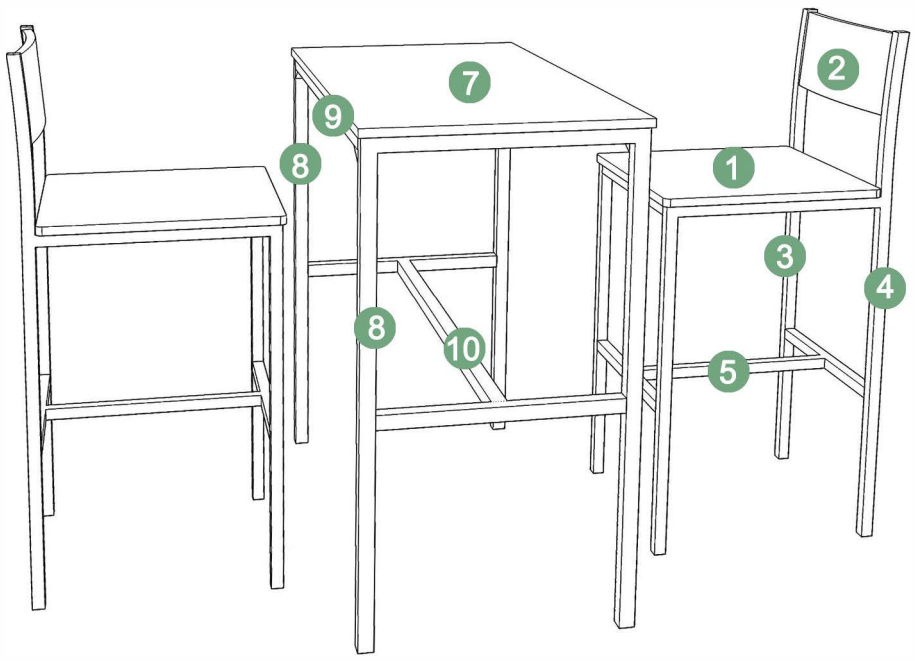

TOOLS:

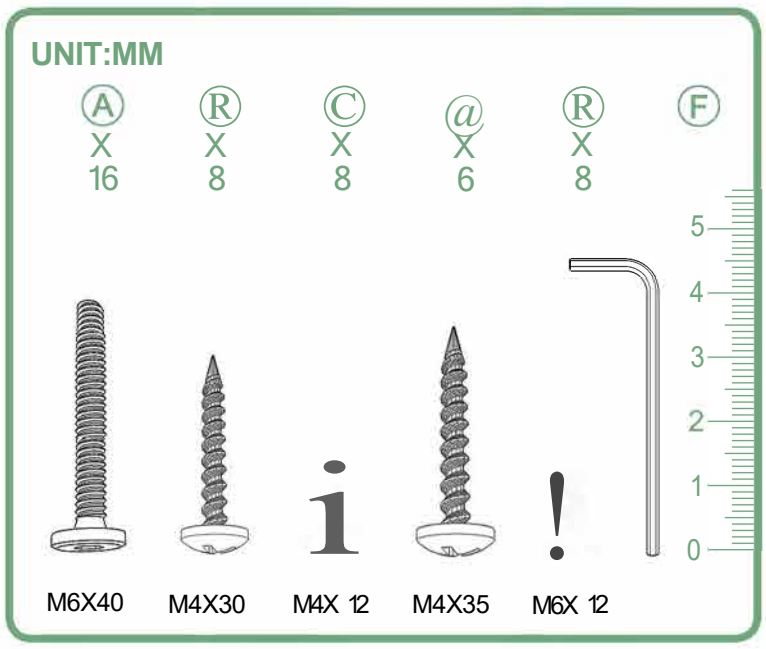

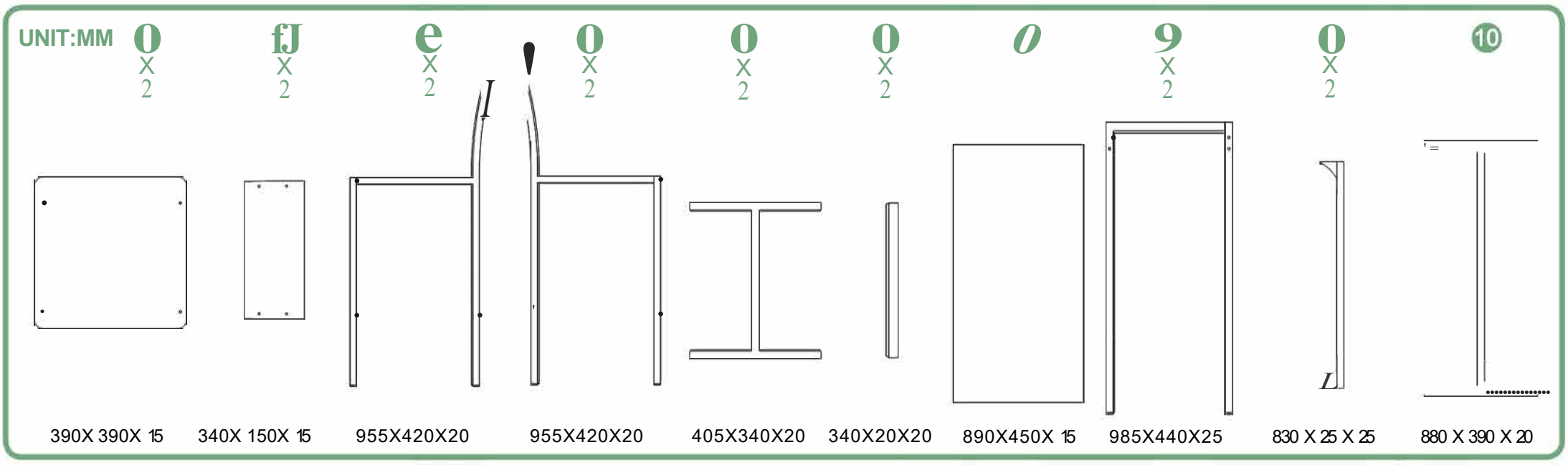

1.(X2)

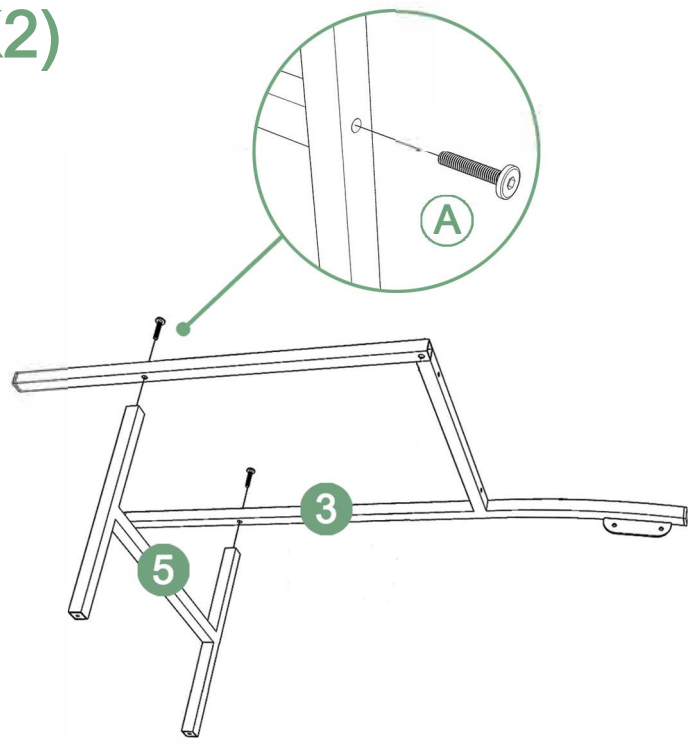

2.(X2)

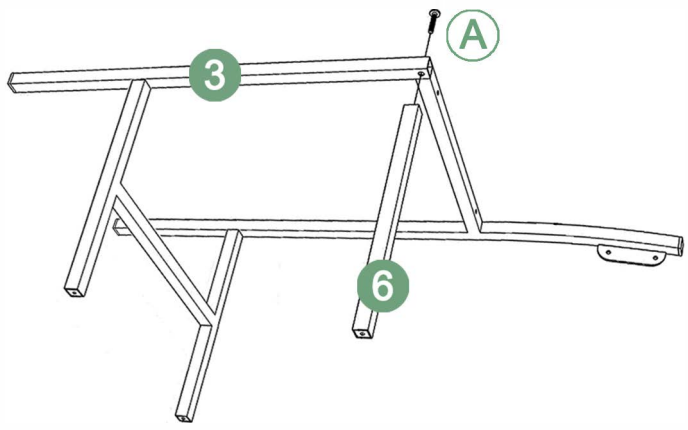

3.(X2)

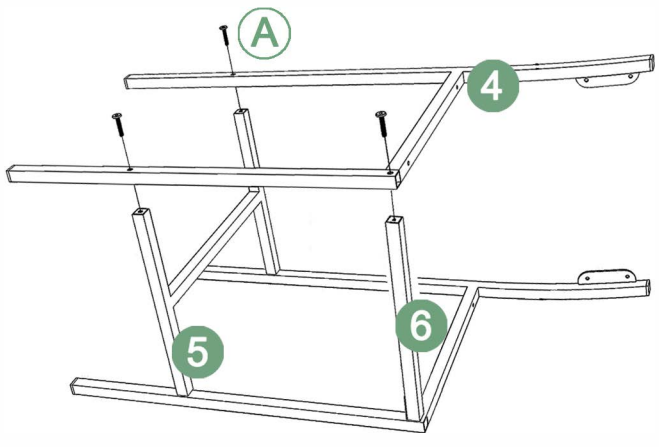

4.(X2)

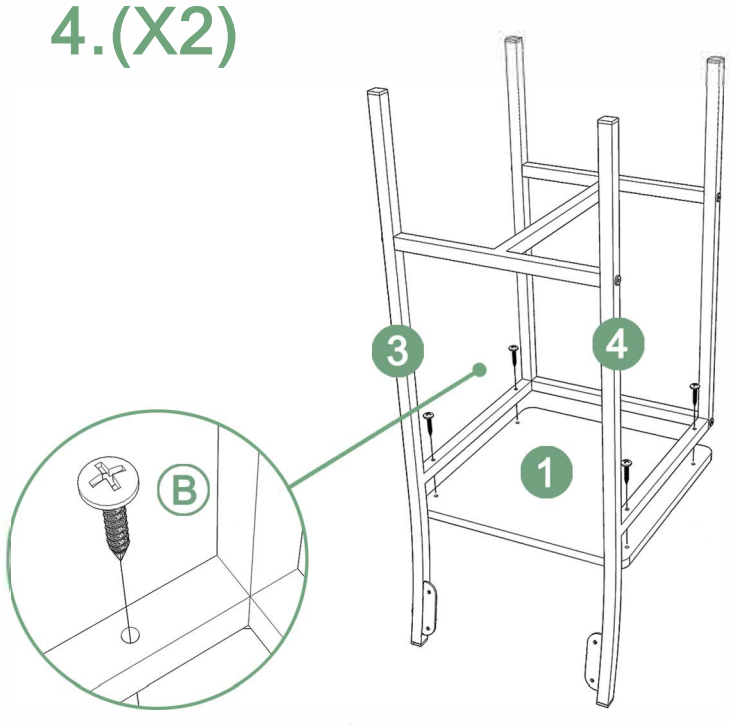

5.(X2)

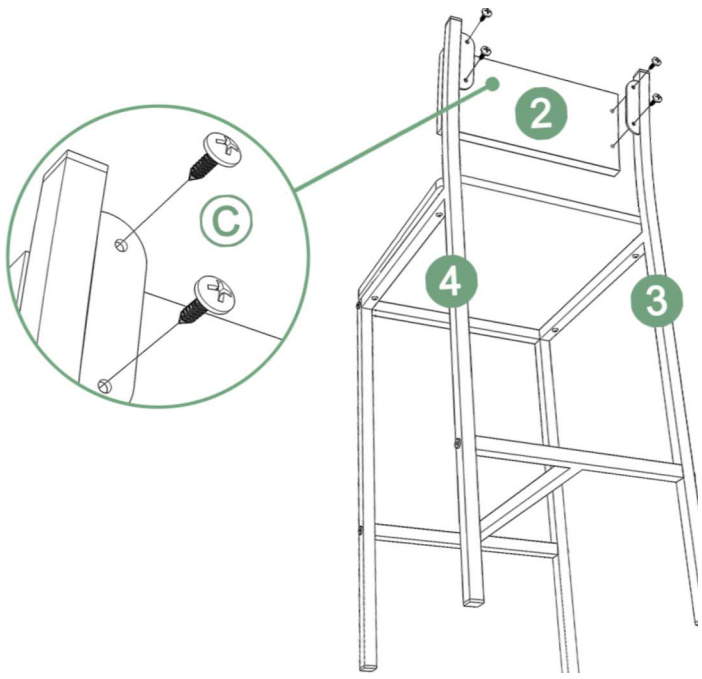

6.

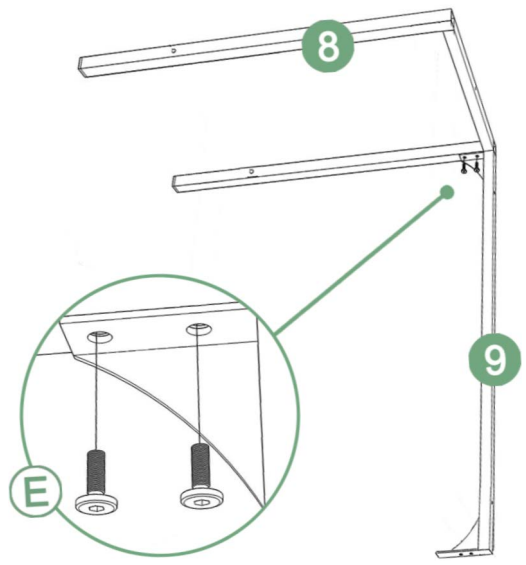

7.

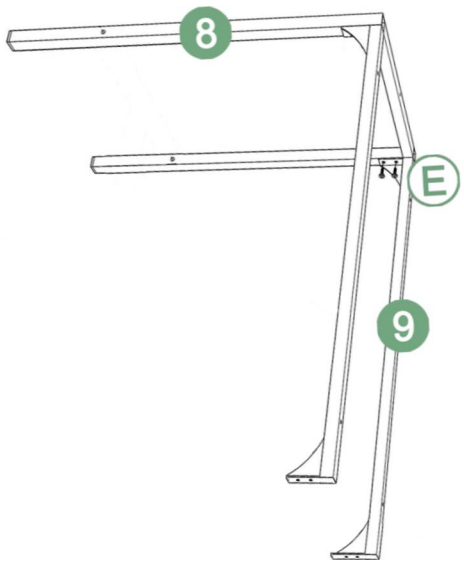

8.

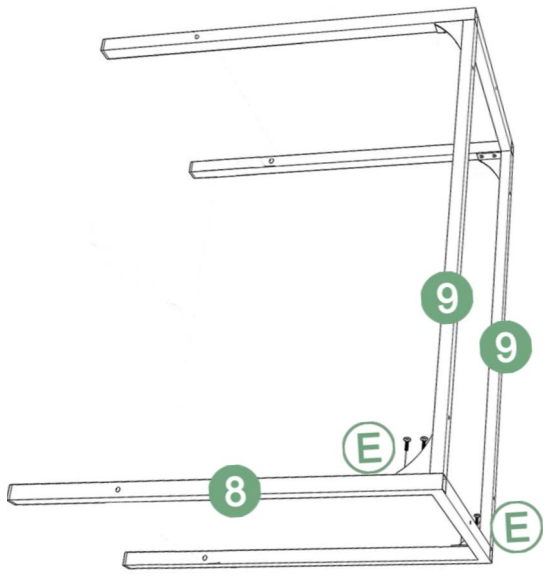

9.

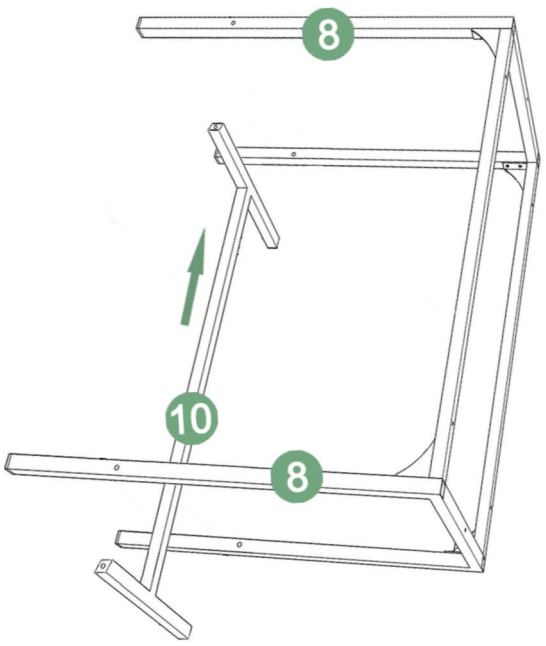

10.

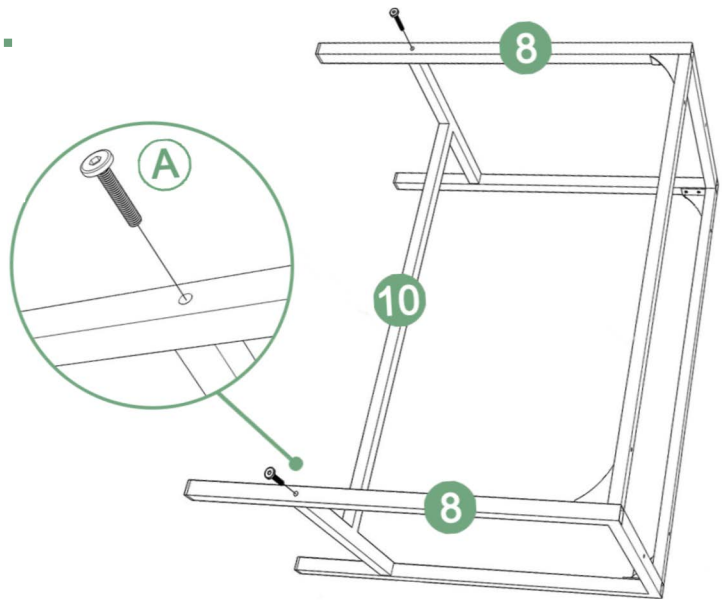

11.

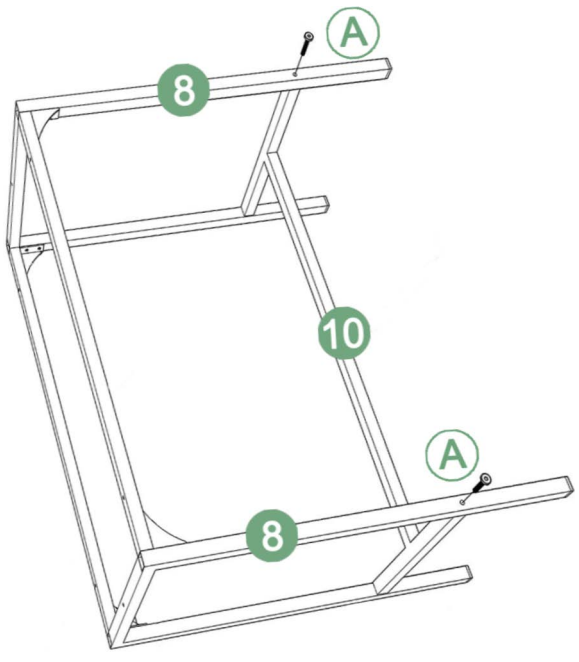
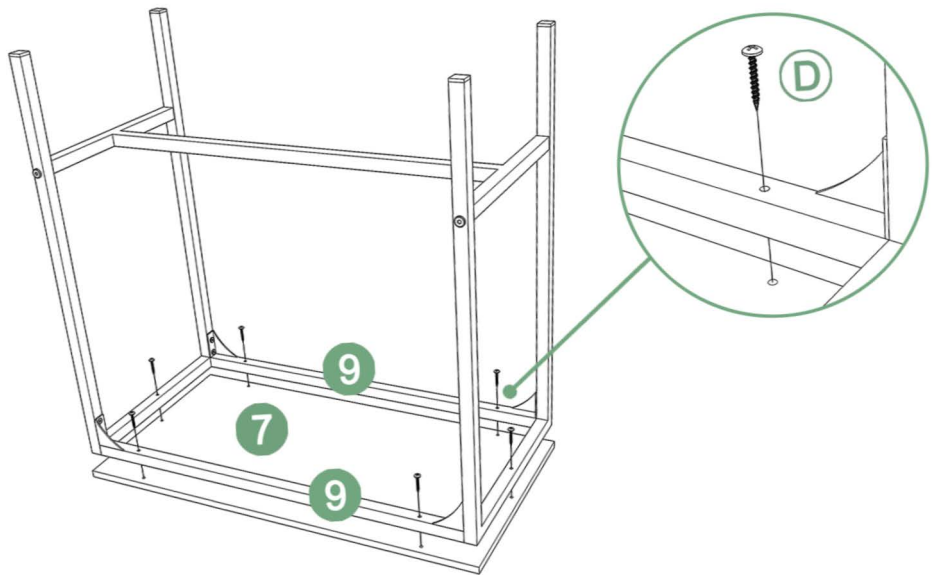
12.