**INSTRUKCJA MONTAŻU**
**FITTING-UP INSTRUCTION**
**ІНСТРУКЦІЯ МОНТАЖУ**
**ИНСТРУКЦИЯ СБОРКИ**
**MONTÁŽNY NÁVOD**
**INSTRUCTIONS POUR LE MONTAGE**
**INSTRUCCIONES DE MONTAJE**
**SZERELÉSI ÚTMUTATÓ**
**UPUTE ZA SASTAVLJANJE**
**MONTAGEANLEITUNG**

**Do montażu potrzebne są:**
**You need for fitting-up:**
**Для монтажу потрібно:**
**Для сборки нужны:**
**Pour le montage il faut:**
**Para realizar el montaje es necesario:**
**K montá i potrebujete:**
**A szereléshez szükséges:**
**Za sastavljanje su potrebne:**
**Für montage lerden benötiqt:**

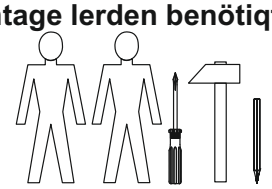

# COFFEE TABLE

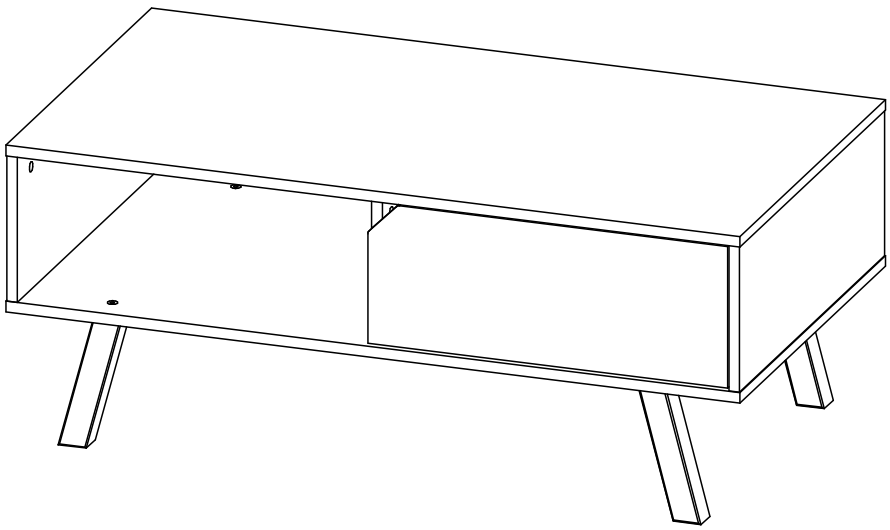

| | | | | | |
|---|---|---|---|---|---|
| **A0** 8 x 30mm **x24** | **B1** 7 x 50mm **x13** | **C2** **x13** | **C4** **x17** | **C7** 18mm **x13** | **C19** M6 **x4** |
| **C28** 6 x 30mm **x4** | **D0** 3 x 15mm **x8** | **D13** 4 x 30 mm **x12** | **D21** 5 x 13mm **x14** | **K** 4mm **x1** | **K1** 6mm **x1** |
| **M1** **x8** | **N7** L-350 **x1** | **U0** **x1** | | | |

PL Powierzchnię mebli należy czyścić tylko środkami do pielęgnacji mebli. Szanowny kliencie w przypadku reklamacji prosimy wypełnić druki reklamacyjne dostępne w punktach sprzedaży przedkładając Kartę Reklamacyjną (zawierającą datę produkcji i numer pakowacza lub zmiany pakowania) umieszczona w każdej z paczek, oraz instrukcję montażu mebla, gdzie prosimy o zaznaczenie uszkodzonego elementu.

SK Povrch nábytku čistite iba prostriedkami určenými na ošetrovanie nábytku.Vá ení zákazníci! V prípade reklamácie prosíme, aby ste vyplnili tlačivá, ktoré sú prístupné v obchodoch, predlo ili Reklamačný list (ktorý obsahuje dátum výroby a číslo baliča alebo číslo zmeny pri balení), ktorý sa nachádza v ka dom balení a návod na montá nábytku, v ktorom označte poškodenú čas.

CZ Povrch nábytku čistěte pouze přípravky určenými k ošetřování nábytku.Vá ený zákazníku, v případě uplatnění reklamace vyplňte prosím reklamační formuláře, které jsou dostupné v prodejnách a předlo te Reklamační kartu (obsahující datum výroby a číslo balení nebo změny balení, která je umístěna v balíčku) a návod k obsluze s vyznačením poškozeného dílu.

BG Повърхността на мебелите трябва да се почиства само с препарати за поддържане на мебели.Уважаеми клиенти, в случай на рекламация моля попълнете формулярите за рекламация, които ще получите в търговските пунктове, като представите Картата за рекламация (съдържаща датата на производство и номера на опаковчика или смяната за опаковане), която ще намерите във всяка опаковка, и инструкцията за монтаж на мебела,
върху която да отбележите повредения елемент.

RO Suprafata ei trebuie să fie curătată numai cu substante destinate pentru curătarea mobilei.Stimate Cumpărător, în caz de reclamatie vă rugâm să completati formularul de reclamatie pe care îl puteti lua de la punctul de vânzare si pe care îl veti prezenta împreună cu Cartela de Garantie ( care contine data productiei si nr ambalatorului sau turei de ambalare), însotită la fiecare ambalaj, precum si instructiunile de montaj ale mobilei, pe care vă rugâm să marcati elementul deteriorat.

UA Поверхня меблів треба чистити тільки засобами для догляду за мебелью.Уважаемий клієнт для заяви рекламації, просимо заповнити формуляр рекламації, доступний у пунктах продажу, вказуючи рекламаційного карту (містить дату виробництва та номер пакувальника або зміни упаковки), прикладену до кожного пакету, а також інструкцію з монтажу меблів, на якій просимо позначити пошкоджений елемент.

RUS Поверхность мебели надо чистить только средствами для ухода за мебелью.Уважаемый клиент для заявления рекламации, просим заполнить формуляр рекламации, доступный в пунктах продажи, указывая Рекламационную карту (содержащую дату производства и номер упаковщика или смены упаковки), приложенную к каждому пакету, а также инструкцию по монтажу мебели, на которой просим обозначить поврежденный элемент.

DE Reinigen Sie den Möbelbereich nur mit Möbelpflege. Kunden, bei Beanstandung Bitte füllen Sie die Reklamationsformulare, die in den Verkaufsabteilungen erhältlich sind, vor dem Verkauf aus eine Reklamationskarte (mit Angabe des Produktionsdatums und der Anzahl der Personen, die die Waren verpacken, oder der Anzahl der Schichten) Verpackung), die in jeder Packung enthlten ist, und Halterungen, in denen Sie reichlich vorhanden oder beschädigt sind ElementeReinigen Sie den Möbelbereich nur mit Möbelpflege. Kunden, bei Beanstandung.

GB Furniture surface must be cleaned only with furniture maintenance formulas.Dear Customer, should you wish to file a complaint, we would request you to fill in the complaint forms available in our outlets, submitting the Complaint Card (specifying the date manufactured, packaging employee/ shift code) enclosed in each of the packets, together with the Assembly Manual, where please highlight the faulty component.

H A bútorok felûletét kizárólag a bútorápolószerekkel lehet tisztítani. Tisztelt Vásárló! Reklamació esetén kérjûk az eladási helyeken kapható reklamációs nyomtatványokat kitölteni a Reklamációs Lap (tartalmazza a gyártási dátumat és csomagoló számát vagy műszakszámát) bemutatásával, amely mindegyik csomagban található, valamint a bútor szerelési utasítását, amelyen kérjûk a sérûlt elemet bejelölni sziveskedjék.

FR La surface des meubles ne peut ętre nettoyée qu'avec des produits pour l'entretien de meubles. Cher Client, en cas de réclamation, veuillez bien remplir des formulaires de réclamation accessibles dans les centres de vente en montrant le mode d'emploi pour monter le meuble. Nous vous demandons de bien vouloir y entourer l'élément en panne.

ES Limpiar la superficie de muebles exclusivamente con los agentes para el cuidado de los muebles.Estimado Cliente, en caso de reclamaciones, hagan favor de rellenar los formularios de reclamación disponibles en los puntos de venta, presentando las instrucciones de montaje de mueble, donde es necesario indicar un elemento estropeado.

| Number | Measurements | Pcs. |
|---|---|---|
| 1 | 1100x600 | 1 |
| 2 | 1100x600 | 1 |
| 3 | 218x598 | 1 |
| 4 | 218x579 | 1 |
| 5 | 218x598 | 1 |
| 6 | 218x526 | 1 |
| 7 | 160x350 | 1 |

| Number | Measurements | Pcs. |
|---|---|---|
| 8 | 160x350 | 1 |
| 9 | 157x468 | 1 |
| 10 | 539x212 | 1 |
| 11 | 478x343 | 1 |
| 12 | 200x40x40 | 2 |
| 13 | 200x40x40 | 2 |
| 14 | 774x34x20 | 2 |
| 15 | 468x34x20 | 2 |

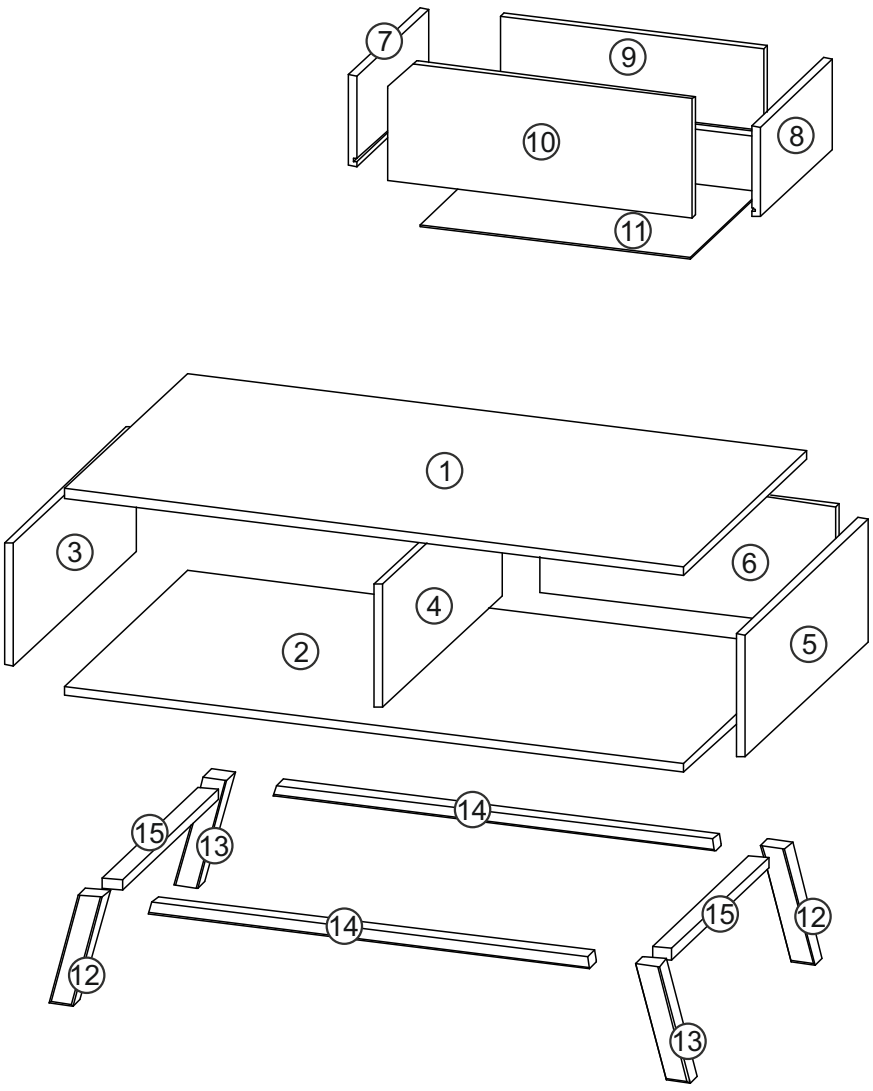

# 1

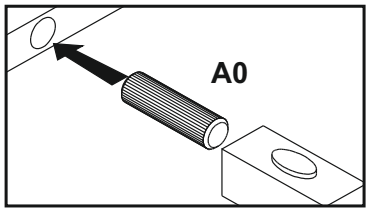
A0

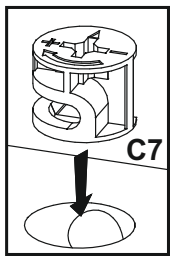
C7

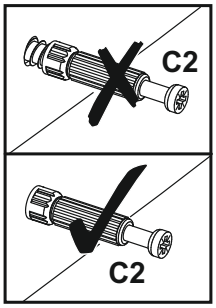
C2
C2

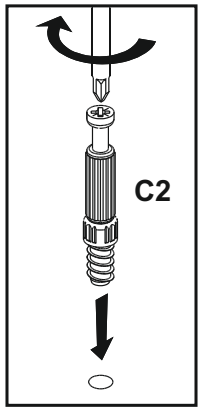
C2

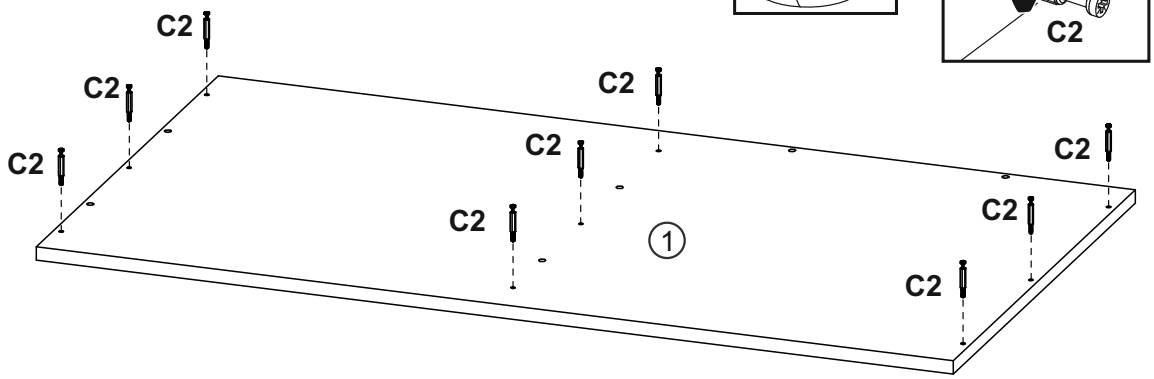
C2
C2
C2
C2
C2
C2
C2
C2
C2
1

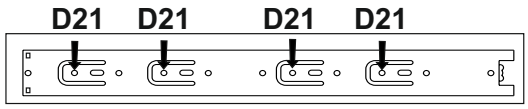
D21
D21
D21
D21

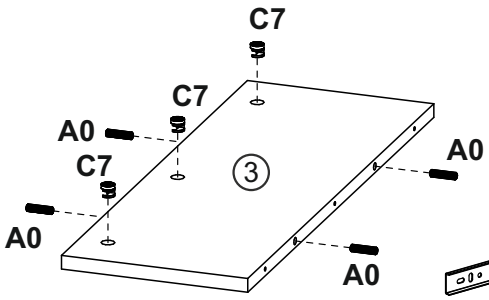
C7
C7
A0
C7
A0
A0
A0
3


N7
N7A
N7B

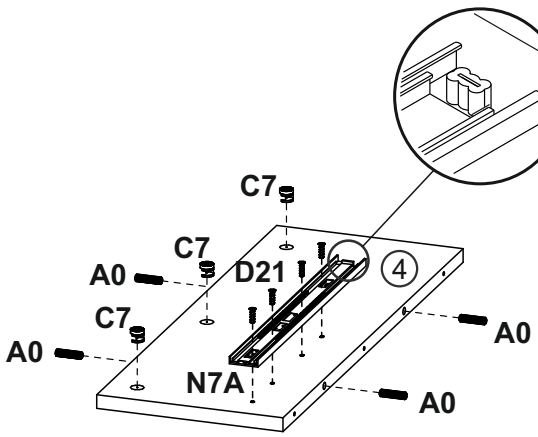
C7
C7
A0
D21
4
C7
A0
A0
N7A
A0

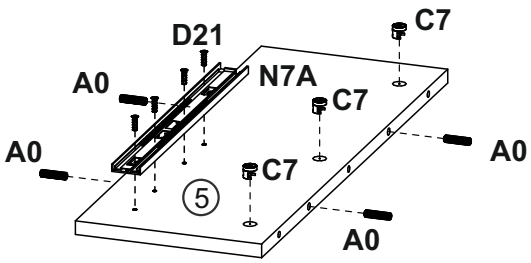
D21
C7
A0
N7A
C7
A0
A0
C7
5
A0

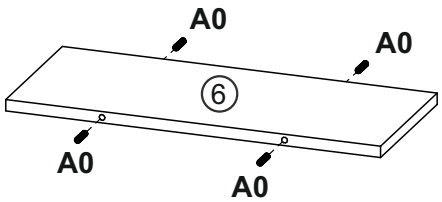
A0
A0
6
A0
A0

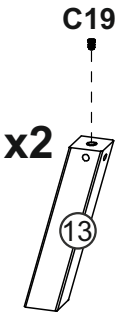
C19
x2
13

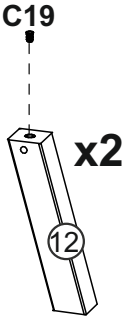
C19
x2
12

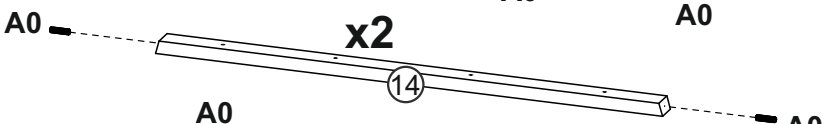
A0
x2
14
A0

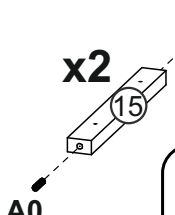
A0
x2
15
A0

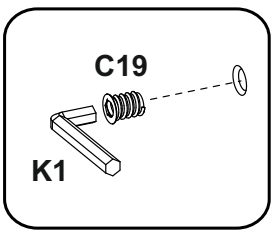
C19
K1


C19


C19

## 2

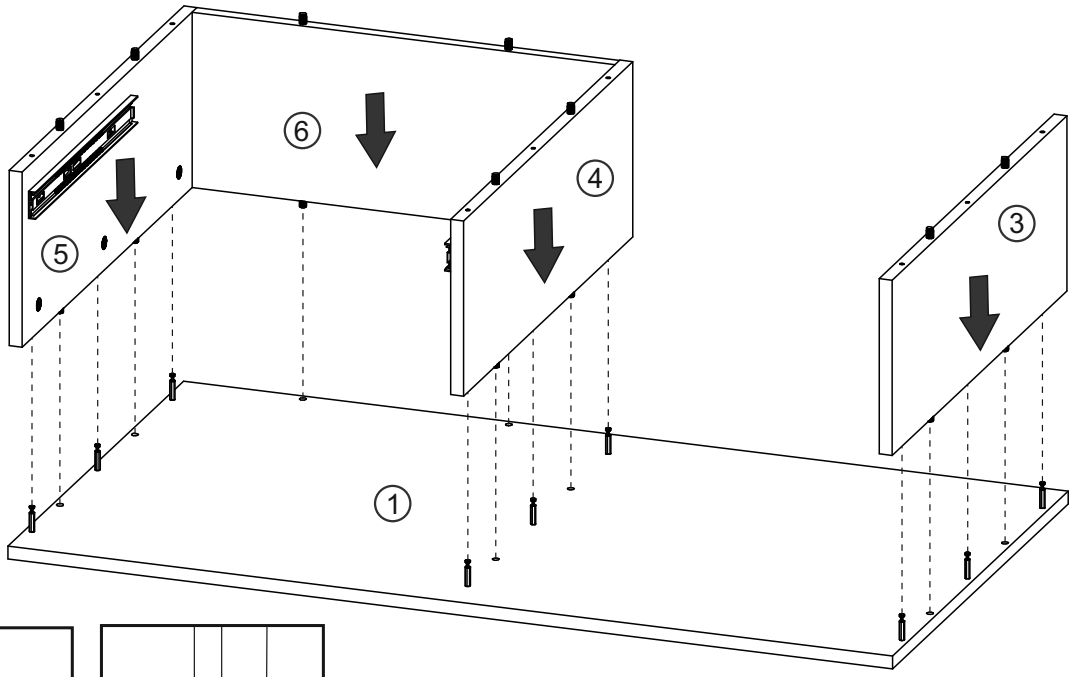


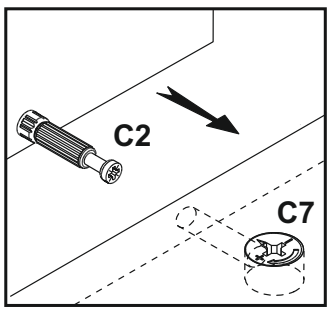


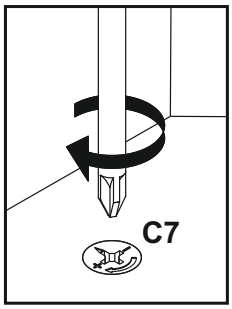


## 3

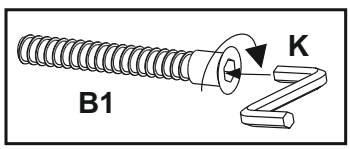


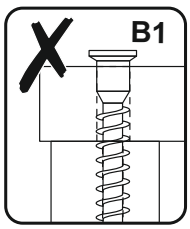


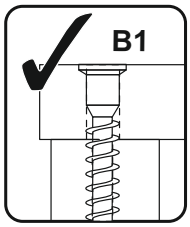


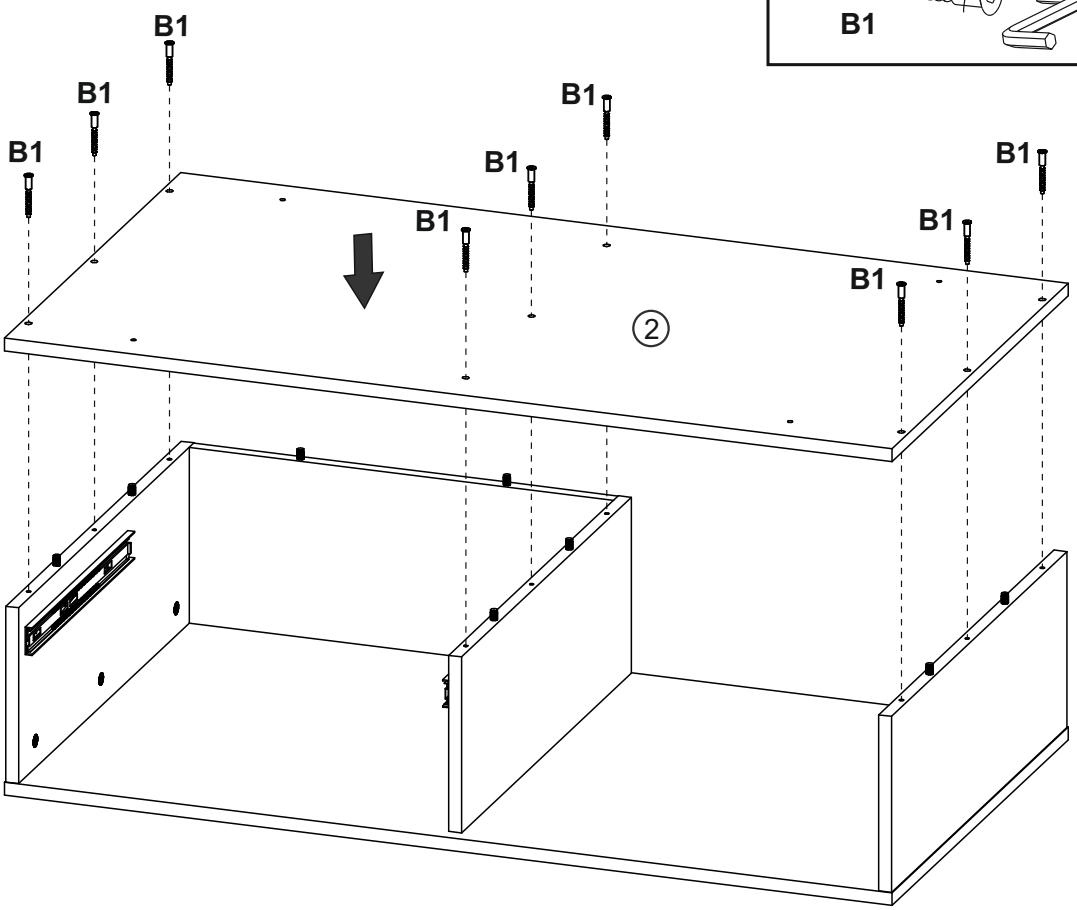

# 4

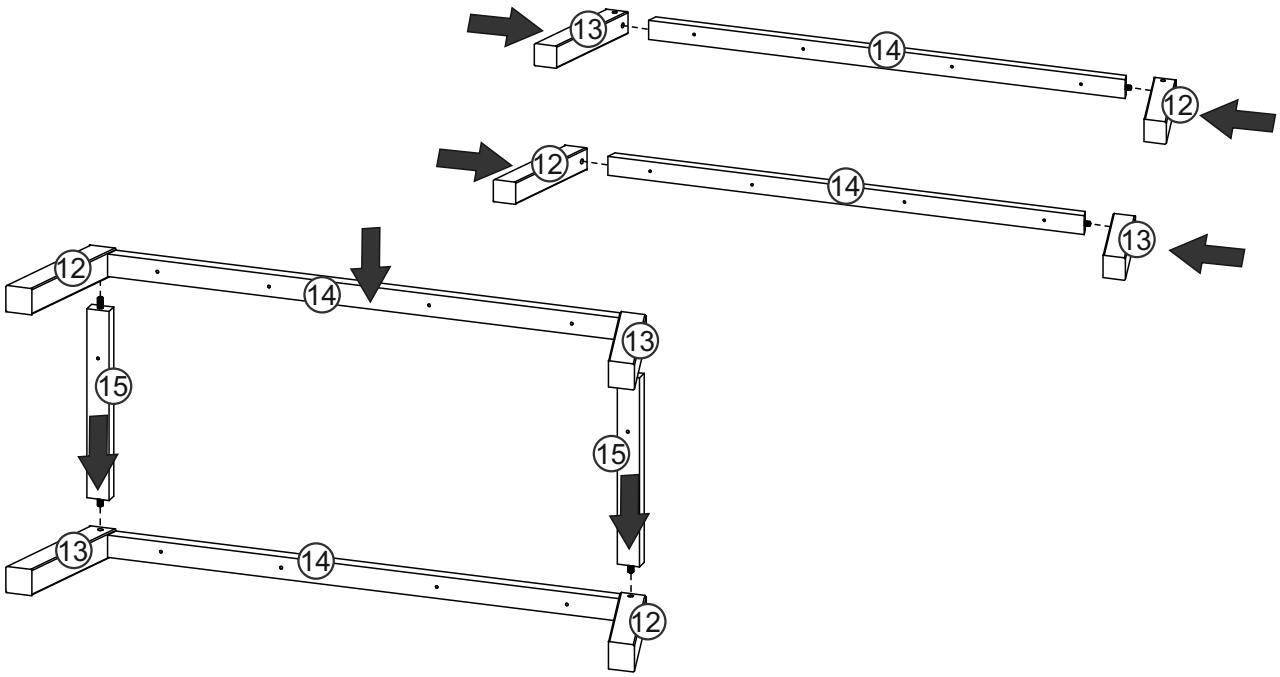
13
14
12
12
14
13
12
14
13
15
15
13
14
12

# 5

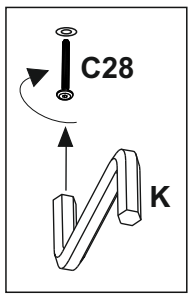
C28
K

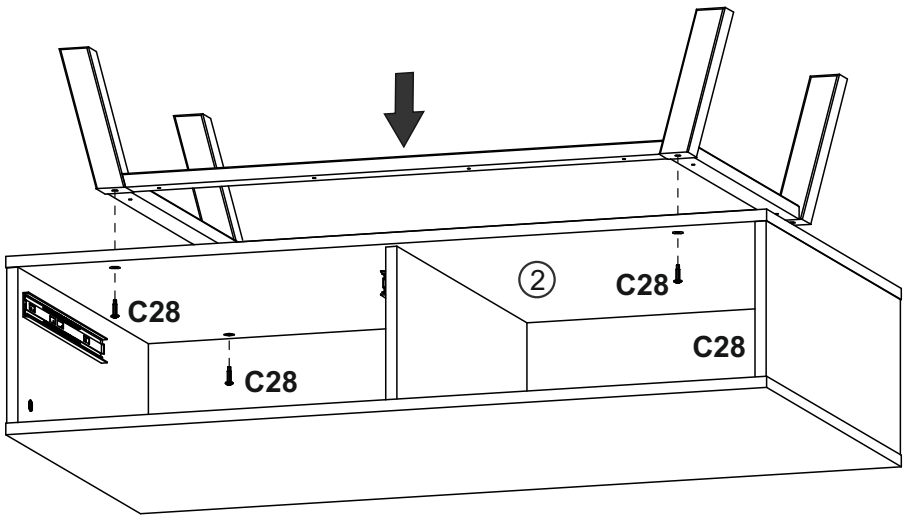
C28
C28
2
C28
C28

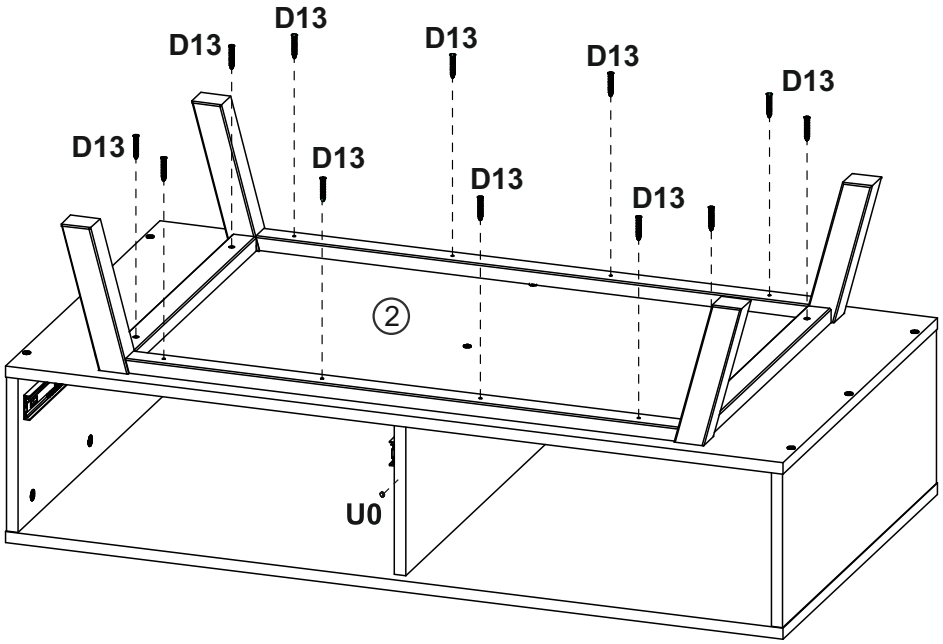
D13
D13
D13
D13
D13
D13
D13
D13
D13
D13
2
U0

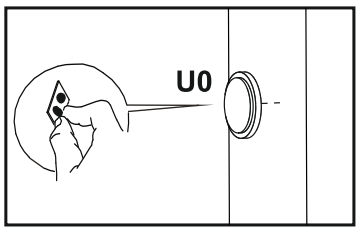
U0

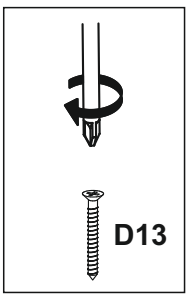
D13

# 6

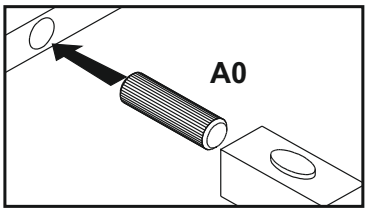
A0

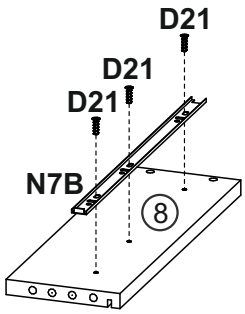
D21
D21
D21
N7B
8

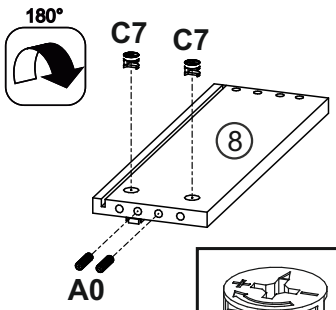
180°
C7
C7
8
A0

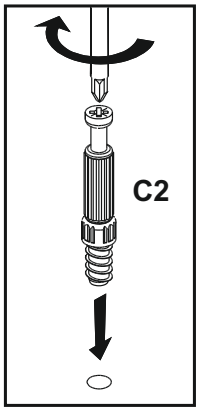
C2

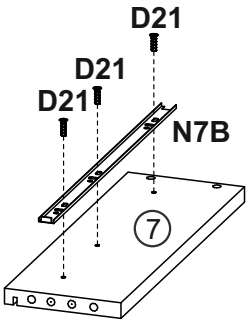
D21
D21
D21
N7B
7

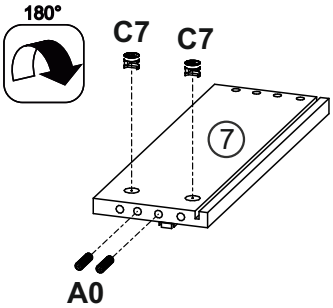
180°
C7
C7
7
A0

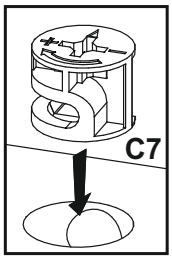
C7

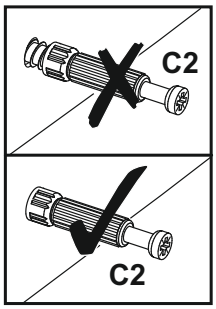
C2
C2
C2

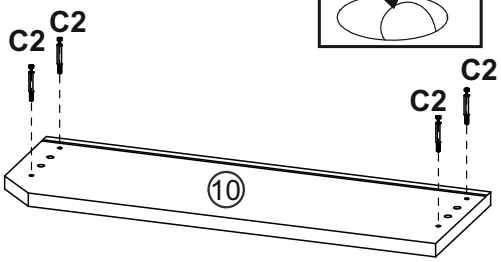
C2
C2
C2
C2
10

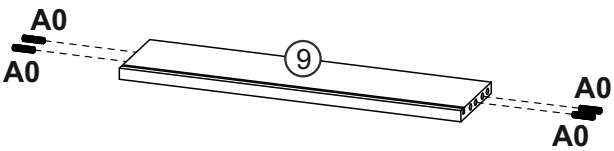
A0
A0
9
A0
A0

# 7

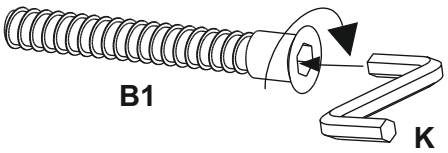
B1
K

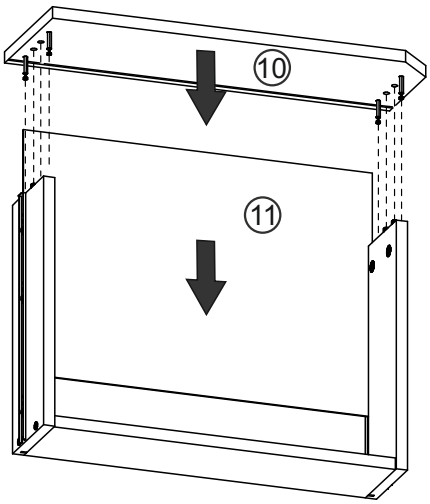
10
11

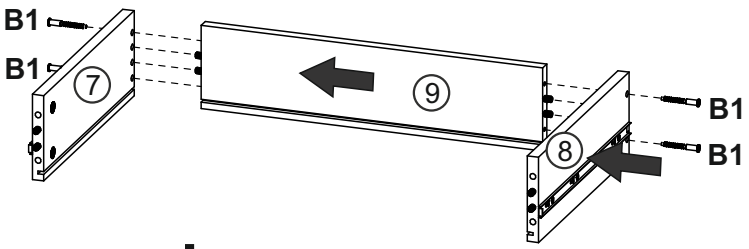
B1
B1
7
9
8
B1
B1

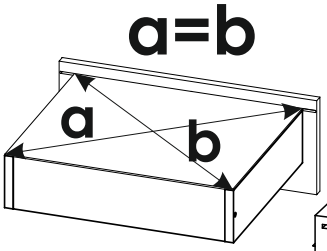
a=b
a
b

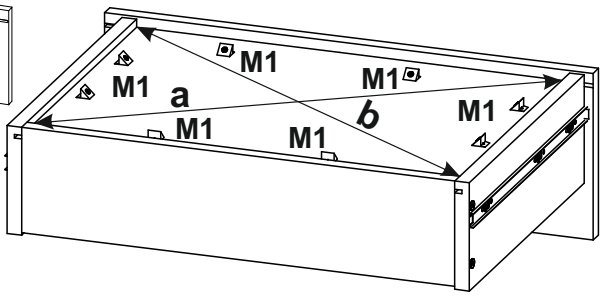
M1
M1
M1
a
b
M1
M1
M1



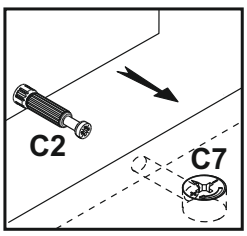
C2
C7

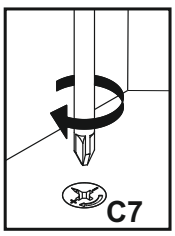
C7

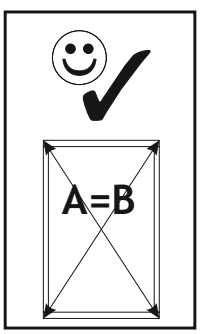
A=B

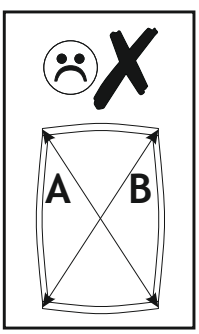
A
B

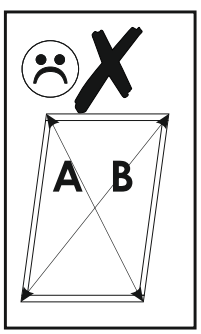
A
B

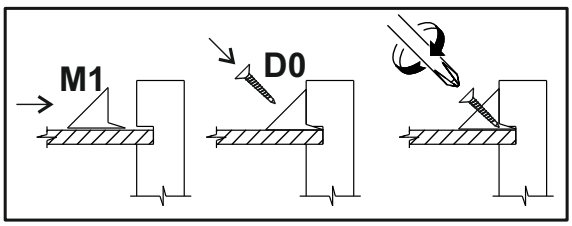
M1
D0

# 8

