Assembly Instructions
取扱説明書

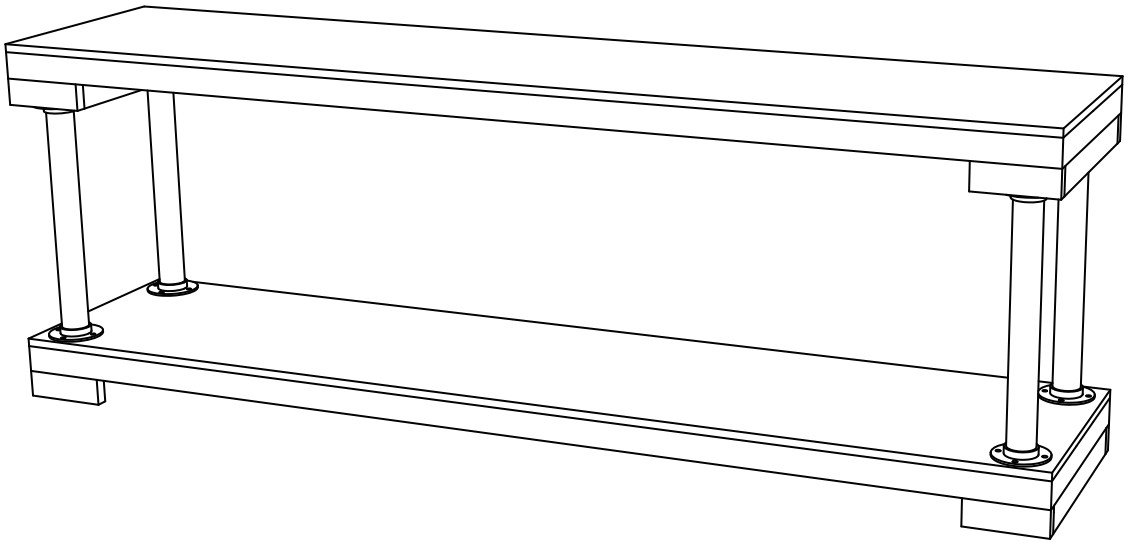

TV Stand

EN - We prioritize your satisfaction. Any issues with your product like missing or damaged parts, please keep the package, take photos of the packaging and the product, and contact us quickly.

DE - Ihre Zufriedenheit steht bei uns an erster Stelle. Bei Problemen mit Ihrem Produkt, wie fehlenden oder besch digten Teilen, bewahren Sie bitte die Verpackung auf, machen Sie Fotos von der Verpackung und dem Produkt und kontaktieren Sie uns schnell.

IT - Diamo priorit! alla vostra soddisfazione. In caso di problemi con il prodotto, come parti mancanti o danneggiate, si prega di conservare la confezione, scattare foto dell'imballaggio e del prodotto e contattarci rapidamente.

FR - Votre satisfaction est notre priorit" . En cas de probl#me avec votre produit, comme des pi#ces manquantes ou endom-mag" es, veuillez conserver l'emballage, prendre des photos de l'emballage et du produit et nous contacter rapidement.

ES - Su satisfacci$n es nuestra prioridad primordial. Si tiene alg%n inconveniente con este producto, como faltantes o da&adas, estamos aqu' para ayudarlo. Guarda el embalaje original y toma fotos luego cont(ctanos lo antes posible.

JP - お客さま満足を最大限に追求します。届けた商品に部品の欠品や破損があった場合は、連絡の際は、保管していたパッケージ、梱包状態、破損箇所がわかる商品の写真を準備してください。これらの情報を提供することで、迅速かつ的確な対応を受けることができます。

Warm Tips

EN

1. Carefully read and keep these instructions for later.
2. Before assembling, ensure all parts and accessories are there.
3. Assemble on a soft, smooth surface like a carpet to avoid scratches.
4. Don't fully tighten the screws until everything is correctly in place.

DE

1. Lesen Sie diese Anleitung sorgf ltig durch und bewahren Sie sie f*r sp ter auf.
2. Stellen Sie vor dem Zusammenbau sicher, dass alle Teile und Zubeh+rteile vorhanden sind.
3. Montieren Sie es auf einer weichen, glatten Oberfl che wie einem Teppich, um Kratzer zu vermeiden.
4. Ziehen Sie die Schrauben nicht vollst ndig an, bis alles richtig sitzt.

IT

1. Leggere attentamente e conservare le presenti istruzioni.
2. Prima di procedere al montaggio, accertarsi che tutte le parti e gli accessori siano presenti.
3. Montare su una superficie morbida e liscia, come un tappeto, per evitare graffi.
4. Non serrare completamente le viti finch" tutto non #stato posizionato correttamente.

FR

1. Lisez attentivement ces instructions et conservez-les.
2. Avant de proc" der ! l'assemblage, assurez-vous que toutes les pi#ces et tous les accessoires sont pr" sents.
3. Effectuez l'assemblage sur une surface douce et lisse, comme un tapis, pour " viter les rayures.
4. Ne serrez pas compl#tement les vis tant que tout n'est pas correctement en place.

ES

1. Lea atentamente estas instrucciones y cons" rvelas para m(s adelante.
2. Antes de ensamblar, aseg%ese de que todas las piezas y accesorios est" n en su lugar.
3. Ensamble sobre una superficie suave y lisa, como una alfombra, para evitar rayones.
4. No ajuste completamente los tornillos hasta que todo est" correctamente colocado.

JP

1.ご使用になる前に、この取扱説明書をよくお読みください。
2.商品の組み立て開始前に部材不足、破損がないか必ずご確認ください。
3.ウッドフロアや畳などの上で組み立てする場合は、床面にキズがつかないようにカーペット等を敷いてください。
4.1つのパーツに複数のネジを留めるときには、全体のネジを軽く手で「仮止め」をおこなってから、工具を使って少しずつ締めていくのがポイントです。

安全上のご注意

- 積み重ねて保管しないでください。倒れてケガをすることがあります。
- 外周部に片寄って重いものを載せないでください。倒れてケガをすることがあります。
- 火気の側に近づけて設置しないでください。破損の原因となります。
- 耐荷重以上のものを載せないでください。破損の原因となります。
- 各部のねじ類が緩んだ状態で使用しないでください。破損や転倒することがあります。
- 異常を発見したらそのまま使用せず、販売元に相談してください。破損や倒れてケガをすることがあります。
- 商品に乗ったり腰をかけたりしないでください。倒れてケガをすることがあります。
- 用途以外には絶対に使用しないでください。思わぬ事故が発生することがあります。
- 分解や改造をしないでください。破損やケガをすることがあります。
- 傾斜のない平らな場所へ設置してください。
- 物を載せたまま移動しないでください。破損やケガをすることがあります。
- 安全上、構造上の理由により仕様を予告なく変更する場合があります。
- この表示を無視して誤った取扱いをしますと、死亡又は重傷を負ったり、傷害または物的損害が発生する可能性があります。
- 商品を移動させる際には、二人以上でゆっくり行ってください。段差などで破損する場合があります。
- 可動部に指を挟まないように気をつけてください。

ご使用上のご注意

- 直射日光 暖房器具などの高熱を避けてください。変色 変形することがあります。
- 湿気の多いところに設置しないでください。腐食 変色 変形することがあります。
- 板面に硬いものを落としたり、ぶつけたりしないでください。破損する事があります。
- 加熱した鍋やヤカンなどを直接置かないでください。
- 屋外や水がかかるような場所でのご使用は避けてください。変色 変形することがあります。
- 水をこぼした場合は放置せずにすみやかに拭き取ってください。
- キャスターにはロック機能がついています。移動の際は必ずロックを解除してください。
- ご使用中は必ずキャスターのロックをかけてください。
- 子どもに操作移動をさせないでください。破損やケガをすることがあります。

お手入れに際してのご注意

- ベンジン シンナー アルコール類および化学ぞうきんは使用しないでください。表面の仕上げを傷める原因になります。
- 水にぬれた時は、乾いた柔らかい布で拭き取ってください。
- 天板などが著しく汚れた時は、やわらかい布を薄めた中性洗剤に浸し、よく絞った上で汚れた部分を拭きとってください。
その後、乾いた柔らかい布で拭き取ってください。
- 市販のクリーナーなどをご使用の際は、目立たない部分で変色がないことを確認してからご利用ください。

EN - We recommend using hand tools for assembly.
If an electric screwdriver is used, reduce its power to protect the product.

DE - Wir empfehlen die Verwendung von Handwerkzeugen f*r die Montage.
Wenn ein elektrischer Schraubendreher verwendet wird, reduzieren Sie die Leistung, um das Produkt zu sch*tzen.

IT - Per l'assemblaggio si consiglia di utilizzare utensili manuali.
Se si utilizza un cacciavite elettrico, ridurne la potenza per proteggere il prodotto.

FR - Nous recommandons d'utiliser des outils manuels pour l'assemblage.
Remarque: Si un tournevis " lectrique est utilis" , r" duisez sa puissance pour prot" ger le produit.

ES - Recomendamos utilizar herramientas manuales para el montaje.
Si se utiliza destornillador el" ctrico, reduzca la potencia y el par de torsi$n para evitar da&ar el producto.

JP - 組立作業には、手工具のご使用をおすすめします。
電動ドライバーを使用される場合は、製品を保護するため、パワーを弱めに設定してください。

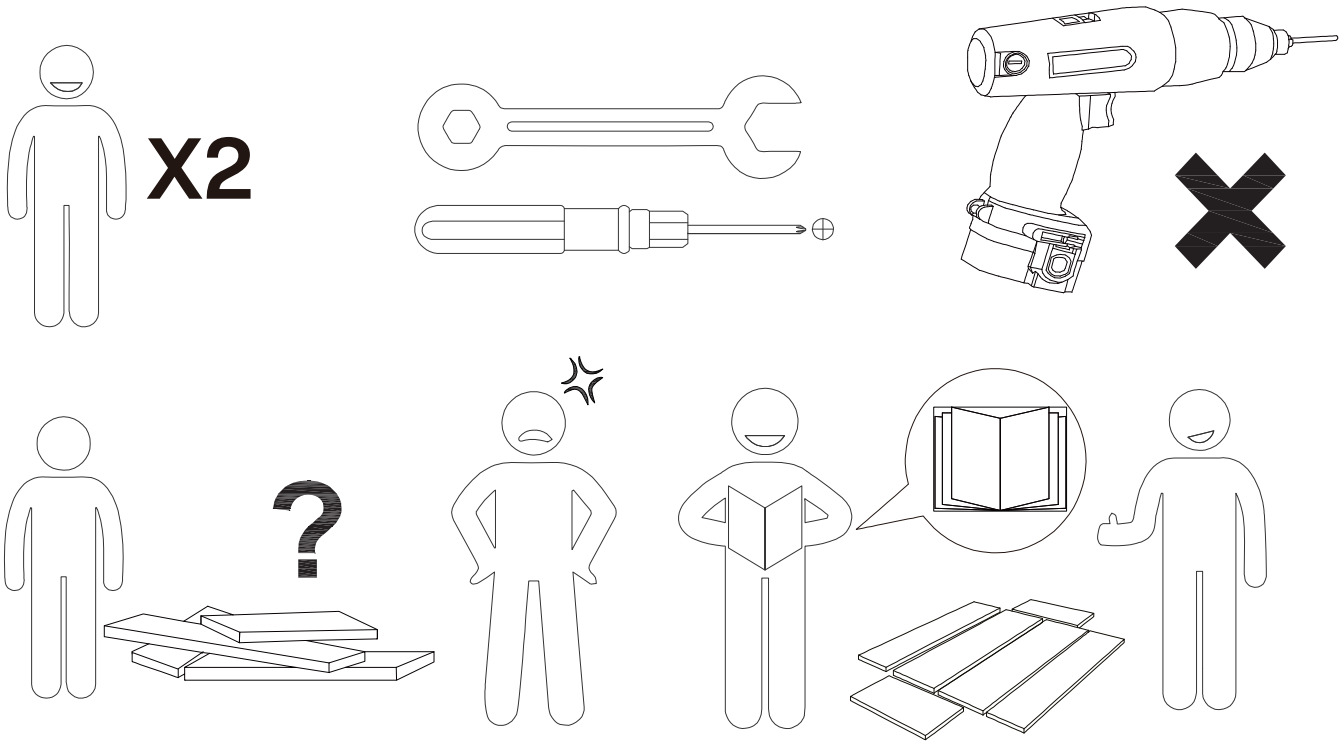

EN - In order to avoid scratching, this furniture should be assembled on a soft surface, such as a rug.
DE - Um Kratzer zu vermeiden, sollten diese M+bel auf einer weichen Oberfl che, wie z. B. einem Teppich, montiert werden.
IT - Per evitare graffi, questo mobile deve essere assemblato su una superficie morbida, come un tappeto.
FR - Afin d'" viter les rayures, ce meuble doit , tre mont" sur une surface douce, comme un tapis.
ES - Para evitar rayones, este mueble debe montarse sobre una superficie suave, como una alfombra.
JP - 傷付け防止のため、本品はラグなどの柔らかい面の上で組み立ててください。

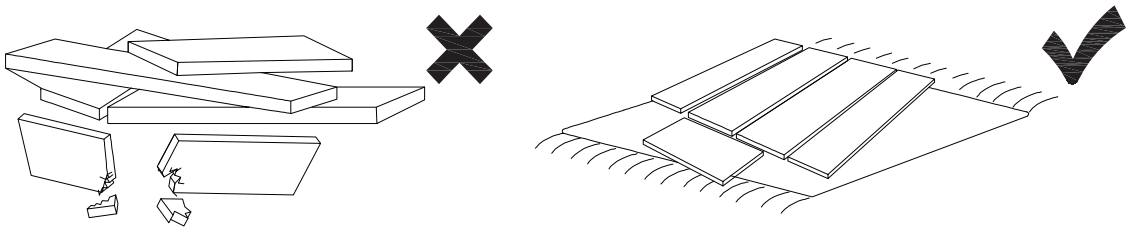

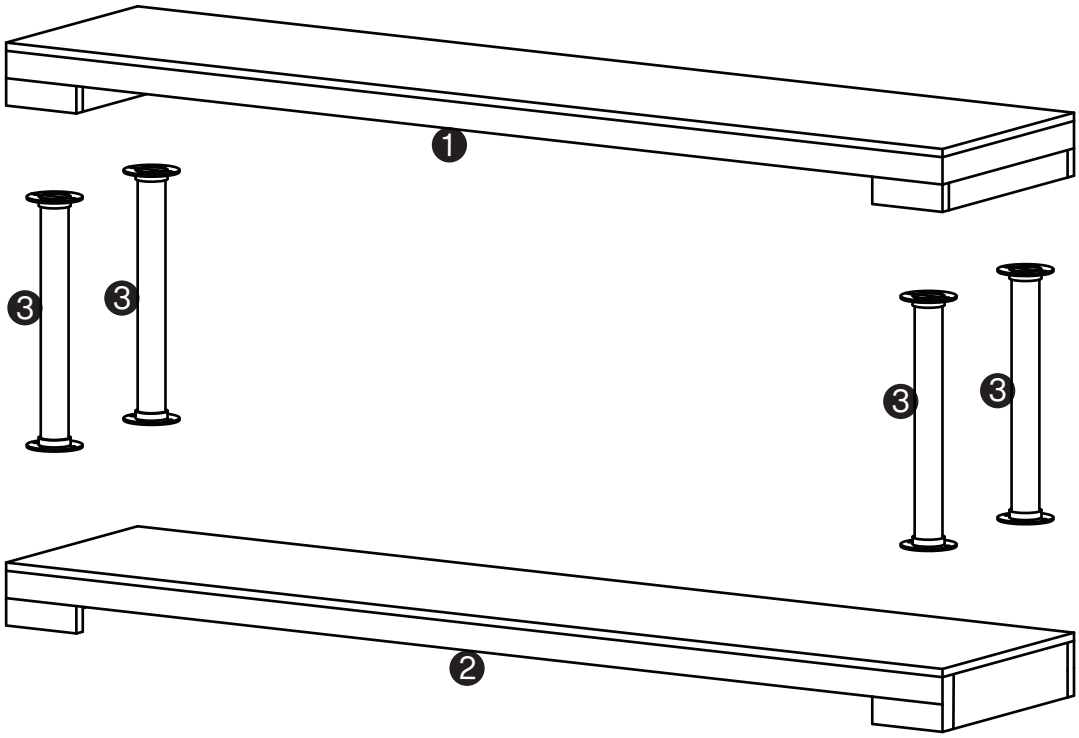

⚠ Caution

EN - Check all parts. Most board parts are labeled on the edge.
Contact us for a free replacement if any are damaged or missing.

DE - Bitte *berpr*fen Sie alle Teile. Die meisten Platinenteile sind am Rand beschriftet.
Bitte kontaktieren Sie uns f*r einen kostenlosen Ersatz, falls etwas fehlt oder besch digt ist.

IT - Controllare tutte le parti. La maggior parte delle parti della scheda sono etichettate sul bordo.
Contattateci per ottenere una sostituzione gratuita se uno di essi #danneggiato o mancante.

FR - V" ri. ez toutes les pi#ces. La plupart des pi#ces de la carte so nt " tiquet" es sur le bord.
Contactez-nous pour un remplacement gratuit si l'une d'entre elles est endommag" e ou manquante.

ES - Aseg%ate de que todas las piezas est" n incluidas. La mayor'a de las piezas de la tabla est(n etiquetadas yestampadas en el borde sin rematar.
Cont(ctanos para obtener un reemplazo gratuito si encuentras piezas da&adas o faltantes.

JP - 組み立てる前に、部品の数を確認してください。
部品の欠損 損傷は無料で交換いたします。ご不明点はお問い合わせください。

EN - Parts List - DE - Teileliste - IT - Elenco parti - FR - Les Pièces - ES - Lista de Piezas - JP - パーツリスト

❶ 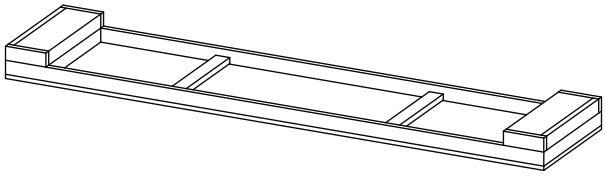 1pc	❷ 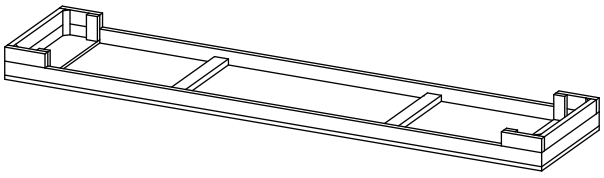 1pc
❸ 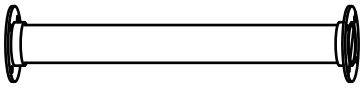 4 pcs	

EN - Hardware List - DE - Hardwareliste - IT - Hardware Elenco - FR - Le Matériel - ES - Lista de Hardware
JP - フィッディングパーツリスト

A	B
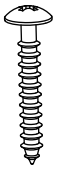 M5×20 mm	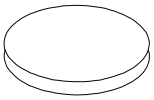
32+1pcs	4pcs

1

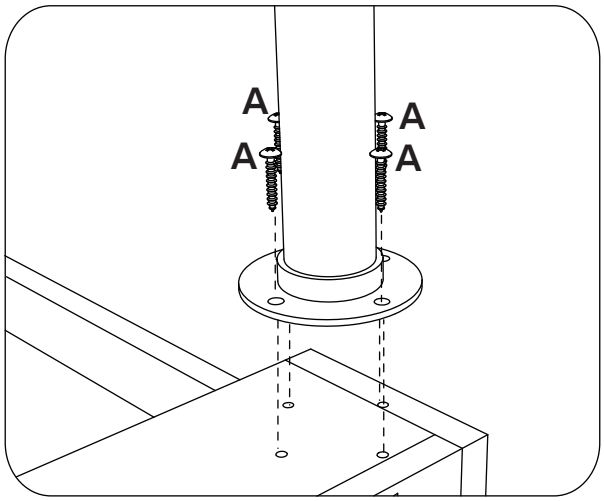

A
M5X20 mm
16 pcs

EN - Pre-Drill 70%
DE - 70% Vorbohren
IT - Preforatura 70%
FR - Pré-Perçage 70%
ES - Preperforación 70%
JP - 仮締めは70%程度とする

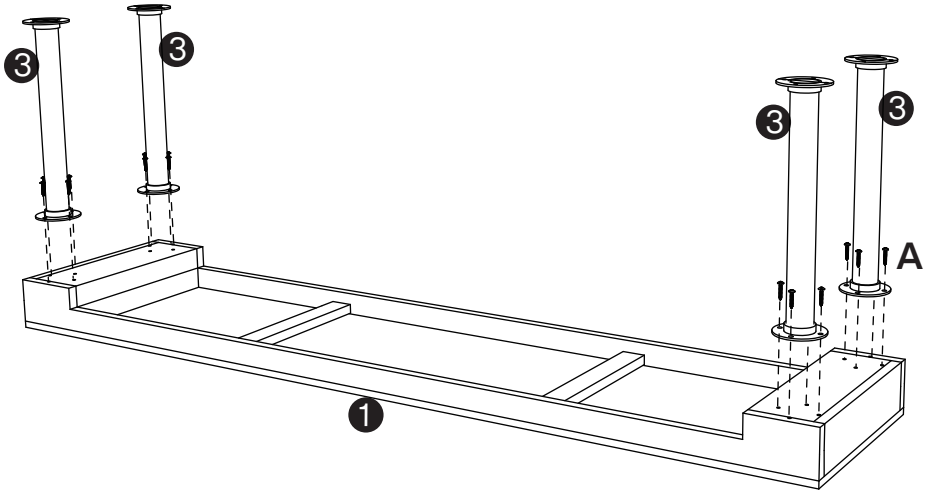

2

Adjust #2 and #3 until the edges are even, and then tighten the screws by 70%.

A
M5X20 mm
16 pcs

EN - Pre-Drill 70%
DE - 70% Vorbohren
IT - Preforatura 70%
FR - Pré-Perçage 70%
ES - Preperforación 70%
JP - 仮締めは70%程度とする

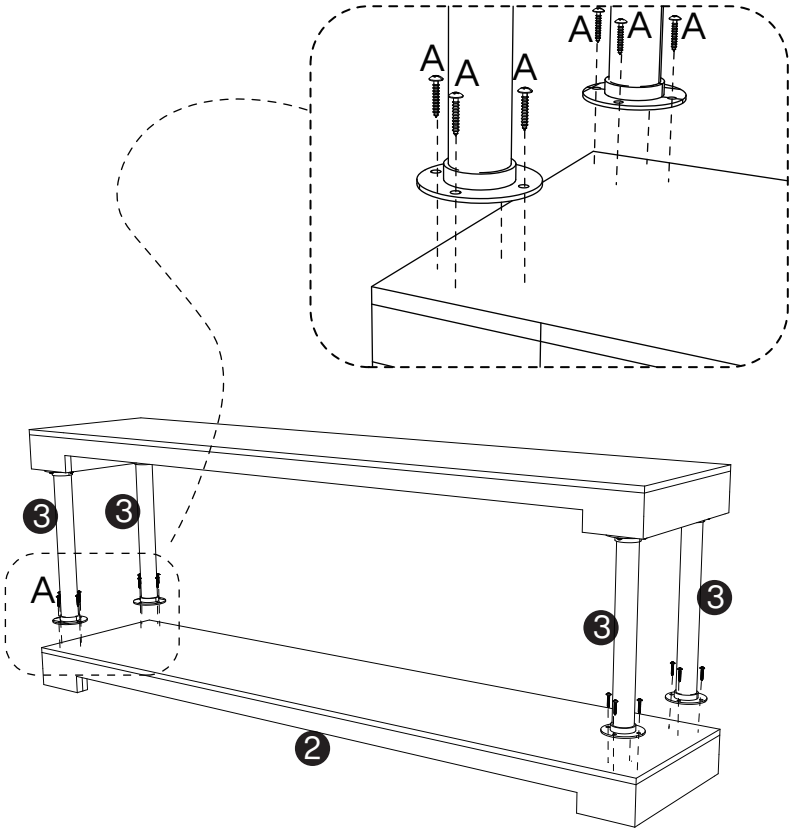

3

Adjust #2 and #3 until the edges are even, and then completely tighten all screws.

EN - Screw down
DE - Festschrauben
IT - Avvitare
FR - Visser
ES - Atornillar
JP - 1 本ずつ本締めする

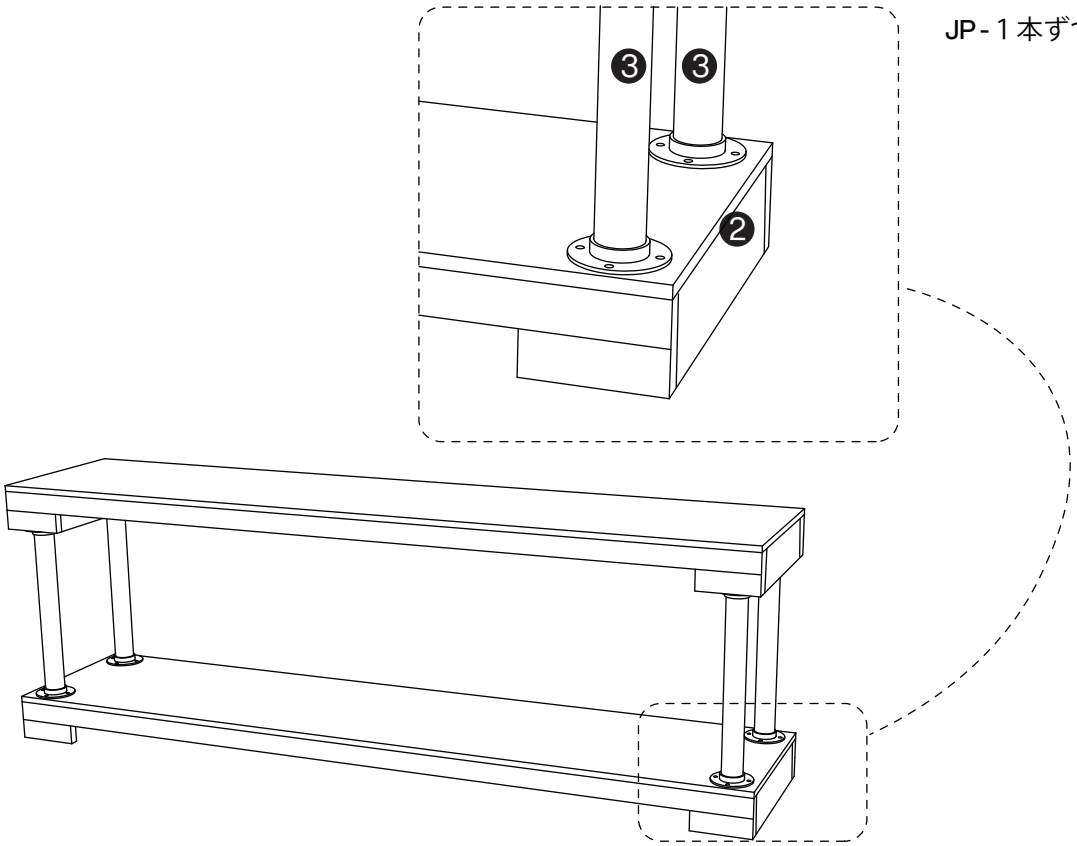

4

B
4 pcs

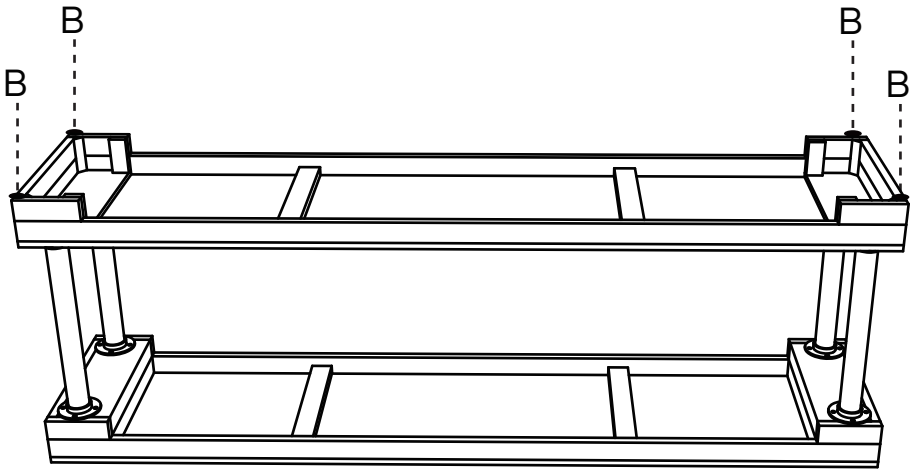

5

B
4 pcs

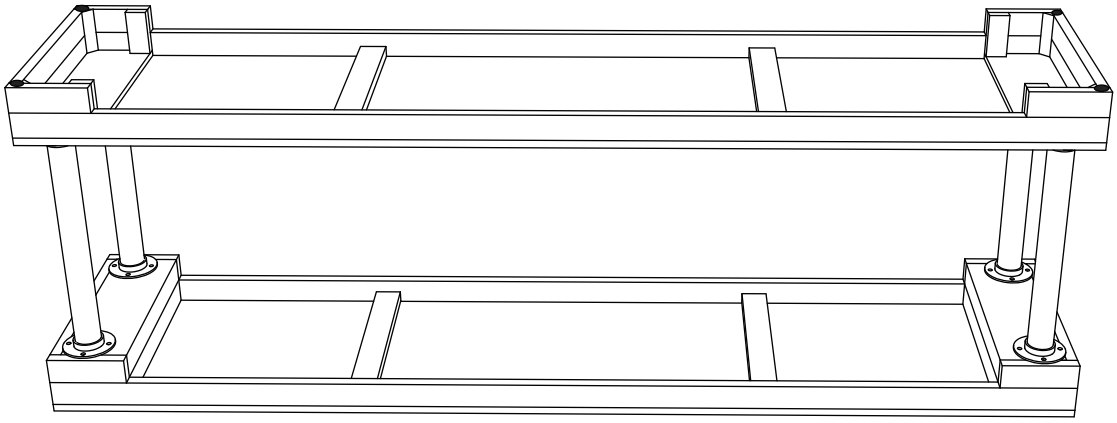

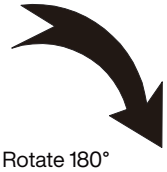

EN - Rotate 180°
DE - Um 180° drehen
IT - Ruotare di 180°
FR - Rotation de 180°
ES - Girar 180 grados
JP - 180°回転

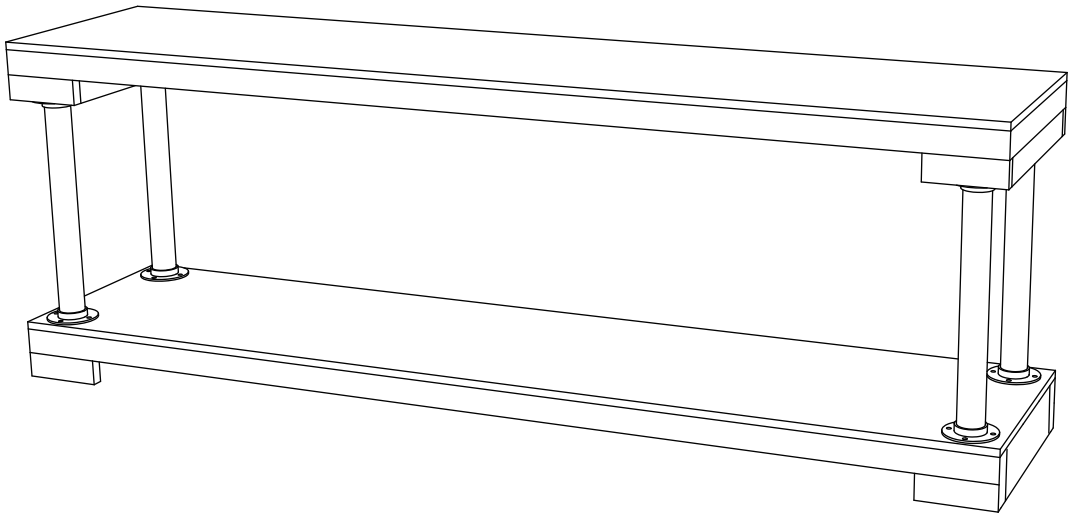

EN

Care Guidelines & Usage Notes of Solid Wood Furniture

Material Specifications

Due to the inherent nature of wood growth, each piece exhibits unique forms. Solid wood furniture may bear natural marks such as knots, minor insect holes, color variations, and slight cracks8 these are not considered quality defects. However, we strive to select premium wood with consistent color tones and grain for each piece.

Solid Wood Furniture Care Guidelines

Surface Cleaning: Due to the nature of solid wood, avoid using damp or rough cloths to prevent surface damage. We recommend using a soft cotton cloth to remove dust, ensuring thorough cleaning in all corners. Wipe gently in the direction of the wood grain. For enhanced care, apply a small amount of furniture wax or walnut oil.
Stain Removal: If stains occur, gently wipe with a wrung-out pure cotton cloth. Avoid using wet mops, alkaline water, soapy water, or other corrosive liquids, as well as gasoline, flammable substances, or high-temperature liquids for cleaning.
Regular Waxing or Oiling: To maintain the luster of solid wood furniture and prevent moisture penetration, waxing or oiling is recommended every six months to a year. Use specialized wood furniture wax or oil and follow the product instructions.

Environmental Temperature Control

Avoid Direct Sunlight: Intense direct sunlight can cause solid wood furniture to fade, leading to paint cracking and aging. Therefore, avoid placing furniture in areas exposed to direct sunlight whenever possible, or use curtains to block sunlight.
Avoid Humid Environments: Do not leave wooden furniture in damp conditions for extended periods, especially during prolonged rainy seasons in summer. Dehumidify the space promptly (via air conditioner's dehumidifying function) and avoid frequent wiping with damp cloths to prevent mold growth.
Maintain Suitable Temperature: Solid wood furniture should not be exposed to high temperatures for long periods, as this may cause cracking, warping, or discoloration. Maintain a stable and appropriate indoor temperature.

Usage Precautions

Handle with Care: When moving or relocating solid wood furniture, handle and move it gently to prevent structural damage or surface scratches from heavy pressure or impact.
Avoid Sharp Object Damage: Refrain from using pointed or hard objects on furniture surfaces to prevent scratches or damage. Avoid cutting or scraping hard objects on solid wood surfaces, which will leave marks that compromise aesthetics.
Prevent Heavy Impacts: Avoid heavy impacts and excessive weight on the furniture to minimize damage. Do not place items exceeding the weight capacity on solid wood furniture to prevent deformation or breakage from excessive stress.
Protect from High-Temperature Items: Overheated items can cause the wood surface finish to warp, discolor, or even damage the wood. Use a heat-resistant pad when placing hot items on the furniture.
Regular Structural Inspection: Regularly inspect the structural integrity of solid wood furniture. If loose screws or components are found, tighten or replace them promptly.

Regarding Color Variations

All product images are professionally photographed and meticulously color-corrected to match actual product hues. However, variations may still occur due to differences in lighting conditions, monitor settings, and individual perception. Additionally, natural wood characteristics may cause color differences, which do not constitute product defects.
Natural Characteristics: Variations in color and grain arise from differences in trees6 growth environments, species, age, growth cycles, and specific growth parts (e.g., roots vs. treetops). For instance, wood from tree roots is typically darker than that from treetops, and heartwood (the central part of the tree) is darker than sapwood (the outer layer near the bark).
Processing Methods: Different cutting techniques (radial vs. tangential) produce distinct grain patterns. After processing, inconsistent grain patterns will inevitably create visual color differences between two pieces of wood with different grain structures.
Paint Absorption: Each tree grows in unique environments, resulting in distinct structural variations that manifest as different hues and patterns. When wood pieces are assembled and painted, variations in paint absorption can cause slight color differences, leading to minor tonal variations.
Paint Material Influence: Subtle color differences may exist between batches of base paint or color paste. Even products from the same brand and model may exhibit color inconsistencies due to variations in raw material sourcing and production processes.
Please do not be overly concerned about minor imperfections, as these are natural characteristics of solid wood furniture8 traces left by nature. If any flaw is excessively large and obviously affects the product6 appearance, please contact customer service for after-sales support.

DE

Pflegehinweise & Verwendungshinweise für Massivholzmöbel

Materialspezifikationen

Aufgrund der nat*rlichen Eigenschaften des Holzwachstums weist jedes St*ck einzigartige Formen auf. Massivholzm+bel k+nnen nat*rliche Merkmale wie 9ste, kleine Insektenl+cher, Farbvariationen und leichte Risse aufweisen 1 diese gelten nicht als Qualit tsm ngel. Dennoch bem*hen wir uns, f*r jedes M+belst*ck hochwertiges Holz mit gleichm 3 igen Farbt+nen und Maserungen auszuw hlen.

Pflegehinweise f ür Massivholzm&bel

Oberfl' chenreinigung: Aufgrund der Natur von Massivholz sollte die Verwendung von feuchten oder rauen T*chern vermieden werden, um Besch d-gungen der Oberfl che zu verhindern. Wir empfehlen, Staub mit einem weichen Baumwolltuch zu entfernen und dabei alle Ecken gr*ndlich zu reinigen. Wischen Sie sanft in Richtung der Holzmaserung. Zur zus tzlichen Pflege k+nnen Sie eine kleine Menge M+belwachs oder Walnuss+l auftragen.
Fleckenentfernung: Bei Verschmutzungen sollten Sie diese vorsichtig mit einem ausgewrungenen Reinigungstuch aus reiner Baumwolle abwischen. Vermeiden Sie die Verwendung von nassen Moppen, alkalischem Wasser, Seifenwasser oder anderen tzenden Fl*ssigkeiten sowie von Benzin, entz*ndlichen Stoffen oder Hochtemperaturfl*ssigkeiten zur Reinigung.
Regelm'(iges Wachsen oder) len: Um den Glanz von Massivholzm+beln zu erhalten und das Eindringen von Feuchtigkeit zu verhindern, wird empfohlen, die M+bel alle sechs Monate bis ein Jahr zu wachsen oder zu +len. Verwenden Sie spezielles M+belwachs oder -+l f*r Holz und befolgen Sie die Produktanweisungen.

Umgebungstemperatur-Regulierung

Vermeidung von direktem Sonnenlicht: Intensive direkte Sonneneinstrahlung kann bei Massivholzm+beln zu Ausbleichen, Lackrissen und Alterung f*hren. Vermeiden Sie daher nach M+glichkeit die Platzierung von M+beln in direkt sonnenexponierten Bereichen oder verwenden Sie Vorh nge, um das Sonnenlicht abzuschirmen.
Vermeidung von feuchten Umgebungen: Holzm+bel sollten nicht *ber l ngere Zeit in feuchten Umgebungen verbleiben, insbesondere w hrend anhaltender Regenperioden im Sommer. Entfeuchten Sie den Raum umgehend (z.B. durch die Entfeuchtungsfunktion der Klimaanlage) und vermeiden Sie h ufiges Wischen mit feuchten T*chern, um Schimmelbildung vorzubeugen.
Beibehaltung einer geeigneten Temperatur: Massivholzm+bel sollten nicht *ber l ngere Zeit hohen Temperaturen ausgesetzt werden, da dies zu Rissen, Verformungen oder Verf rbungen f*hren kann. Halten Sie eine stabile und angemessene Raumtemperatur aufrecht.

Verwendungshinweise

Sorgf' ltige Handhabung: Beim Bewegen oder Umsetzen von Massivholzm+beln sollten diese behutsam behandelt und transportiert werden, um strukturelle Sch den oder Oberfl chenkratzer durch starken Druck oder St+3e zu vermeiden.
Vermeidung von Besch digungen durch scharfe Gegenst nde: Vermeiden Sie die Verwendung von spitzen oder harten Gegenst nden auf M+beloberfl chen, um Kratzer oder Besch digungen zu verhindern. Vermeiden Sie das Schneiden oder Kratzen harter Gegenst nde auf Massivholzoberfl chen, da dies Spuren hinterl sst, die die 9sthetik beeintr chtigen.
Verhinderung starker St&(e: Vermeiden Sie starke St+3e und *berm 3 ige Belastung der M+bel, um Besch digungen zu minimieren. Platzieren Sie keine Gegenst nde, die die Gewichtskapazit t *berschreiten, auf Massivholzm+beln, um Verformungen oder Br*che durch *berm 3 ige Belastung zu vermeiden.
Schutz vor Hochtemperaturgegenst' nden: 2berhitzte Gegenst nde k+nnen die Holzoberfl chenbeschichtung zum Verziehen, Verf rben oder sogar zur Besch digung des Holzes f*hren. Verwenden Sie eine hitzebest ndige Unterlage, wenn hei3e Gegenst nde auf den M+beln platziert werden.
Regelm'(ige strukturelle * berpr fung: 2berpr*fen Sie regelm 3 ig die strukturelle Integrit t von Massivholzm+beln. Wenn lockere Schrauben oder Komponenten festgestellt werden, ziehen Sie diese nach oder ersetzen Sie sie umgehend.

Hinweise zu Farbvariationen

Alle Produktbilder werden professionell fotografiert und sorgf ltig farbkorrigiert, um den tats chlichen Produktfarbton zu treffen. Dennoch k+nnen aufgrund von Unterschieden in den Lichtverh ltnissen, den Monitoreinstellungen und der individuellen Wahrnehmung Abweichungen auftreten.
Zus tzlich k+nnen nat*rliche Holzeigenschaften zu Farbunterschieden f*hren, die keine Produktm ngel darstellen.
Nat rliche Eigenschaften: Variationen in Farbe und Maserung ergeben sich aus Unterschieden in den Wachstumsumgebungen, Arten, Alter, Wachstumszyklen und spezifischen Wachstumsteilen (z.B. Wurzeln vs. Wipfel) der B ume. Zum Beispiel ist Holz von Baumwurzeln typischerweise dunkler als das von Wipfeln, und Kernholz (der zentrale Teil des Baumes) ist dunkler als Splintholz (die u3ere Schicht nahe der Rinde).
Verarbeitungsmethoden: Unterschiedliche Schneidetechniken (radial vs. tangential) erzeugen unterschiedliche Maserungsmuster. Nach der Verarbeitung f*hren ungleichm 3 ige Maserungsmuster zwangsl ufig zu visuellen Farbunterschieden zwischen zwei Holzst*cken mit unterschiedlichen Maserungsstrukturen.
Farbaufnahme: Jeder Baum w chst in einzigartigen Umgebungen, was zu unterschiedlichen strukturellen Variationen f*hrt, die sich als verschiedene Farbt+ne und Muster manifestieren. Wenn Holzst*cke zusammengebaut und lackiert werden, k+nnen Unterschiede in der Farbaufnahme zu leichten Farbdifferenzen f*hren, die geringe tonale Variationen verursachen.
Einfluss des Lackmaterials: Geringe Farbunterschiede k+nnen zwischen Chargen von Grundlack oder Farbpaste bestehen. Selbst Produkte derselben Marke und desselben Modells k+nnen aufgrund von Variationen in der Beschaffung der Rohmaterialien und den Produktionsprozessen Farbinkonsistenzen aufweisen.
Bitte seien Sie nicht *berm 3 ig besorgt *ber geringf*gige Unvollkommenheiten, da diese nat*rliche Eigenschaften von Massivholzm+beln sind 1 Spuren, die von der Natur hinterlassen wurden. Sollte ein Fehler *berm 3 ig gro3 sein und das Erscheinungsbild des Produkts offensichtlich beeintr chtigen, kontaktieren Sie bitte den Kundendienst f*r After-Sales-Support.

IT

Istruzioni per la cura e note d'uso dei mobili in legno massello

Specifiche del materiale

A causa della natura intrinseca del legno, ogni pezzo presenta forme uniche. I mobili in legno massello possono presentare segni naturali come nodi, piccoli fori di insetti, variazioni di colore e lievi crepe: questi non sono considerati difetti di qualit! . Tuttavia, ci impegniamo a selezionare legno di prima qualit! con tonalit! di colore e venature uniformi per ogni pezzo.

Istruzioni per la cura dei mobili in legno massello

Pulizia delle superfici: Data la natura del legno massello, evitare l'uso di panni umidi o ruvidi per evitare danni alla superficie. Si consiglia di utilizzare un panno di cotone morbido per rimuovere la polvere, garantendo una pulizia accurata in tutti gli angoli. Strofinare delicatamente nella direzione delle venature del legno. Per una maggiore cura, applicare una piccola quantit! di cera per mobili o olio di noce.
Rimozione delle macchie: In caso di macchie, pulire delicatamente con un panno di puro cotone strizzato. Evitare l'uso di mocio bagnato, acqua alcalina, acqua saponata o altri liquidi corrosivi, nonch" benzina, sostanze infiammabili o liquidi ad alta temperatura per la pulizia. Ceratura o oliatura regolare: per mantenere la lucentezza dei mobili in legno massello e prevenire la penetrazione dell'umidit! , si consiglia di cerare o oliare ogni sei mesi o un anno. Utilizzare cera o olio specifici per mobili in legno e seguire le istruzioni del prodotto.

Controllo della temperatura ambientale

Evitare la luce solare diretta: l'intensa luce solare diretta pu- causare lo scolorimento dei mobili in legno massello, causando crepe e invecchiamento della vernice. Pertanto, evitare di posizionare i mobili in aree esposte alla luce solare diretta, se possibile, oppure utilizzare tende per bloccare la luce solare.
Evitare ambienti umidi: non lasciare i mobili in legno in condizioni di umidit! per periodi prolungati, soprattutto durante le stagioni estive con piogge prolungate. Deumidificare tempestivamente l'ambiente (tramite la funzione deumidificante del condizionatore) ed evitare di pulirli frequentemente con panni umidi per prevenire la formazione di muffe.
Mantenere una temperatura adeguata: i mobili in legno massello non devono essere esposti a temperature elevate per lunghi periodi, poich" ci-potrebbe causare crepe, deformazioni o scolorimento. Mantenere una temperatura interna stabile e adeguata.

Precauzioni d'uso

Maneggiare con cura: quando si spostano o si riposizionano mobili in legno massello, maneggiarli e spostarli con delicatezza per evitare danni strutturali o graffi superficiali dovuti a forti pressioni o urti.
Evitare danni da oggetti appuntiti: evitare di utilizzare oggetti appuntiti o duri sulle superfici dei mobili per evitare graffi o danni. Evitare di tagliare o raschiare oggetti duri sulle superfici in legno massello, che lasceranno segni che ne comprometteranno l'estetica.
Evitare urti violenti: evitare urti violenti e pesi eccessivi sui mobili per ridurre al minimo i danni. Non posizionare oggetti che superino la capacit! di peso sui mobili in legno massello per evitare deformazioni o rotture dovute a sollecitazioni eccessive.
Proteggere da oggetti ad alte temperature: oggetti surriscaldati possono deformare, scolorire o persino danneggiare la finitura superficiale del legno. Utilizzare un cuscinetto resistente al calore quando si posizionano oggetti caldi sui mobili.
Ispezione strutturale regolare: ispezionare regolarmente l'integrit! strutturale dei mobili in legno massello. Se si riscontrano viti o componenti allentati, serrarli o sostituirli tempestivamente.

Informazioni sulle variazioni di colore

Tutte le immagini dei prodotti sono fotografate professionalmente e meticolosamente corrette nei colori per riprodurre le tonalit! reali del prodotto. Tuttavia, potrebbero verificarsi variazioni dovute a diverse condizioni di illuminazione, impostazioni del monitor e percezione individuale. Inoltre, le caratteristiche naturali del legno possono causare differenze di colore, che non costituiscono difetti del prodotto.
Caratteristiche naturali: Le variazioni di colore e venature derivano da differenze negli ambienti di crescita degli alberi, nella specie, nell'et! , nei cicli di crescita e in specifiche parti della crescita (ad esempio, radici rispetto alle cime degli alberi). Ad esempio, il legno proveniente dalle radici degli alberi #in genere pi: scuro di quello proveniente dalle cime degli alberi, e il durame (la parte centrale dell'albero) #pi: scuro dell'alburno (lo strato esterno vicino alla corteccia).
Metodi di lavorazione: Diverse tecniche di taglio (radiale rispetto a tangenziale) producono venature distinte. Dopo la lavorazione, venature non uniformi creeranno inevitabilmente differenze visive di colore tra due pezzi di legno con venature diverse.
Assorbimento della vernice: Ogni albero cresce in ambienti unici, con conseguenti variazioni strutturali distinte che si manifestano come tonalit! e motivi diversi. Quando i pezzi di legno vengono assemblati e verniciati, le variazioni nell'assorbimento della vernice possono causare lievi differenze di colore, con conseguenti lievi variazioni tonali.
Influenza del materiale della vernice: Possono esserci lievi differenze di colore tra lotti di vernice di base o pasta colorante. Anche prodotti della stessa marca e modello possono presentare incongruenze di colore dovute a variazioni nell'approvvigionamento delle materie prime e nei processi di produzione. Si prega di non preoccuparsi eccessivamente per le piccole imperfezioni, poich" si tratta di caratteristiche naturali dei mobili in legno massello: tracce lasciate dalla natura. Se un difetto #eccessivamente grande e compromette chiaramente l'aspetto del prodotto, si prega di contattare il servizio clienti per l'assistenza post-vendita.

FR

Conseils d'entretien et d'utilisation des meubles en bois massif

Caract! ristiques des mat! riaux

En raison de la croissance naturelle du bois, chaque meuble pr " sente des formes uniques. Les meubles en bois massif peuvent pr " senter des marques naturelles telles que des n= uds, de petits trous d'insectes, des variations de couleur et de l " g#res fissures ; celles-ci ne sont pas consid" r" es comme des d" fauts de qualit" . Cependant, nous nous effor>ons de s" lectionner du bois de premi#re qualit" , aux teintes et au grain uniformes, pour chaque meuble.

Conseils d'entretien des meubles en bois massif

Nettoyage de surface : En raison de la nature du bois massif, " vitez d'utiliser des chiffons humides ou rugueux pour " viter d'endommager la surface. Nous recommandons d'utiliser un chiffon doux en coton pour d " poussi" rer et nettoyer soigneusement tous les recoins. Essuyez d " licatement dans le sens du grain du bois. Pour un entretien optimal, appliquez une petite quantit " de cire pour meubles ou d'huile de noix.

" limination des taches : En cas de taches, essuyez d " licatement avec un chiffon en coton pur essor " . ?vitez d'utiliser des serpilli#res humides, de l'eau alcaline, de l'eau savonneuse ou d'autres liquides corrosifs, ainsi que de l'essence, des substances inflammables ou des liquides ! haute temp" rature pour le nettoyage.

Cirage ou huilage r! gulier : Pour pr" server l6'clat des meubles en bois massif et pr" venir la p" n" tration de l6humidit" , il est recommand" de les cirer ou de les huiler tous les six mois ! un an. Utilisez une cire ou une huile sp " ciale pour meubles en bois et suivez les instructions du produit.

Contr, le de la temp! rature ambiante

" vitez l-exposition directe au soleil : Un ensoleillement direct et intense peut d " colorer les meubles en bois massif, provoquant ainsi des fissures et un vieillissement de la peinture. Par cons" quent, " vitez autant que possible de placer les meubles dans des endroits expos " s directement au soleil, ou utilisez des rideaux pour les bloquer.

" vitez les environnements humides : Ne laissez pas les meubles en bois dans des conditions humides pendant de longues p " riodes, surtout pendant les longues p" riodes de pluie en " t" . D" shumidifiez rapidement la pi#ce (via la fonction d" shumidification du climatiseur) et " vitez de les essuyer fr" quemment avec des chiffons humides pour " viter la formation de moisissures.

Maintenez une temp! rature ad! quate : Les meubles en bois massif ne doivent pas , tre expos" s ! des temp" ratures " lev" es pendant de longues p" riodes, car cela pourrait provoquer des fissures, des d " formations ou une d" coloration. Maintenez une temp" rature int" rieure stable et appropri" e.

Pr! cautions d'utilisation

Manipulation avec pr! caution : Lors du d" placement ou du d" placement de meubles en bois massif, manipulez-les avec pr" caution afin d'" viter tout dommage structurel ou toute rayure due ! une pression ou un impact important.

?vitez les dommages caus" s par les objets tranchants : ?vitez d'utiliser des objets pointus ou durs sur les surfaces des meubles afin d' " viter les rayures ou les dommages. ?vitez de couper ou de gratter des objets durs sur les surfaces en bois massif, car cela laisserait des marques compromettant l'esth " tique.

Pr! vention des chocs violents : ?vitez les chocs violents et le poids excessif sur les meubles afin de minimiser les dommages. Ne placez pas d'objets d" passant la capacit" de charge sur les meubles en bois massif afin d' " viter toute d" formation ou casse due ! une contrainte excessive.

Protection contre les objets expos " s ! des temp" ratures " lev" es : La surchauffe des objets peut d " former, d" colorer, voire endommager le bois. Utilisez un coussin r" sistant ! la chaleur lorsque vous placez des objets chauds sur les meubles.

Inspection structurelle r! guli- re : Inspectez r" guli#rement l'int" grit" structurelle des meubles en bois massif. Si des vis ou des composants sont desserr" s, resserrez-les ou remplacez-les rapidement.

Concernant les variations de couleur

Toutes les images des produits sont photographi " es par des professionnels et les couleurs sont m " ticuleusement corrig" es pour correspondre aux teintes r" elles. Cependant, des variations peuvent survenir en raison des diff " rences de conditions d'" clairage, de r" glages d'" cran et de perception individuelle. De plus, les caract" ristiques naturelles du bois peuvent entra;ner des diff" rences de couleur, qui ne constituent pas un d " faut du produit.

Caract! ristiques naturelles : Les variations de couleur et de grain r " sultent des diff " rences d'environnement de croissance, d'esp#ce, d'<ge, de cycle de croissance et de parties sp" cifiques de l'arbre (par exemple, racines et cimes). Par exemple, le bois des racines est g " n" ralement plus fonc" que celui de la cime, et le bois de c= ur (la partie centrale de l'arbre) est plus fonc" que l'aubier (la couche externe pr#s de l'" corce).

M! thodes de transformation : Diff" rentes techniques de coupe (radiale ou tangentielle) produisent des motifs de grain distincts. Apr #s transformation, des motifs de grain irr" guliers cr" eront in" vitablement des diff" rences de couleur visuelles entre deux pi#ces de bois pr" sentant des structures de grain diff" rentes.

Absorption de la peinture : Chaque arbre pousse dans un environnement unique, ce qui entra ;ne des variations structurelles distinctes qui se manifestent par des teintes et des motifs diff " rents. Lorsque les pi#ces de bois sont assembl" es et peintes, les variations d'absorption de la peinture peuvent entra ;ner de l" g#res diff" rences de couleur, entra;nant des variations de tonalit" mineures.

Influence du mat! riau de peinture : De l" g#res diff" rences de couleur peuvent exister entre les lots de peinture de base ou de p <te colorante. M, me des produits d'une m, me marque et d'un m, me mod#le peuvent pr" senter des variations de couleur dues aux variations d'approvisionnement en mati #res premi#res et de proc" d" s de production.

Ne vous inqui" tez pas outre mesure des imperfections mineures, car elles sont des caract " ristiques naturelles des meubles en bois massif : des traces laiss" es par la nature. Si un d" faut est trop important et affecte visiblement l'apparence du produit, veuillez contacter le service client pour obtenir une assistance apr#s-vente.

ES

Gu.a de cuidado de muebles de madera maciza

Especificaciones del Material

Las caracter'sticas naturales de la madera, incluyendo nudos naturales, peque&os agujeros de insectos, variaciones en el color natural de la madera y peque&as grietas, no constituyen defectos de calidad.Debido a la naturaleza inherente del crecimiento de la madera, cada pieza presenta formas %nicas. Los muebles de madera pueden tener marcas naturales como nudos, peque&os agujeros de insectos, variaciones de color y peque&as grietas. Sin embargo, nos esforzamos por seleccionar madera premium con tonos de color y veteado consistentes para cada pieza.

Pautas de Cuidado de Muebles de Madera Maciza

Limpieza de la Superficie: Debido a la naturaleza de la madera maciza, evite usar pa&os h%medos o (speros para prevenir da&os en la superficie. Recomedamos usar un pa&o de algod$n suave para eliminar el polvo, asegur(ndose de limpiar a fondo todos los rincones. Limpie suavemente en la direcci$n del veteado de la madera. Para un cuidado mejorado, aplique una peque&a cantidad de cera para muebles o aceite de nuez.
Eliminaci#n de Manchas: Si aparecen manchas, limpie suavemente con un pa&o de algod$n bien escurrido. Evite usar mop h%medo, agua alcalina, agua jabonosa u otros l'quidos corrosivos, as' como gasolina, sustancias inflamables o l'quidos a alta temperatura para la limpieza.
Encerado o Aceitado Regular: Para mantener el brillo de los muebles de madera maciza y prevenir la penetraci$n de humedad, se recomienda encerar o aceitar cada seis meses hasta un a&o. Use cera o aceite especializado para muebles de madera y siga las instrucciones del producto.

Control de la Temperatura Ambiental

Evitar la Luz Solar Directa: La intensa luz solar directa puede hacer que los muebles de madera maciza se desvanezcan, provocando agrietamiento y envejecimiento de la pintura. Por lo tanto, evite colocar los muebles en (reas expuestas a la luz solar directa siempre que sea posible, o use cortinas para bloquear la luz solar.
Evitar Entornos H0medos: No deje los muebles de madera en condiciones h%medas durante per'odos prolongados, especialmente durante las prolongadas temporadas de lluvia en verano. Deshumedifique el espacio r(pidamente (a trav" s de la funci$n deshumidificadora del aire acondicionado) y evite limpiar con frecuencia con pa&os h%medos para prevenir el crecimiento de moho.
Mantener una Temperatura Adecuada: Los muebles de madera maciza no deben exponerse a altas temperaturas durante per'odos prolongados, ya que esto puede causar agrietamiento, deformaci$n o decoloraci$n. Mantenga una temperatura interior estable y adecuada.

Precauciones de Uso

Manejar con Cuidado: Al mover o trasladar muebles de madera maciza, mu" valos con suavidad para prevenir da&os estructurales o ara&azos en la superficie por presi$n o impacto excesivos.
Evitar Da/ os por Objetos Afilados: Abst" ngase de usar objetos puntiagudos o duros en las superficies de los muebles para prevenir ara &azos o da&os. Evite cortar o rasgar objetos duros en las superficies de madera maciza, ya que dejar(n marcas que comprometer(n la est" tica.
Prevenir Impactos Fuertes: Evite impactos fuertes y exceso de peso en los muebles para minimizar los da &os. No coloque art'culos que excedan la capacidad de peso en los muebles de madera maciza para prevenir la deformaci$n o rotura por estr" s excesivo.
Proteger de Art.culos a Alta Temperatura: Los art'culos sobrecalentados pueden hacer que el acabado de la superficie de la madera se deforme, se decolor" o incluso da&e la madera. Use una almohadilla resistente al calor al colocar art'culos calientes en los muebles.
Inspecci#n Estructural Regular: Inspeccione regularmente la integridad estructural de los muebles de madera maciza. Si se encuentran tornillos o componentes flojos, apri" telos o reemplacelos r(pidamente.

Con respecto a las Variaciones de Color

Todas las im(genes de los productos se fotograf 'an profesionalmente y se corrigen meticulosamente el color para que coincidan con los tonos reales de los productos. Sin embargo, a%n pueden ocurrir variaciones debido a las diferencias en las condiciones de iluminaci$n, la configuraci$n de la pantalla y la percepci$n individual. Adem(s, las caracter'sticas naturales de la madera pueden causar diferencias de color, lo que no constituye defectos del producto.

Caracter.sticas Naturales: Las variaciones en el color y el veteado surgen de las diferencias en los entornos de crecimiento de los (rboles, las especies, la edad, los ciclos de crecimiento y las partes espec'ficas de crecimiento (por ejemplo, ra'ces frente a copas). Por ejemplo, la madera de las ra'ces de los (rboles suele ser m(s oscura que la de las copas, y la madera dura (la parte central del (rbol) es m(s oscura que la madera blanda (la capa exterior cerca de la corteza).
M! todos de Procesamiento: Diferentes t" cnicas de corte (radial frente a tangencial) producen distintos patrones de veteado. Despu " s del procesamiento, los patrones de veteado inconsistentes inevitablemente crear (n diferencias de color visuales entre dos piezas de madera con estructuras de veteado diferentes.
Absorci#n de Pintura: Cada (rbol crece en entornos %nicos, lo que resulta en distintas variaciones estructurales que se manifiestan como diferentes tonos y patrones. Cuando las piezas de madera se ensamblan y se pintan, las variaciones en la absorci $n de la pintura pueden causar peque&as diferencias de color, lo que conduce a peque&as variaciones tonales.
Por favor, no preoc%pese demasiado por las peque&as imperfecciones, ya que son caracter'sticas naturales de los muebles de madera maciza: huellas dejadas por la naturaleza. Si alguna fisura es excesivamente grande y afecta obviamente la apariencia del producto, p $ngase en contacto con el servicio al cliente para obtener soporte postventa.

JP

無垢材家具の手入れガイドラインと使用上の注意

材質仕様

木材の成長特性上、一枚板ごとに独特の形態が現れます。家具には節、小さな虫穴、色むら、細かいひび割れなどの自然痕が生じることがあります。当社では色調と木目が均一な高級木材を厳選して使用しております。

無垢材家具のお手入れガイドライン

表面清掃: 無垢材の特性上、湿った布や粗糙な布の使用は表面損傷の原因となります。柔らかい綿布で埃を払い、隅々まで丁寧に清掃してください。木目方向に沿って優しく拭き取り、より丁寧なメンテナンスには少量の家具用ワックスやクルミ油の塗布をお勧めします。
汚れ除去: 汚れが生じた場合は、しっかり絞った純綿布で優しく拭き取ってください。モップ、アルカリ性水、石鹸水その他腐食性液体、あるいはガソリン、可燃物、高温液体での清掃は避けてください。
定期ワックス/オイル塗布: 無垢材家具の光沢保持と湿気防止のため、半年から1年に1回のワックスまたはオイル塗布をお勧めします。専用の木製家具用ワックスまたはオイルを使用し、製品説明書に従って施工してください。

環境温度管理

直射日光回避: 強い直射日光は無垢材家具の褪色、塗装のひび割れや劣化を引き起こします。可能な限り直射日光が当たる場所への設置を避け、カーテンで遮光してください。
多湿環境回避: 長時間の湿気の多い環境、特に夏場の長雨期には注意が必要です。エアコンの除湿機能などで速やかに除湿し、湿った布での頻繁な拭き取りはカビの原因となるため避けてください。
適温維持: 無垢材家具を長時間高温にさらすと、割れや反り、変色の原因となります。安定した適切な室内温度を維持してください。

使用上の注意

取扱い: 移動時は優しく扱い、衝撃や過重な圧力を避けてください。
先端物禁止: 先の尖った物や硬い物で表面を傷つけないようご注意ください。
衝撃防止: 強い衝撃や過重な負荷は変形や破損の原因となります。
高温防止: 高温物品の設置には必ず耐熱マットをご使用ください。
定期点検: ネジの緩みや部品の異常を発見したら、速やかに交換または補修してください。

色合いの差異について

全ての製品画像はプロの撮影と入念な色調整を経て実際の製品色に合わせておりますが、照明条件、モニター設定、個人の知覚差異により見え方が異なる場合があります。加えて木材の自然特性により色合いの差異が生じることがありますが、これは製品欠陥ではございません。
自然特性: 色合いや木目の差異は、樹木の生育環境、樹種、樹齢、成長周期、及び部位（根元と樹梢など）の違いにより生じます。例として根元部分の木材は樹梢部より色が濃く、心材（樹幹中心部）は辺材（樹皮近くの外側部分）より濃色になります。
加工方法: 異なる切削方法（柾目方向と板目方向）により木目パターンが変化します。加工後、木目構造が異なる部材間では視覚的な色合いの差異が生じることをご了承ください。
塗料吸収性: 各木材は独自の環境で成長するため、構造的差異が色合いや模様の違いとして現れます。部材を組み立て塗装する際、塗料の吸収度合いの違いにより微妙な色合いの差異が生じることがあります。
塗料材質の影響: 基材塗料や顔料のバッチ間で微妙な色合いの差異が生じる場合があります。同一ブランド 同一機種の製品でも、原料調達や製造プロセスの差異により色味が一致しないことがございます。
どうか微小な不完美に過度にご懸念なさらないでください。これらは無垢材家具の自然特性ー自然が残した痕跡でございます。ただし明らかに外観に影響する過度の欠陥を発見された場合は、カスタマーサービスまでご連絡ください。