ASSEMBLY INSTRUCTIONS

DJ1347-Q

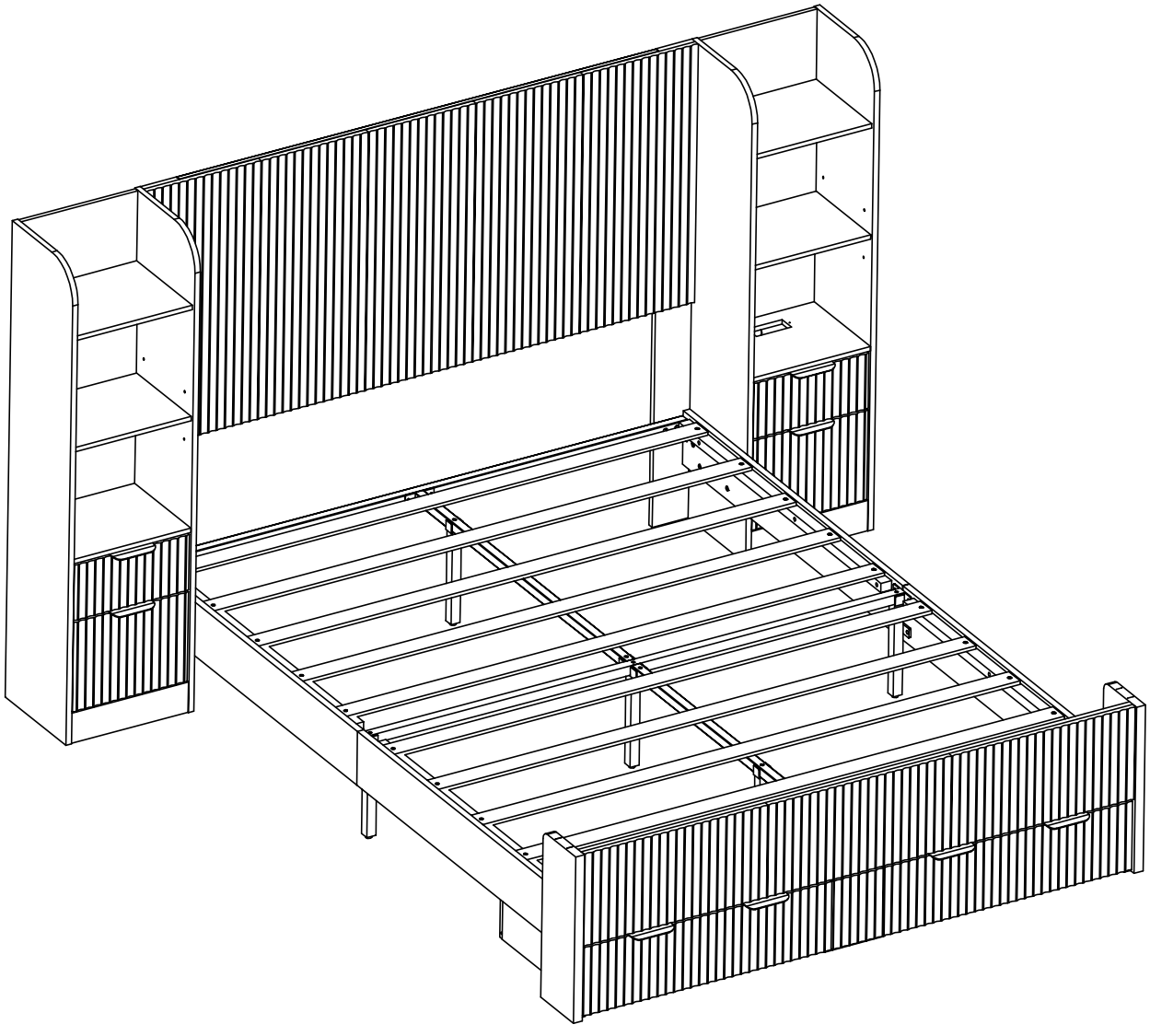

⚠ SAFETY TIPS

Static charge may cause dust on foam-clean with a dry or damp cloth.

Small foam strands may be present-handle gently and dispose of properly.

Do not burn or incinerate. Check local recycling guideline.

⚠ CONSEILS DE SÉCURITÉ

L'électricité statique peut attirer la poussière sur la mousse - nettoyer avec un chiffon sec ou humide.

De petits morceaux de mousse peuvent être présents - manipuler avec précaution et jeter correctement.

Ne pas brûler ni incinérer. Vérifier les directives de recyclage locales.

Have an assembly question or need a replacement part?
Please contact with our customer service.

Vous avez une question sur le montage ou besoin d'une pièce de rechange ?
Veuillez contacter notre service client.

Warnings

Important reminder:

Please sort and check all accessories before assembly.
Place the product on an empty cardboard box or on carpet to prevent scratches.

⚠ Please use proper tools for assembly.Using an electric screwdriver can accelerate the assemoly speed, but please do not overtighten the screws.

⚠ Please follow the assembly steps and do not skip any of them.

⚠ If possible, please find a partner to help you with assembly, which can accelerate assembly.

⚠ Keep all small parts of this product away from children. They may cause serious injury.

⚠ We hope you can retighten the screws 2 weeks after assembly, and check the tightening procedure of the screws every 3 months.

If you meet any difficulty, our friendly customer team are always ready to help you.

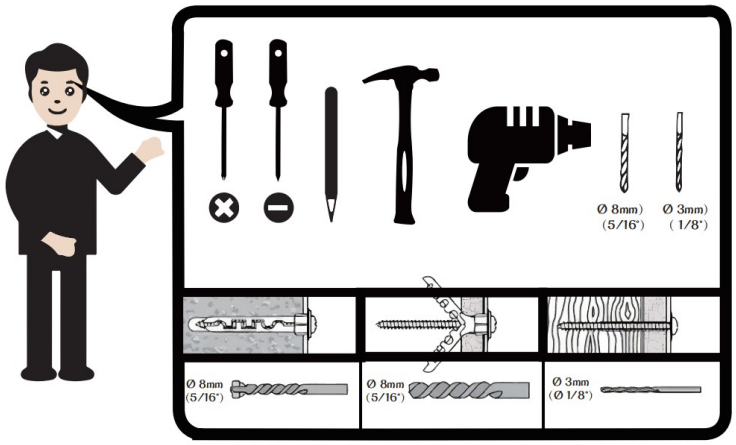



WARNING — Tip-Over / Crush Hazard

Furniture can tip over and cause serious crushing injuries. If an anti-tip kit is provided, install it after assembly and use it as instructed. Do not modify the structure of this product. Use only as intended and ensure all fasteners are fully tightened. The manufacturer is not responsible for damage or injury caused by unauthorized modifications or improper assembly.

Peel off film before use

Avertissements

Rappel important :

Veuillez trier et vérifier tous les accessoires avant le montage. Placez le produit sur un carton vide ou sur une moquette pour éviter les rayures.

⚠ Veuillez utiliser les outils appropriés pour le montage. L'utilisation d'une visseuse électrique peut accélérer le montage, mais veuillez ne pas trop serrer les vis.

⚠ Veuillez suivre les étapes de montage et ne pas en sauter aucune.

⚠ Si possible, veuillez trouver un partenaire pour vous aider lors du montage, ce qui peut accélérer le processus.

⚠ Gardez toutes les petites pièces de ce produit hors de portée des enfants. Elles pourraient causer des blessures graves.

⚠ Nous vous recommandons de revisser les vis 2 semaines après le montage, et de vérifier le serrage des vis tous les 3 mois.

Si vous rencontrez des difficultés, notre aimable équipe du service client est toujours prête à vous aider.

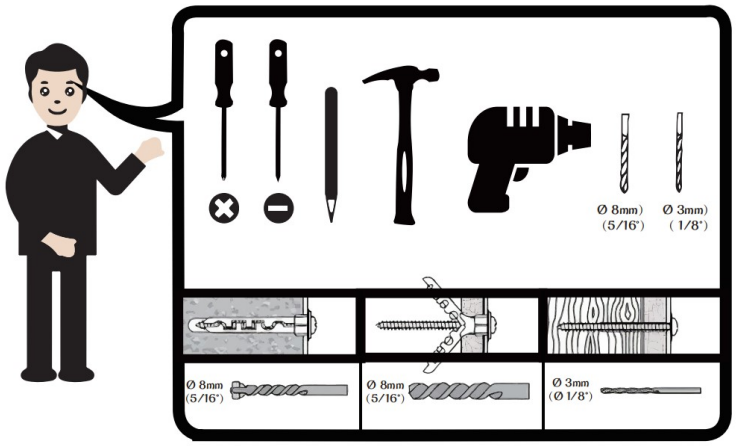



AVERTISSEMENT — Risque de basculement / d'écrasement

Les meubles peuvent basculer et causer des blessures graves par écrasement. Si un kit antirupture est fourni, installez-le après le montage et utilisez-le comme indiqué. Ne modifiez pas la structure de ce produit. Utilisez-le uniquement comme prévu et assurez-vous que toutes les fixations sont complètement serrées. Le fabricant n'est pas responsable des dommages ou blessures causés par des modifications non autorisées ou un montage inapproprié.

Retirer le film avant utilisation.

Explosion Diagram / Diagramme éclaté

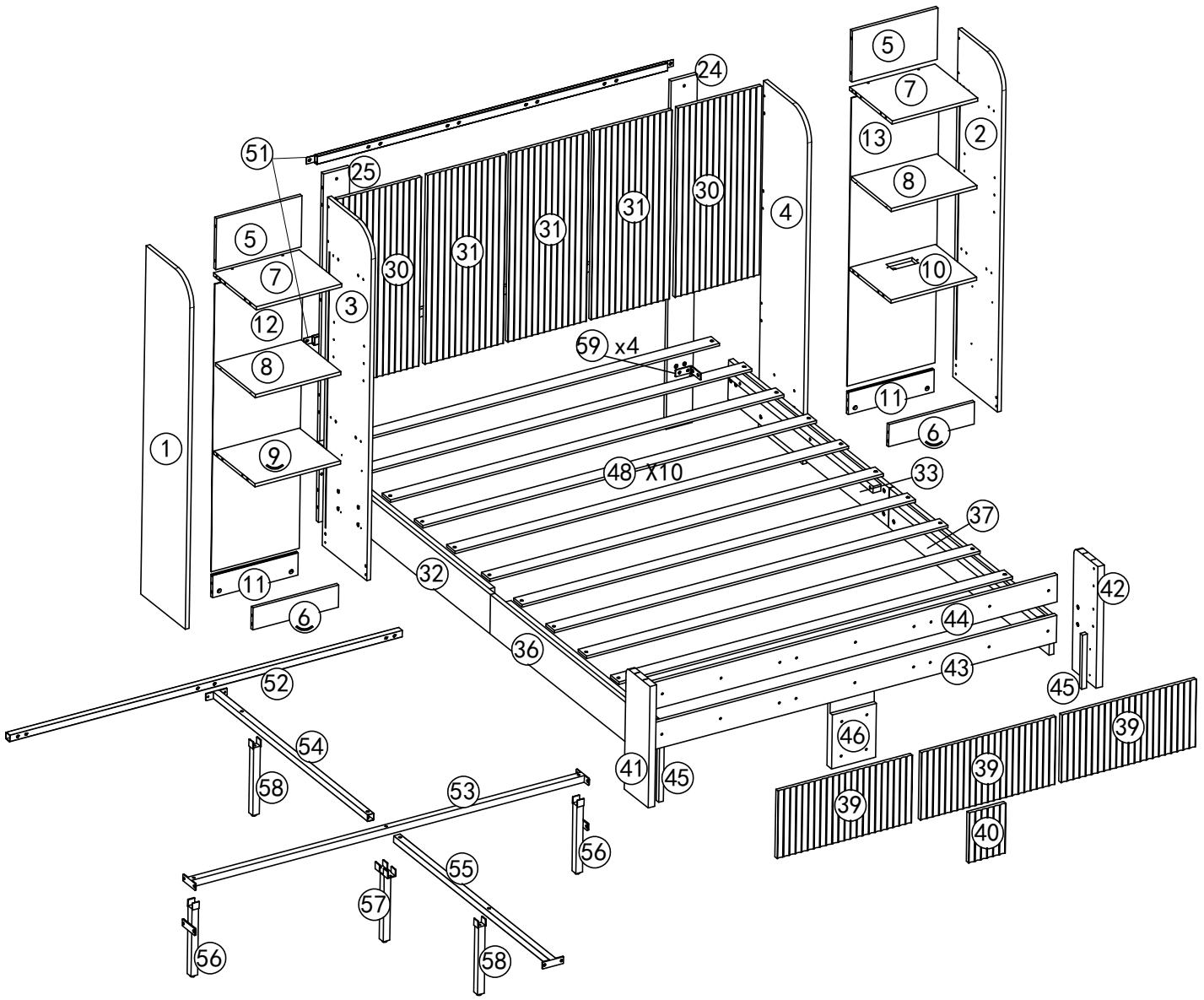

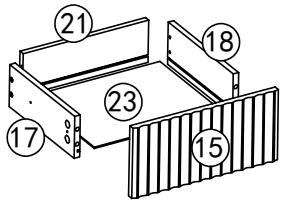

X2

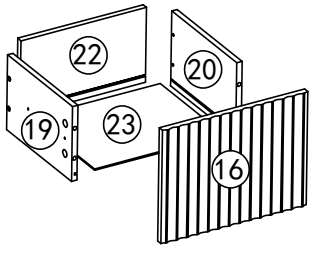

X2

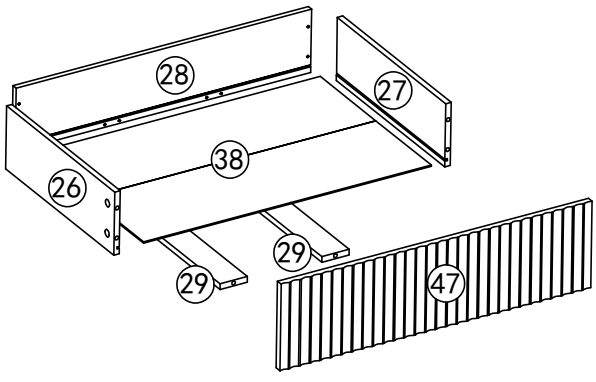

X2

Parts List / Liste des pièces

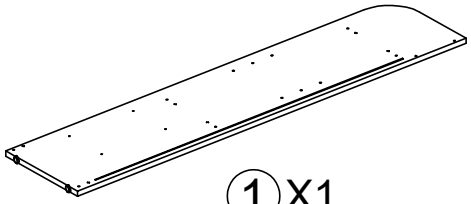

① X1

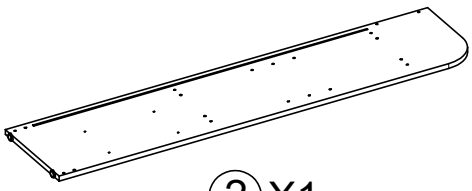

② X1

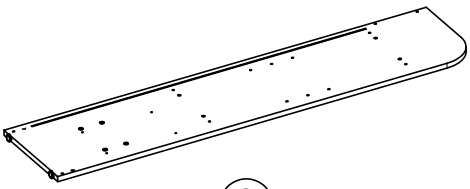

③ X1

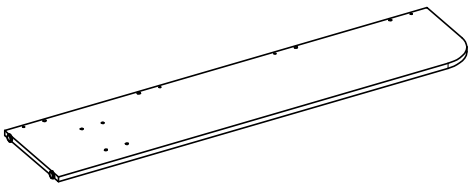

④ X1

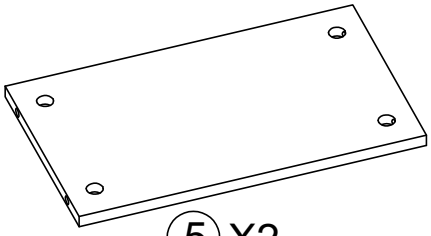

⑤ X2

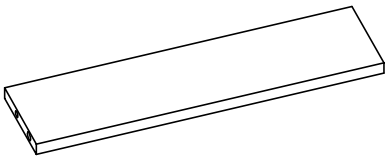

⑥ X2

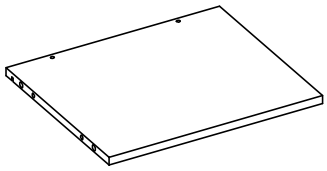

⑦ X2

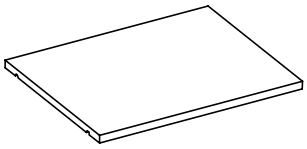

⑧ X2

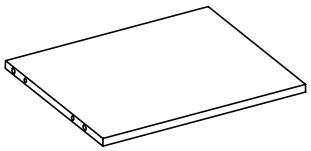

⑨ X1

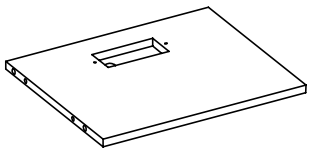

⑩ X1

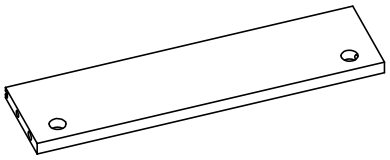

⑪ X2

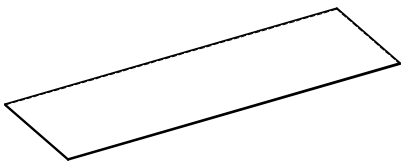

⑫ X1

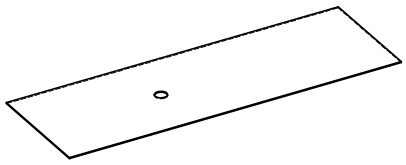

⑬ X1

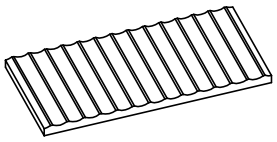

⑮ X2

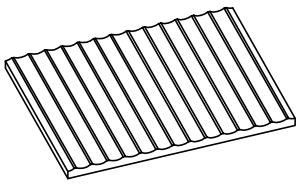

⑯ X2

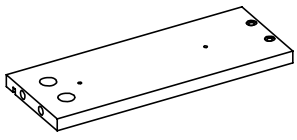

⑰ X2

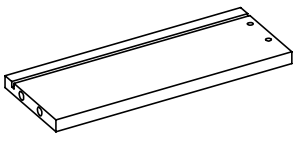

⑱ X2

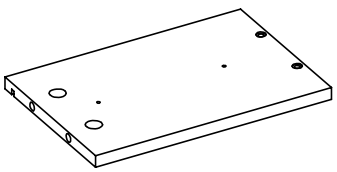

⑲ X2

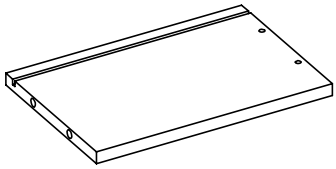

⑳ X2

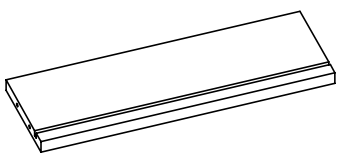

㉑ X2

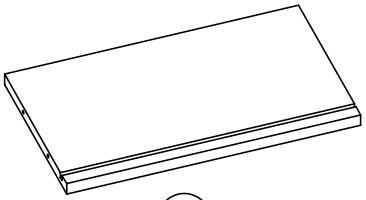

㉒ X2

Parts List / Liste des pièces

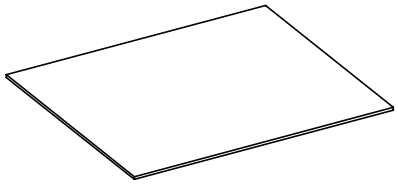

23 X4

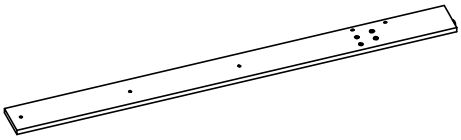

24 X1

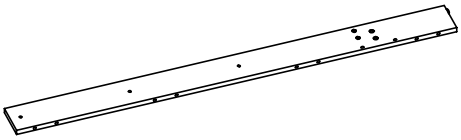

25 X1

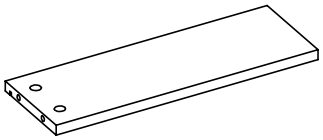

26 X2

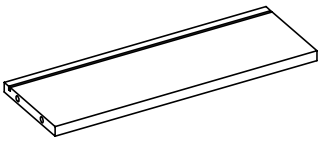

27 X2

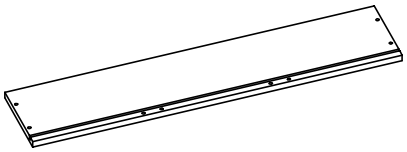

28 X2

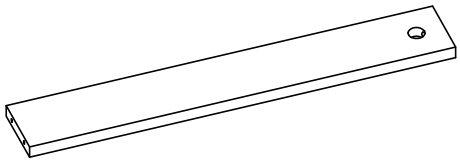

29 X4

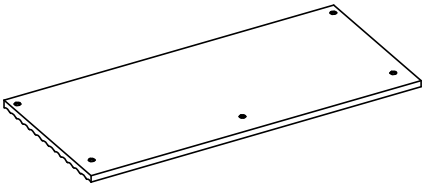

30 X2

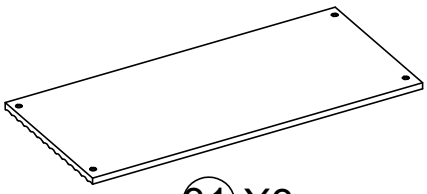

31 X3

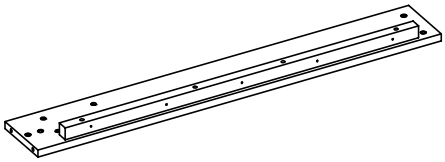

32 X1

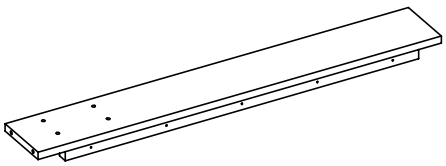

33 X1

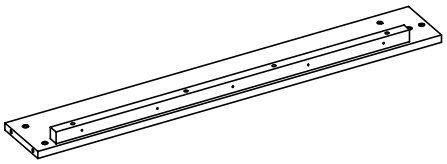

36 X1

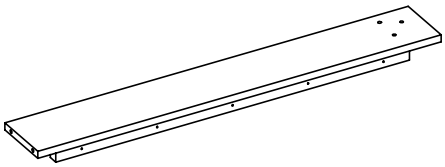

37 X1

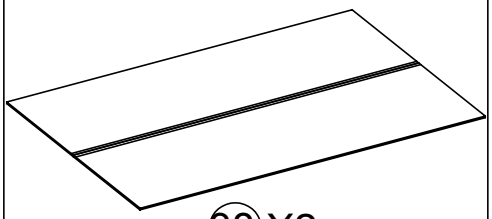

38 X2

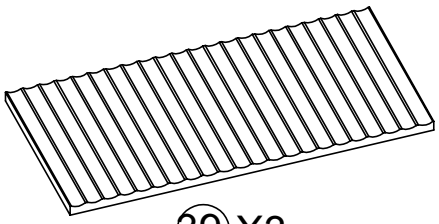

39 X3

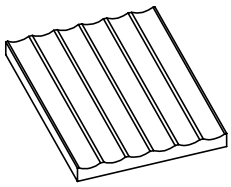

40 X1

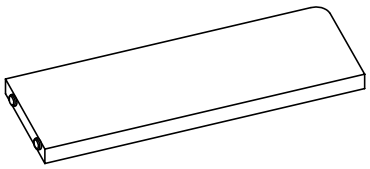

41 X1

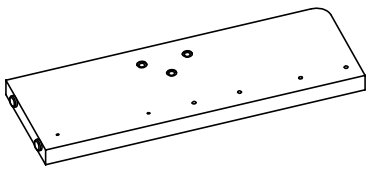

42 X1

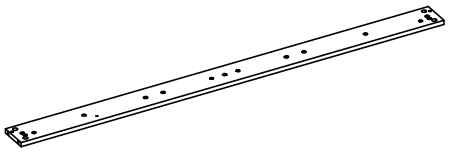

43 X1

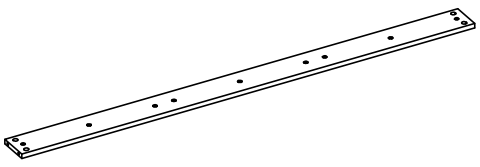

44 X1

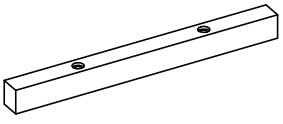

45 X2

Parts List / Liste des pièces

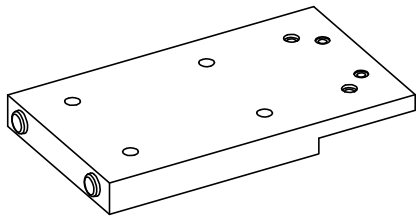 46 X1	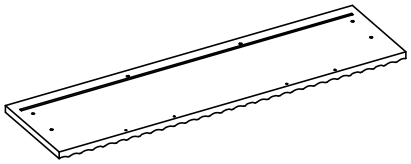 47 X2	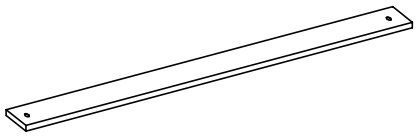 48 X10
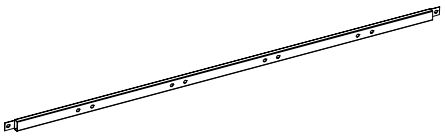 51 X2	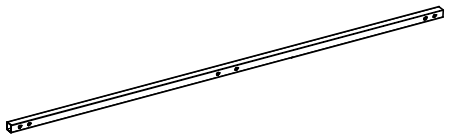 52 X1	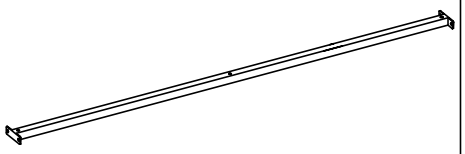 53 X1
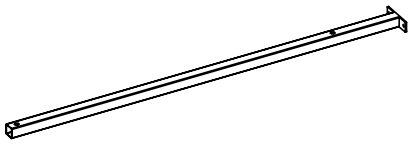 54 X1	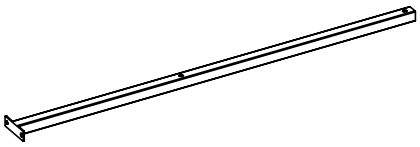 55 X1	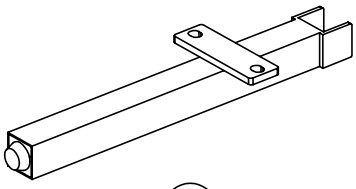 56 X2
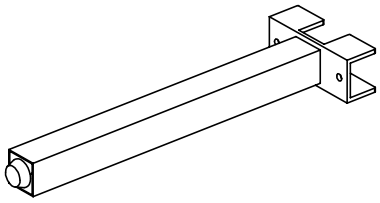 57 X1	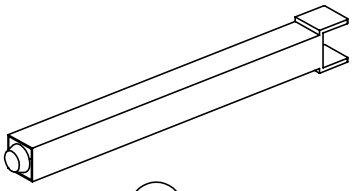 58 X2	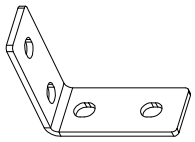 59 X4

Box A Part List / Liste des pièces du carton A

This product is packed in 2 cartons. This is Carton 1. The other parts are in the remaining 1 cartons. Please ensure you have received all 2 cartons before installation.

Ce produit est conditionné en 2 cartons. Celui-ci est le carton n° 1. Les autres pièces se trouvent dans les 1 cartons restants. Veuillez vous assurer d'avoir reçu les 2 cartons avant de procéder à l'installation.

Item no. Article n°	Reference Image Image de référence	Qty. Qté.
①	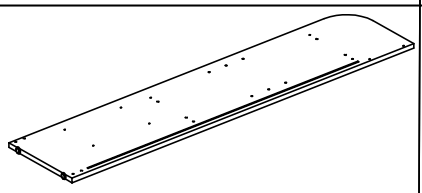	1
③	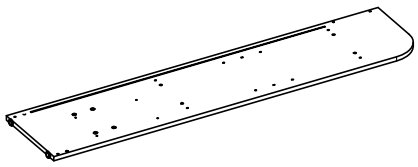	1
⑥	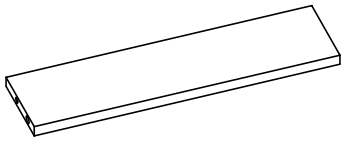	2
⑰	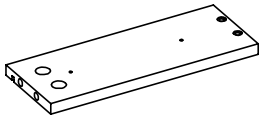	2
㉔	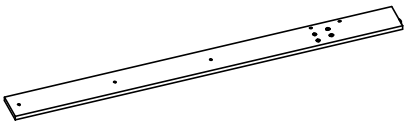	1
㉙	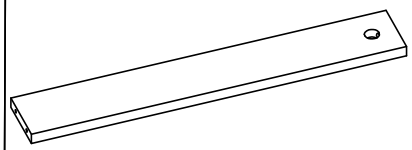	4
㊶	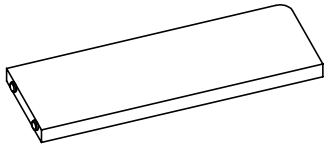	1

Item no. Article n°	Reference Image Image de référence	Qty. Qté.
②	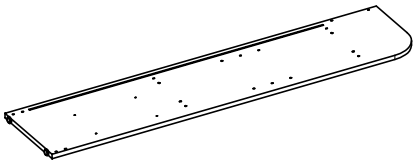	1
④	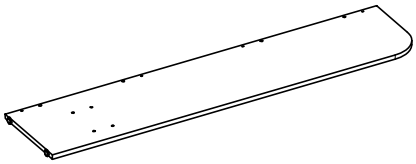	1
⑪	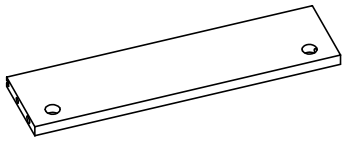	2
⑱	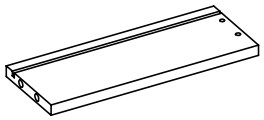	2
㉕	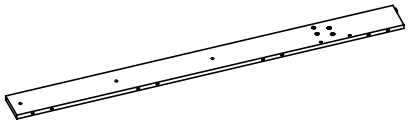	1
㊵	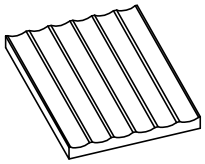	1
㊷	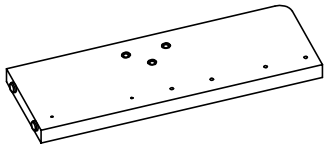	1

Box A Part List / Liste des pièces du carton A

This product is packed in 2 cartons. This is Carton 1. The other parts are in the remaining 1 cartons. Please ensure you have received all 2 cartons before installation.

Ce produit est conditionné en 2 cartons. Celui-ci est le carton n° 1. Les autres pièces se trouvent dans les 1 cartons restants. Veuillez vous assurer d'avoir reçu les 2 cartons avant de procéder à l'installation.

Item no. Article n°	Reference Image Image de référence	Qty. Qté.
㊸	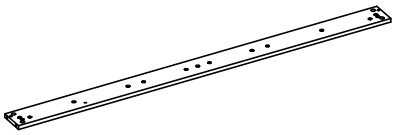	1
㊺	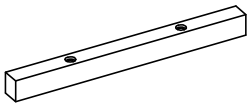	2
㊽	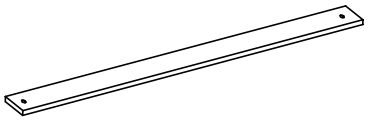	10
㊷	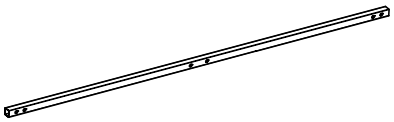	1
㊹		1
㊻	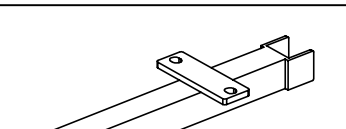	1
㊿	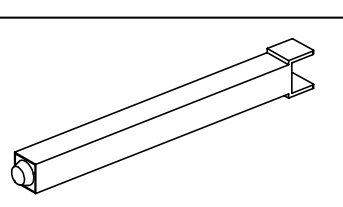	2
㊾		2

Item no. Article n°	Reference Image Image de référence	Qty. Qté.
㊹	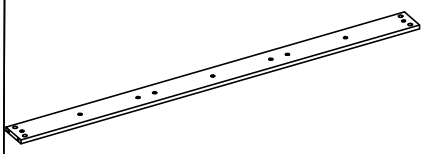	1
㊻	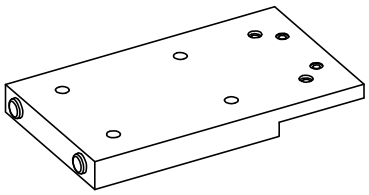	1
㊶	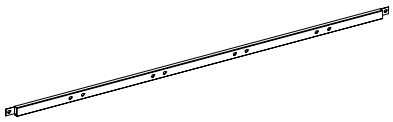	2
㊸	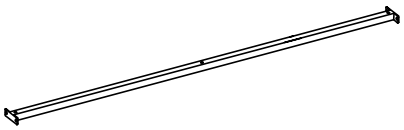	1
㊺	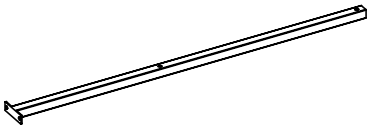	1
㊼	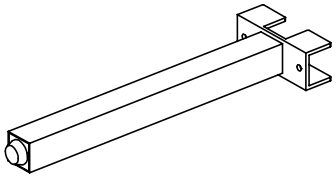	1
㊾	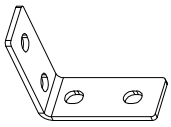	4

Box B Part List / Liste des pièces du carton B

Assembly steps refer to assembly instructions from Box A
Les étapes d'assemblage se réfèrent aux instructions d'assemblage du carton A

This product is packed in 2 cartons. This is Carton 2. The other parts are in the remaining 1 cartons. Please ensure you have received all 2 cartons before installation.

Ce produit est conditionné en 2 cartons. Celui-ci est le carton n° 2. Les autres pièces se trouvent dans les 1 cartons restants. Veuillez vous assurer d'avoir reçu les 2 cartons avant de procéder à l'installation.

Item no. Article n°	Reference Image Image de référence	Qty. Qté.
⑤	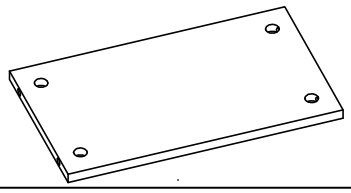	2
⑧	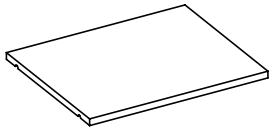	2
⑩	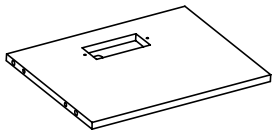	1
⑬	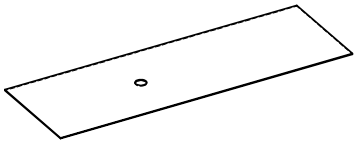	1
⑯	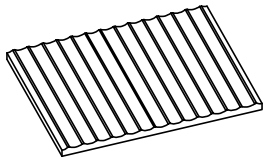	2
⑳	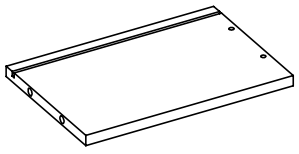	2
㉒	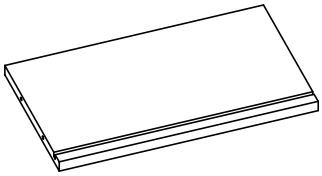	2

Item no. Article n°	Reference Image Image de référence	Qty. Qté.
⑦	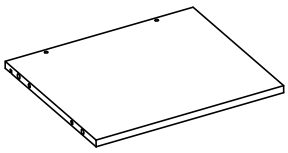	2
⑨	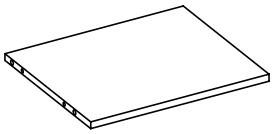	1
⑫	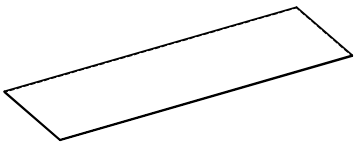	1
⑮	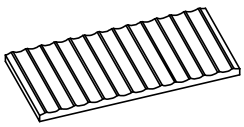	2
⑲	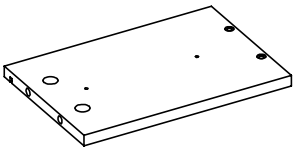	2
㉑	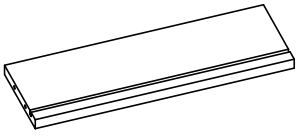	2
㉓	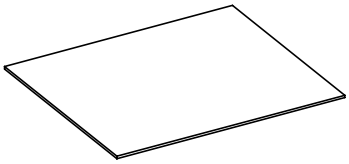	4

Box B Part List / Liste des pièces du carton B

Assembly steps refer to assembly instructions from Box A
Les étapes d'assemblage se réfèrent aux instructions d'assemblage du carton A

This product is packed in 2 cartons. This is Carton 2. The other parts are in the remaining 1 cartons. Please ensure you have received all 2 cartons before installation.

Ce produit est conditionné en 2 cartons. Celui-ci est le carton n° 2. Les autres pièces se trouvent dans les 1 cartons restants. Veuillez vous assurer d'avoir reçu les 2 cartons avant de procéder à l'installation.

Item no. Article n°	Reference Image Image de référence	Qty. Qté.
㉖	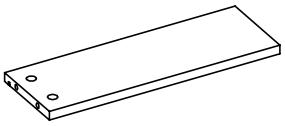	2
㉘	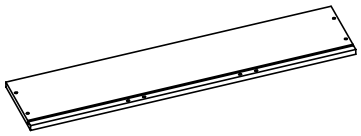	2
㉛	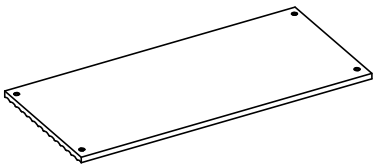	3
㉝	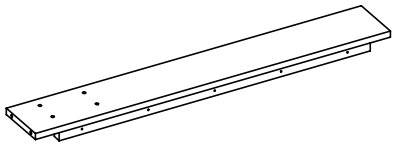	1
㉗	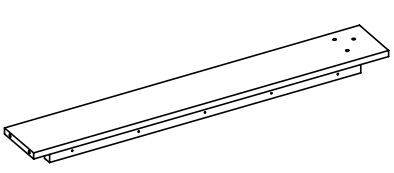	1
㉙	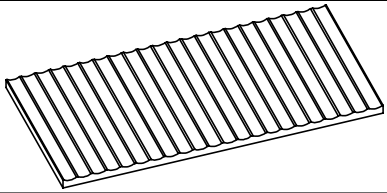	3

Item no. Article n°	Reference Image Image de référence	Qty. Qté.
㉗	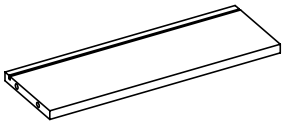	2
㉚	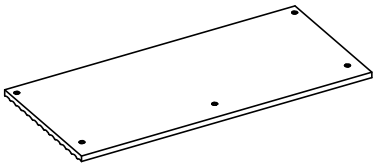	2
㉜	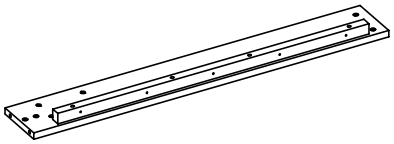	1
㊱	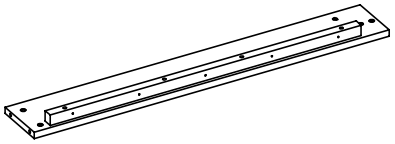	1
㊳	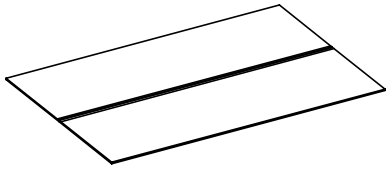	2
㊼	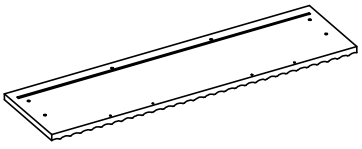	2

Hardware List / Liste du matériel

No. N°	Code code	Diagram diagramme	Description description	Quantity quantité	Spare de rechange
1	**A1**	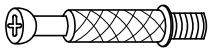		76	7
2	**A2**		Ø15 x 9.5 mm	76	7
3	**B1**	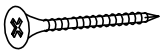	Ø4 x 25 mm	20	2
4	**B2**		Ø4 x 32 mm	40	4
5	**B3**		Ø3.5 x 12 mm	66	6
6	**B4**		Ø3 x 16 mm	12	2
7	**B5**		1/4‘ x 12 mm	22	2
9	**B6**	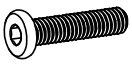	1/4‘ x 22 mm	30	3
10	**B7**		1/4‘ x 25 mm	22	2
11	**B8**	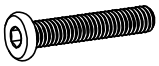	1/4‘ x 28 mm	8	2
12	**B9**	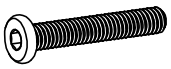	1/4‘ x 35 mm	13	2
13	**B10**	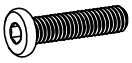	1/4‘ x 15 mm	8	2
14	**C1**		Ø6 x 30 mm	24	2
15	**C2**		Ø8 x 30 mm	18	2
16	**C3**			12	
17	**C4**			8	

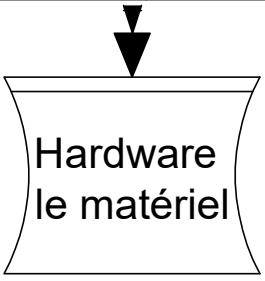

Spare parts are packed together in one package.

Les pièces de rechange sont emballées ensemble dans un seul colis.

THE SPARE BAG INCLUED EXTRA HARDWARE FOR DAMAGED OR MISSING SMALL HARDWARE WHILE YOU ARE ASSEMBLING

Le sac de pièces de rechange contient du matériel supplémentaire pour le petit matériel endommagé ou manquant lors de votre assemblage.

Hardware List / Liste du matériel

No. N°	Code code	Diagram diagramme	Description description	Quantity quantité	Spare de rechange
18	**C5**	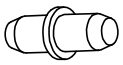	Ø7 x 16 mm	8	2
19	**C6**			8	
20	**C7**		4 mm	1	
21	**C8**			2	
22	**C9**		Ø21 mm	76	7
23	**HG1**	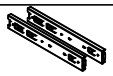	8" Slide Glissière de 8 pouces	4	
24	**PC1**			1	
25	**D**			1	

Spare parts are packed together in one package.

Les pièces de rechange sont emballées ensemble dans un seul colis.

Hardware
le matériel

THE SPARE BAG INCLUED EXTRA HARDWARE FOR DAMAGED OR MISSING SMALL HARDWARE WHILE YOU ARE ASSEMBLING

Le sac de pièces de rechange contient du matériel supplémentaire pour le petit matériel endommagé ou manquant lors de votre assemblage.

Slides Must Be Separated Before Assembly.
After Separated, Set Aside Until Needed for Assembly.

Las diapositivas deben separarse antes del montaje.
Después de la separación, déjelo a un lado hasta que sea necesario.

Les glissières doivent être séparées avant l'assemblage.
Après la séparation, mettez de côté jusqu'au moment de l'assemblage.

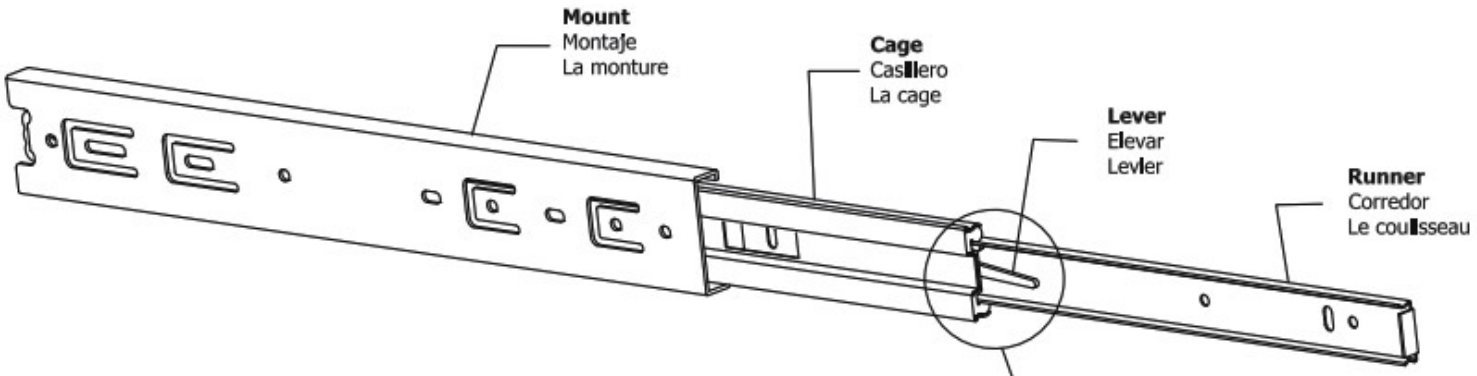

STEP 1: Extend Slide
Extender la diapositiva
Extendre la diapositive

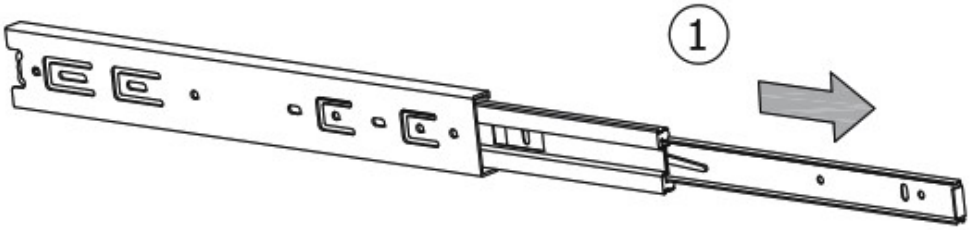

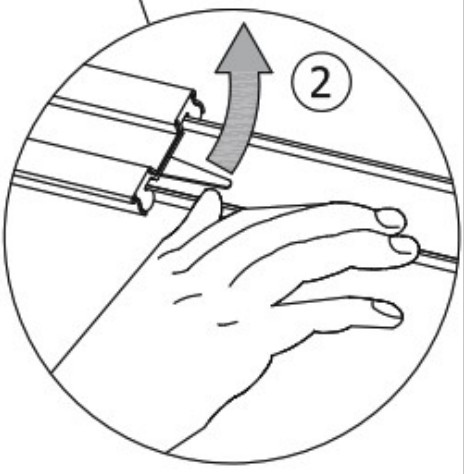

STEP 2: Push Lever UP
Empujar hacia arriba
Lever le levier

STEP 3: Remove Runner
Quitar el corredor
Enlever le coureur

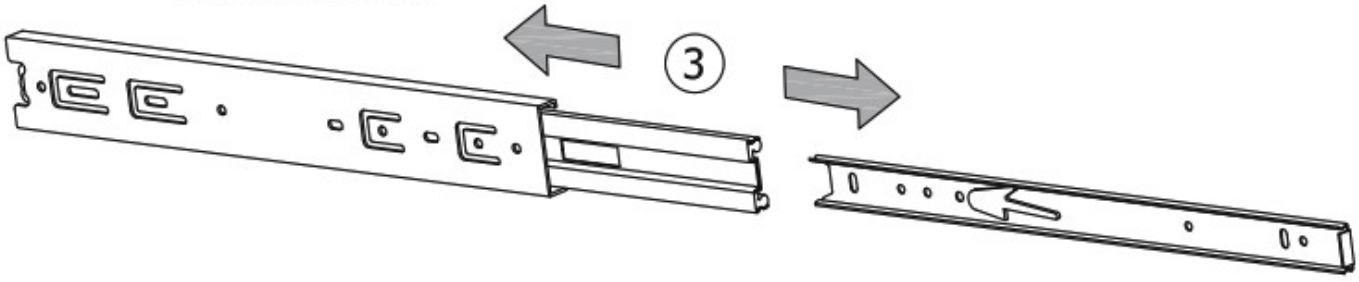

Step/Étape
1

HG1	4 PCS	B3	16 PCS

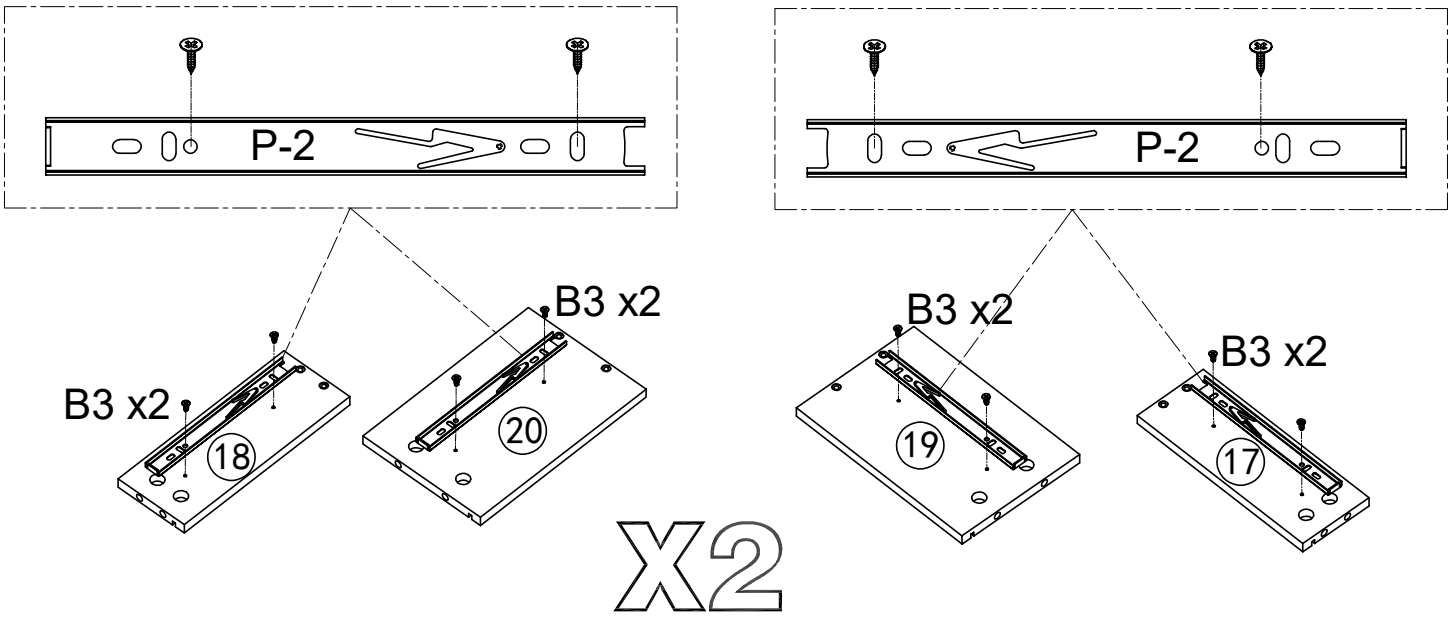

Step/Étape
2

B2	32 PCS

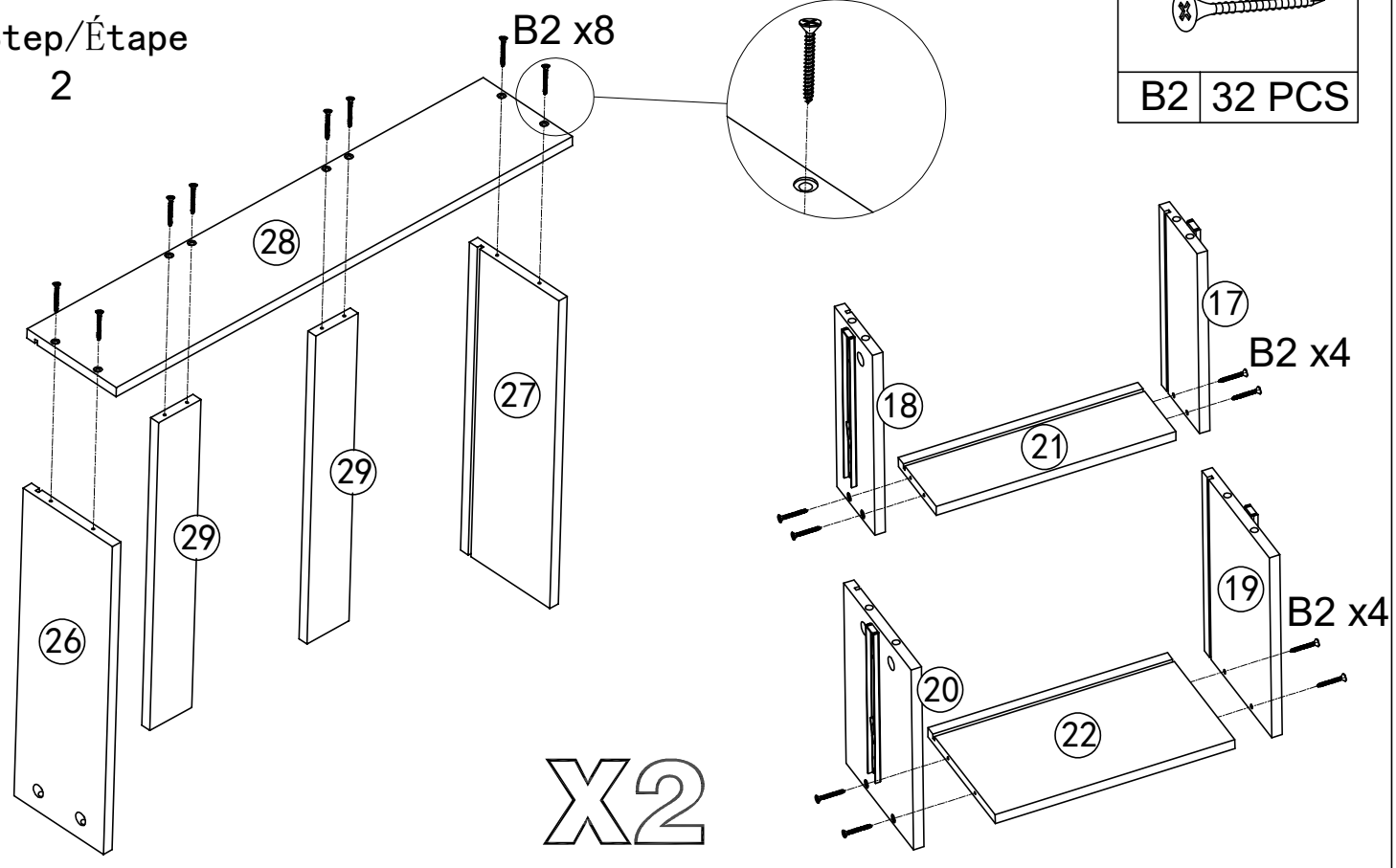

Step/Étape
3

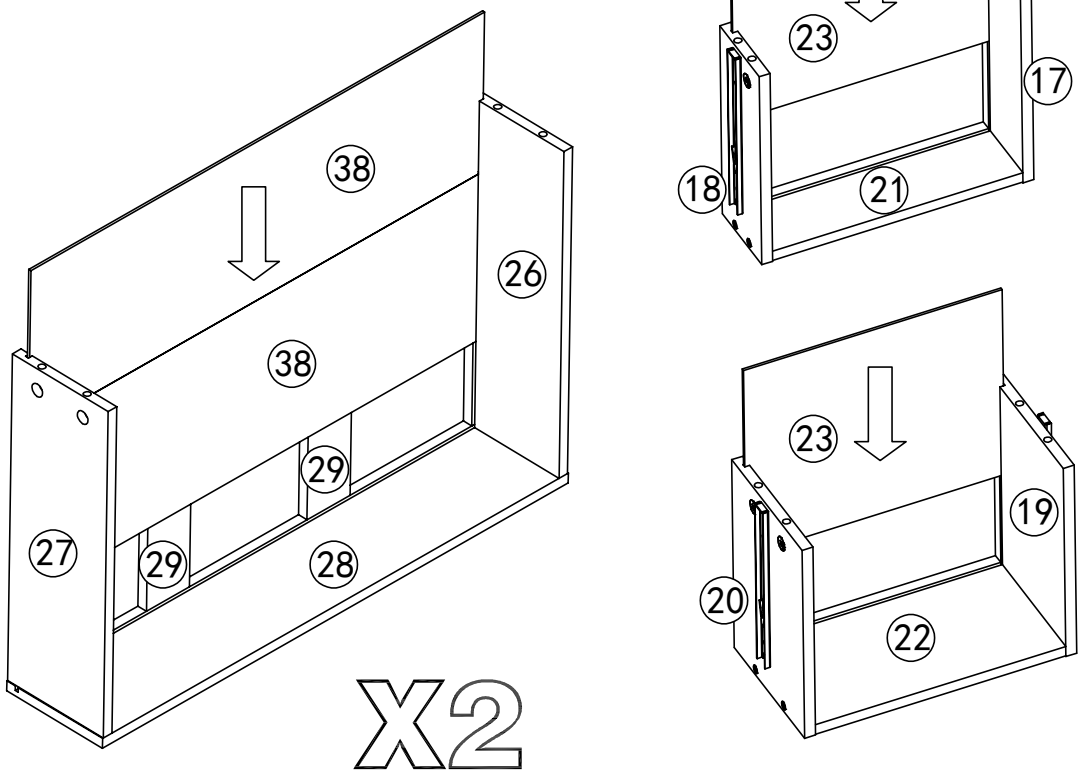

Step/Étape
4

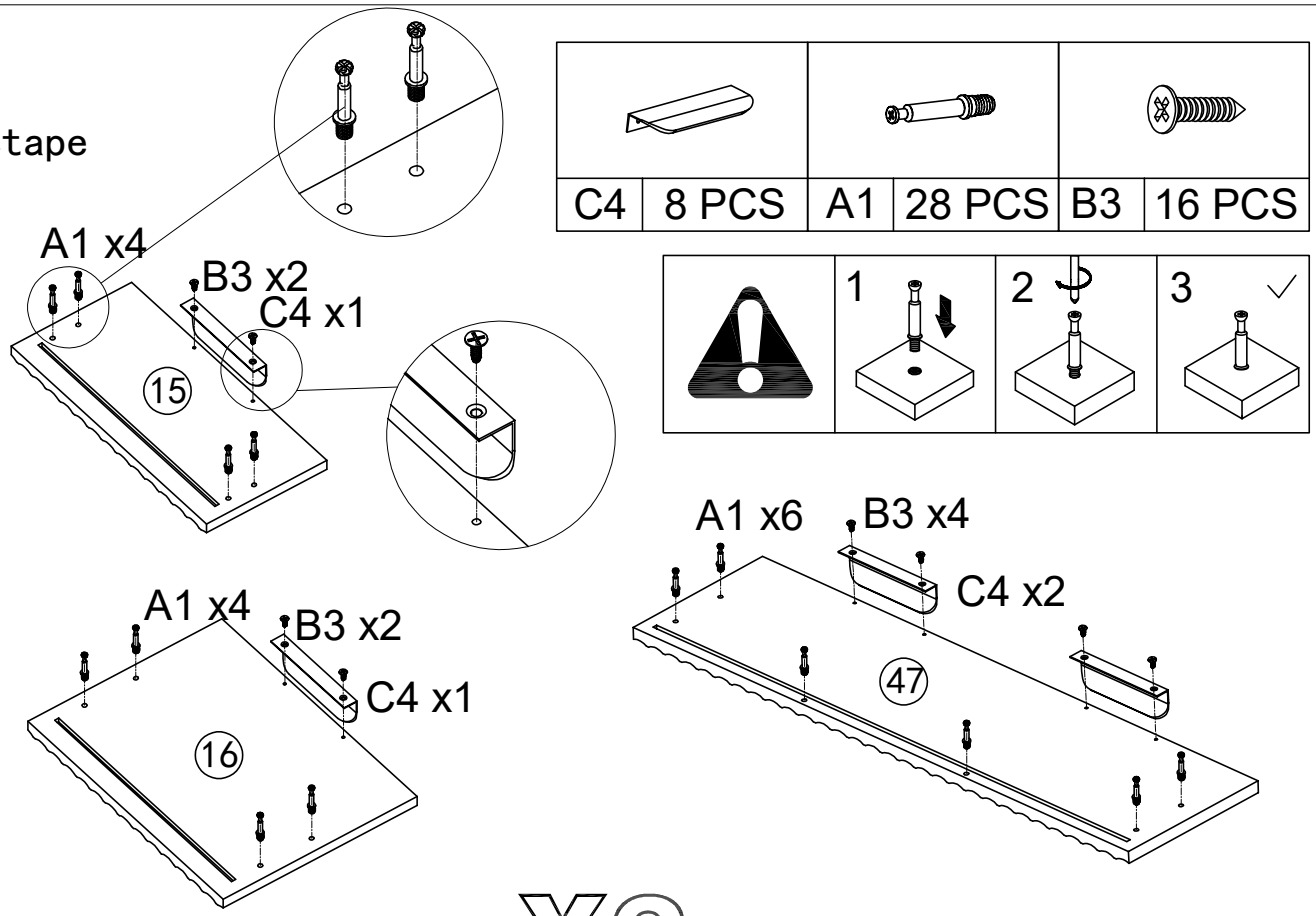

Step/Étape
5

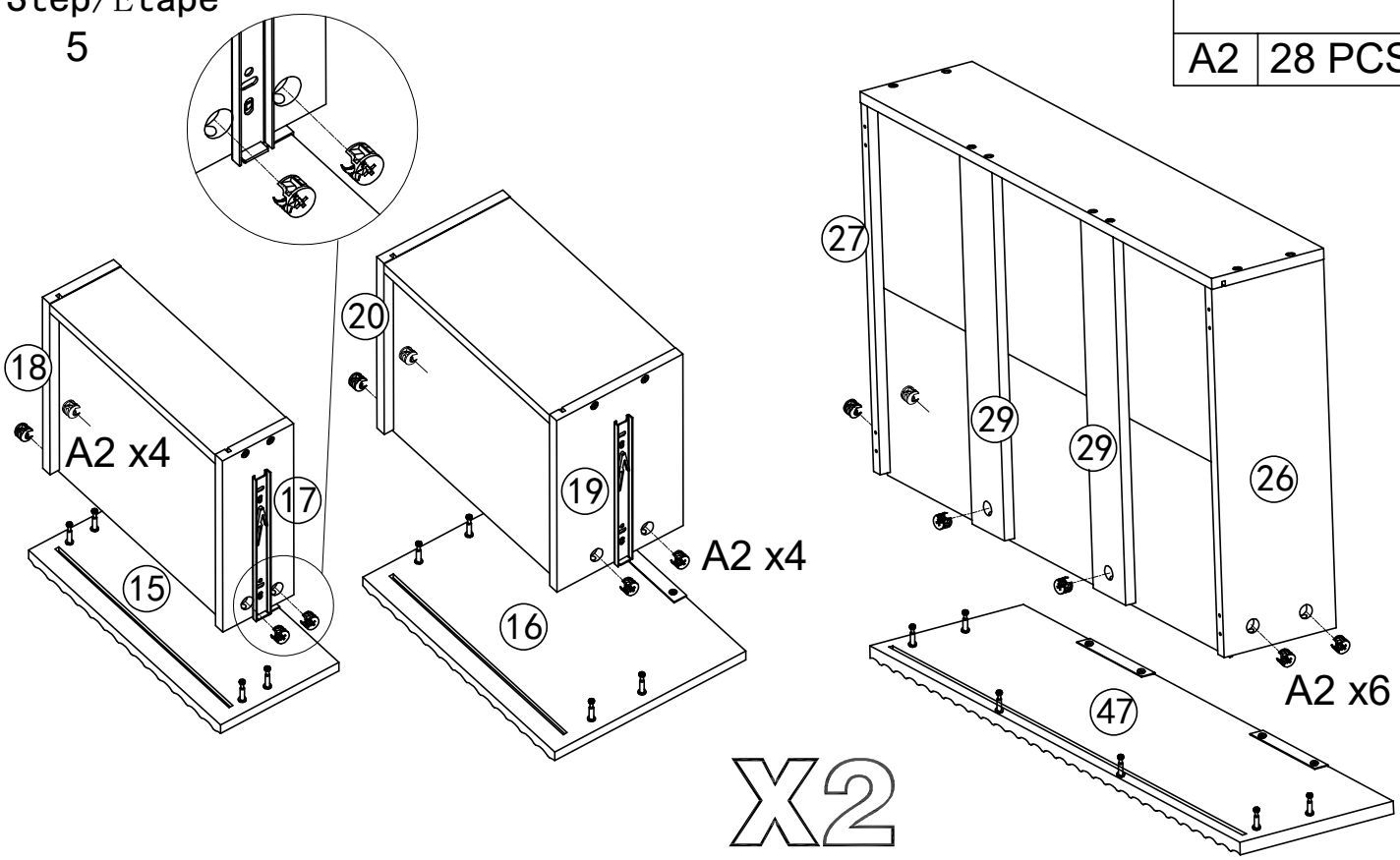

Step/Étape
6

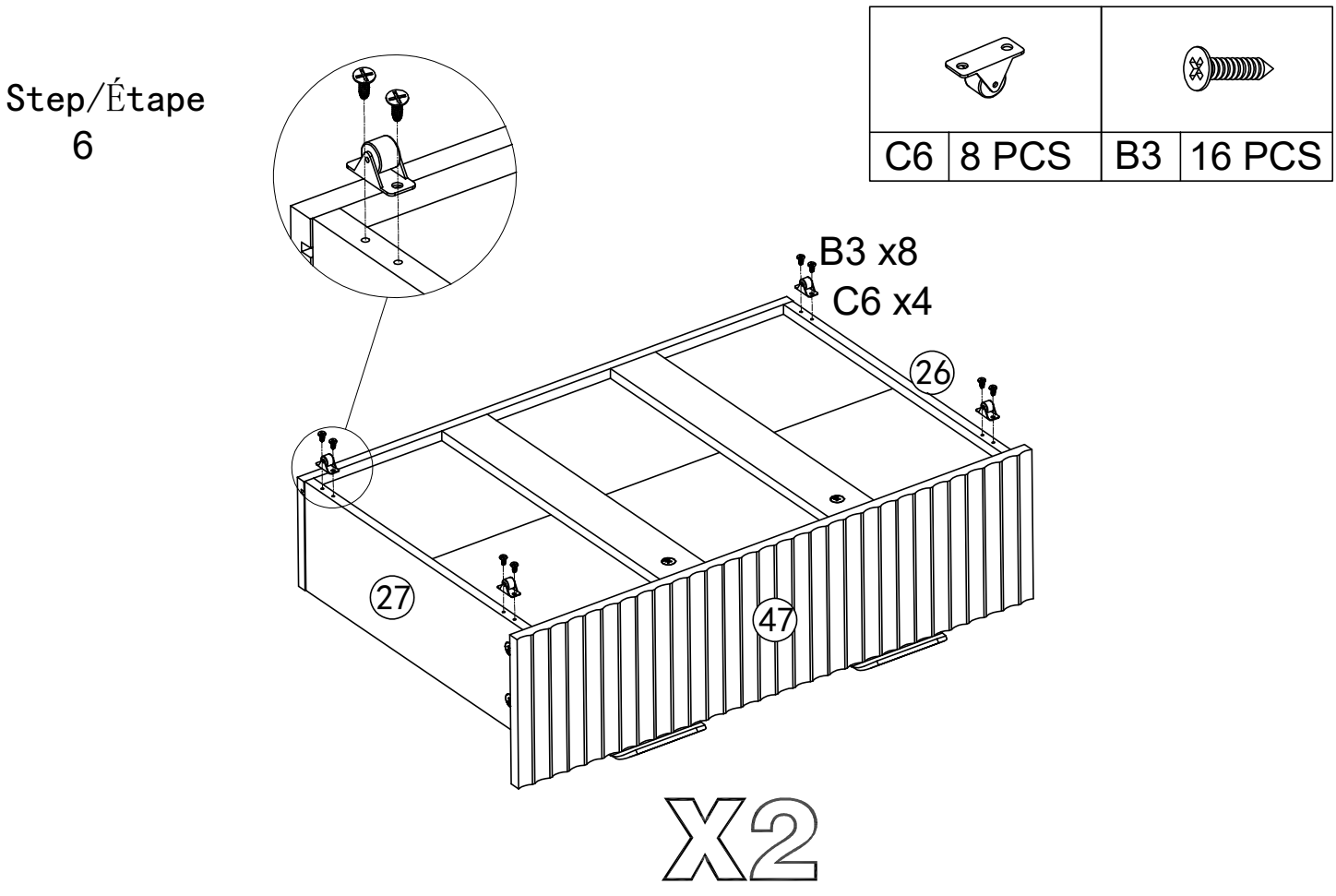

Step/Étape
7

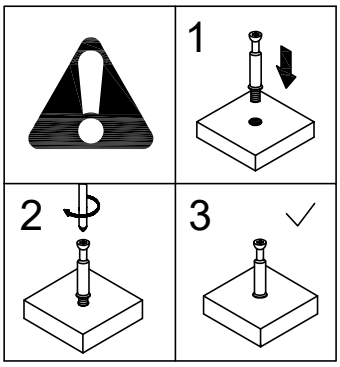

					
B3	4 PCS	HG1	2 PCS	A1	8 PCS

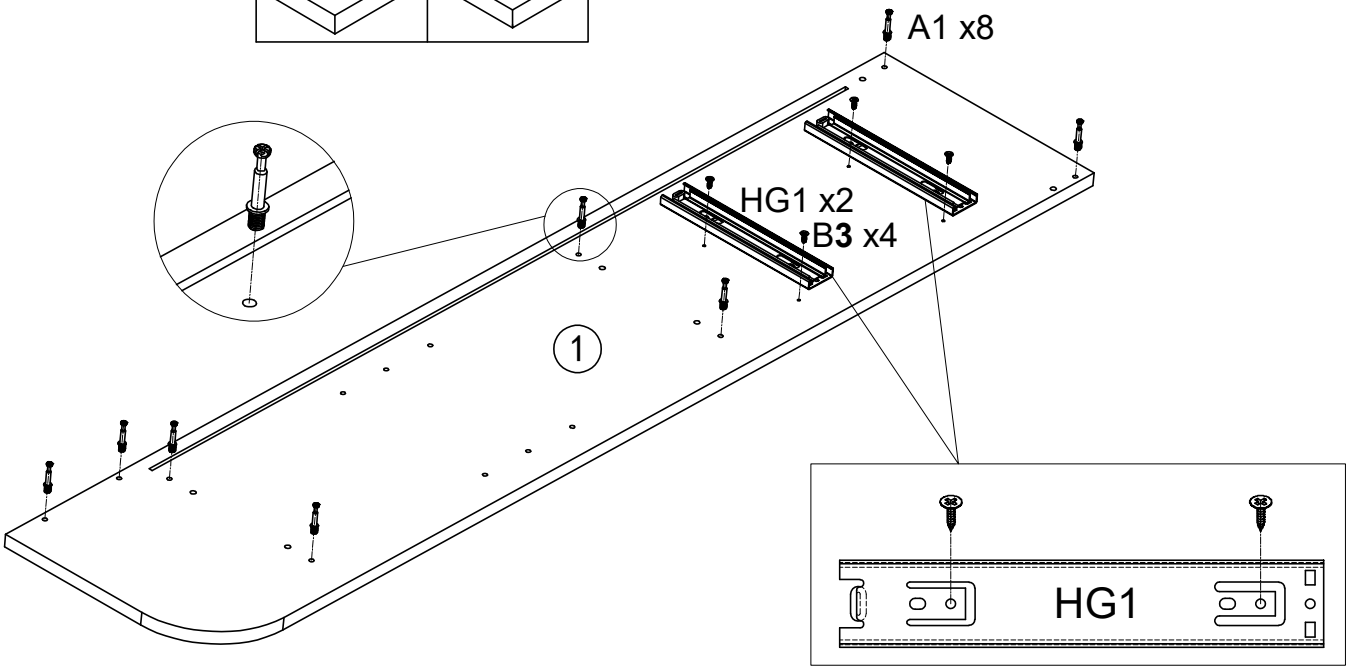

Step/Étape
8

		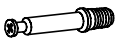	
B3	4 PCS	A1	8 PCS

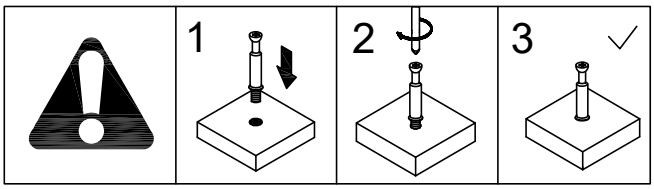

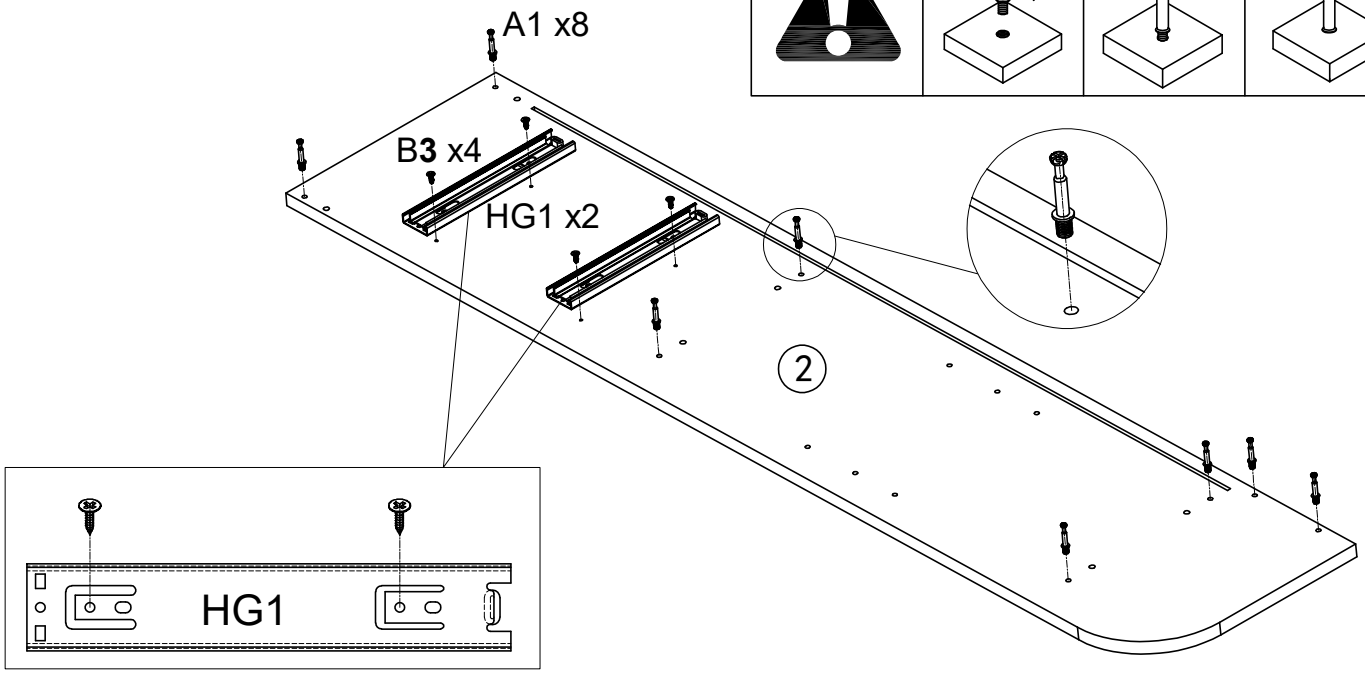

Step/Étape
9

B3	4 PCS	HG1	2 PCS	A1	8 PCS

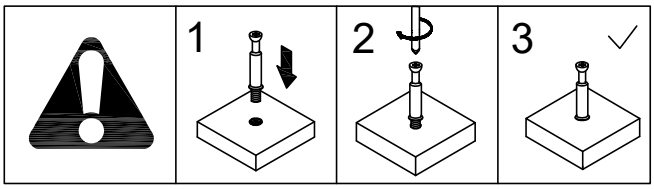

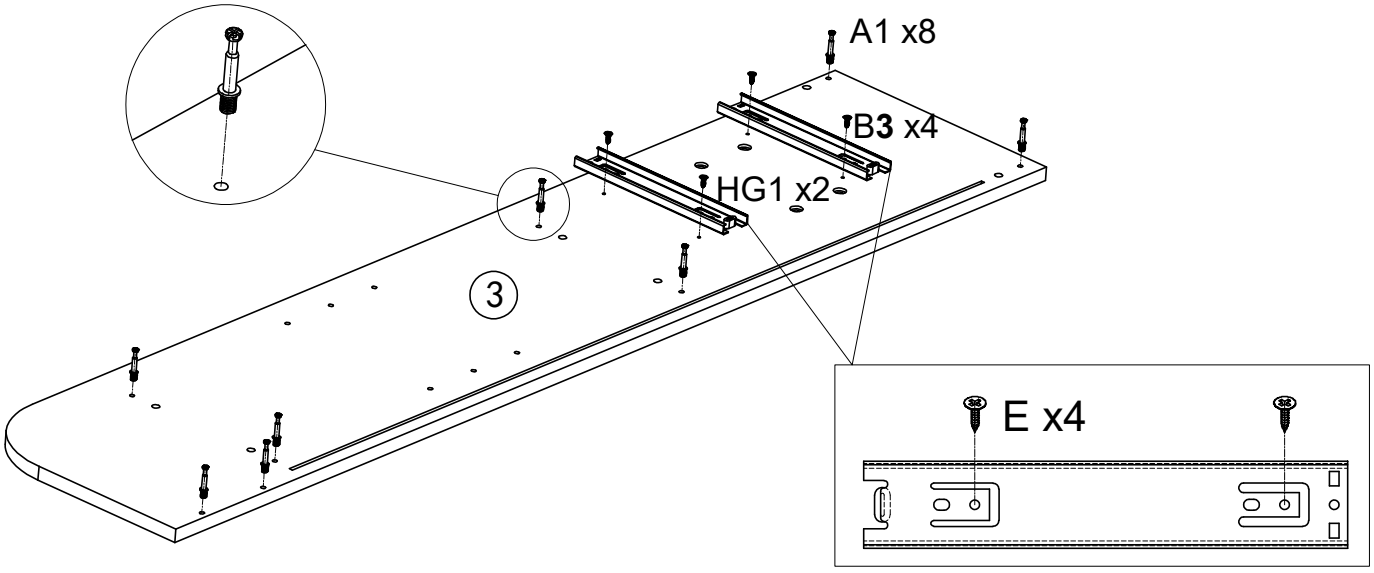

Step/Étape
10

B3	4 PCS	A1	8 PCS

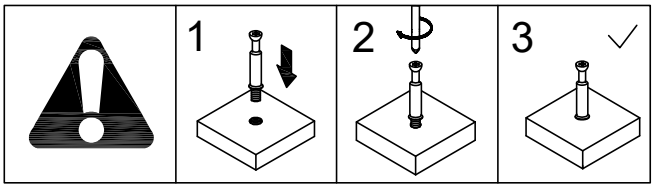

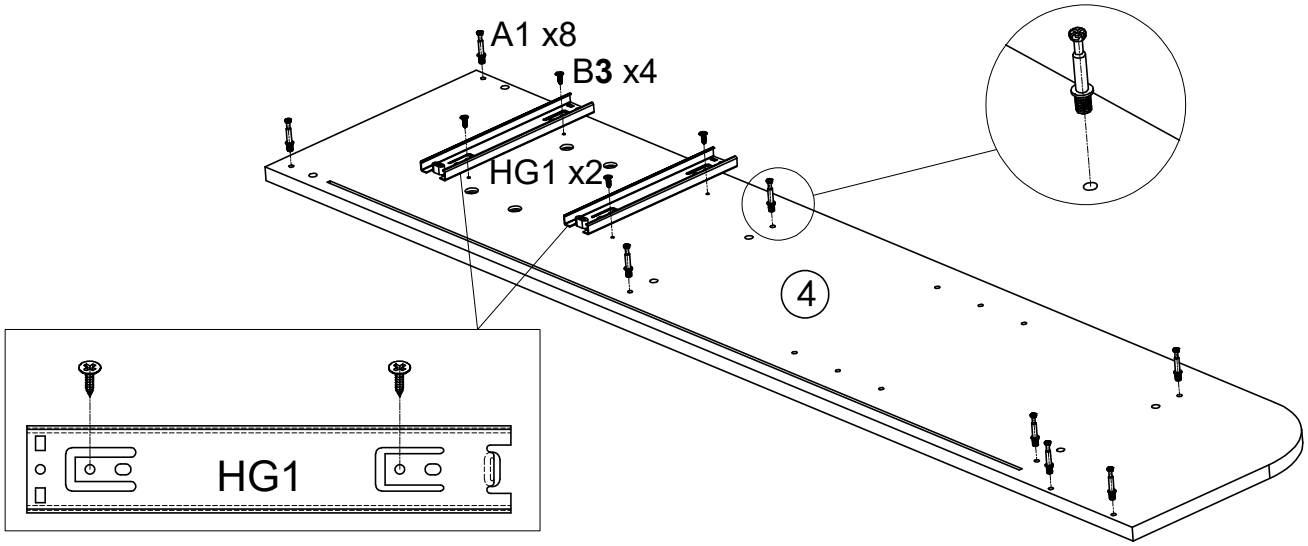

Step/Étape
11

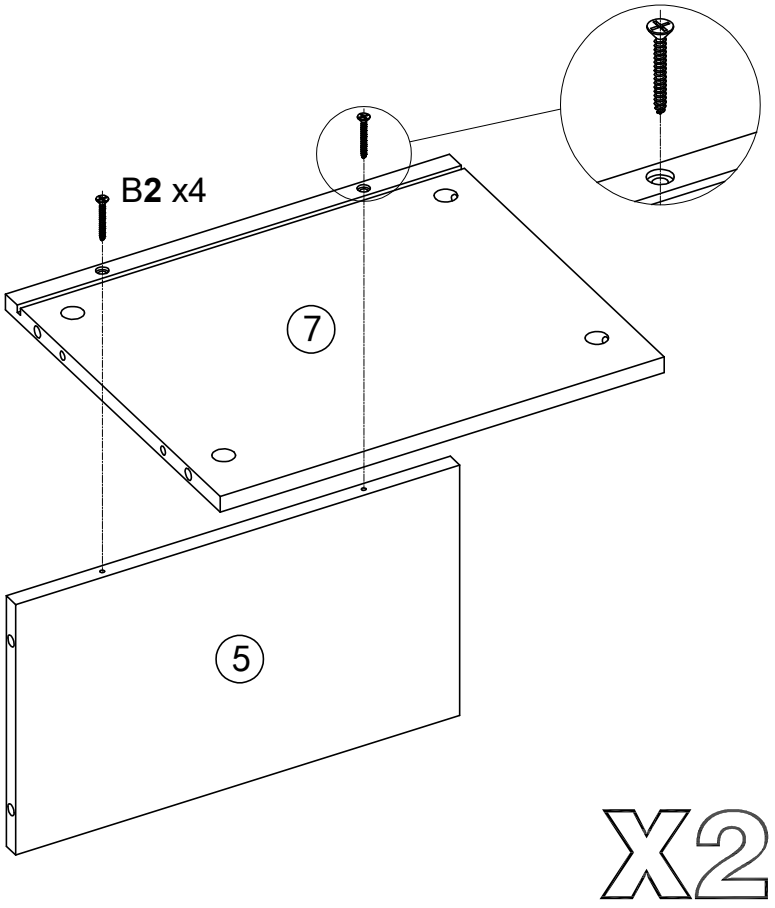

B2	4 PCS

Step/Étape
12

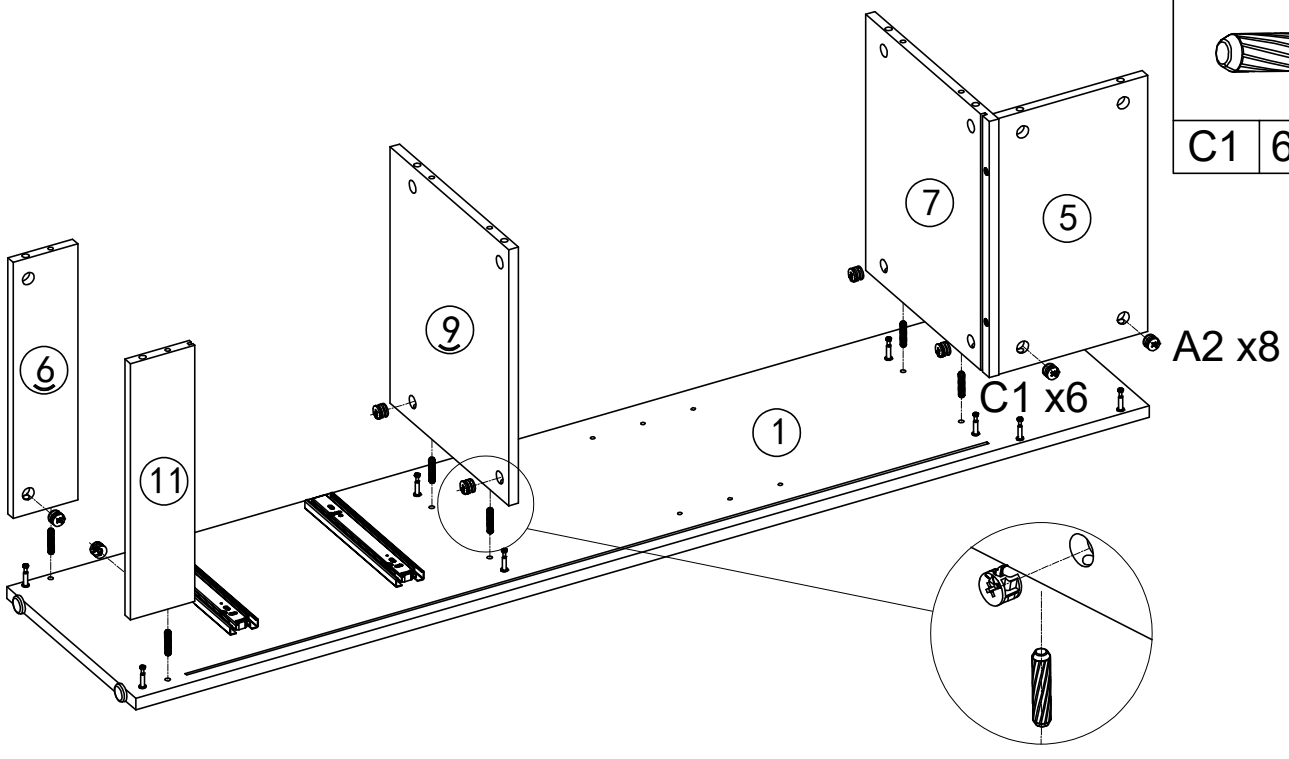

A2	8 PCS
C1	6 PCS

Step/Étape
13

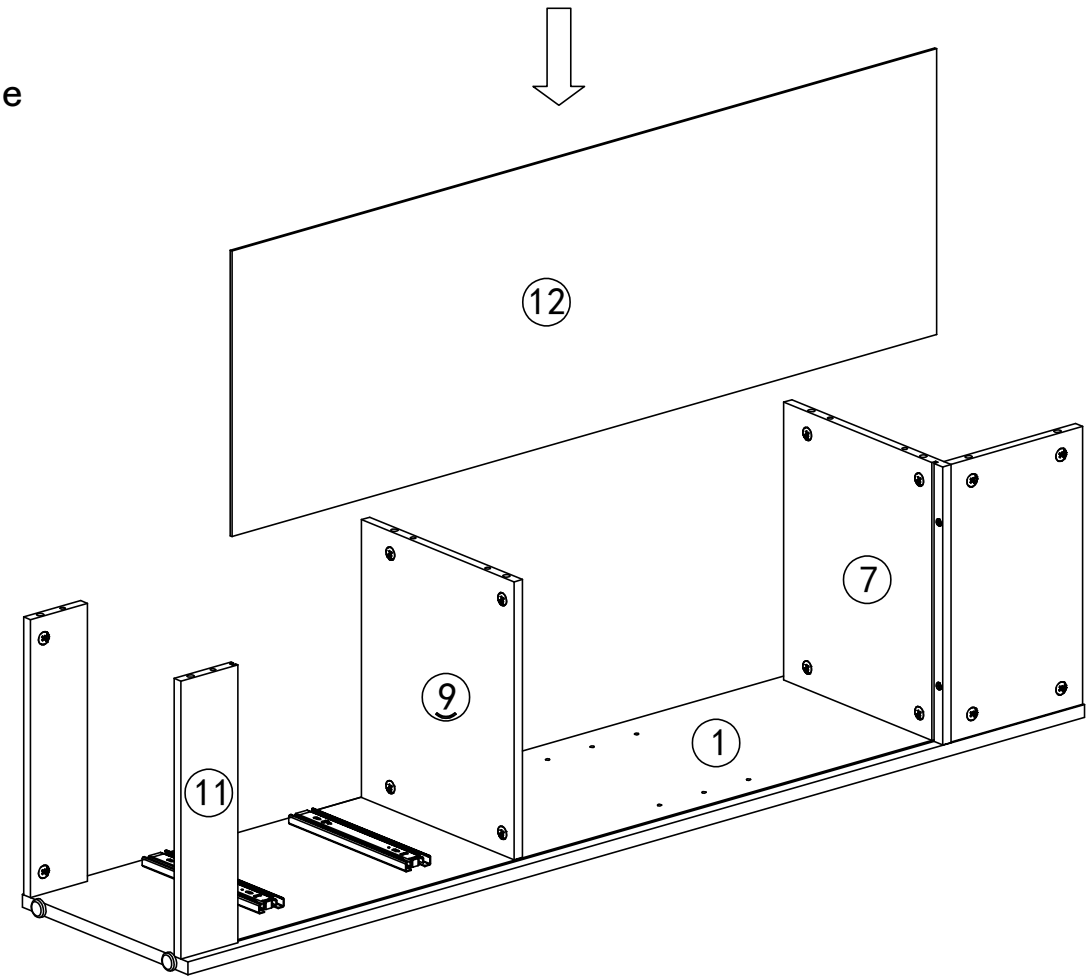

Step/Étape
14

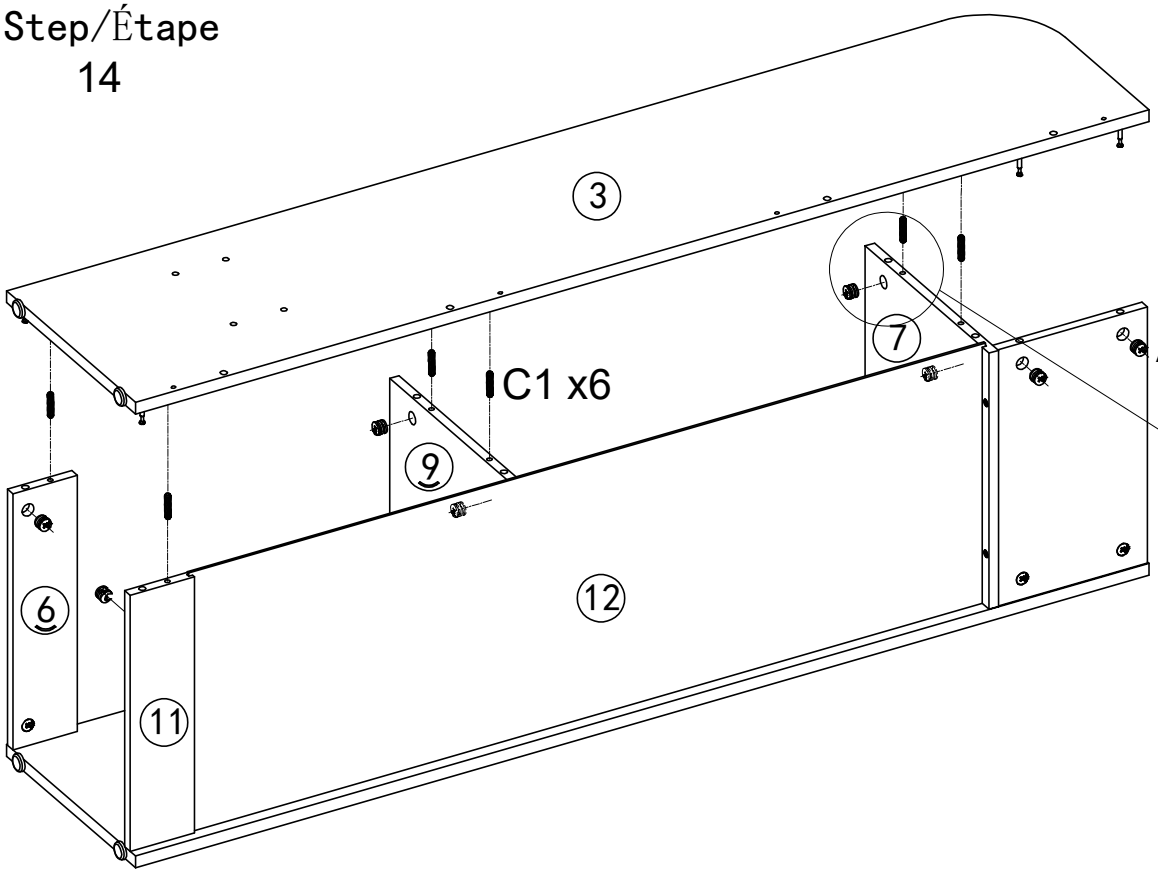

A2	8 PCS
C1	6 PCS

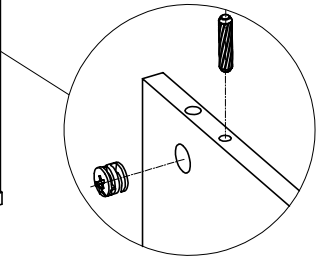

Step/Étape
15

A2	8 PCS
C1	6 PCS

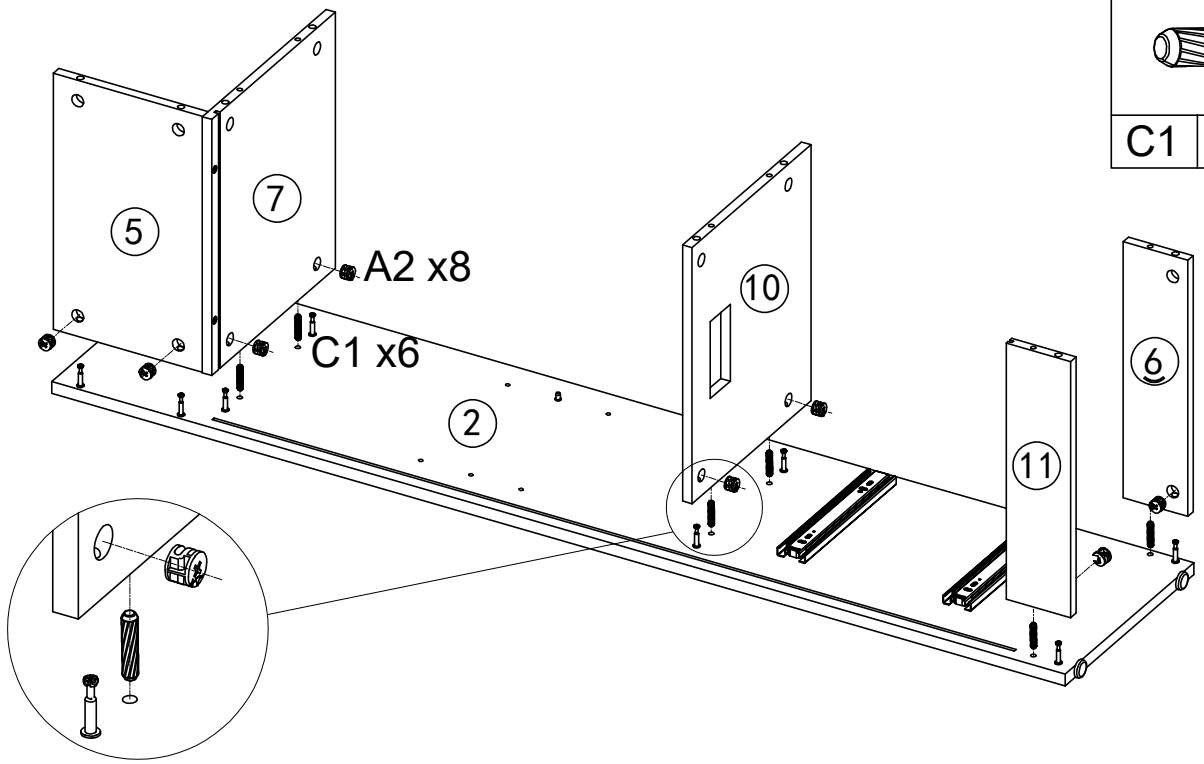

Step/Étape
16

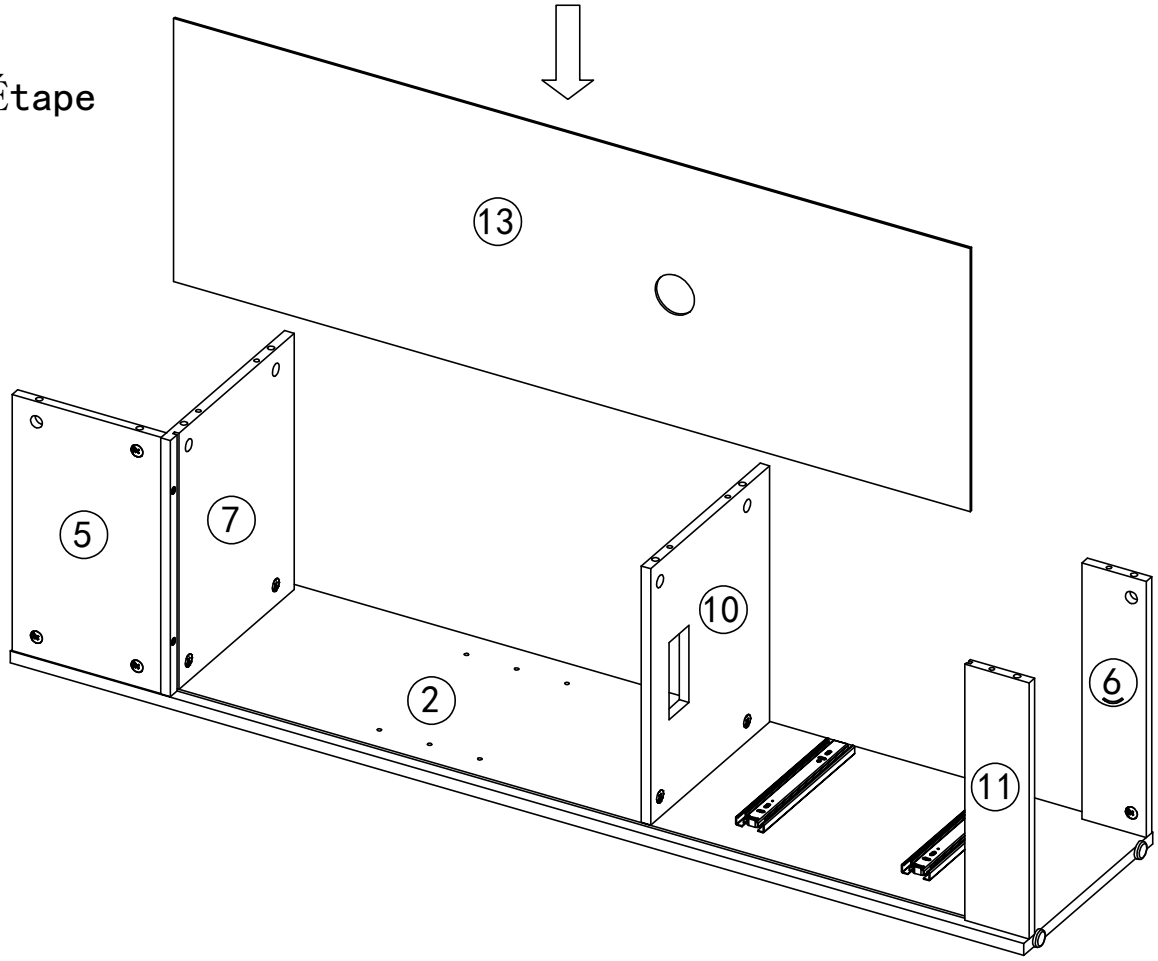

Step/Étape
17

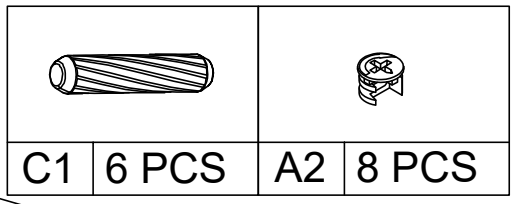

Step/Étape
19

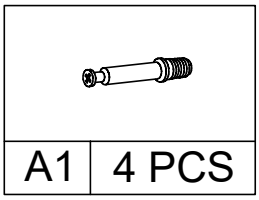

Step/Étape
18

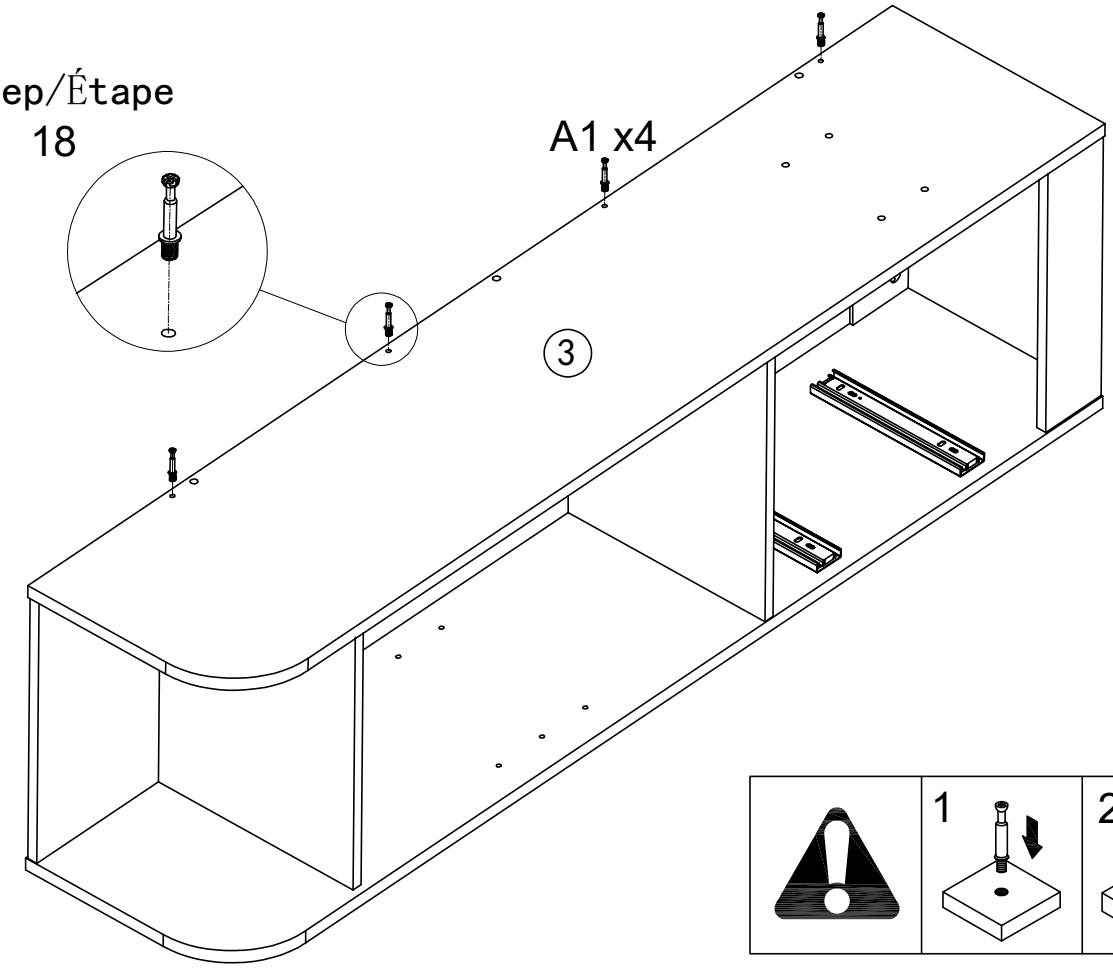

A1	4 PCS

Step/Étape
20

B4	12 PCS	C3	12 PCS

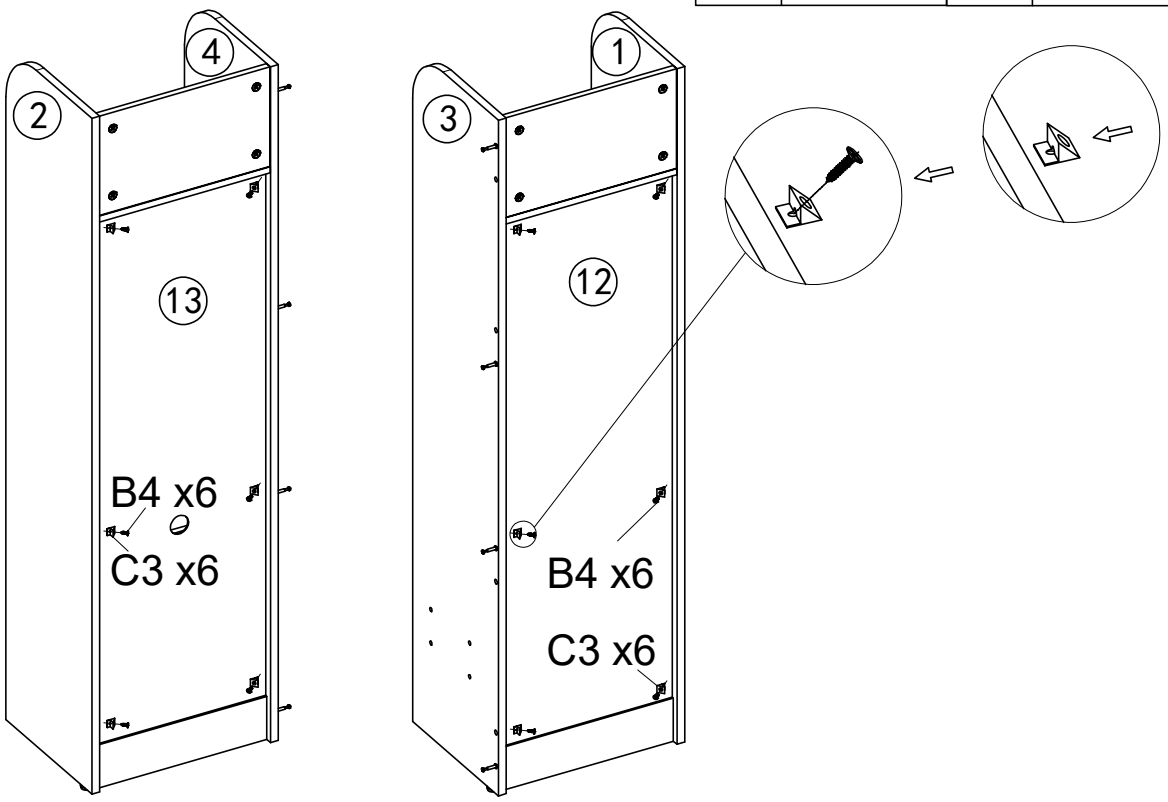

Step/Étape
21

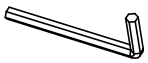		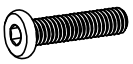	
C7	1 PCS	B6	6 PCS

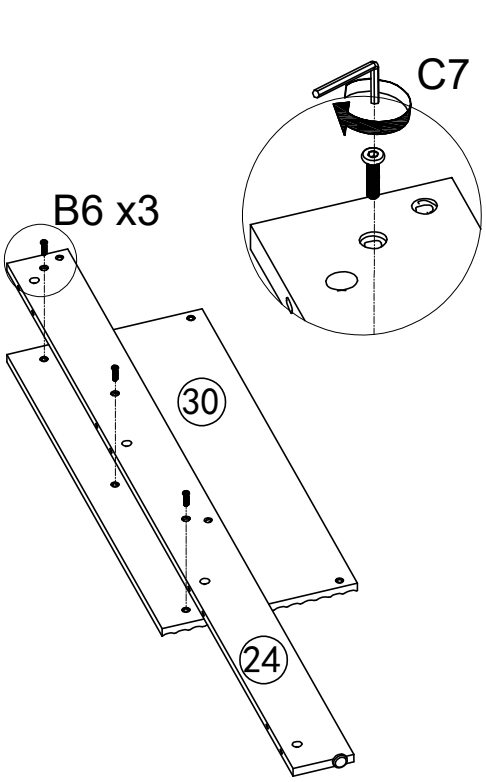

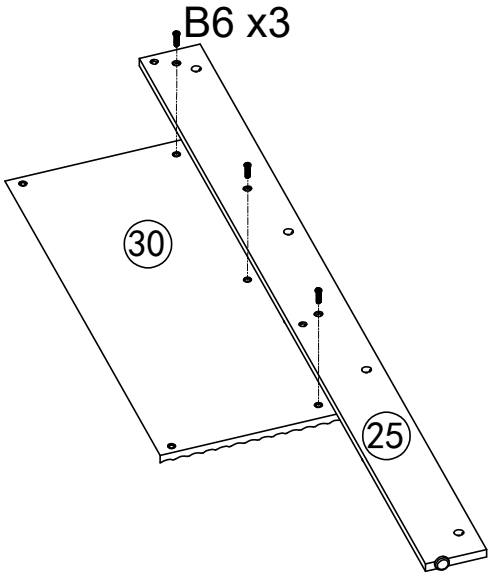

Step/Étape
22

		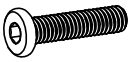	
B5	4 PCS	B7	16 PCS

Two people are required to assemble and move this model.
Deux personnes sont nécessaires pour Assemblez et déplacez ce modèle.

Step/Étape
23

Two people are required to assemble and move this model.
Deux personnes sont nécessaires pour Assemblez et déplacez ce modèle.

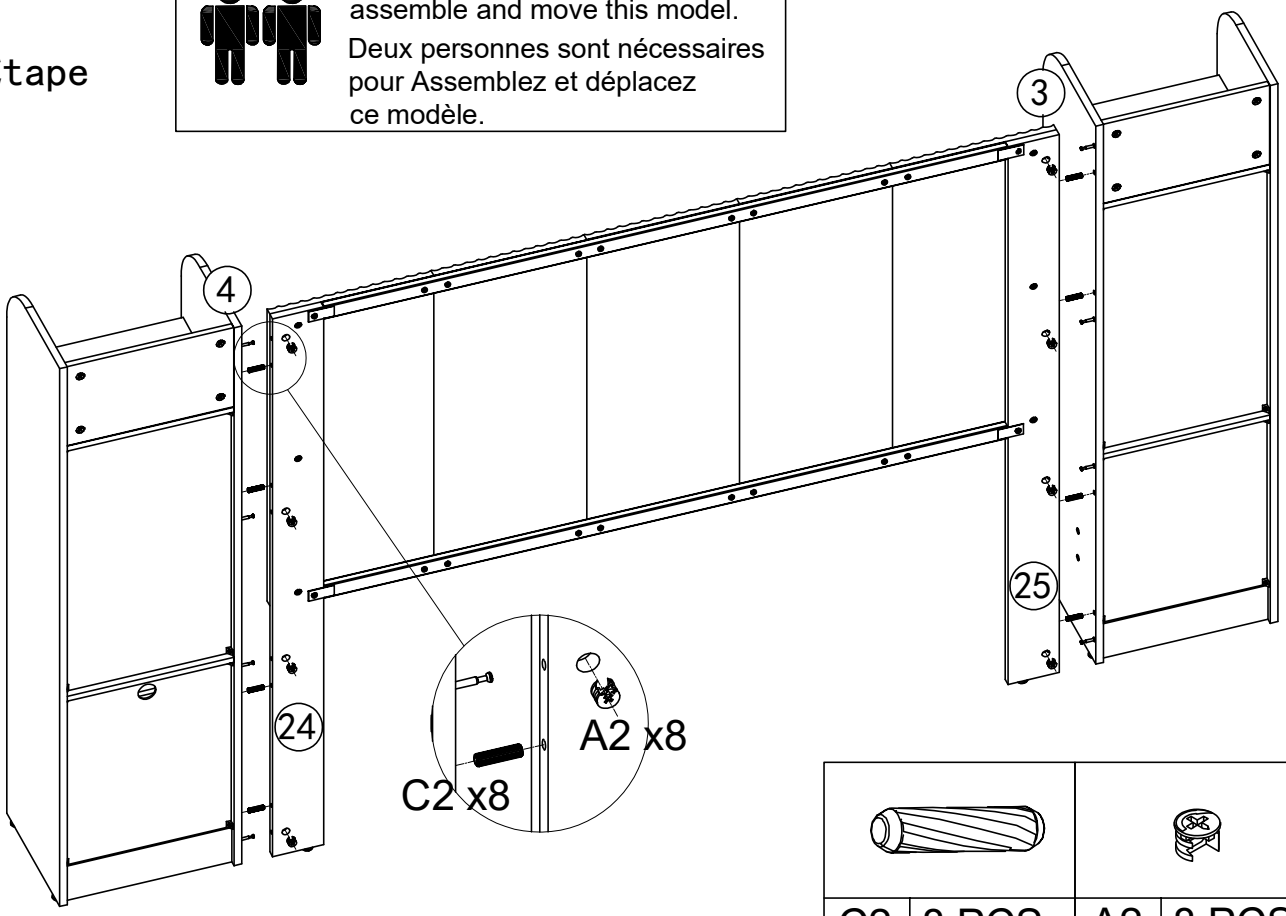

C2	8 PCS	A2	8 PCS

Step/Étape
24

Two people are required to assemble and move this model.
Deux personnes sont nécessaires pour Assemblez et déplacez ce modèle.

	
B9	4 PCS

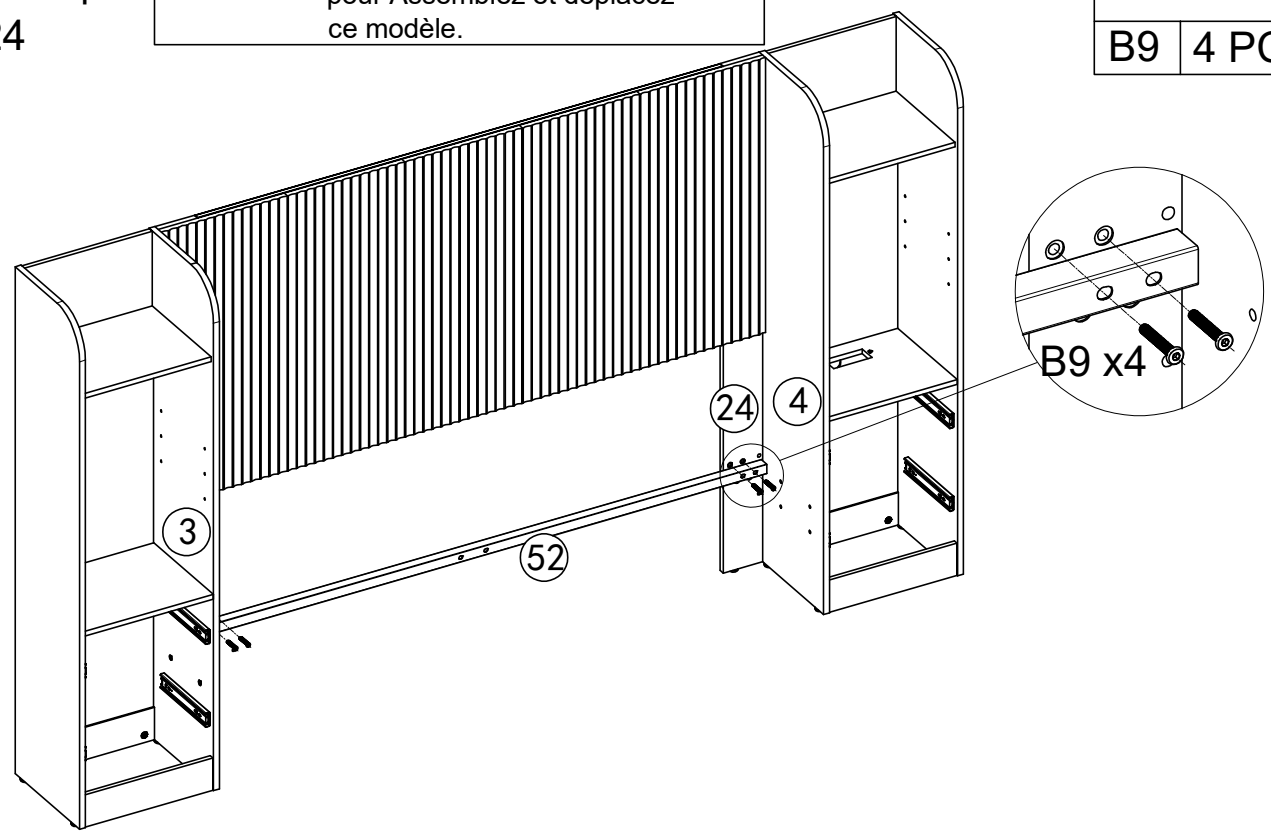

Step/Étape
25

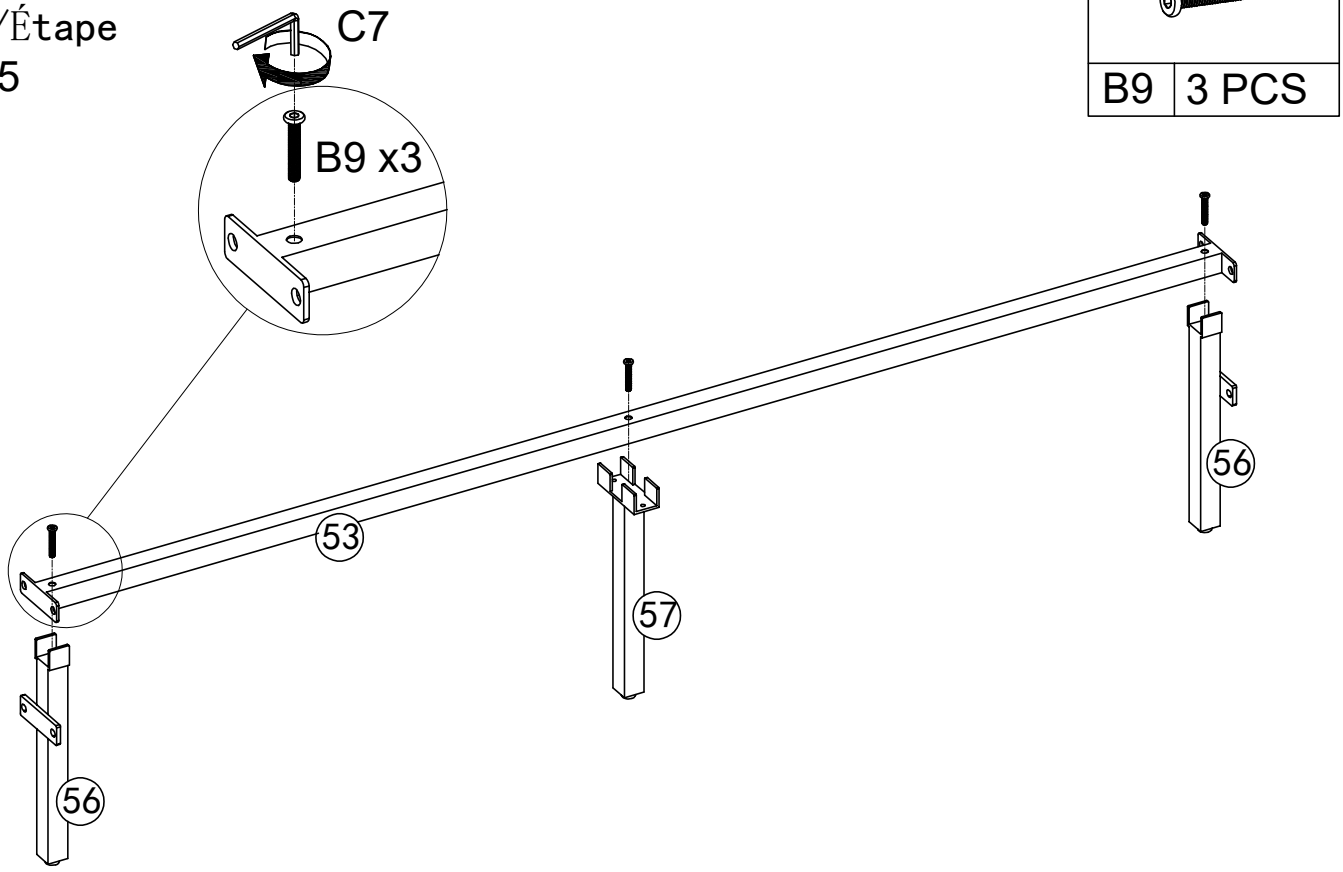

B9	3 PCS

Step/Étape
26

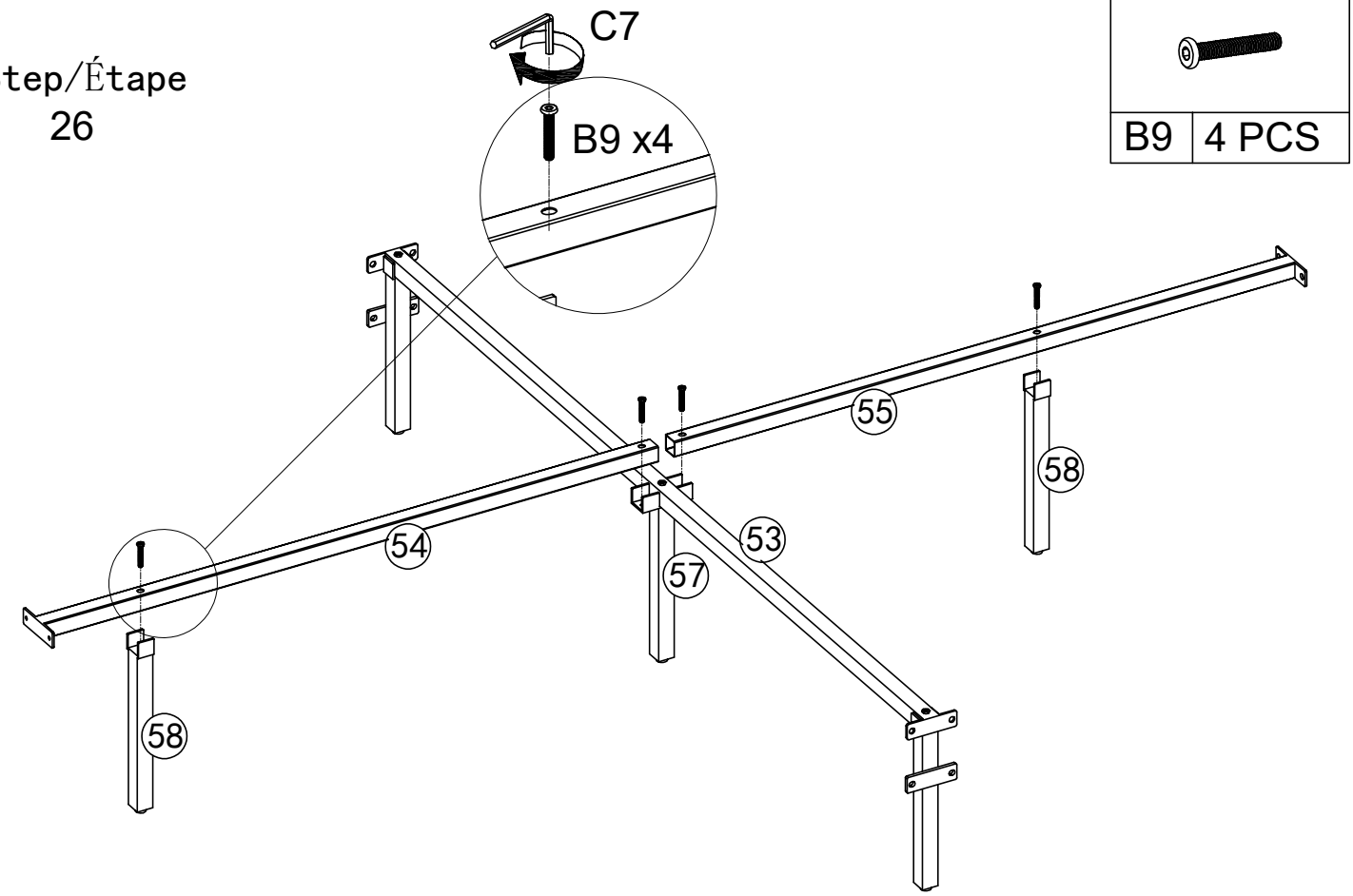

B9	4 PCS

Step/Étape
27

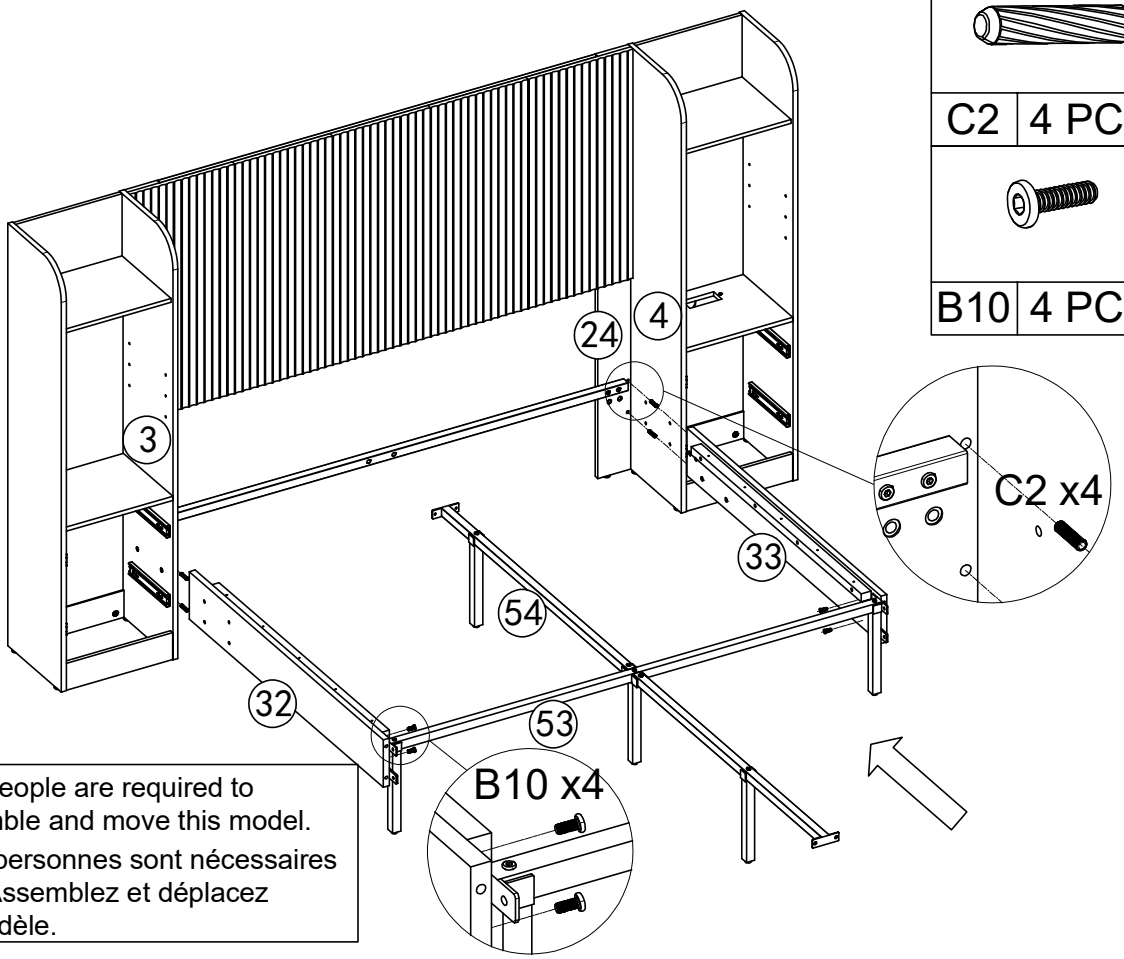

C2	4 PCS
B10	4 PCS

Two people are required to assemble and move this model.
Deux personnes sont nécessaires pour Assemblez et déplacez ce modèle.

Step/Étape
28

Two people are required to assemble and move this model.
Deux personnes sont nécessaires pour Assemblez et déplacez ce modèle.

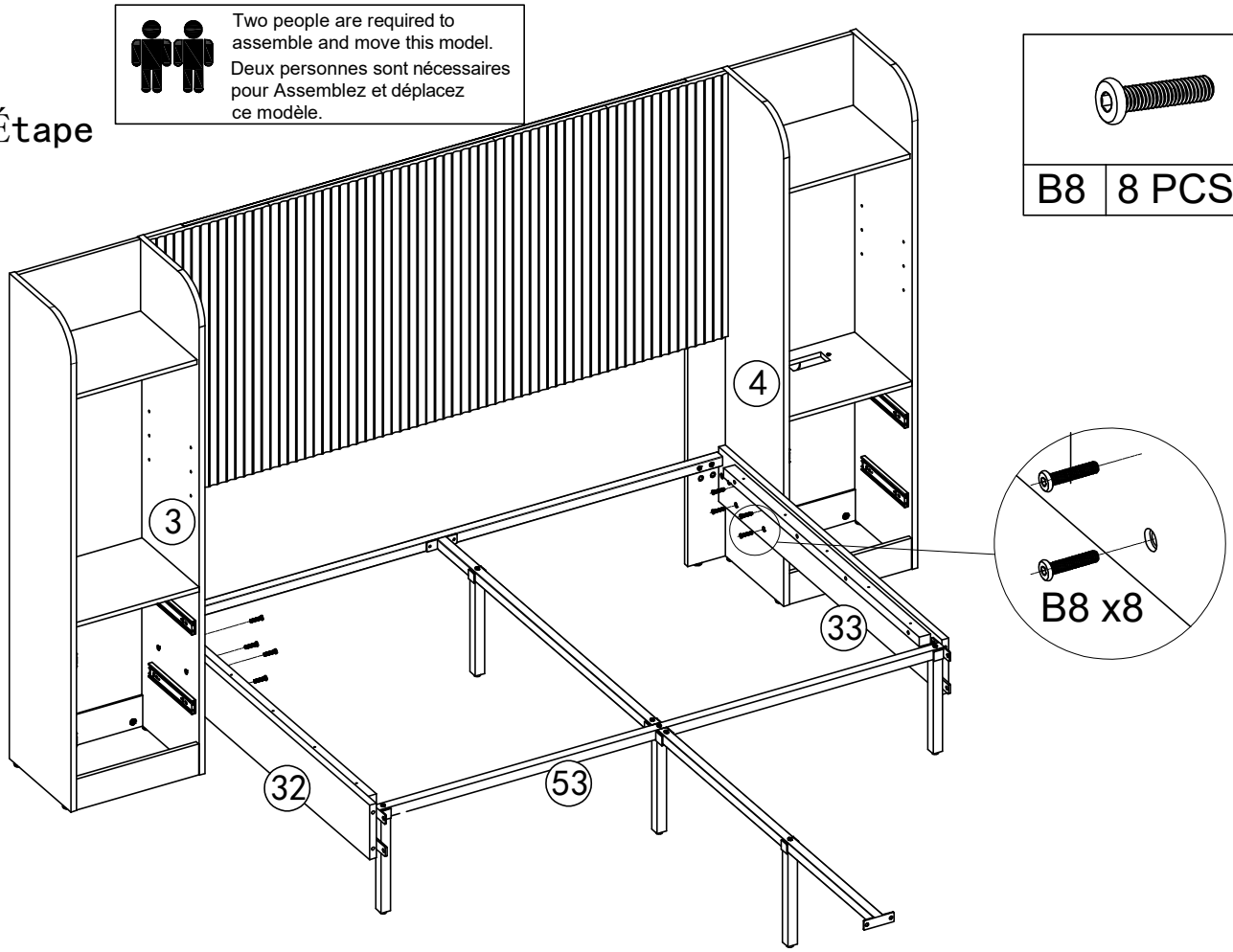

B8	8 PCS

Step/Étape
29

Two people are required to assemble and move this model.
Deux personnes sont nécessaires pour Assemblez et déplacez ce modèle.



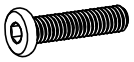

B6	18 PCS

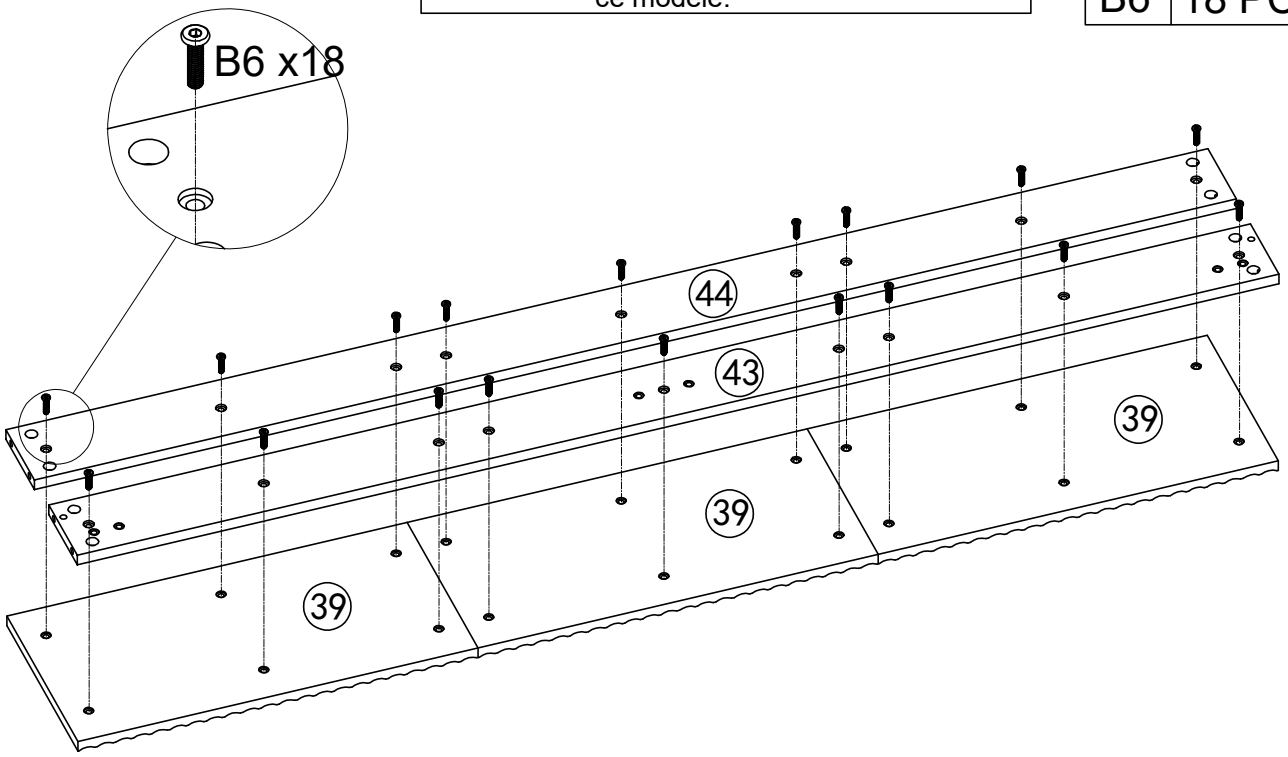

Step/Étape
30

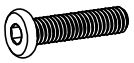

B6	4 PCS

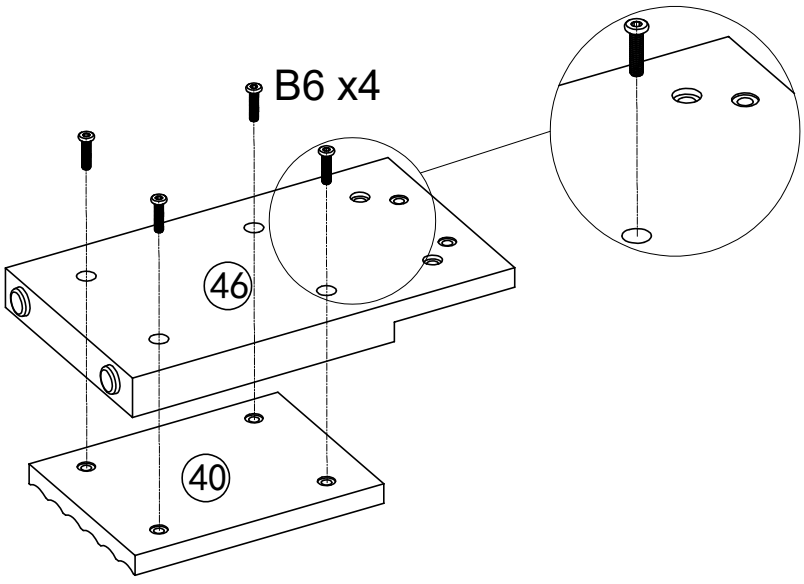

Step/Étape
31

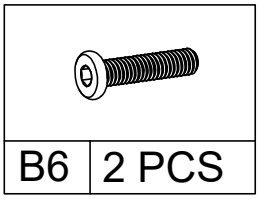

B6	2 PCS

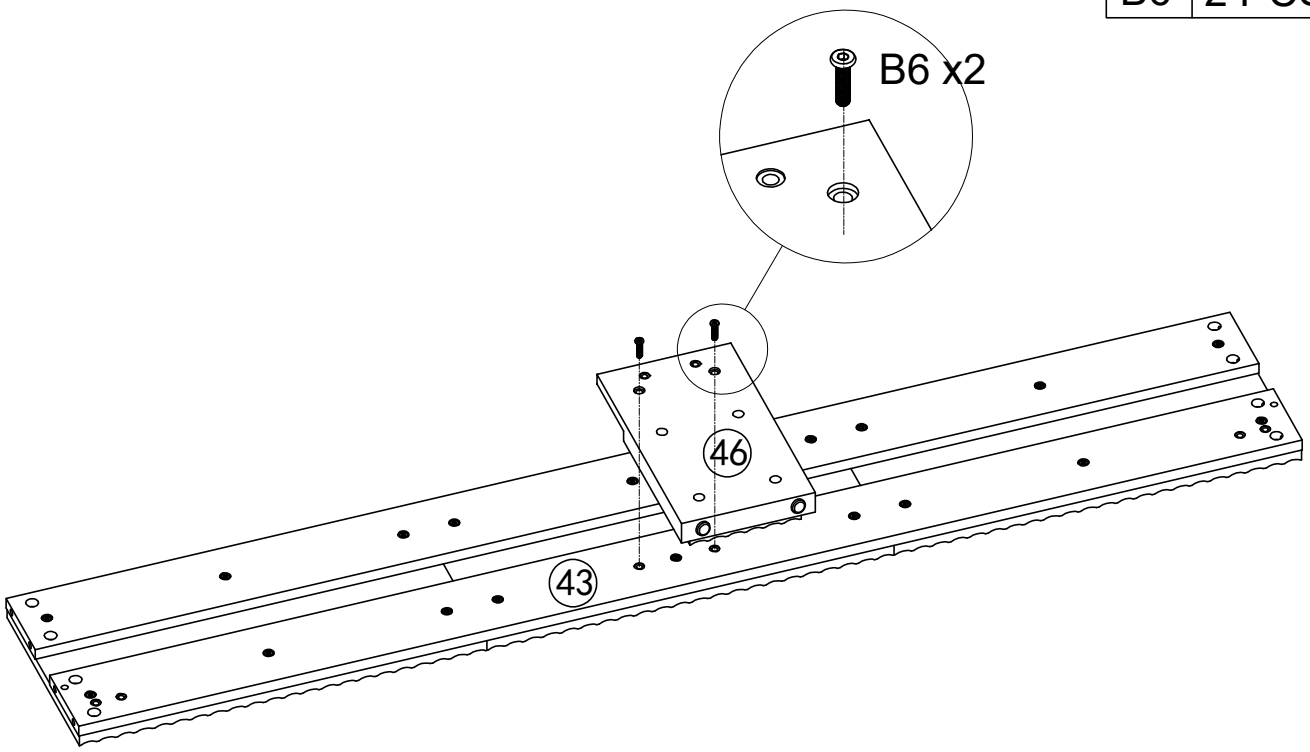

Step/Étape
32

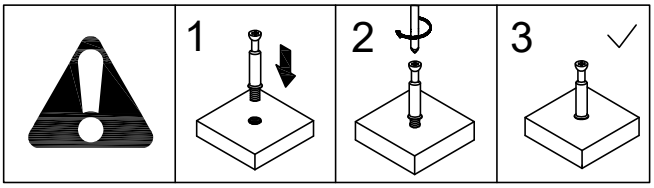

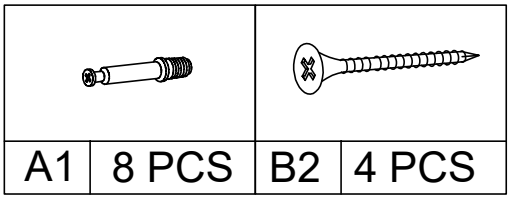

A1	8 PCS	B2	4 PCS

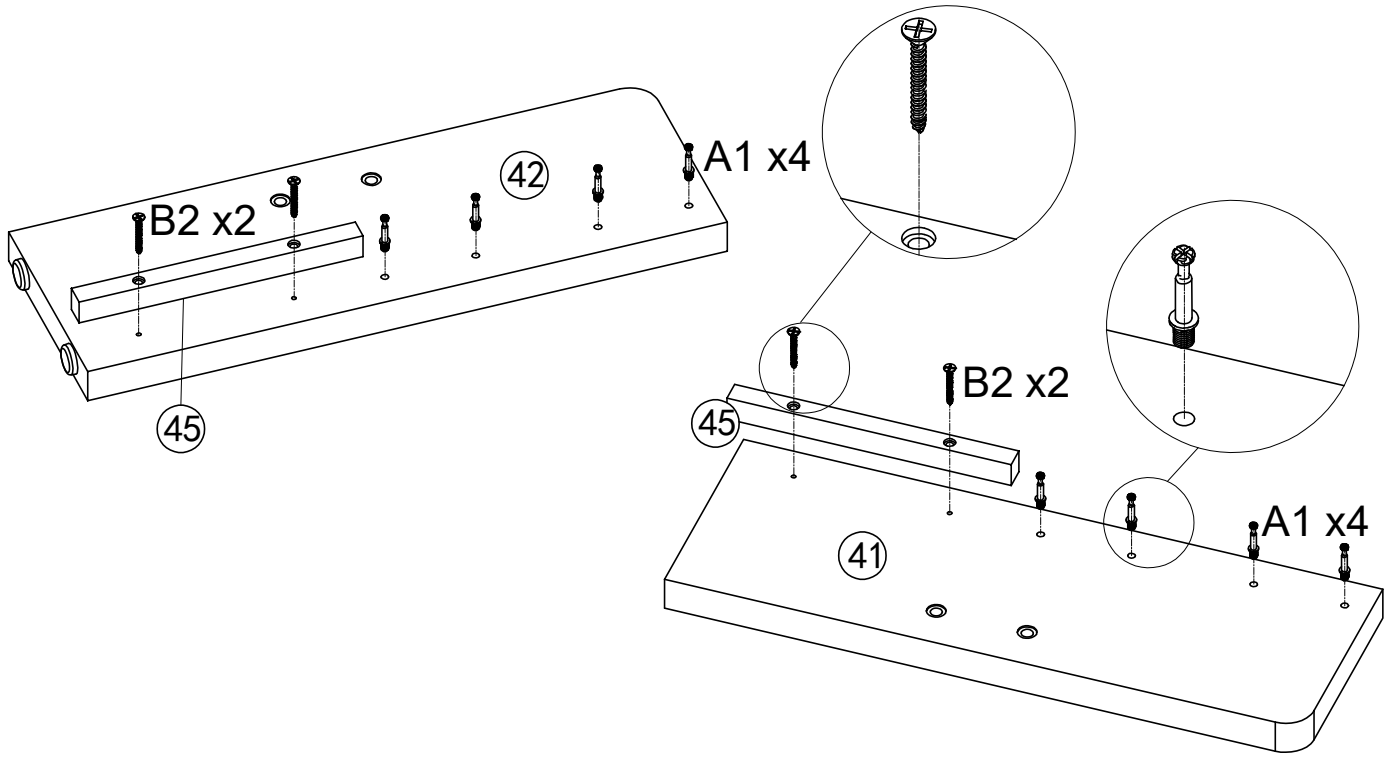

Step/Étape
33

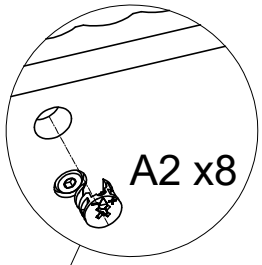



A2	8 PCS

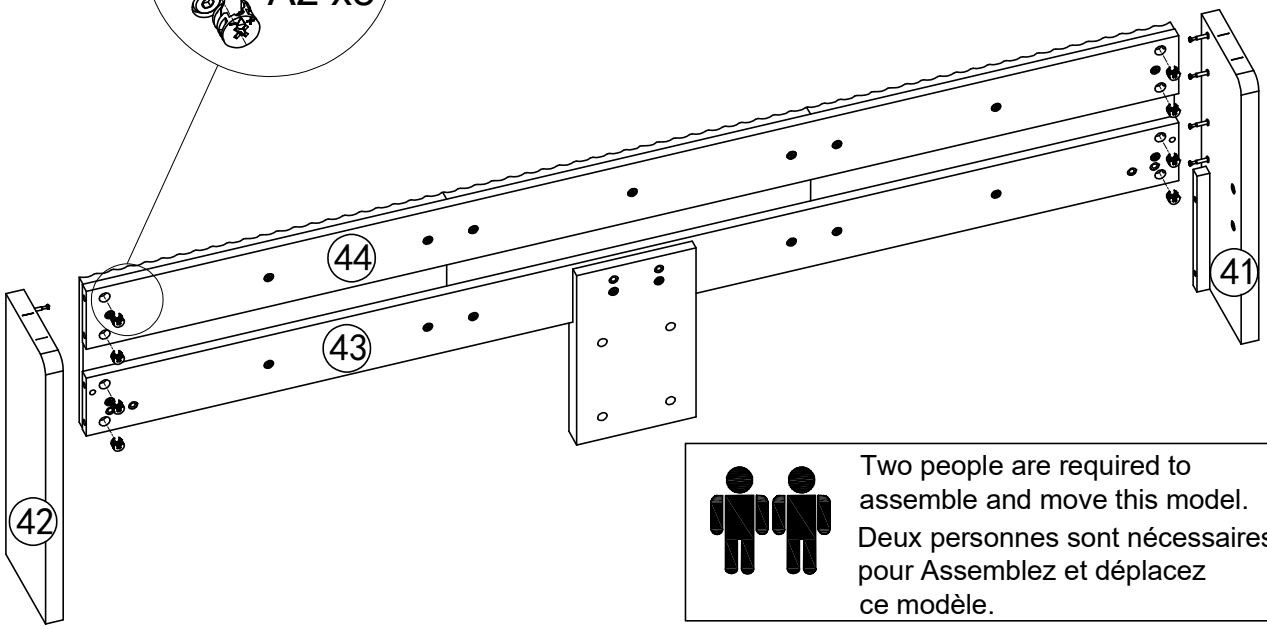

Two people are required to assemble and move this model.
Deux personnes sont nécessaires pour Assemblez et déplacez ce modèle.

Step/Étape
34



Two people are required to assemble and move this model.
Deux personnes sont nécessaires pour Assemblez et déplacez ce modèle.



C2	6 PCS

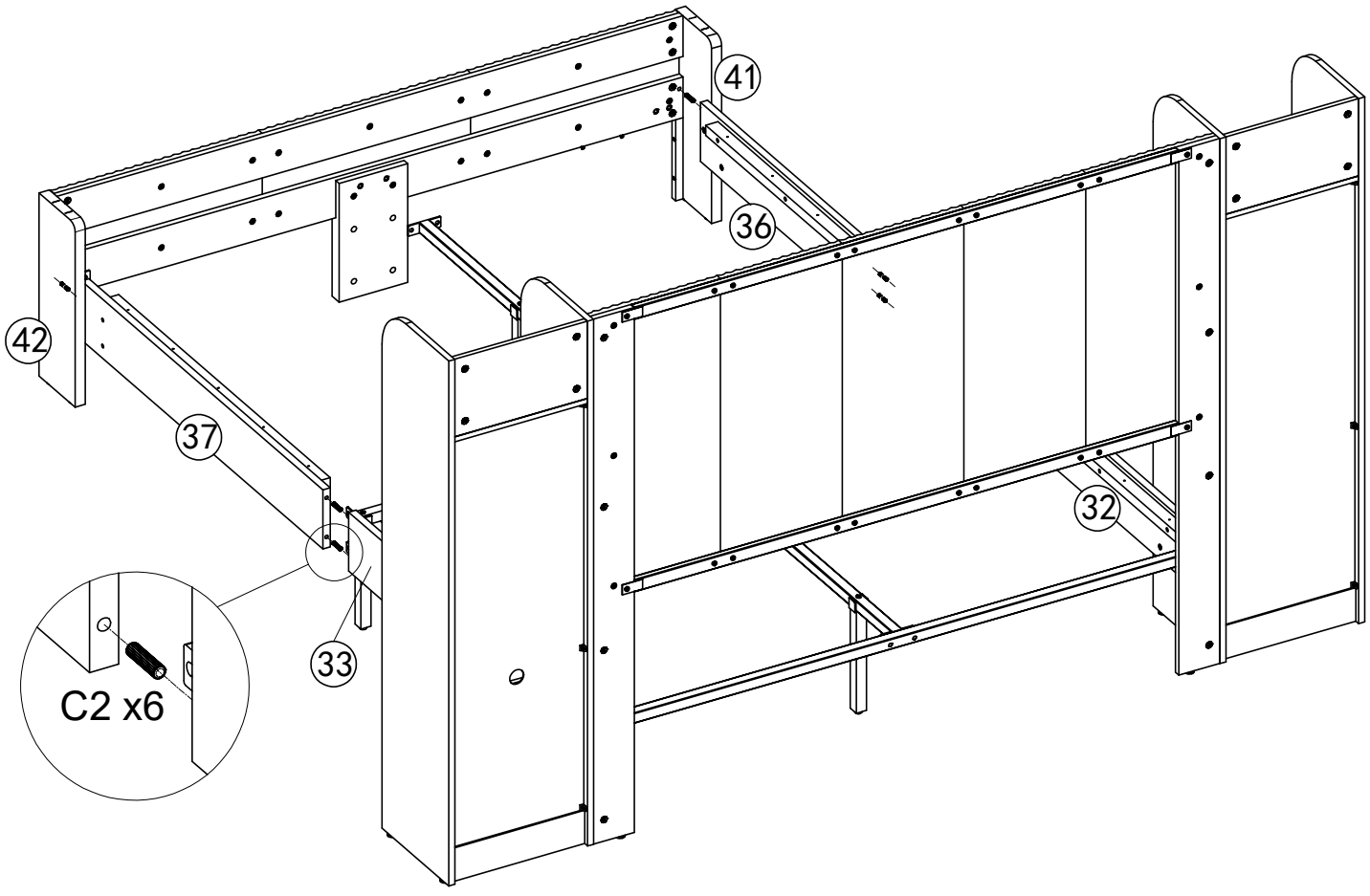

Step/Étape
35

		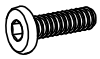		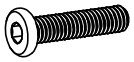		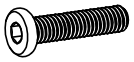	
B10	4 PCS	B5	2 PCS	B7	6 PCS	B9	2 PCS

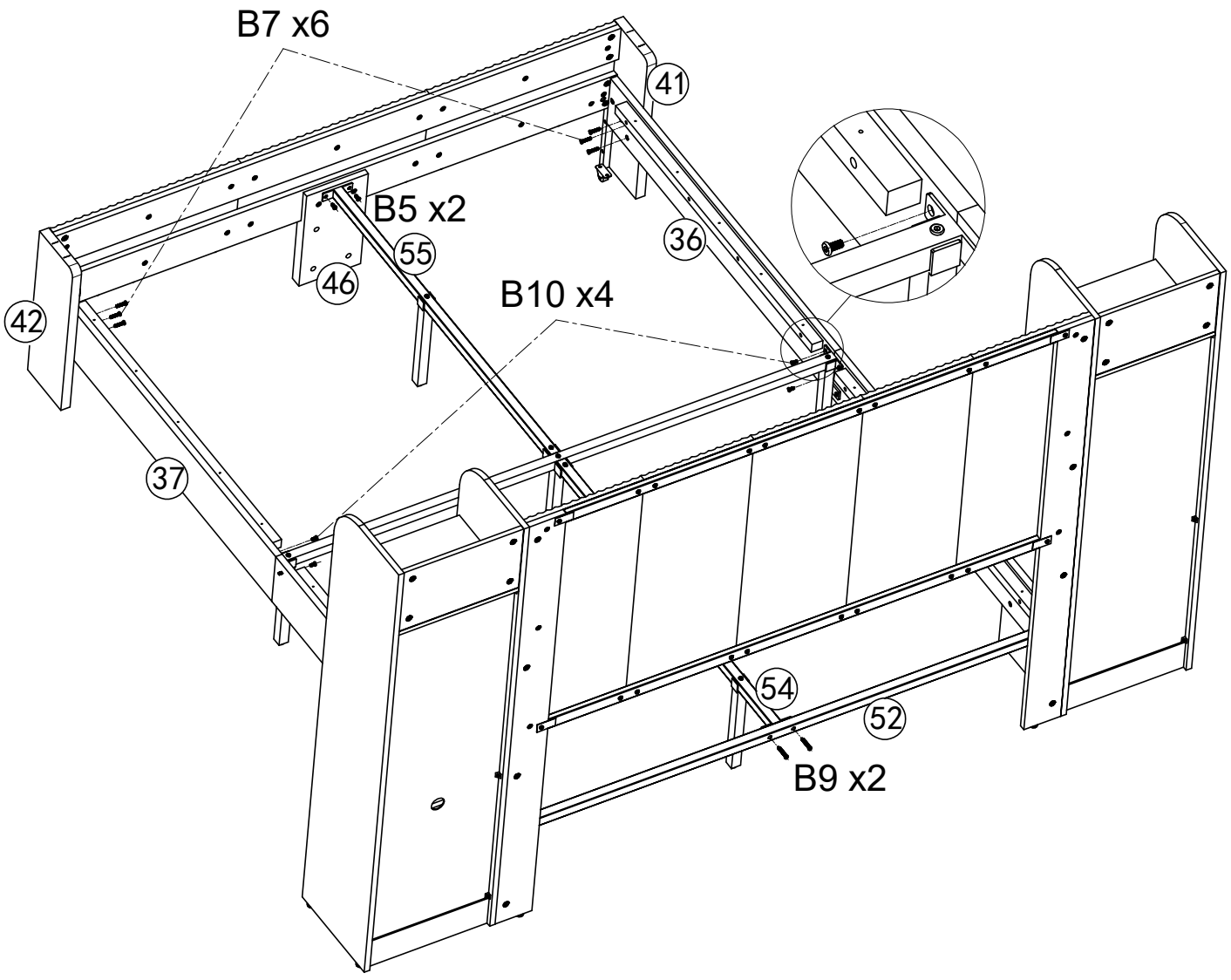



Two people are required to assemble and move this model.
Deux personnes sont nécessaires pour Assemblez et déplacez ce modèle.

Step/Étape
36

	
B5	16 PCS

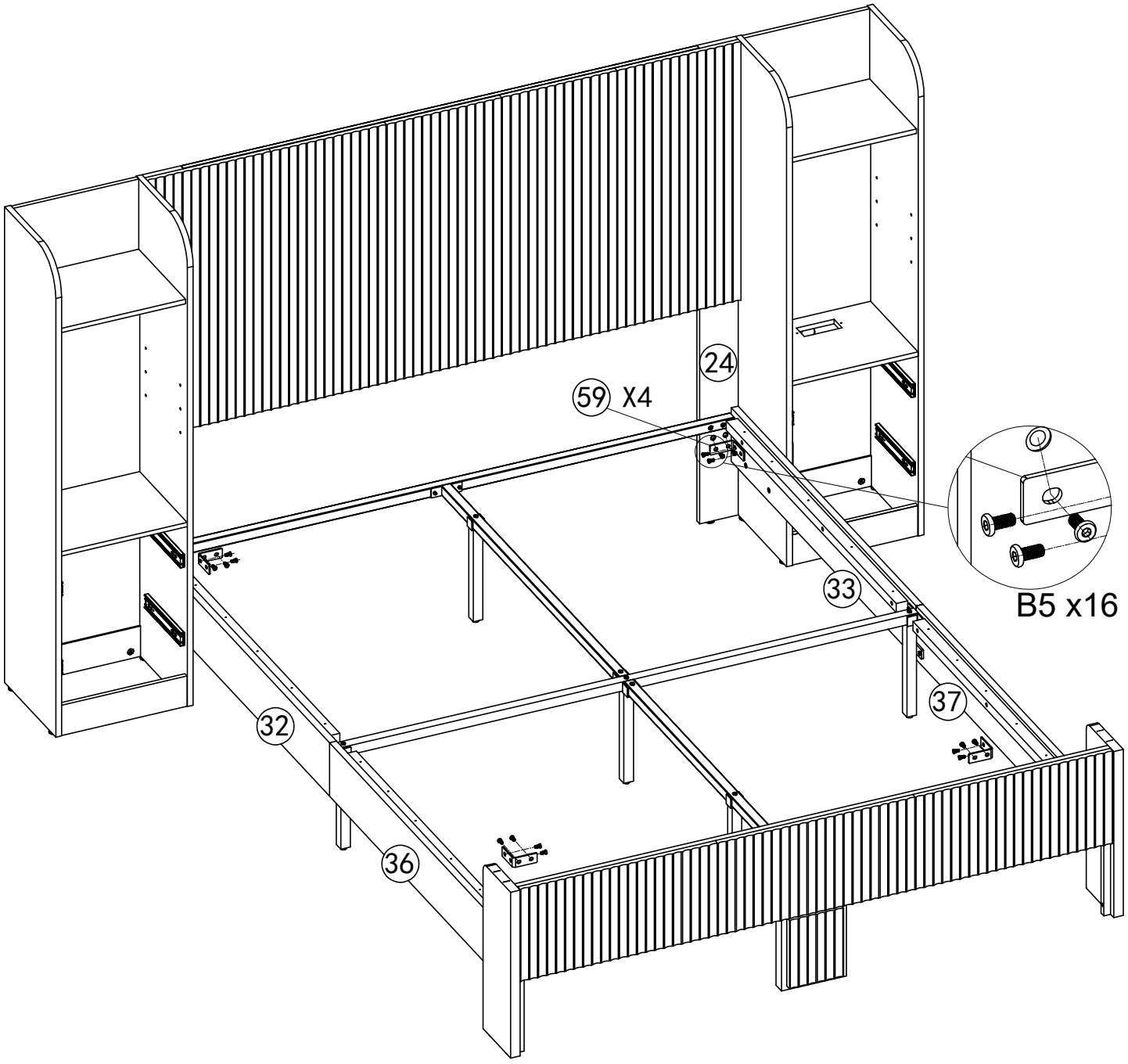

Step/Étape
37

		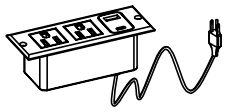	
B3	2 PCS	PC1	1 PCS

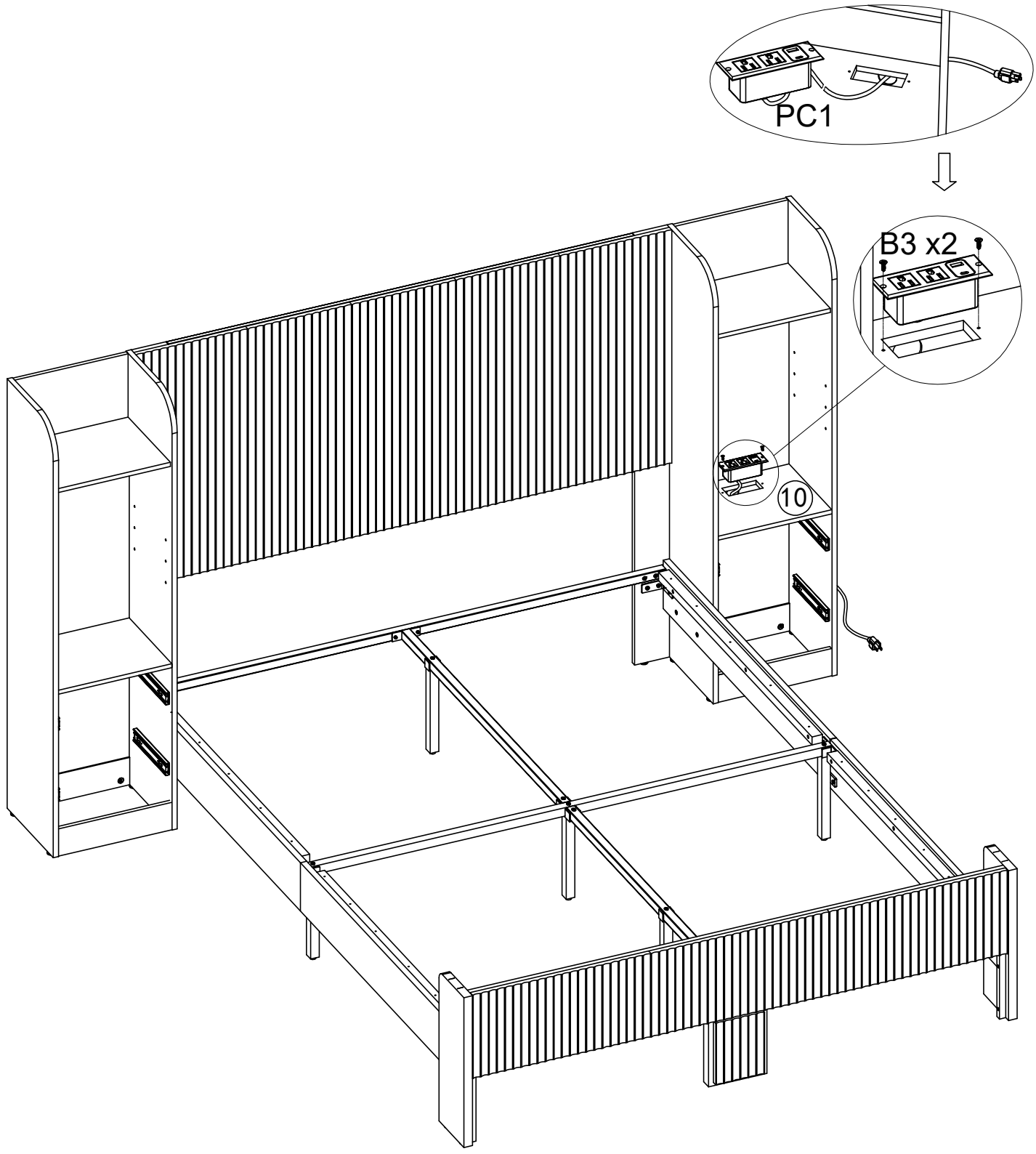

Step/Étape
38

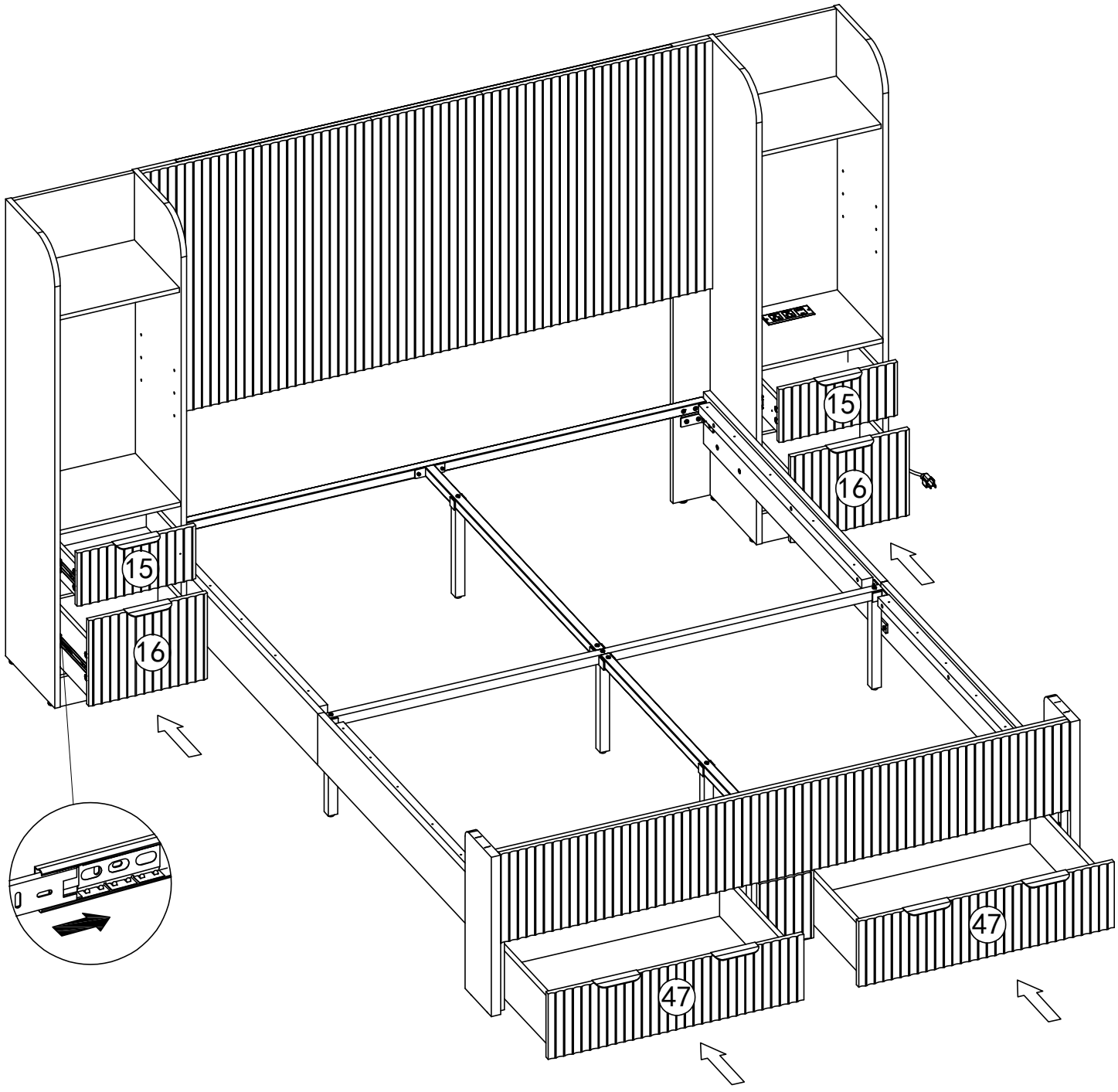

Step/Étape
39

		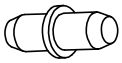	
C8	2 PCS	C5	8 PCS

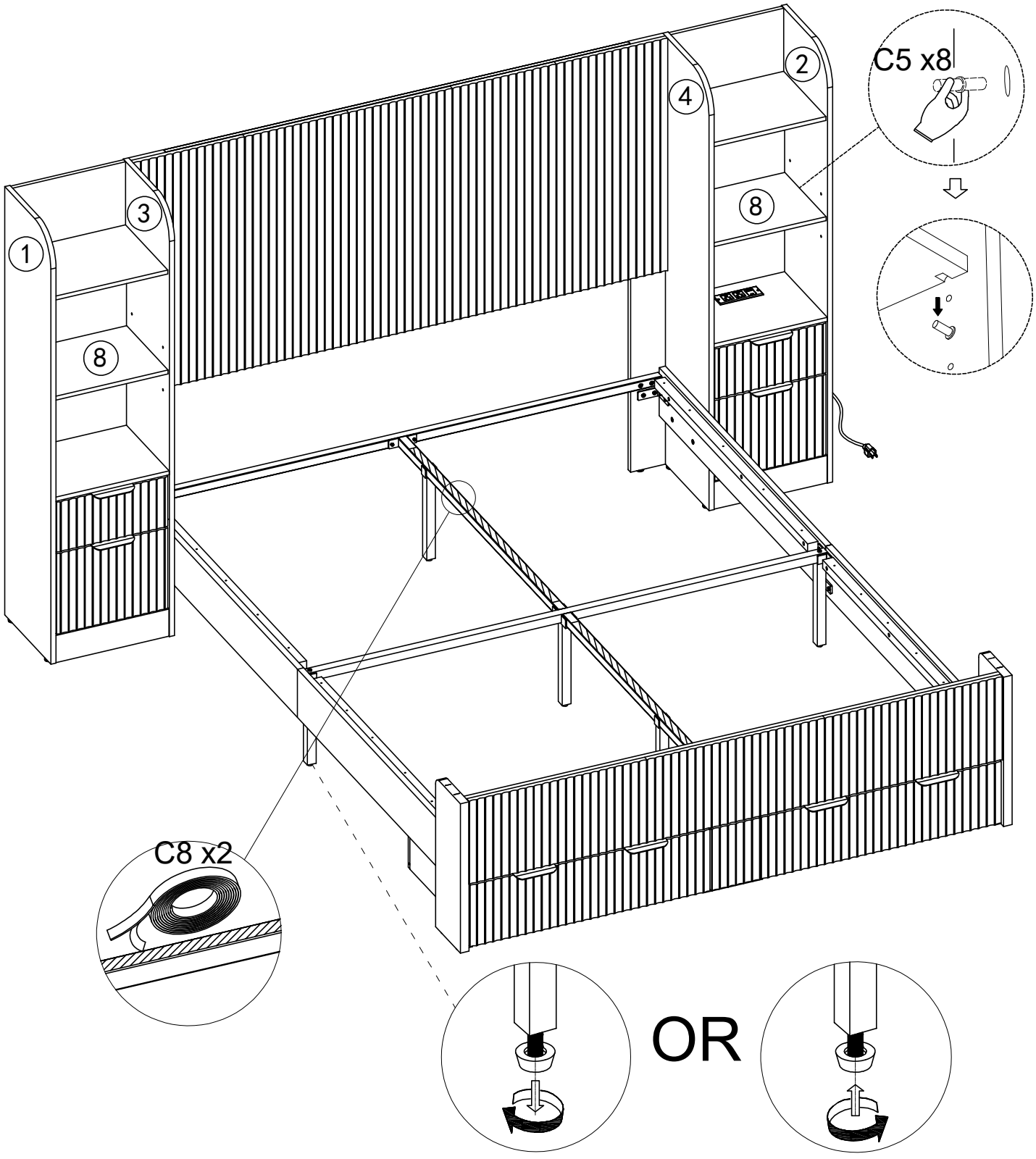

The supporting legs can be adjusted to the appropriate height by turning the leveling feet.

Les pieds de support peuvent être réglés à la hauteur adaptée en tournant les pieds réglables.

Step/Étape
40

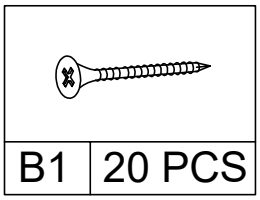

B1	20 PCS

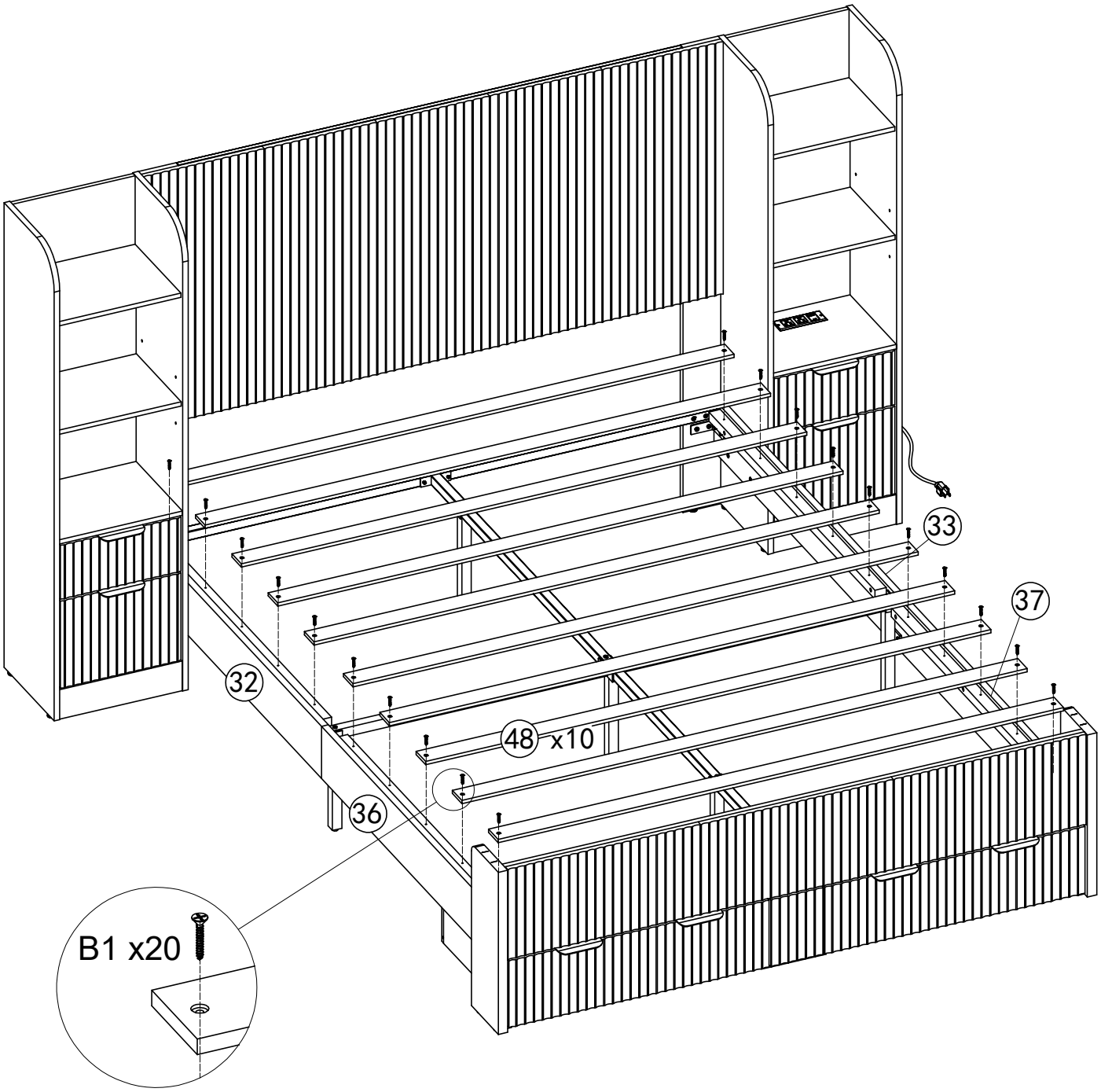

C9	76 PCS

Step/Étape
41

Instructions for use

It is recommended to use a 10-inch spring mattress at the bottom, and a 4-inch foam mattress on the top. Compatible size: 60 inches x 80 inches.

Mode d'emploi

Il est recommandé d'utiliser un matelas à ressort de 10 pouces en bas, puis d'y superposer un matelas en mousse de 4 pouces d'épaisseur..Taille compatible : 60 pouces x 80 pouces.

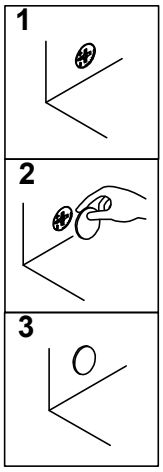

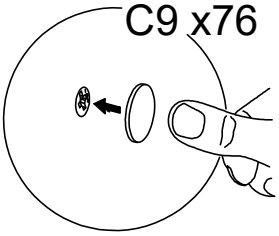

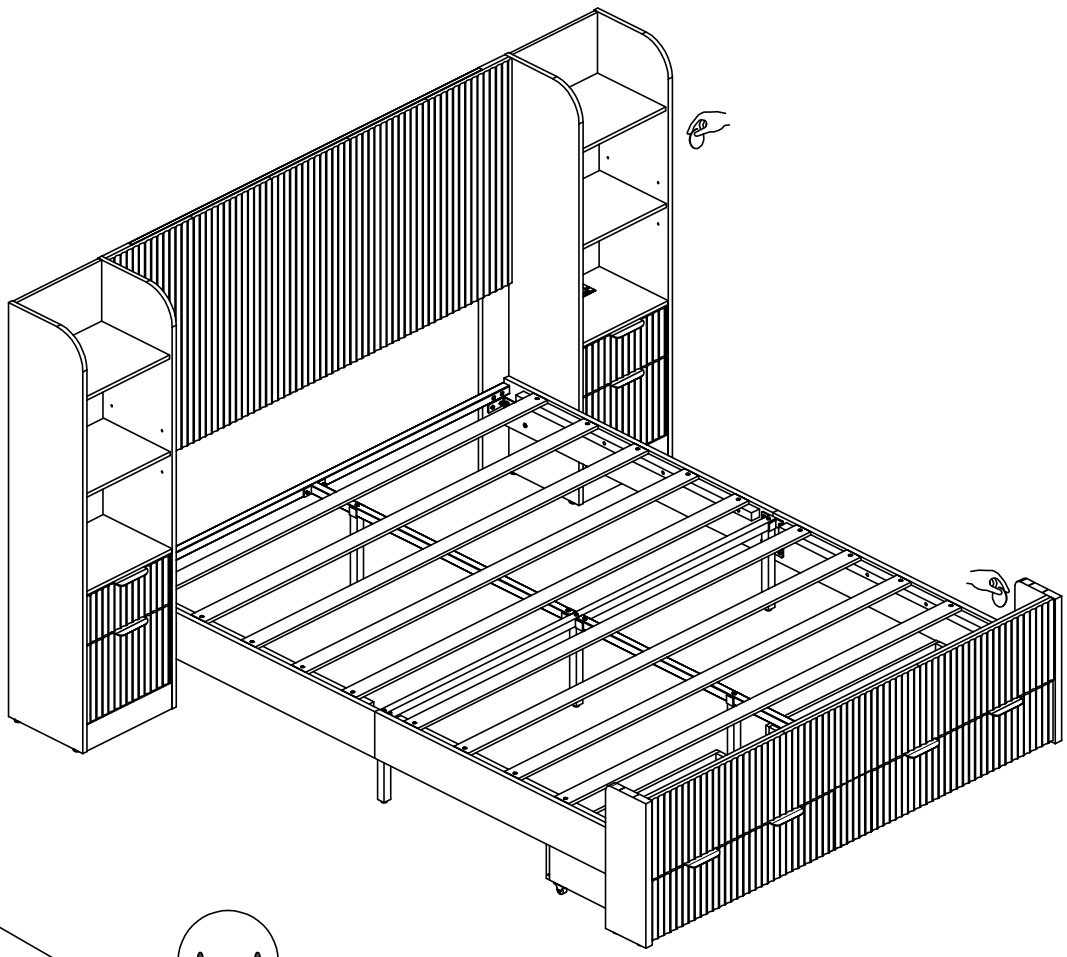

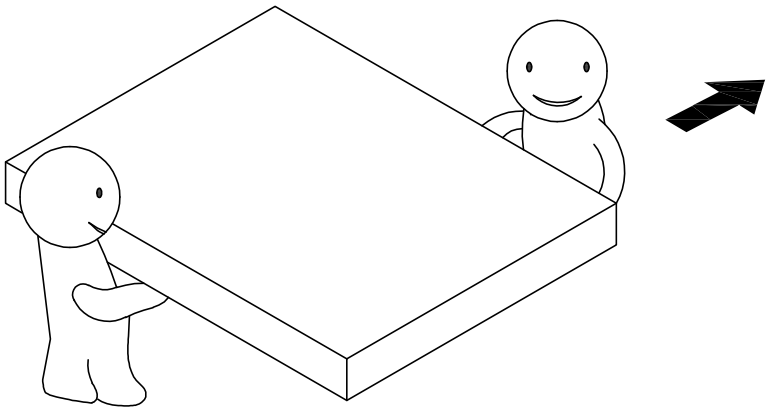

THIS PAGE INTENTIONALLY LEFT BLANK
PAGE INTENTIONNELLEMENT VIERGE