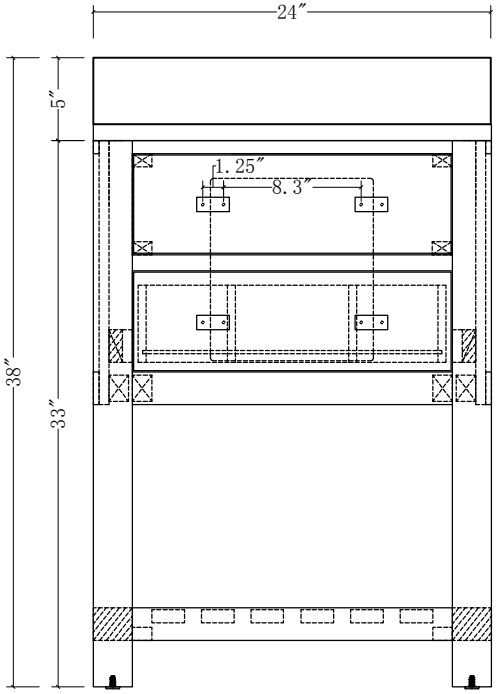
24″
5″
1.25″
8.3″
38″
33″

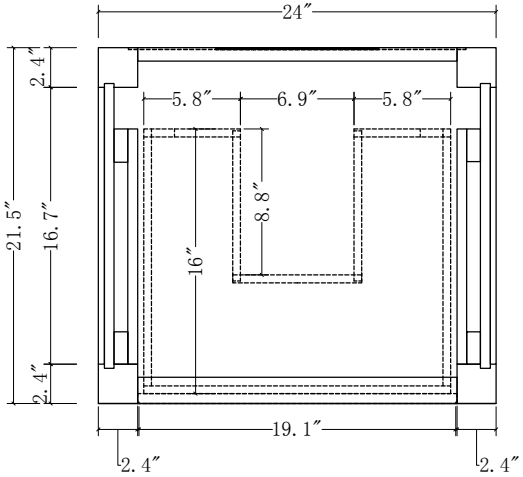
24″
2.4″
5.8″
6.9″
5.8″
8.8″
21.5″
16.7″
16″
2.4″
19.1″
2.4″
2.4″

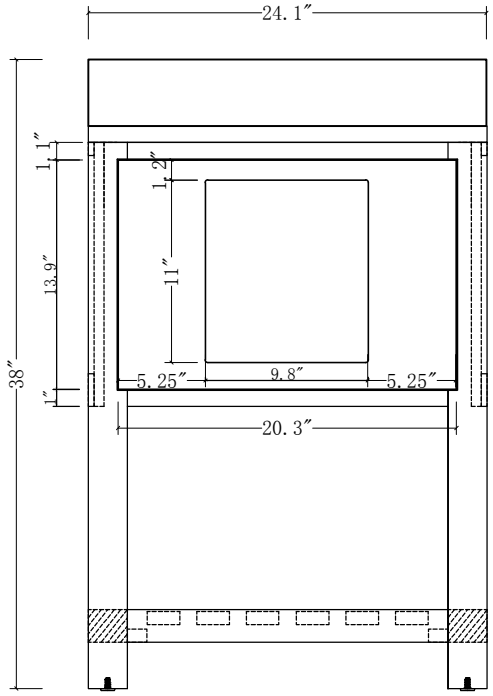
24.1″
1.1″
1.2″
13.9″
11″
38″
1″
5.25″
9.8″
5.25″
20.3″

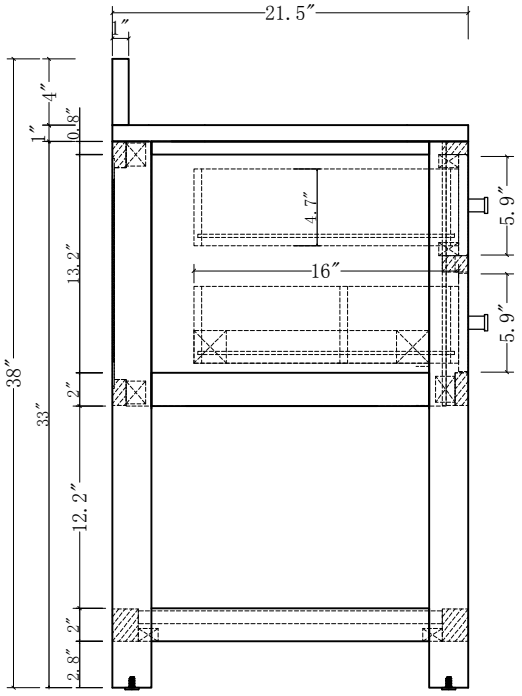
21.5″
1″
4″
1″
0.8″
4.7″
5.9″
13.2″
16″
5.9″
38″
33″
2″
12.2″
2″
2.8″

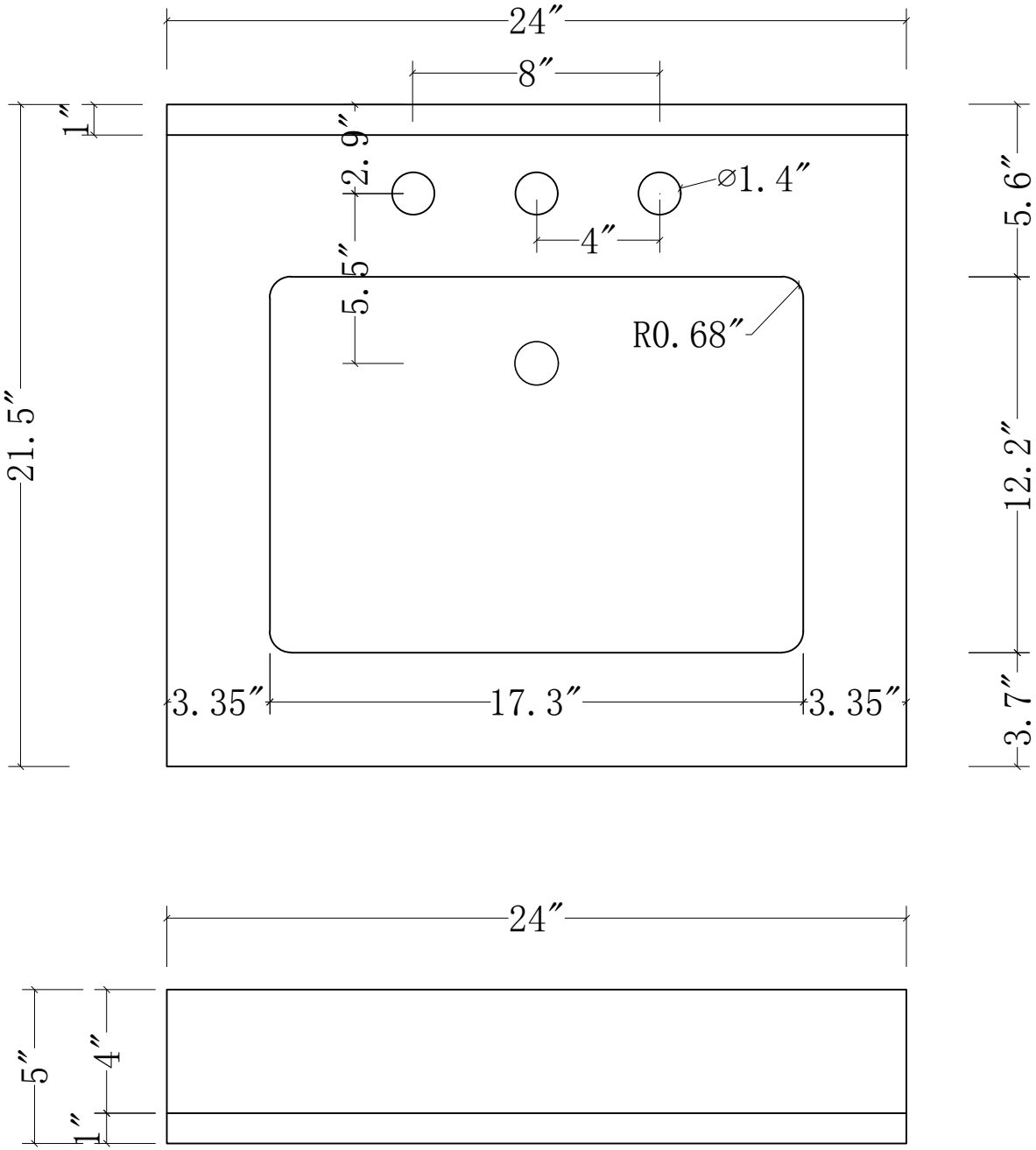
24″
8″
1″
2.9″
⌀1.4″
4″
5.5″
R0.68″
21.5″
5.6″
12.2″
3.7″
3.35″
17.3″
3.35″
24″
5″
4″
1″

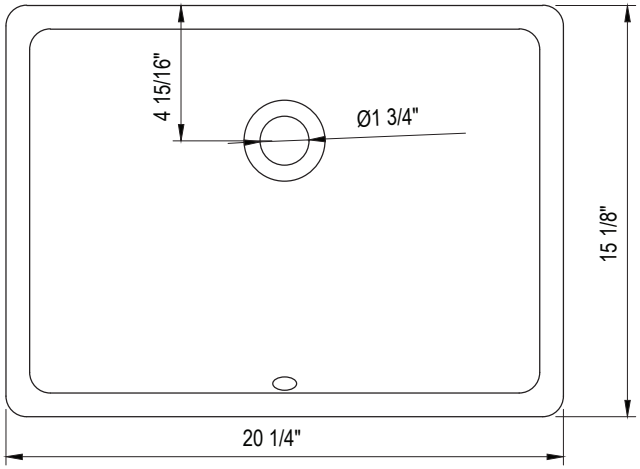
4 15/16"
Ø1 3/4"
15 1/8"
20 1/4"

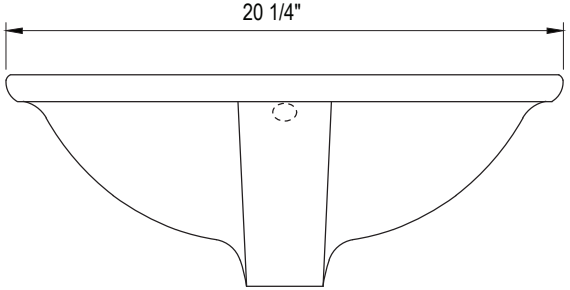
20 1/4"

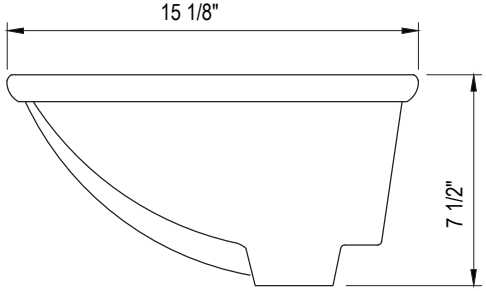
15 1/8"
7 1/2"

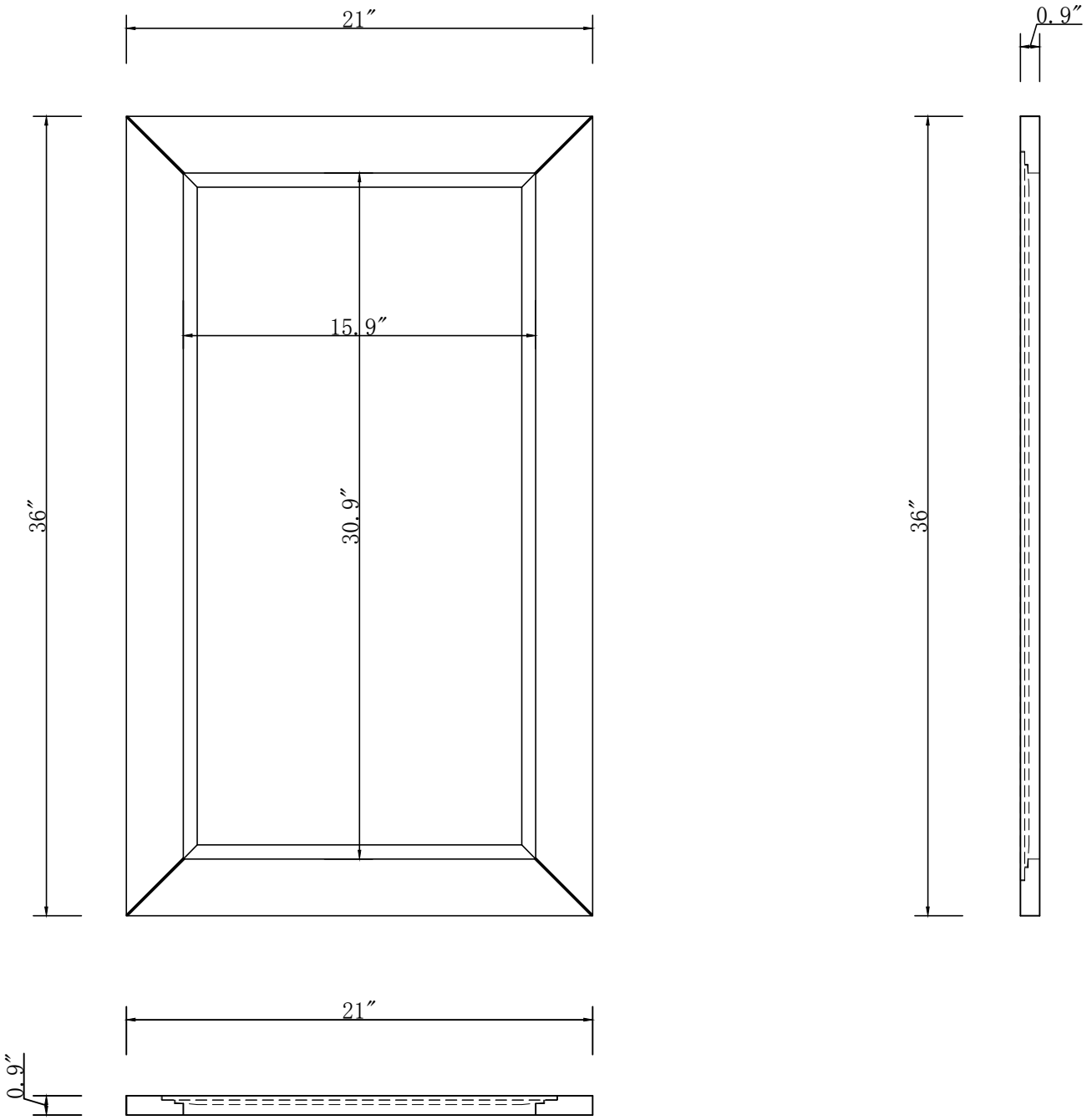
21″
15.9″
36″
30.9″
21″
0.9″
0.9″
36″