ASSEMBLY INSTRUCTIONS
INSTRUCTIONS DE MONTAGE

BED WITH TRUNDLE
LIT AVEC LIT GIGOGNE

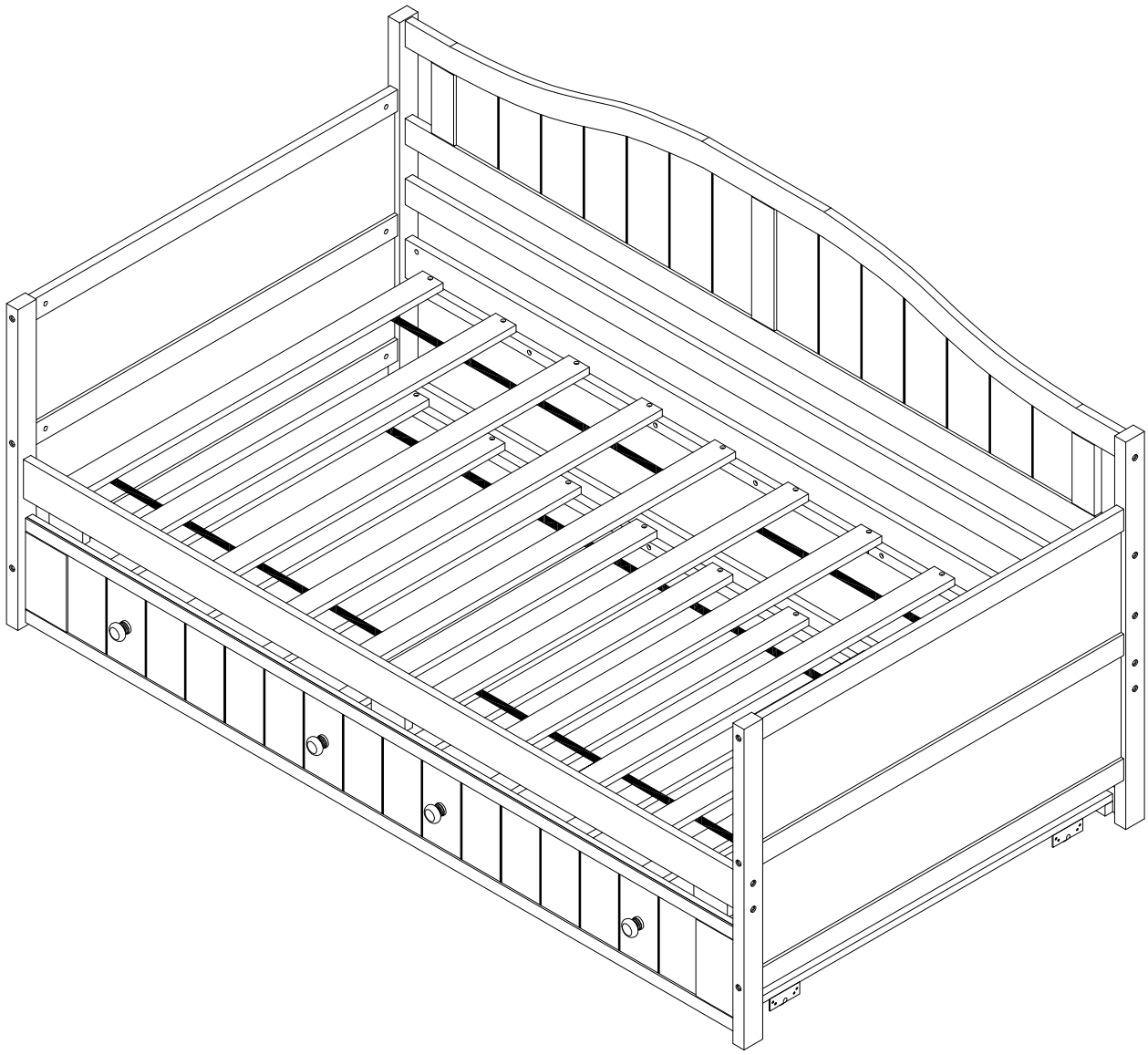

Detail View/Vue détaillée

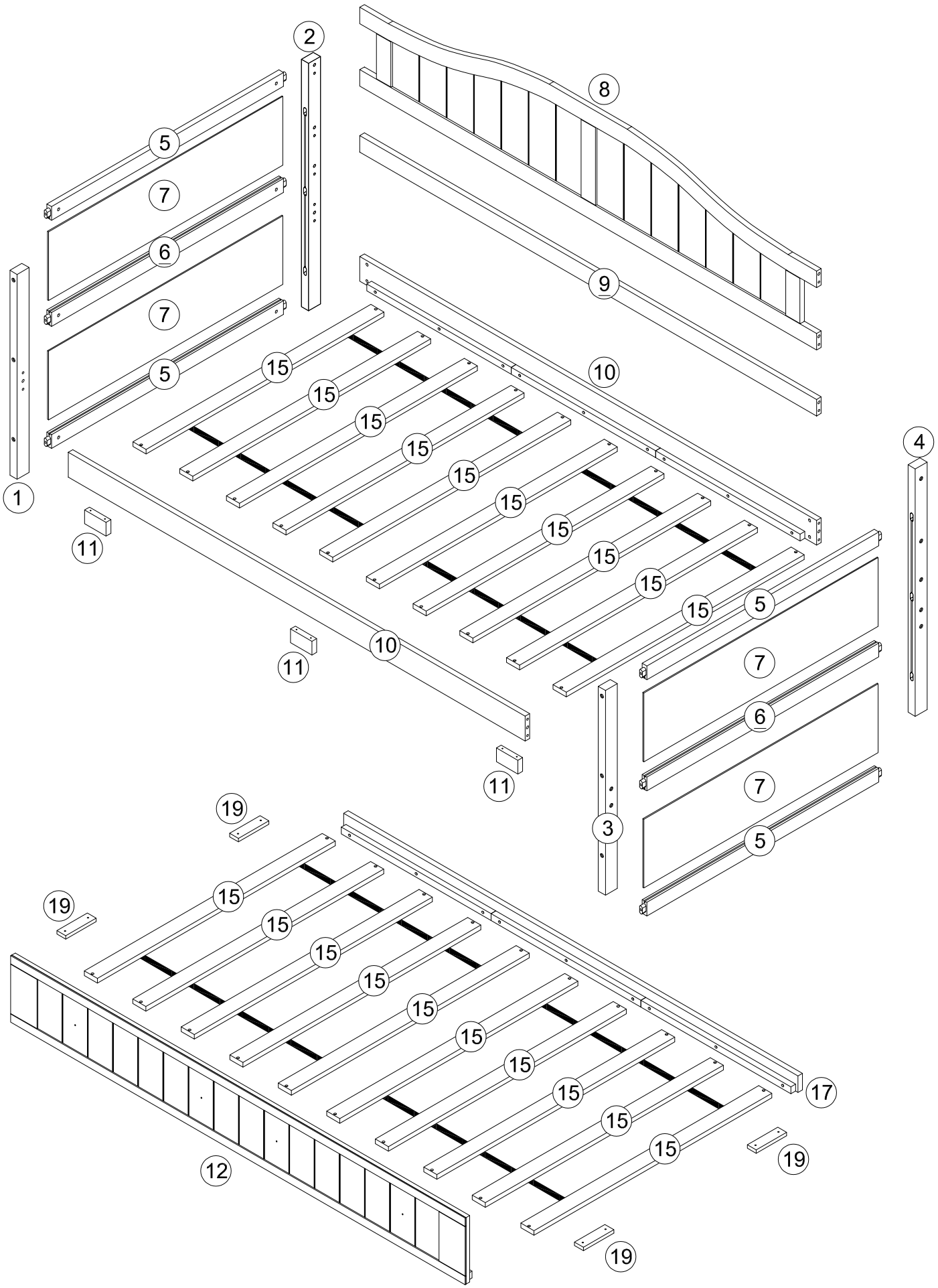

Part Lists/Listes de pièces:

1 	2 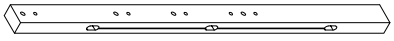	3 
Front leg (left) - 1pc	Hind leg (left) - 1pc	Front leg (right) - 1pc
Patte avant (gauche) - 1pièce	Patte arrière (gauche) - 1pièce	Patte avant (droite) - 1pièce
4 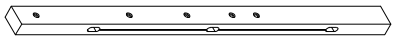	5 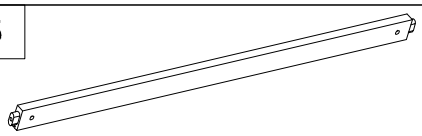	6 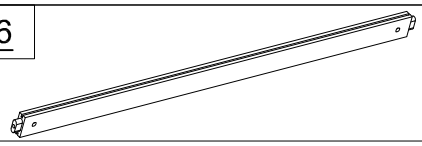
Hind leg (right) - 1pc	Side bar - 4pcs	Middle bar - 2pcs
Patte arrière (droite) - 1pièce	Barre latérale - 4pièces	Barre du milieu - 2pièces
7 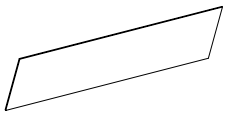	8 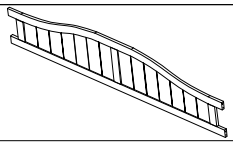	9 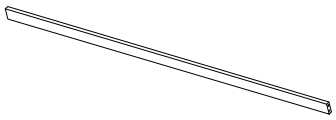
Panel - 4pcs	Upper frame - 1pc	Crossbar (rear) - 1pc
Panneau - 4pièces	Cadre supérieur - 1pièce	Barre transversale (arrière) - 1pièce
10 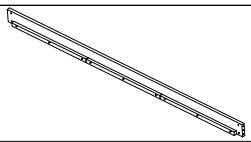	11 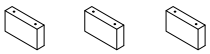	12 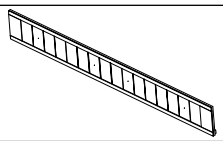
Hip (front/hind) - 2pcs	Drawer stopper - 3pcs	Drawer face - 1pc
Hanche (avant/arrière) - 2pièces	Butée de tiroir - 3pièces	Façade de tiroir - 1 pièce
15 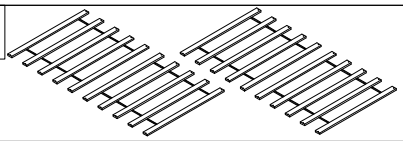	17 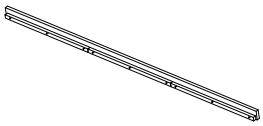	19 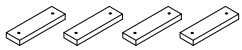
Slats - 20pcs	Hip (lower) - 1pc	Support bar - 4pcs
Lattes - 20 pièces	Hanche (inférieure) - 1 pièce	Barre de support - 4 pièces

Hardware Lists/Listes de matériel:

A 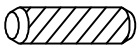 Ø10*30mm	B  Ø1/4"*100mm	C  Ø1/4"*80mm
Wood dowel (10pcs)	Hex-Head bolt (12pcs)	Hex-Head bolt (14pcs)
Cheville en bois (10 pièces)	Boulon à tête hexagonale (12 pièces)	Boulon à tête hexagonale (14 pièces)
E 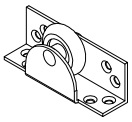	F  Ø1/4"*9.5*12mm	G 
Wheel : 35mm - (4pcs)	Horizontal-Hole bolt (26pcs)	Wooden handle (4pcs)
Roue : 35mm - (4 pièces)	Boulon à trou horizontal (26 pièces)	Manche en bois (4 pièces)
H  5/32" x 25mm	I  Ø3.5*12mm	J 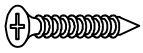 Ø4*30mm
Bolts (4pcs)	Screw (16pcs)	Screw (46pcs)
Boulons (4 pièces)	Vis (16 pièces)	Vis (46 pièces)
O  K4mm	P 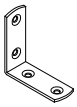	Q  Ø4*20mm
Allen key (1pc)	Hook L (2pcs)	Screw (8pcs)
Clé Allen (1 pièce)	Crochet L (2pièces)	Vis (8 pièces)

Step/Étape 1

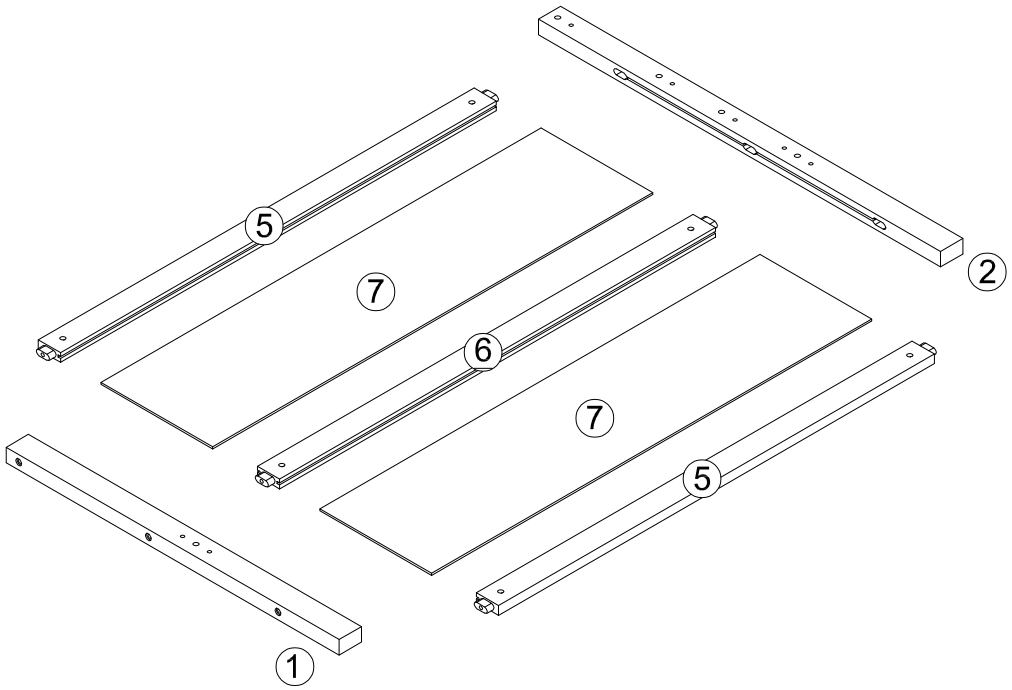

Step/Étape 2

B	F
	
3pcs	3pcs

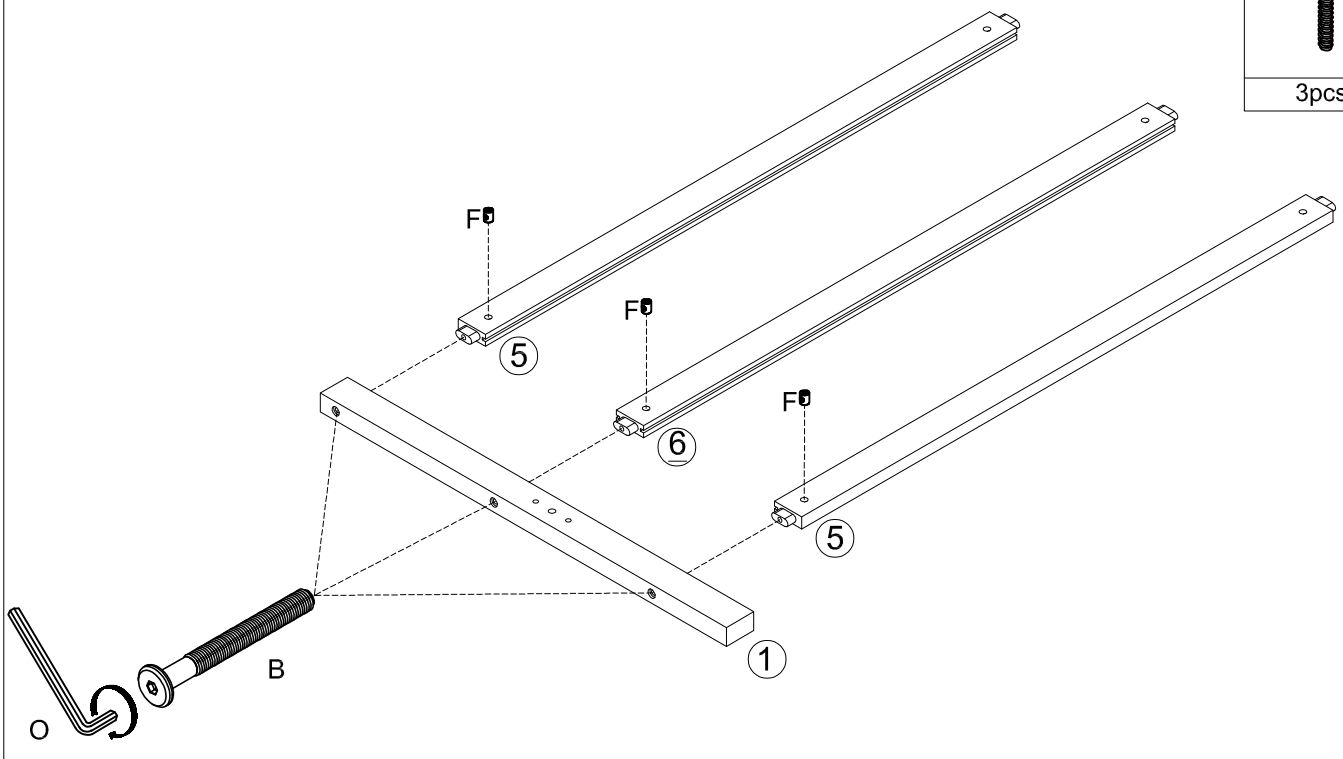

Step/Étape 3

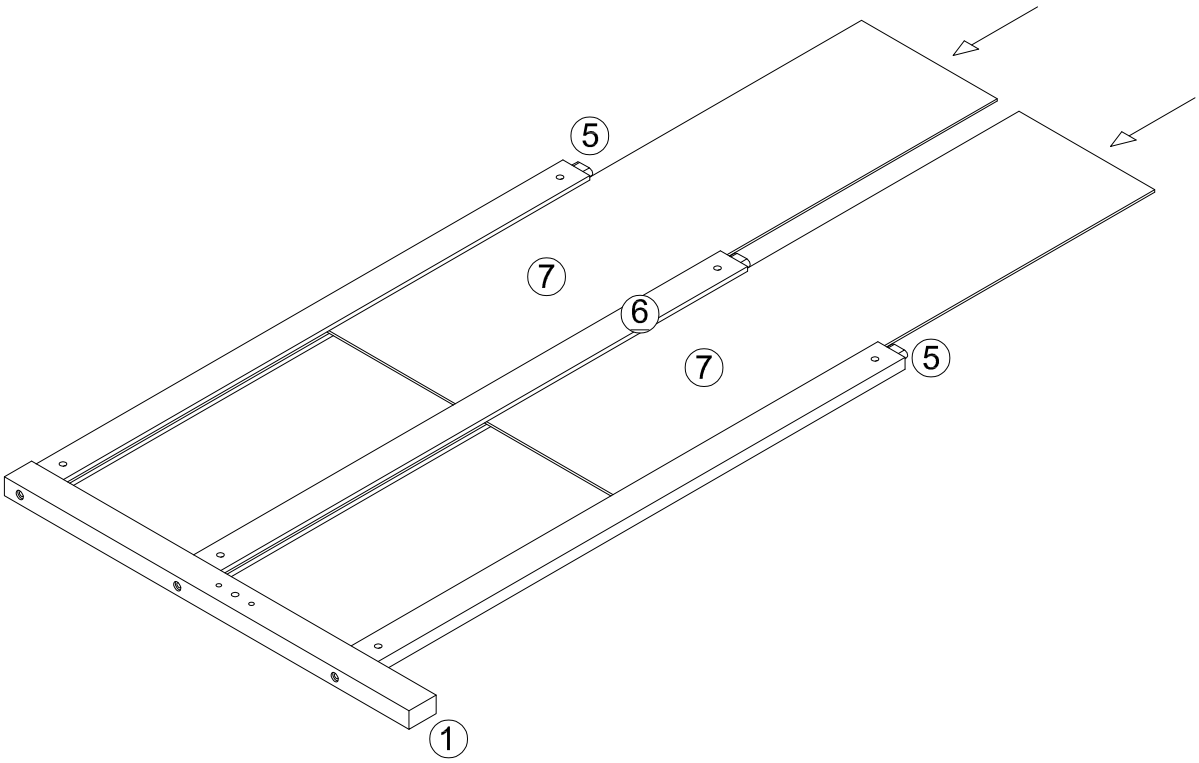

Step/Étape 4

B	F
	
3pcs	3pcs

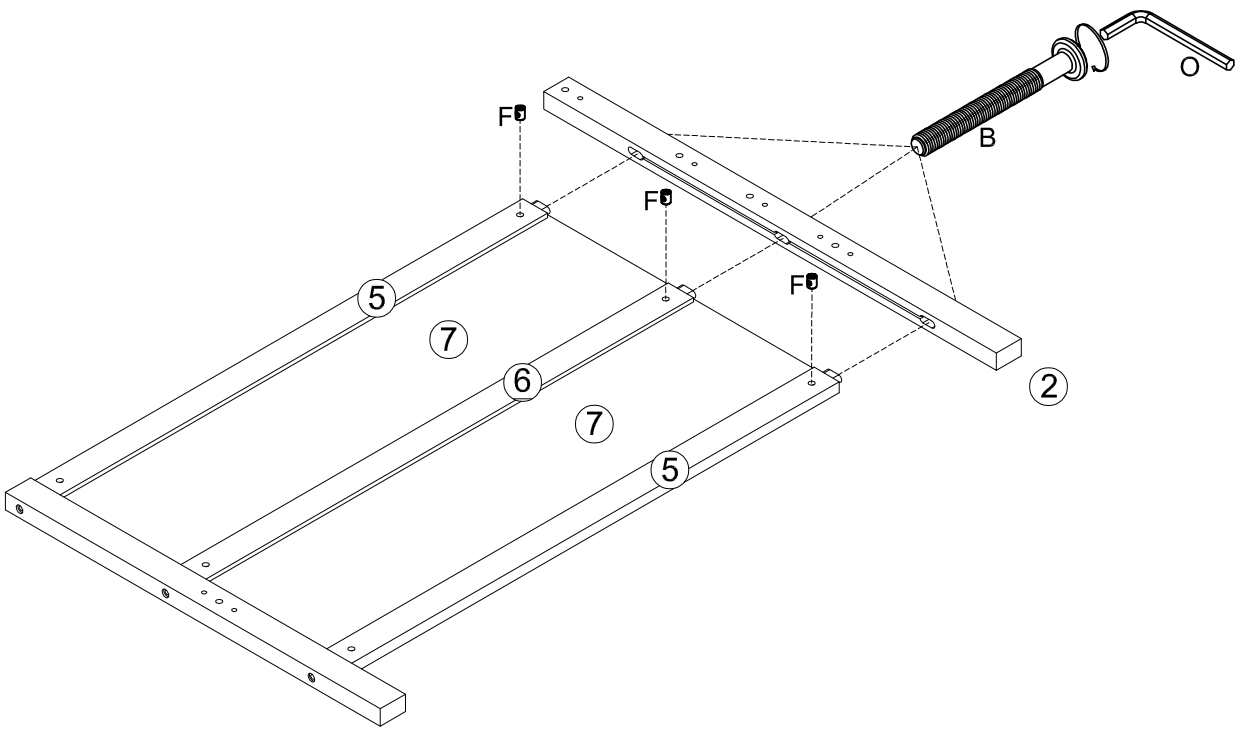

Step/Étape 5

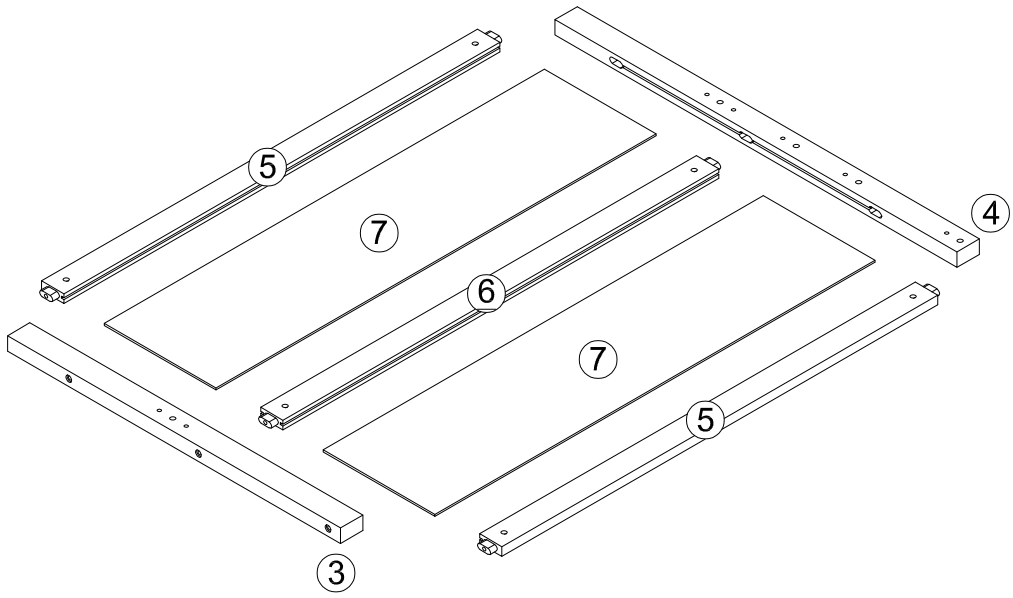

Step/Étape 6

B	F
	
3pcs	3pcs

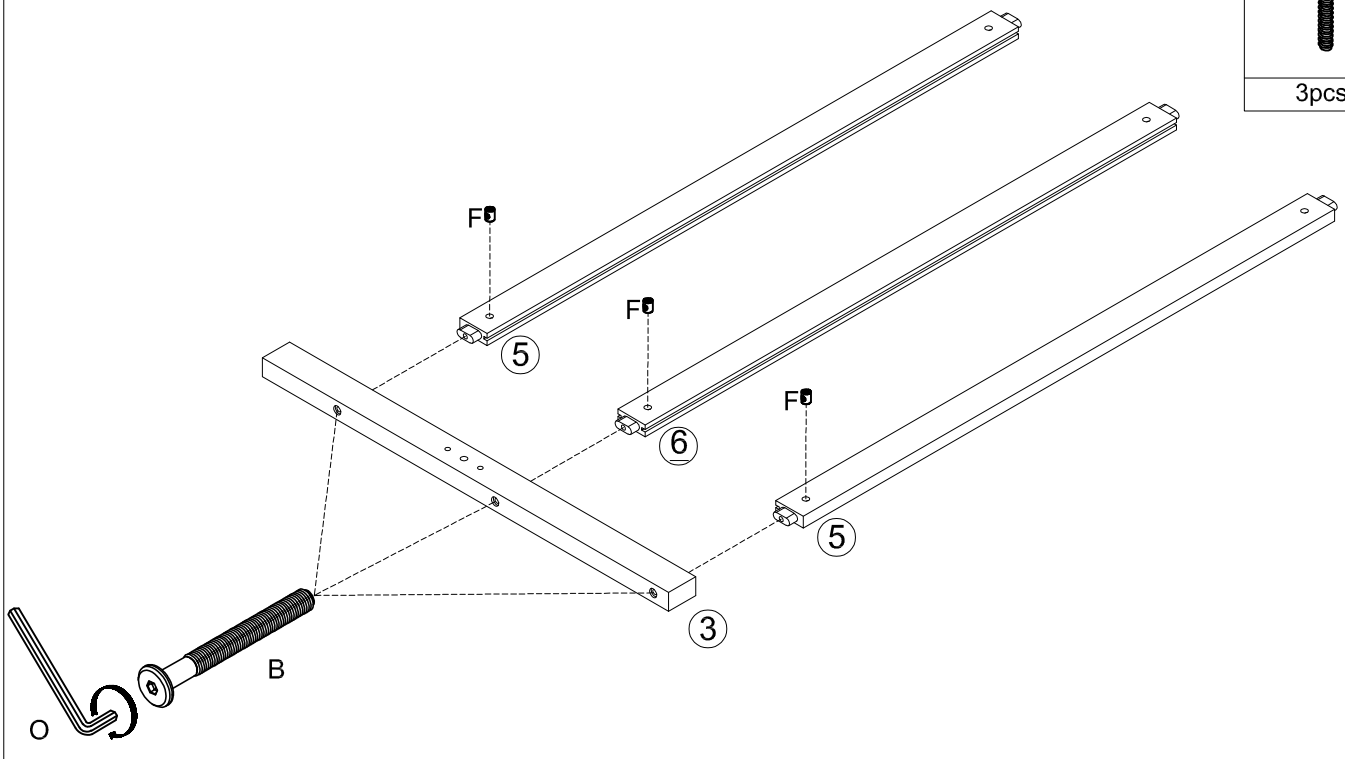

Step/Étape 7

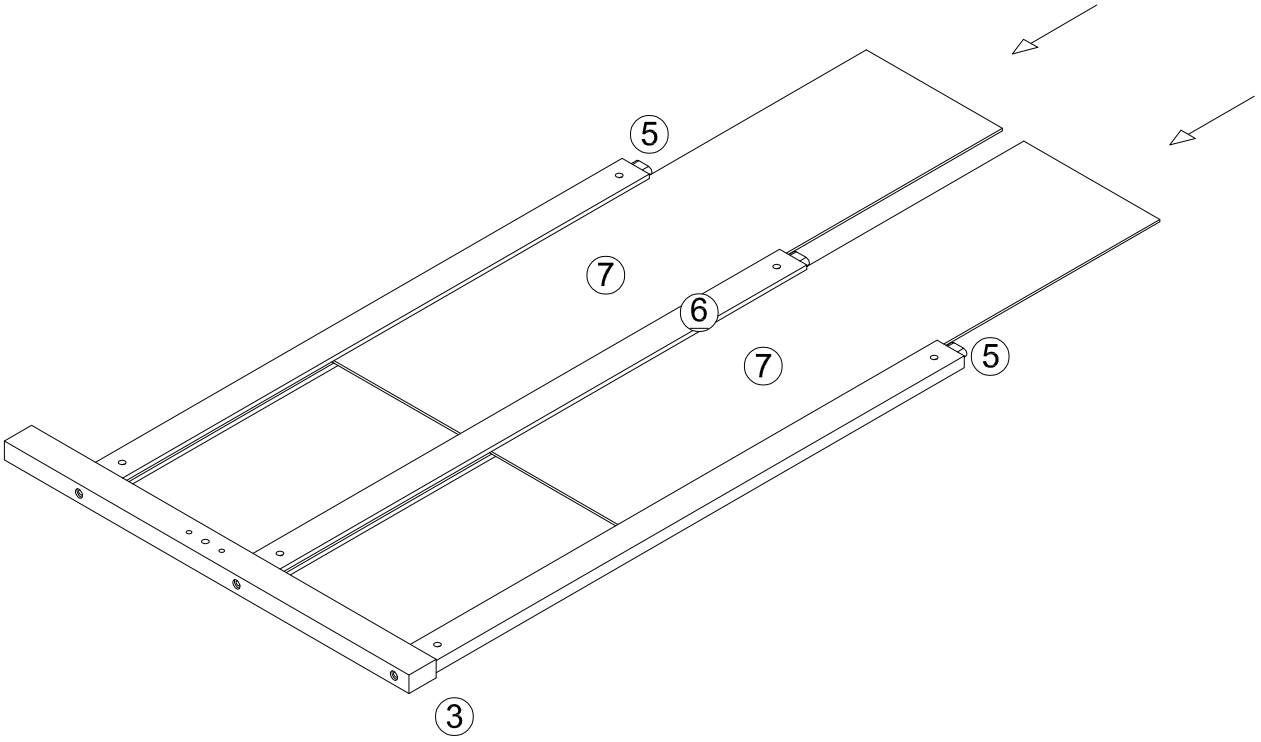

Step/Étape 8

B	F
	
3pcs	3pcs

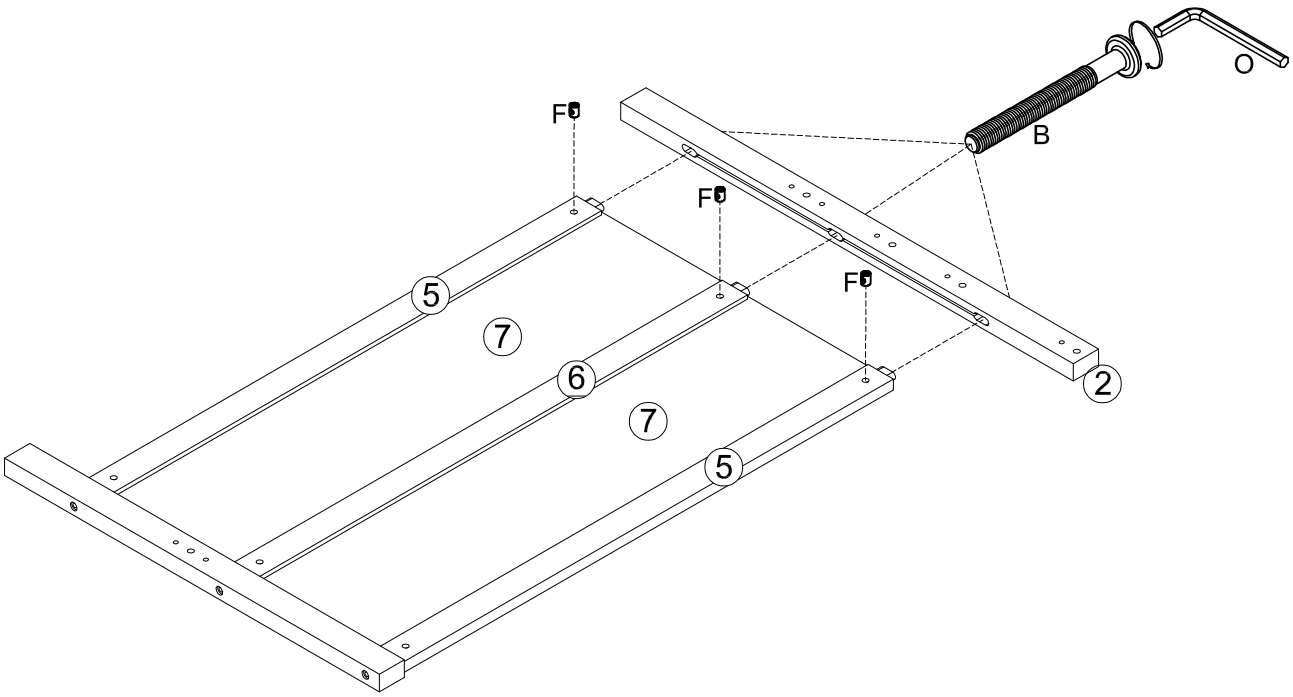

Step/Étape 9

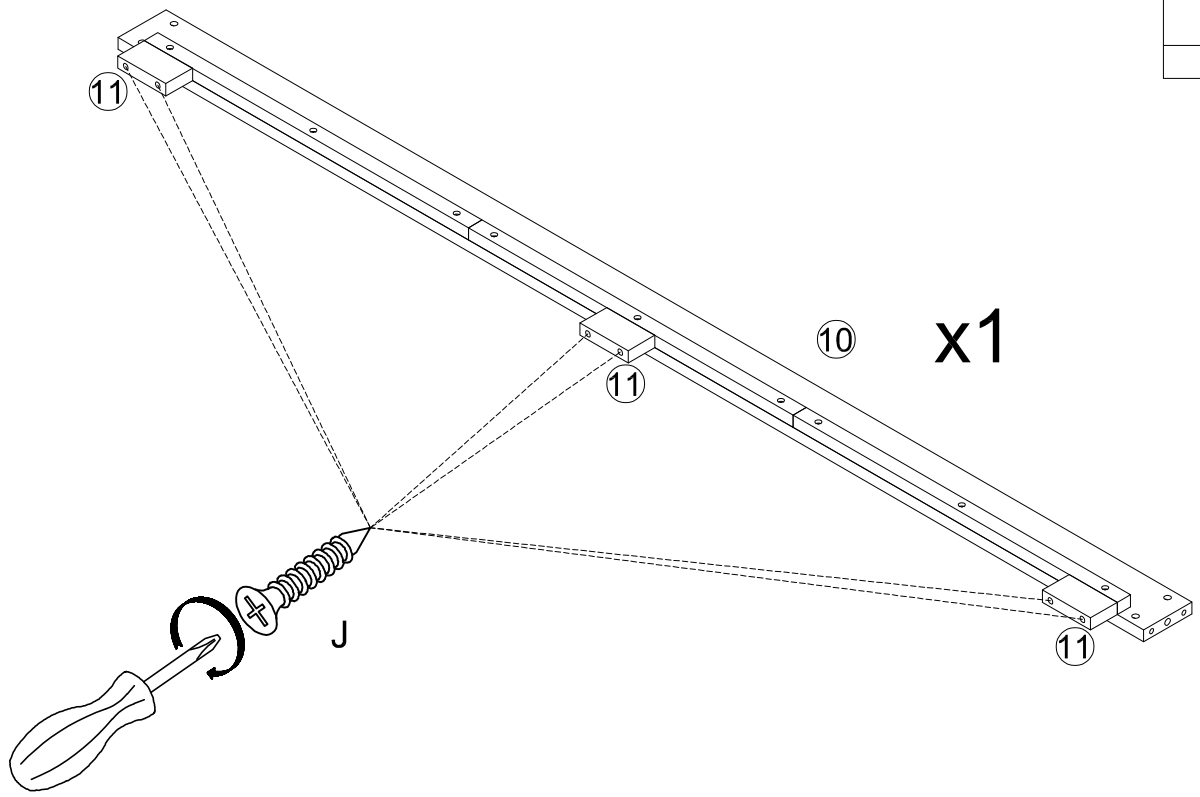

Step/Étape 10

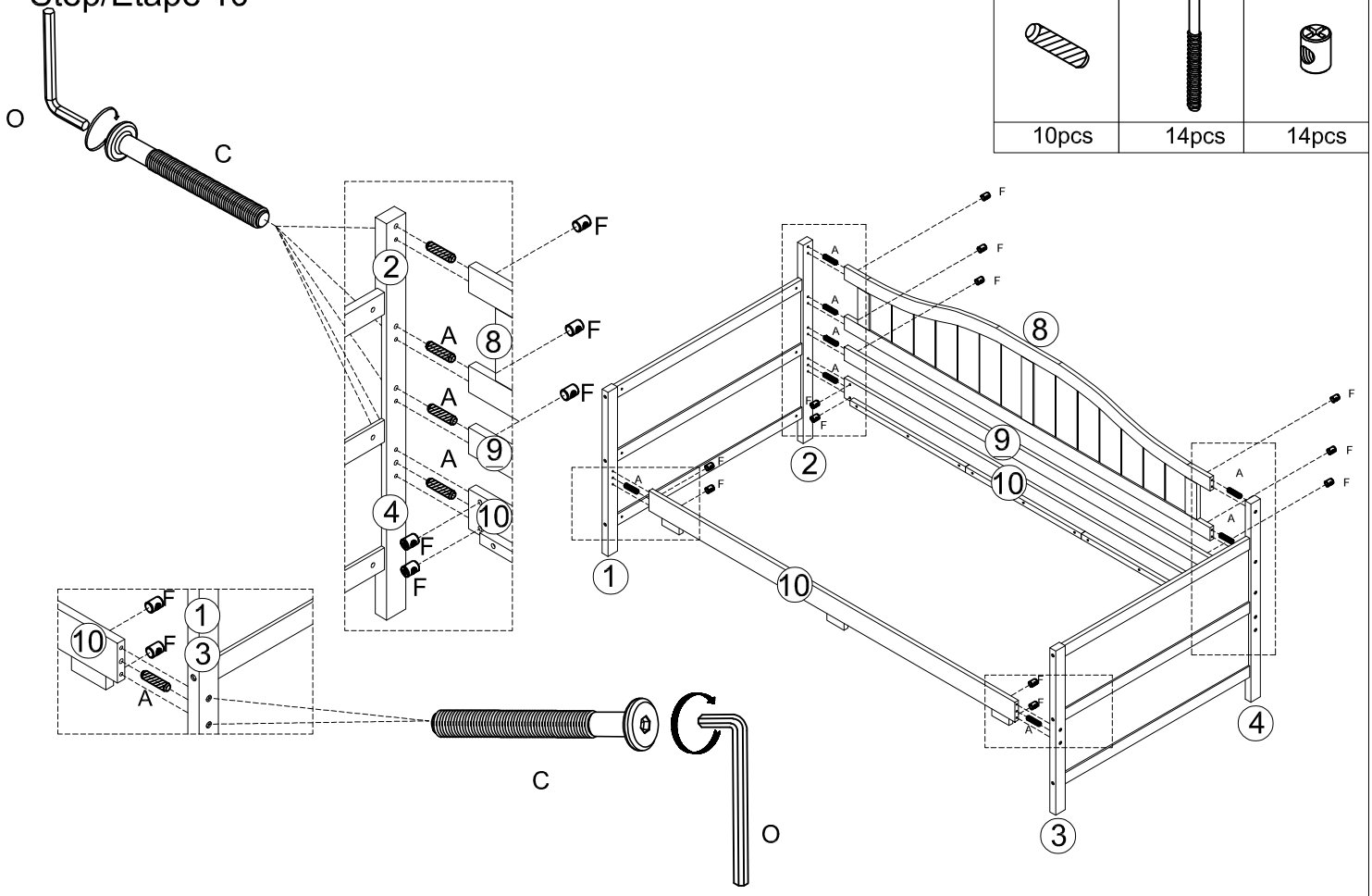
A
10pcs
C
14pcs
F
14pcs
O
C
F
2
A
8
A
9
A
4
10
F
F
F

Step/Étape 11

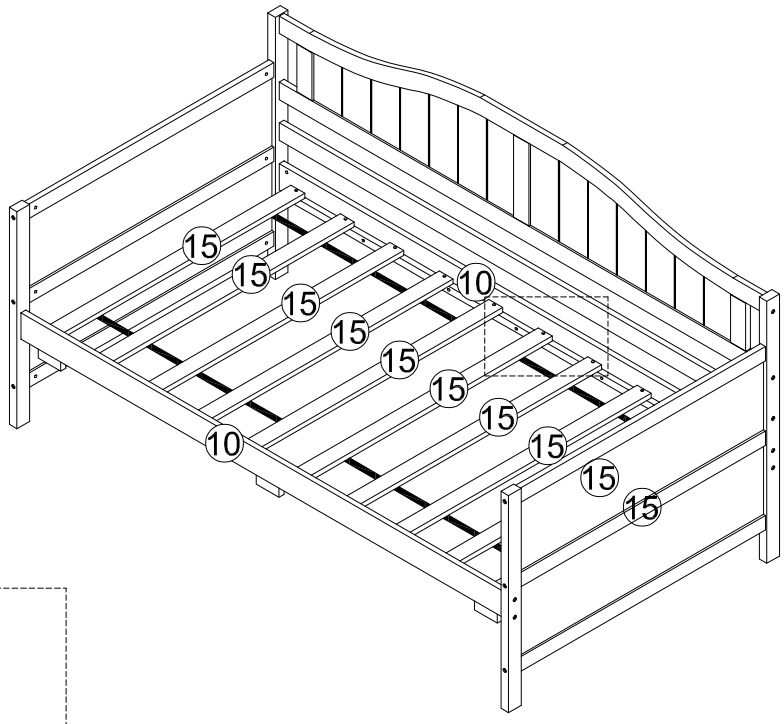

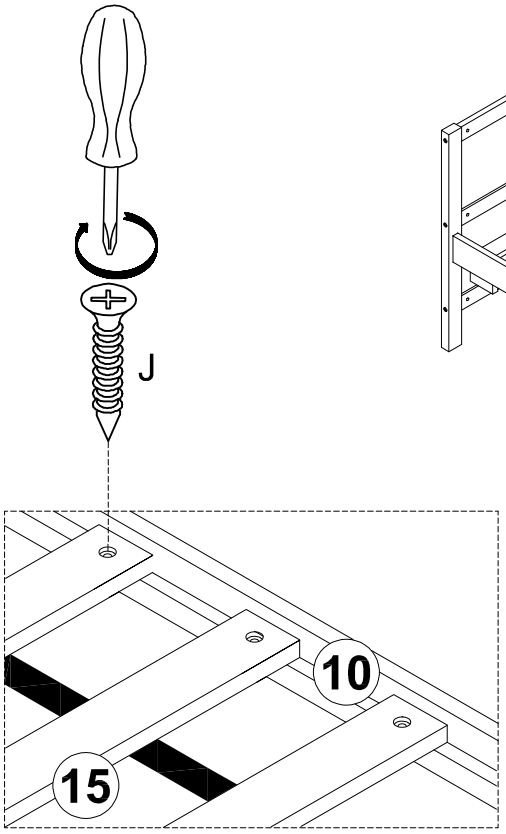

J

20pcs

Step/Étape 12

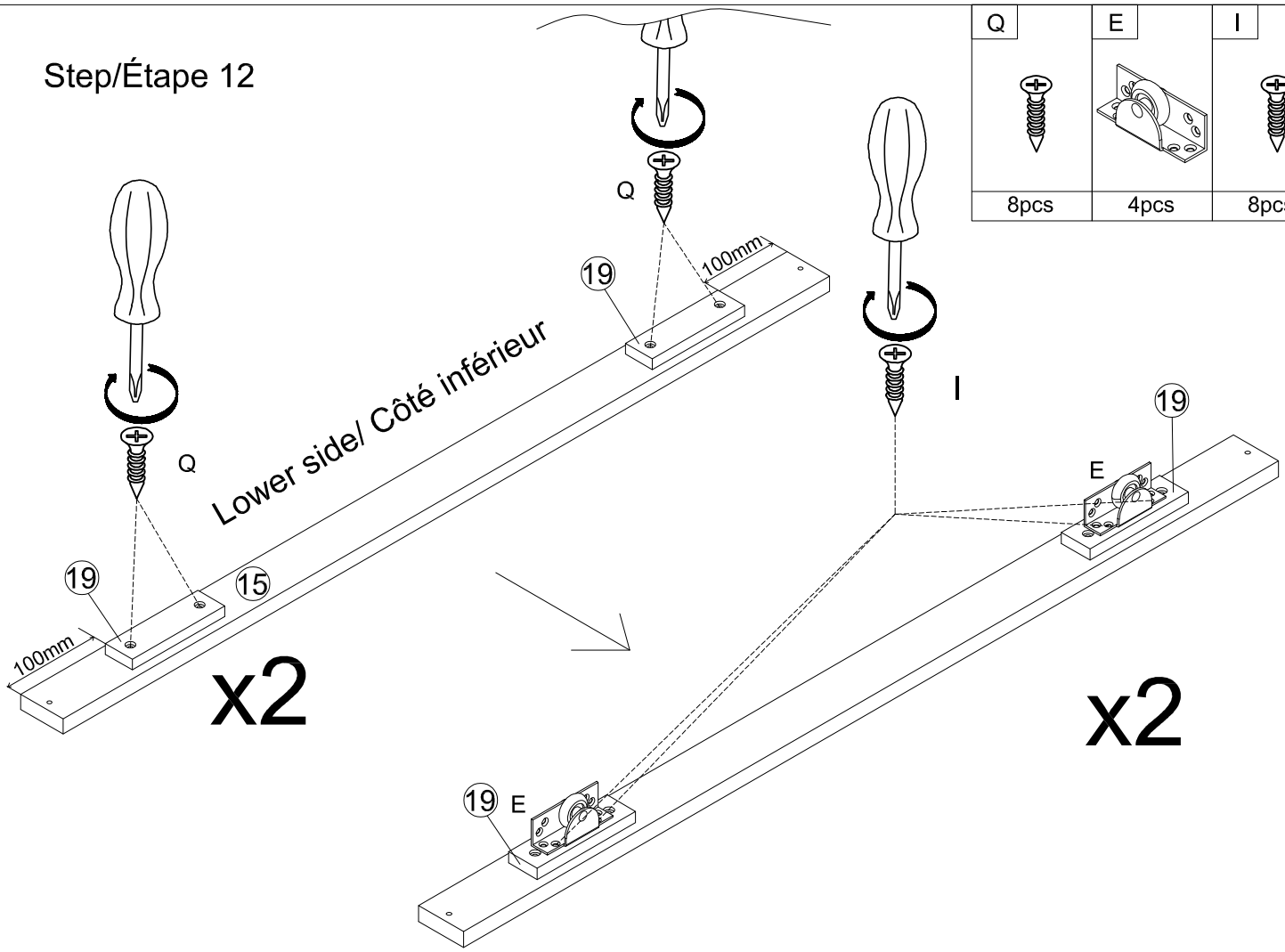

Q

8pcs

E

4pcs

I

8pcs

Step/Étape 13

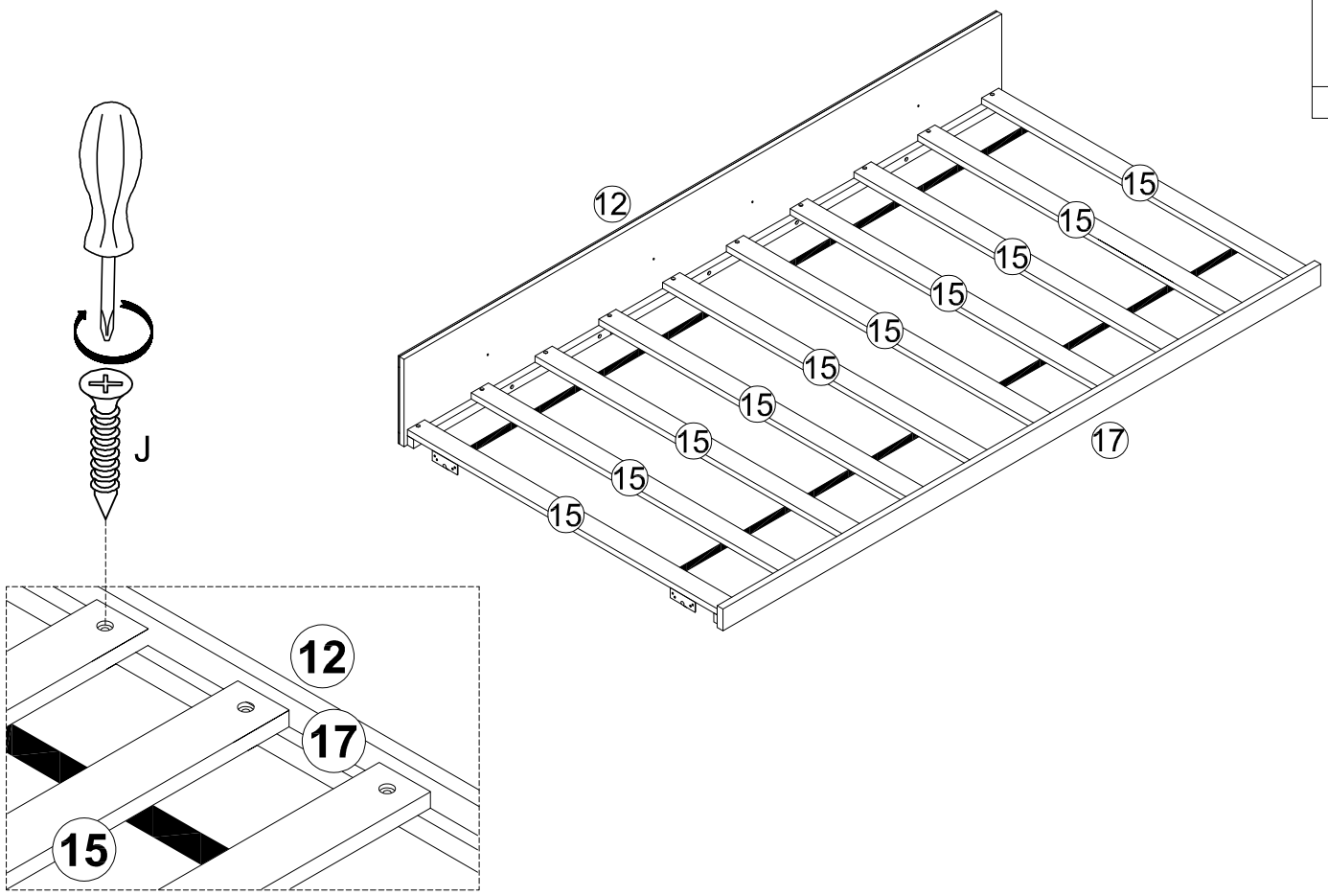

Step/Étape 14

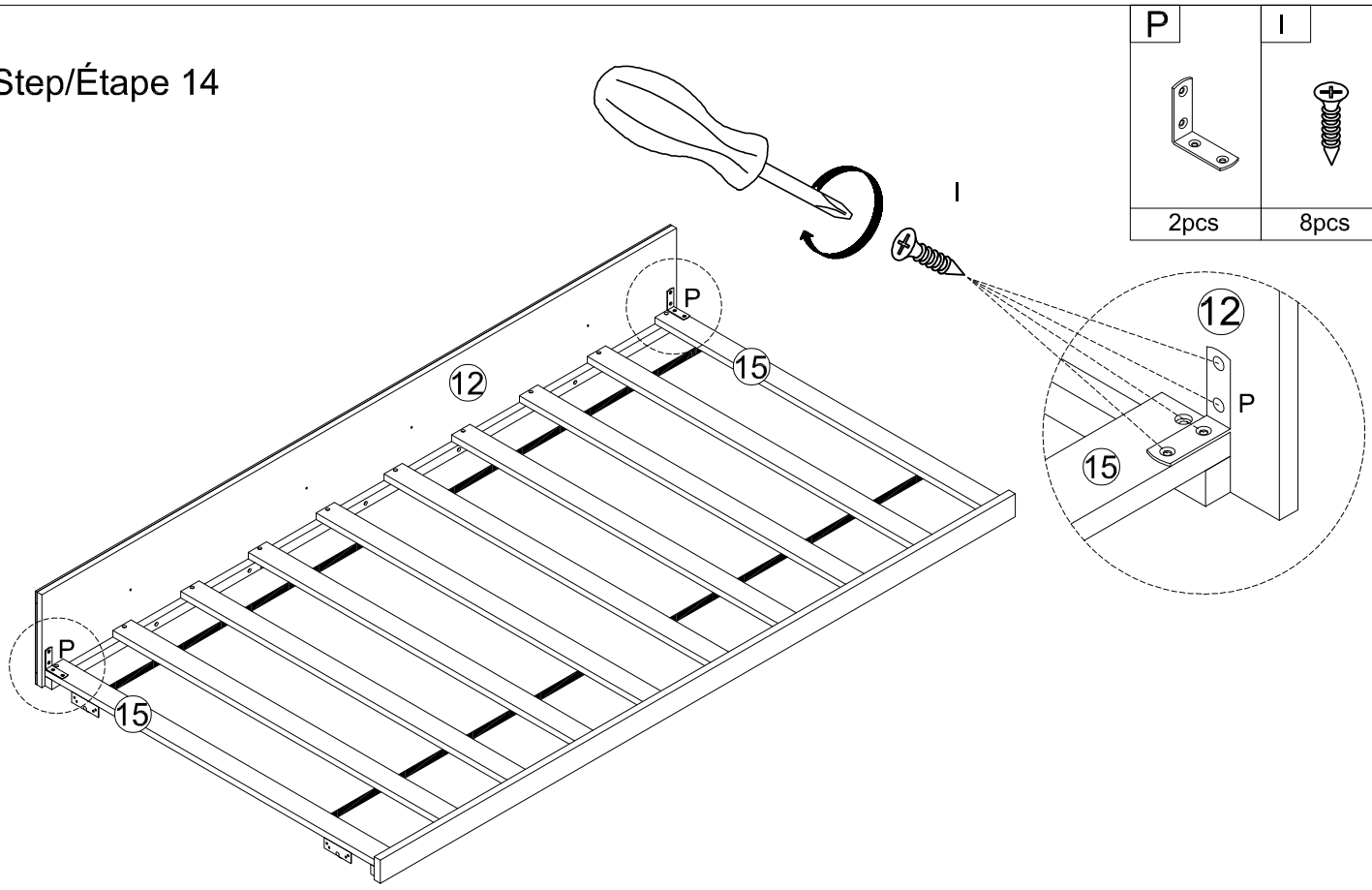

G	H
	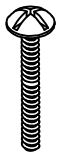
4pcs	4pcs

Step/Étape 15

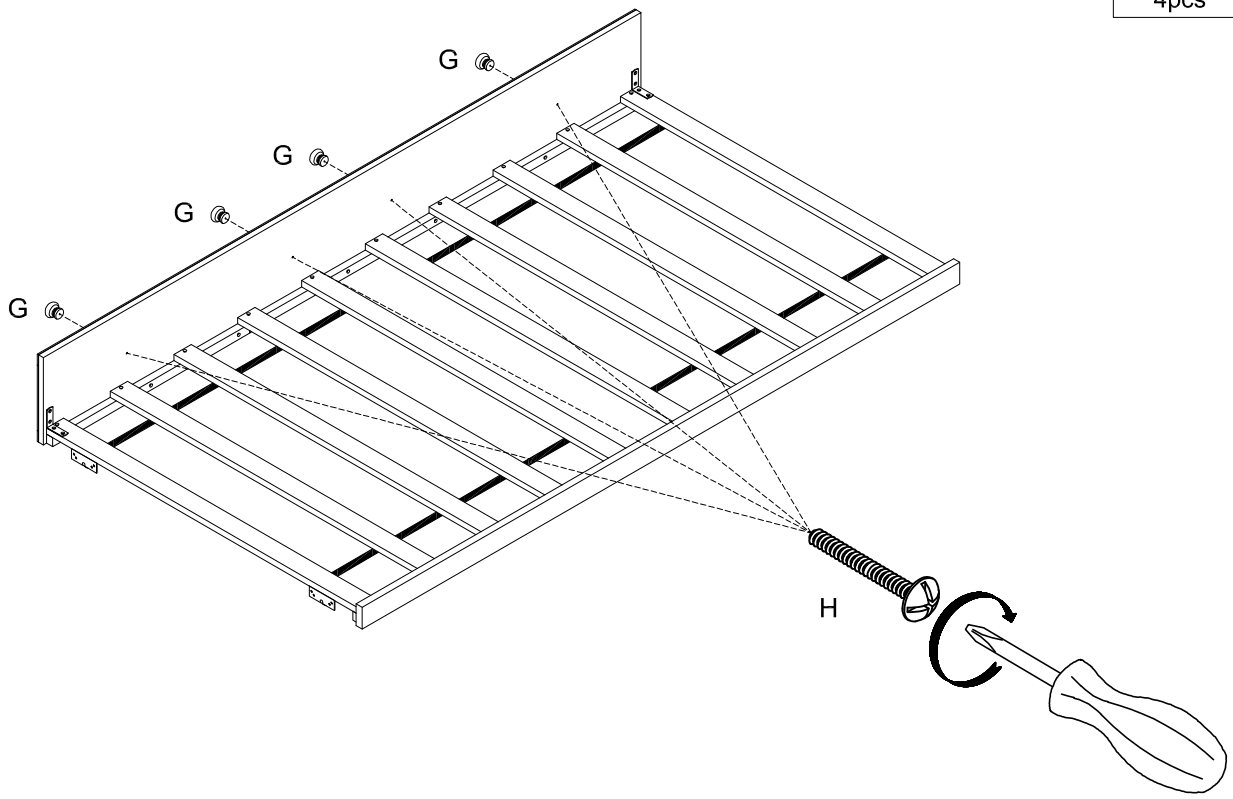

Step/Étape 16

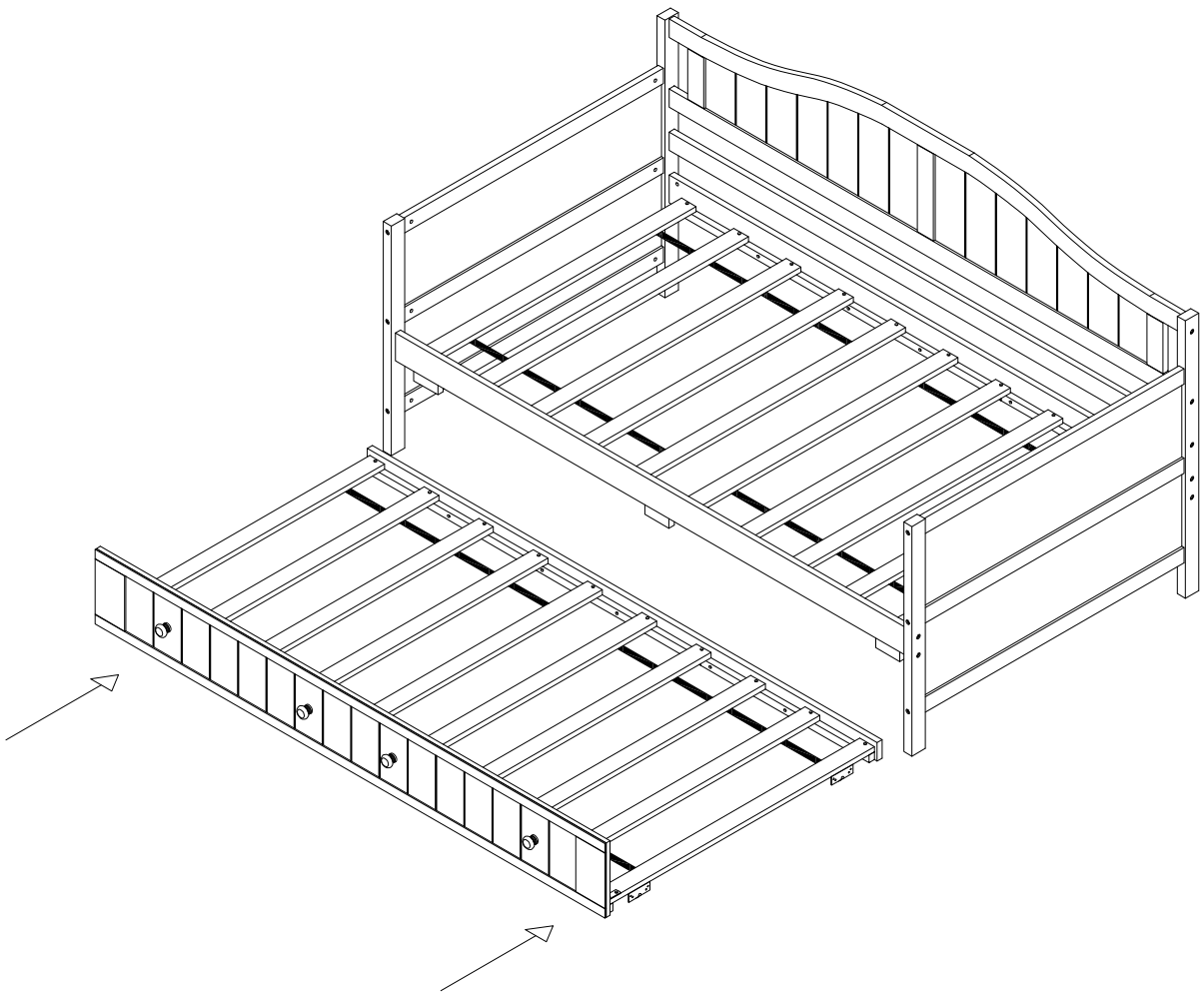

COMPLETE/COMPLÈTE

