VEVOR

Upgrade · The Home Creator Way

Home Bar Unit

Model: JTJB-GW-01

VEVOR
Upgrade·The Home Creator Way

Home Bar Unit

Model: JTJB-GW-01

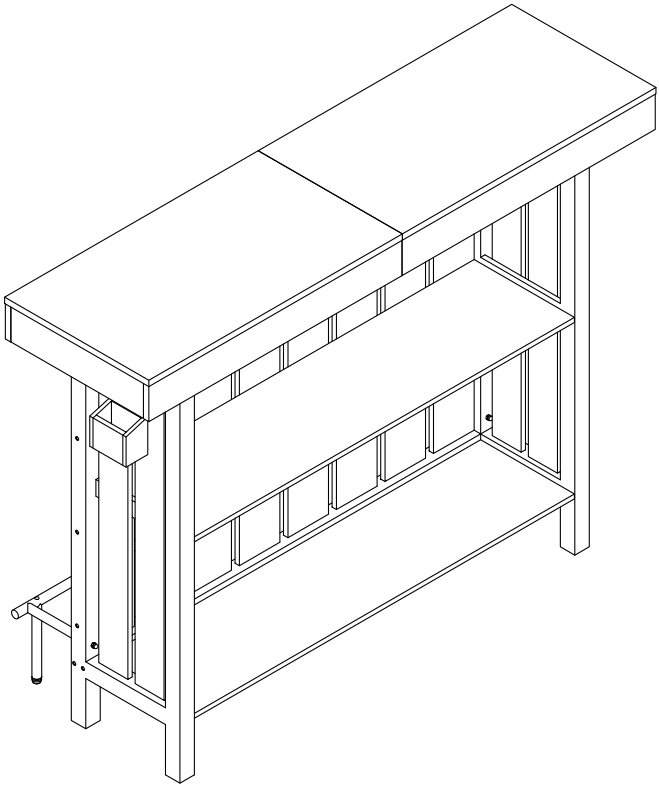

Note: The product picture is for reference, the actual details shall prevail

This is the original instruction, please read all manual instructions carefully before operating. VEVOR reserves a clear interpretation of our user manual. The appearance of the product shall be subject to the product you received. Please forgive us that we won't inform you again if there are any technology or software updates on our product.

SAFETY INSTRUCTIONS

INTRODUCTION

Thank you for purchasing our products. Committed to providing customers with the best quality products and service has always been our lifelong goal. Before using the product, please read this instruction manual carefully to ensure correct use. Keep the instruction manual in a place where the user can find it at any time.

ASSEMBLY PRECAUTIONS

There are many components and accessories in the package. Each component and accessory is labeled with a letter or a number, check carefully before using any of them. Keep them away from children to prevent accidents.

1. Assemble only according to these instructions. Improper assembly may create hazards.
2. Wear ANSI-approved safety goggles and heavy-duty work gloves during assembly.
3. Keep the assembly area clean and well-lit.
4. Keep bystanders out of the area during assembly.
5. Do not assemble if tired or when under the influence of alcohol, drugs or medication.
6. The product capabilities apply to properly and completely assembled products only.
7. If possible, you can use power tools to make assembly easier.
8. The main components of the product is relatively heavy. Please pay attention to safety during installation.
9. The product is not stable during installation, Please do not move it randomly before it is completely installed.
10. For additional information regarding the parts listed in the following.
11. pages, please refer to the Assembly Diagram of this manual. Unwrap and separate all parts in a clean work area.

***PLEASE BE SURE TO FOLLOW THE INSTALLATION STEPS IN THE MANUAL TO AVOID UNNECSSARY LOSSES CAUSED BY IMPROPER INSTALLATION.**

USE PRECAUTIONS

1) Do not exceed specified weight capacities.
2) Use only on a flat, level, hard, and smooth surface
3) Use as intended only.
4) Inspect before every use; do not use if parts are loose or damaged.

WARNING

Children have died from furniture tipover. To reduce the risk of furniture tipover:

- **ALWAYS install Anti-tip device provided.**
- **NEVER put a TV on this product.**
- **NEVER allow children to stand, climb or hang on drawers,doors,or shelves.**
- **Place heaviest items in the lowest drawers.**

SAVE THIS MANUAL

EXPLODED DRAWING:

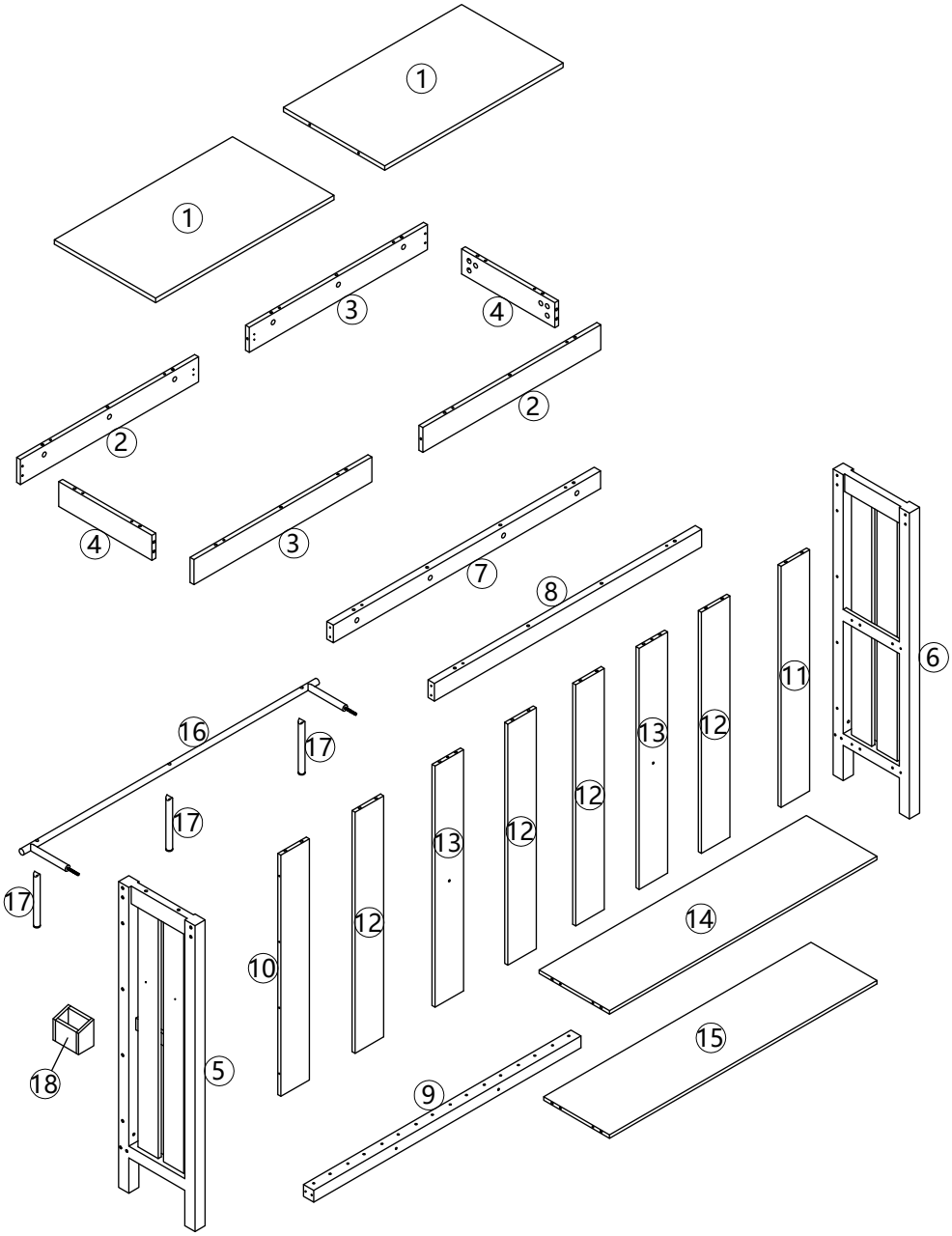

PART LIST

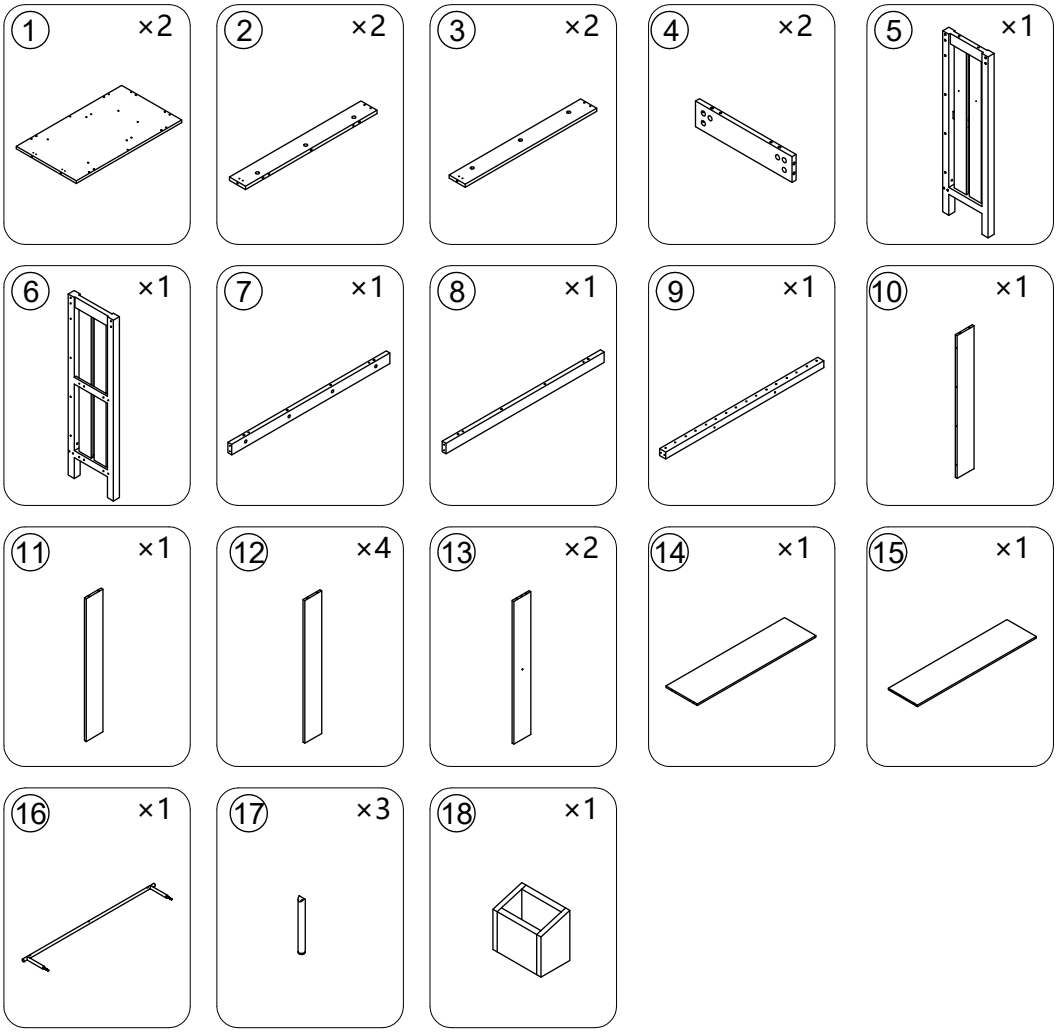

HARDWARE LIST

A ×60 +4(spare) 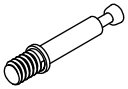	B ×60 +4(spare)  Ø15x10	C ×30 +2(spare)  Ø6x30	D ×2 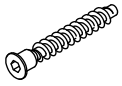 M5x48	E ×1 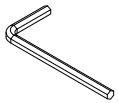 S3
F ×38 +2(spare) 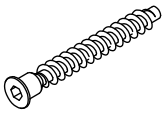 M5x68	G ×3  M6x35	H ×2 	I ×3 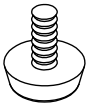	J ×4 +1(spare) 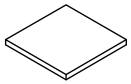
K ×4 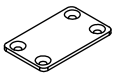	L ×16 +2(spare)  Ø3.5x12	M ×1 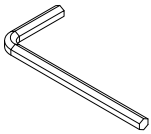 S4	N ×1 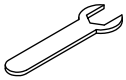	O ×2 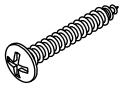 Ø3.5x25

Instructions For Fastening
CAM-BOLT and CAM-LOCK



CAM-BOLT



CAM-LOCK

Tools Required

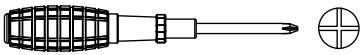

INSERTING AND TIGHTENING CAM-BOLT

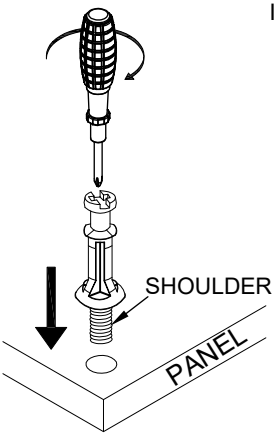

Place Cam-bolt on pre-drilled hole and screw in vertically

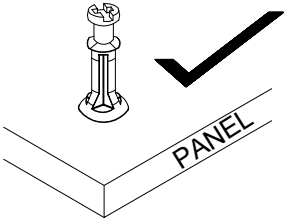

Shoulder is flushed (on the same level) with the panel.

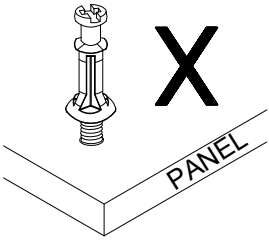

Shoulder is above the panel.

Place Cam-bolt on the designated pre-drilled holes on the panel. Use a Phillips Screwdriver to screw-in Cam-bolt vertically until shoulder is flushed (on the same level) with panel.

INSERTING CAM-LOCK

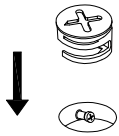

Insert Cam-lock with arrow align to Cam-bolt head

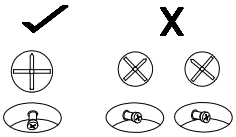

CORRECT WRONG

Align the arrow on the Cam-lock to the Cam-bolt head and insert the Cam-lock. Ensure Cam-lock is fully inserted.

TIGHTENING CAM-LOCK

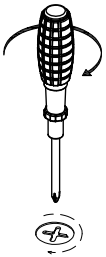

Use a Flat-head Screwdriver to turn Camlock clockwise so it locks onto the head of the Cam-bolt. Turn until it is snug (about 3/4ths of a turn) -- over-tightening could damage Cam-lock or/and Cam-bolt.

1.

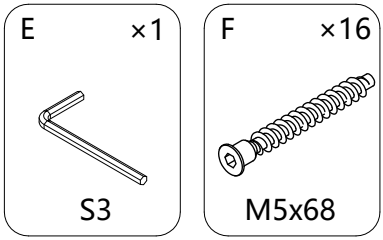

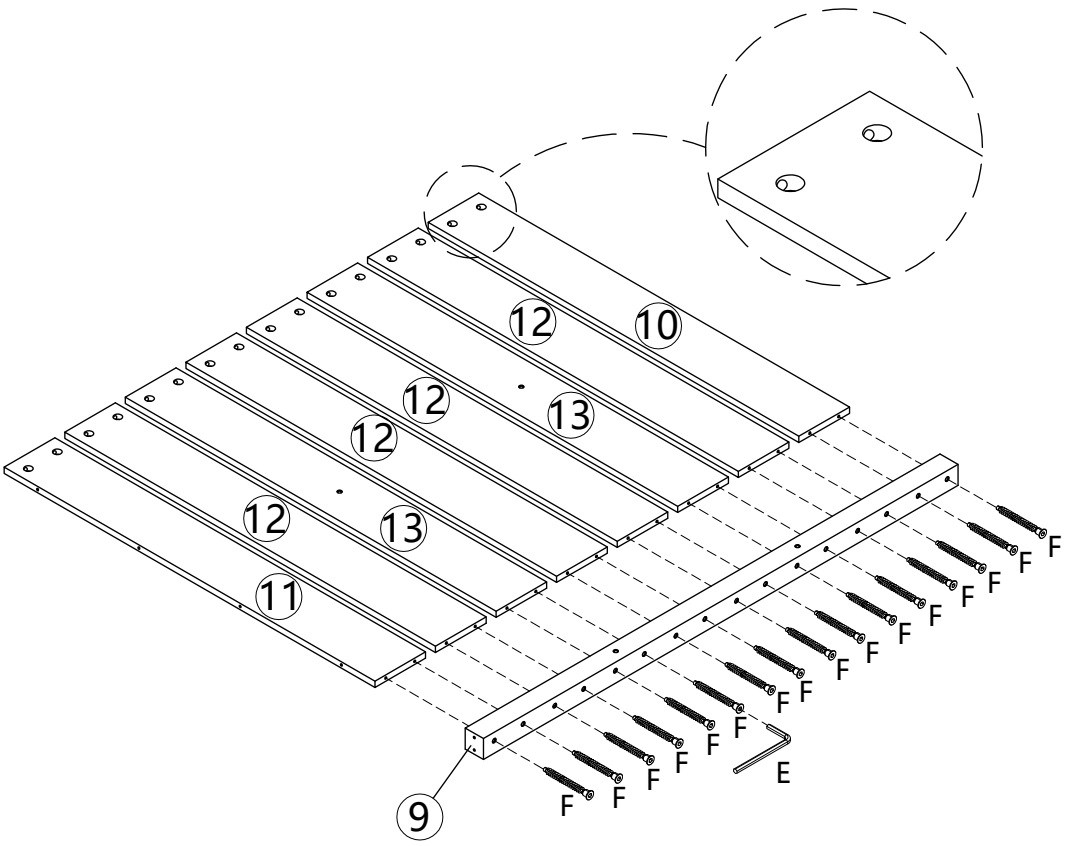

2.

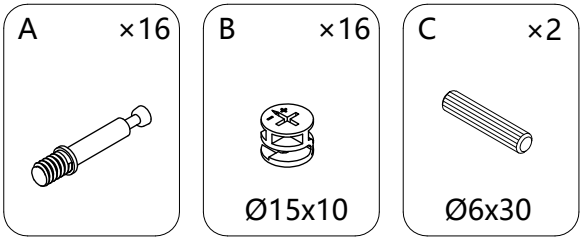

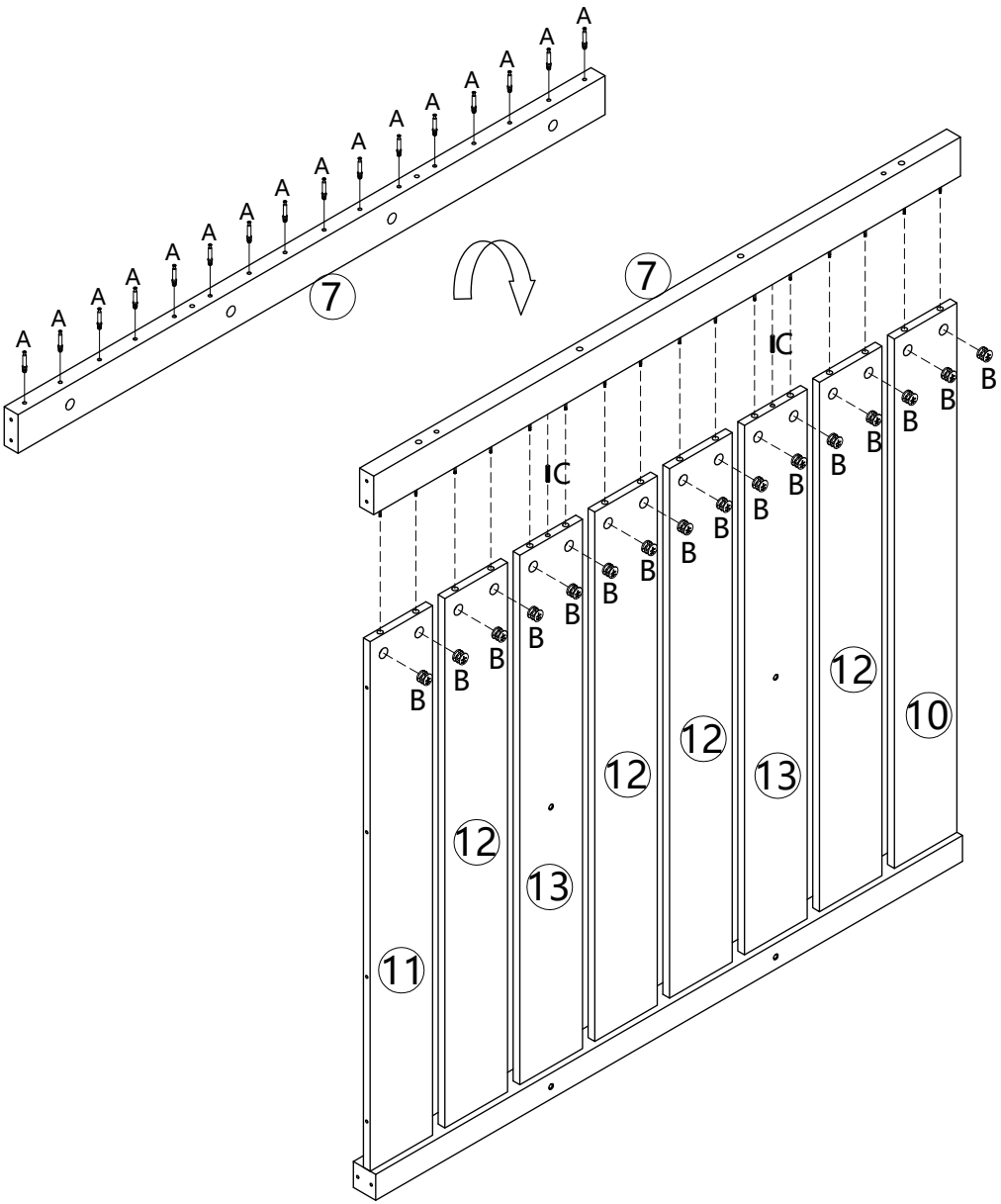

3.

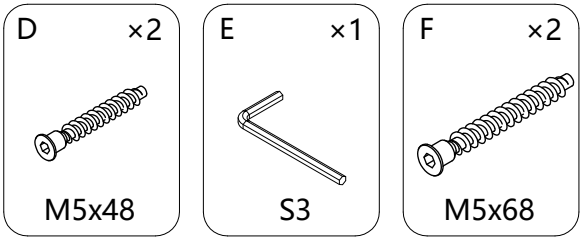

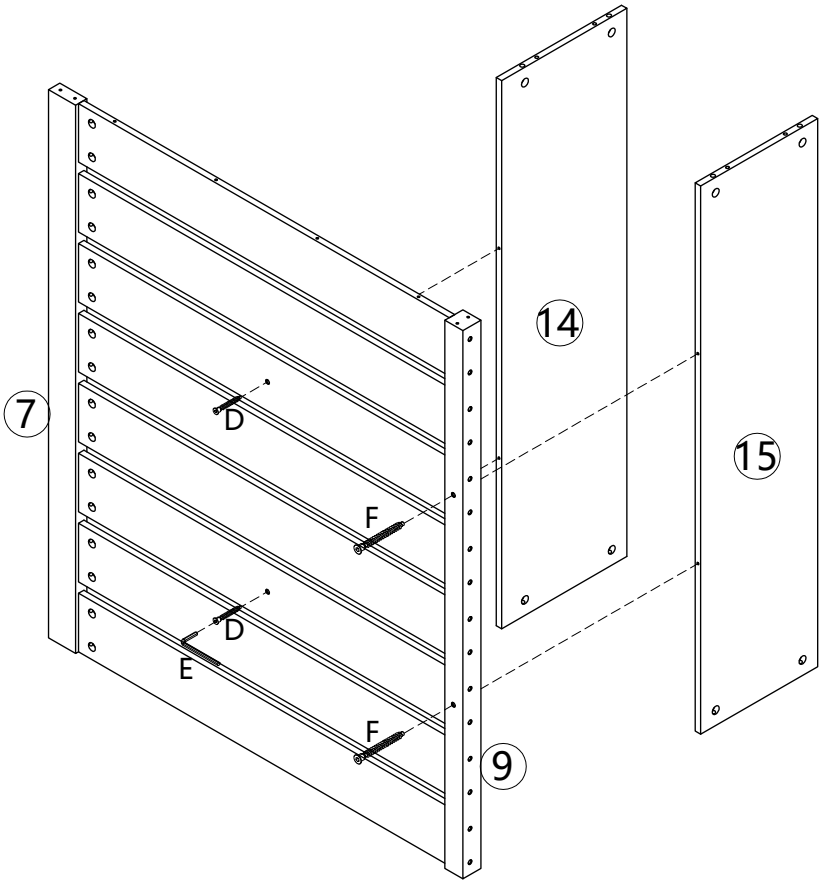

4.

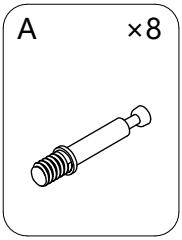

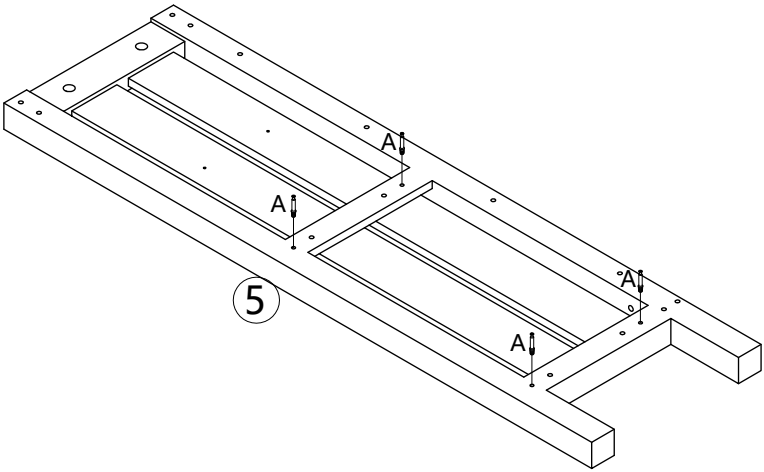

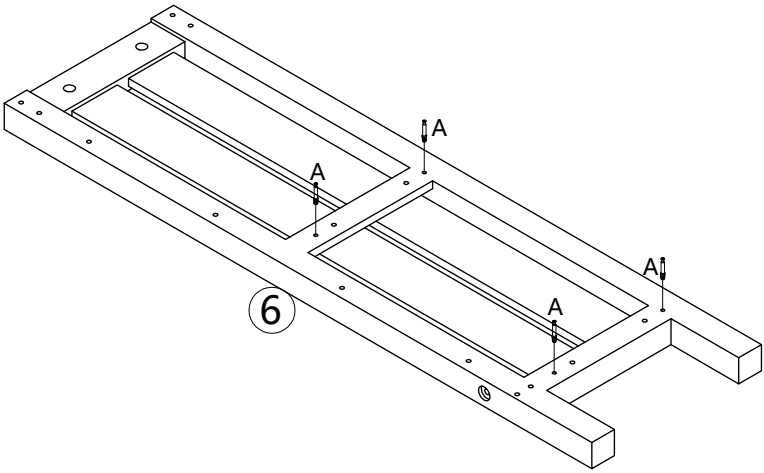

5.

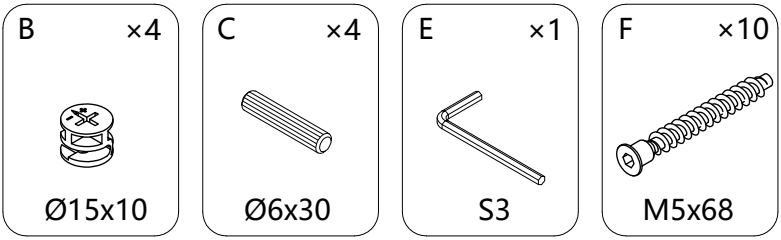

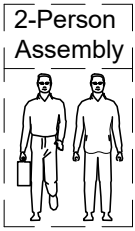

Please note that this step requires two - person cooperation for installation.

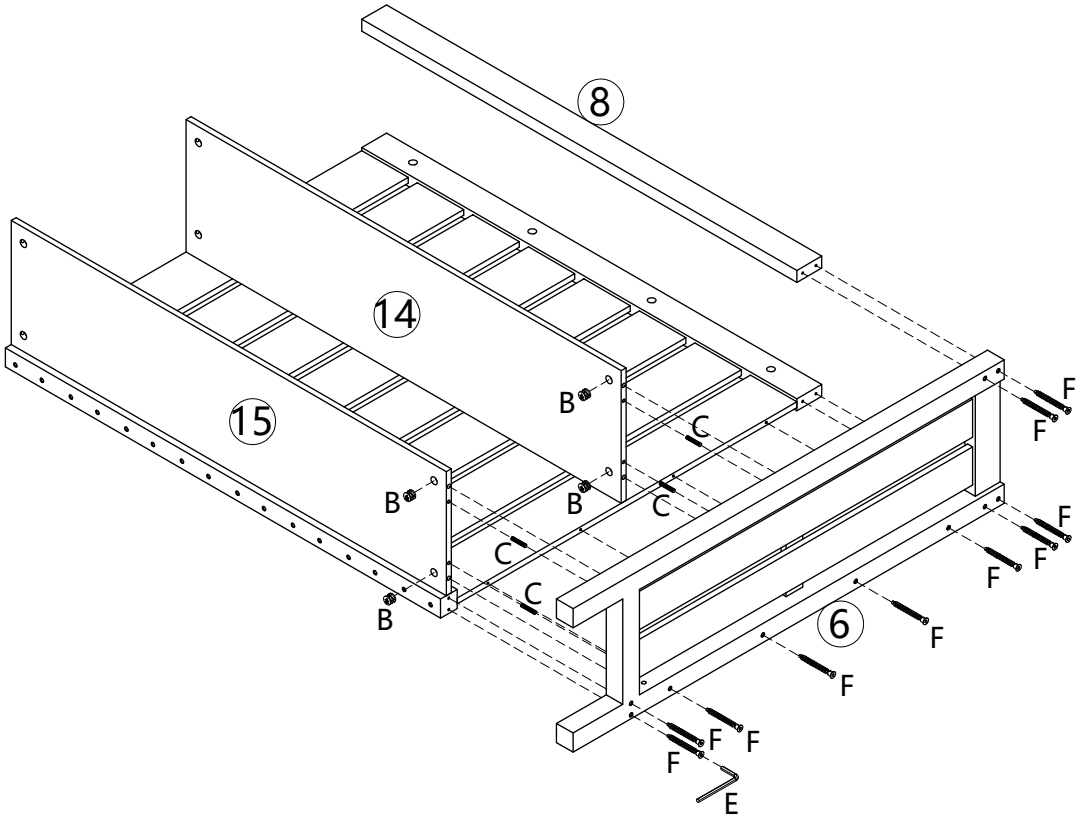

6.

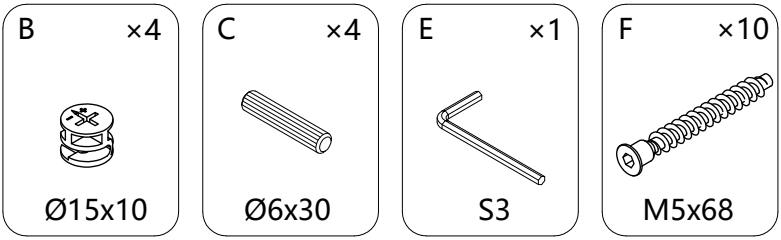

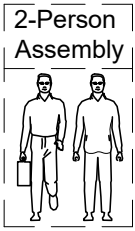

Please note that this step requires two - person cooperation for installation.

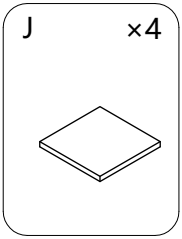

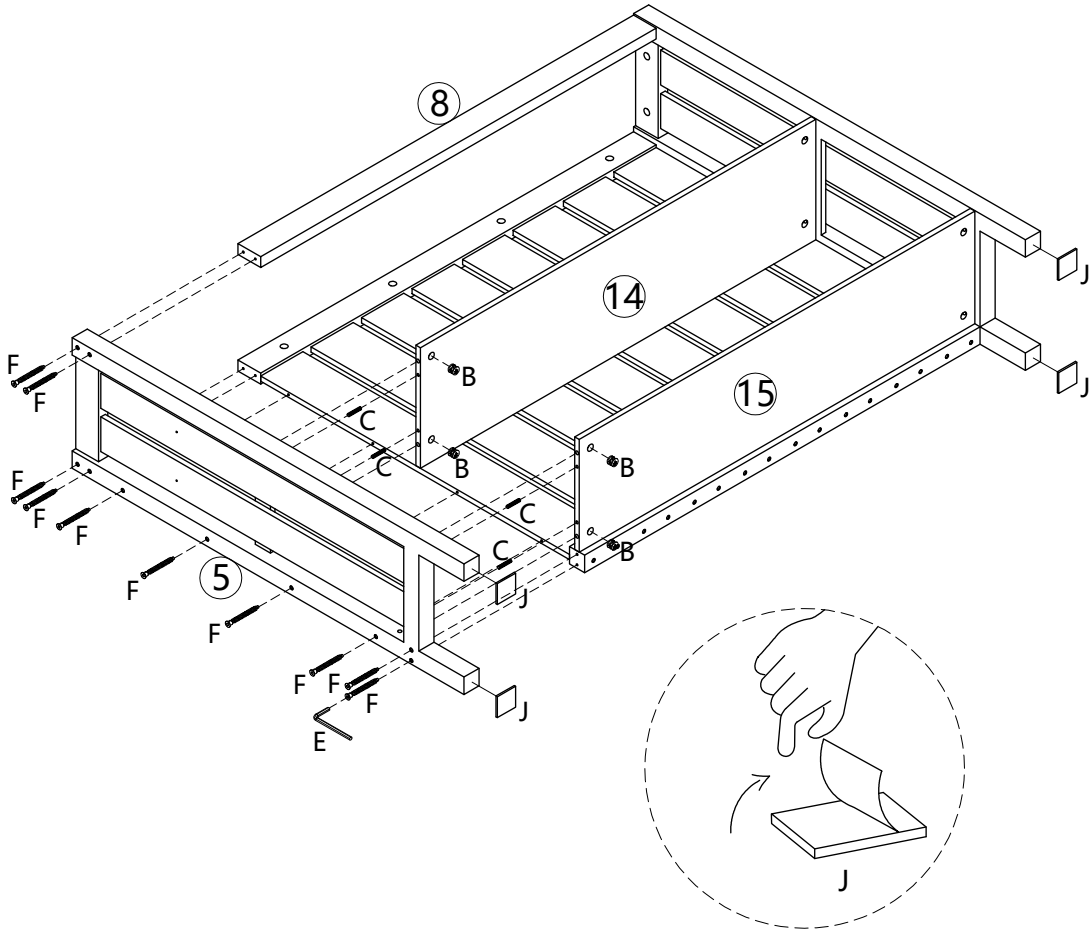

7.

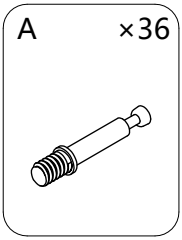

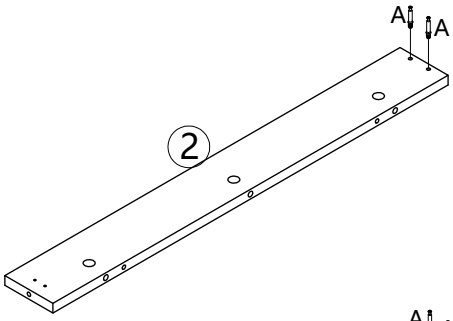

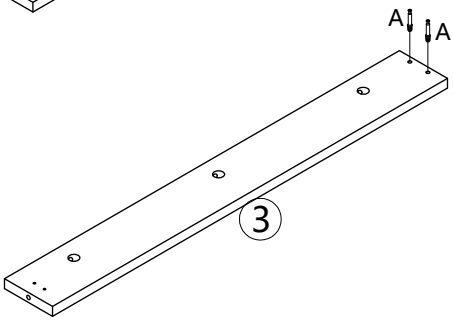

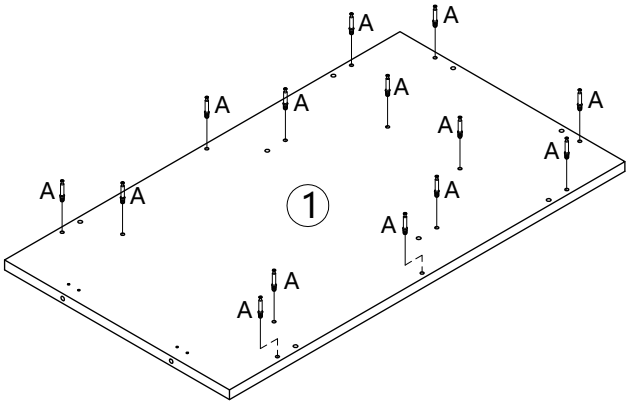

x2

8.

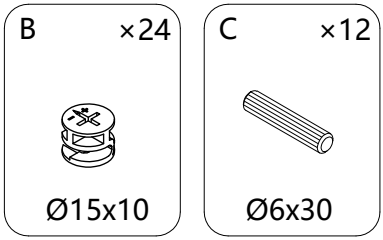

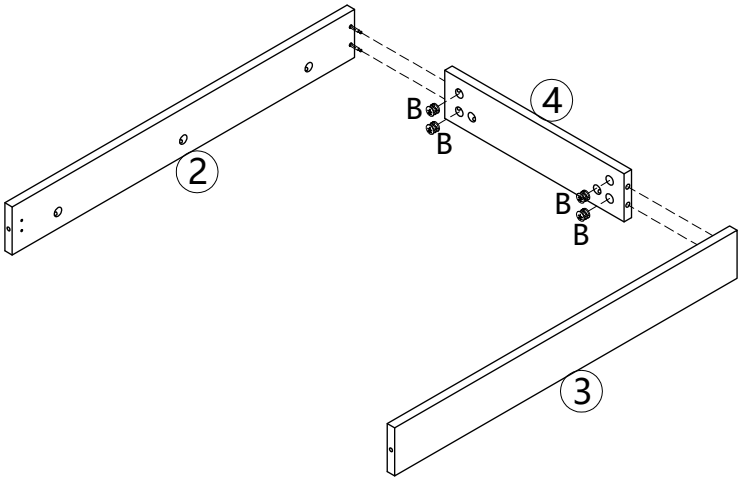

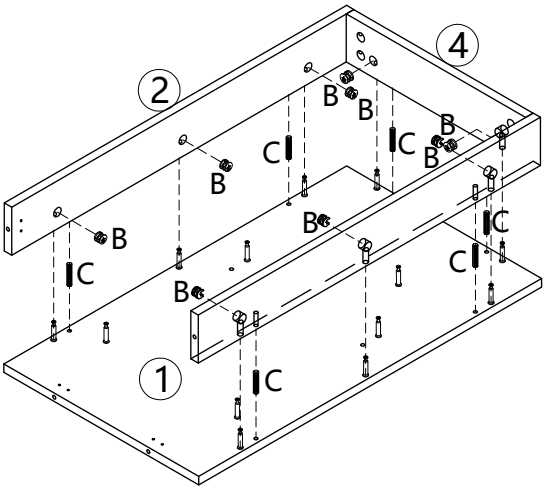

x2

9.

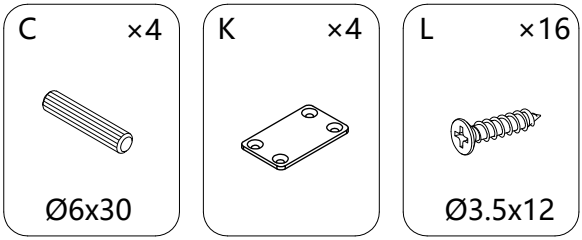

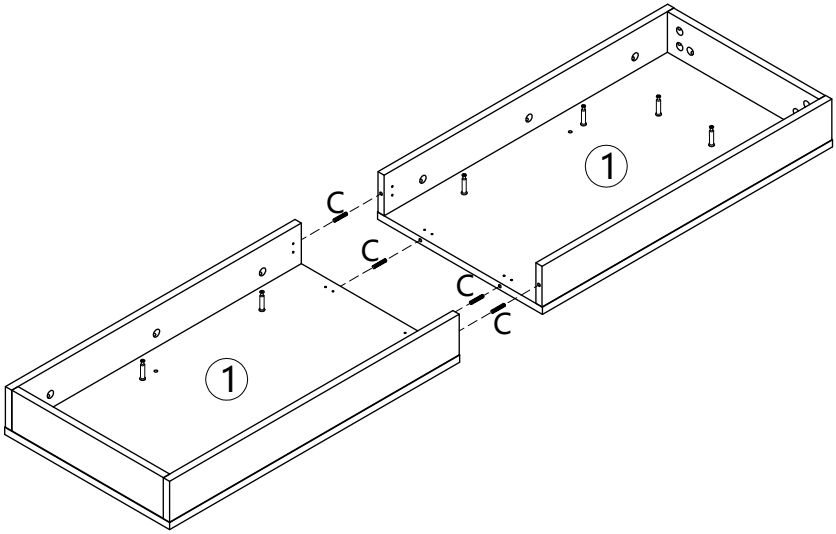

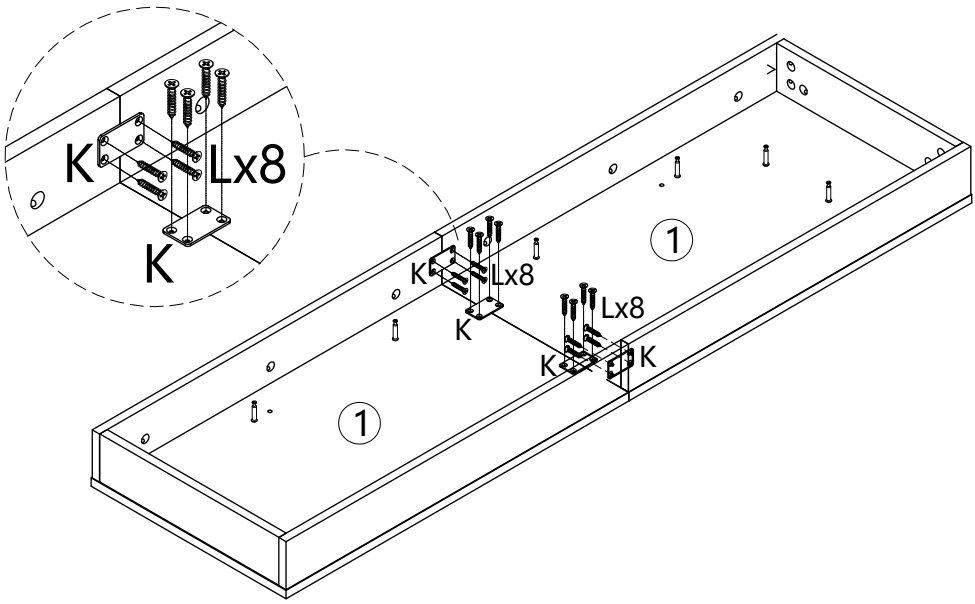

10.

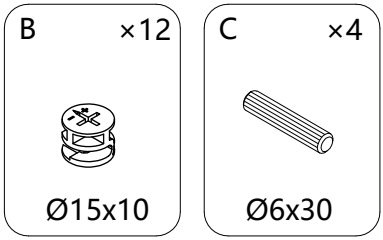

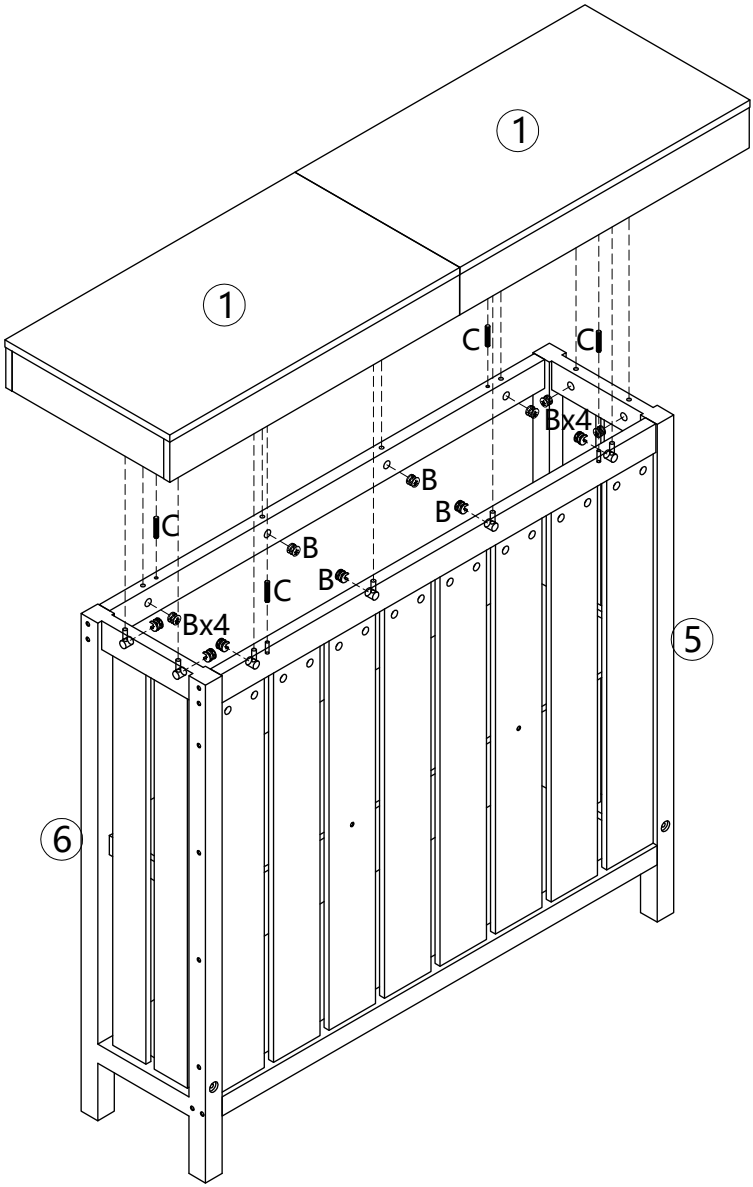

11.

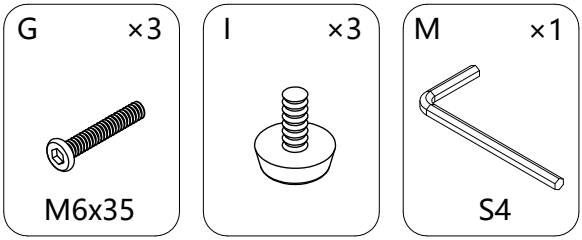

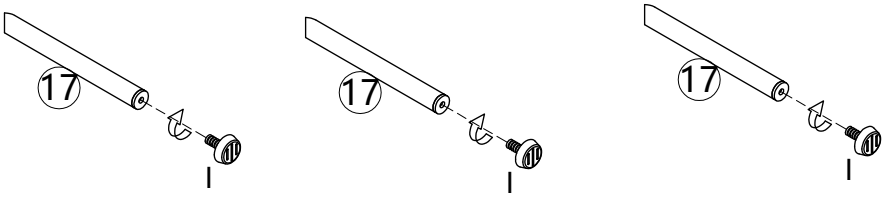

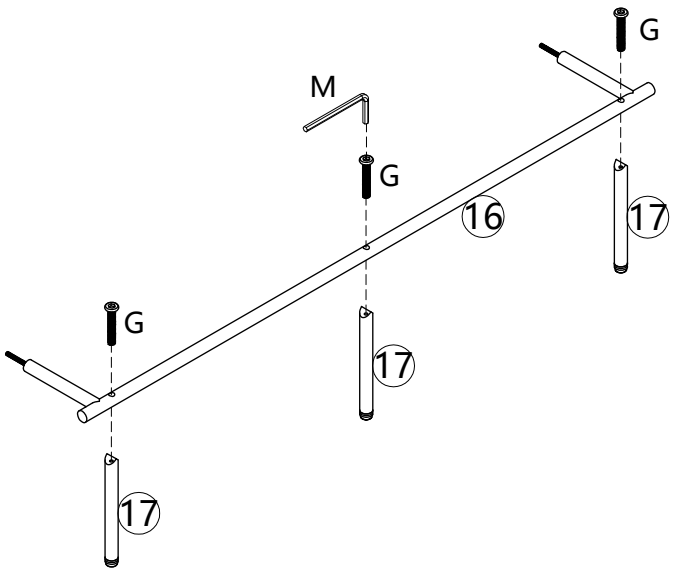

12.

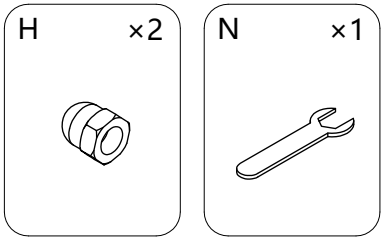

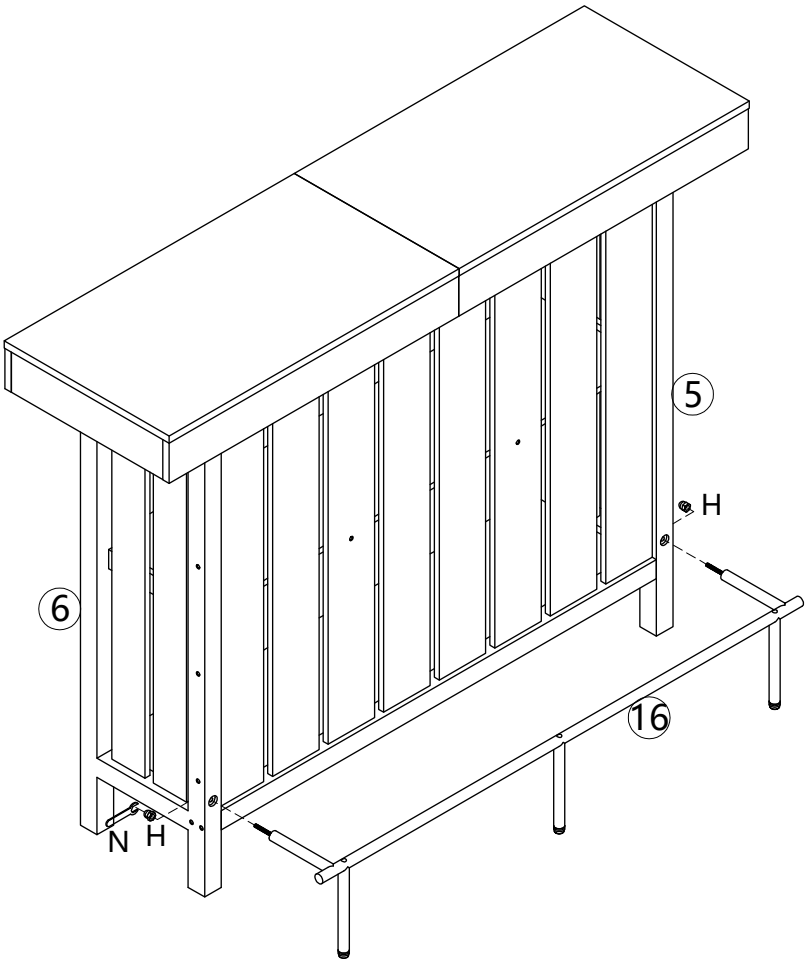

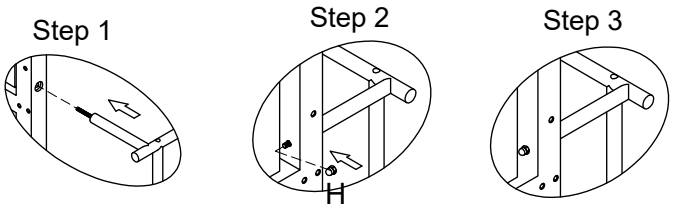

13.

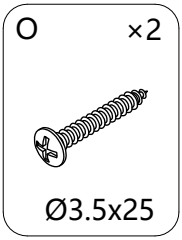

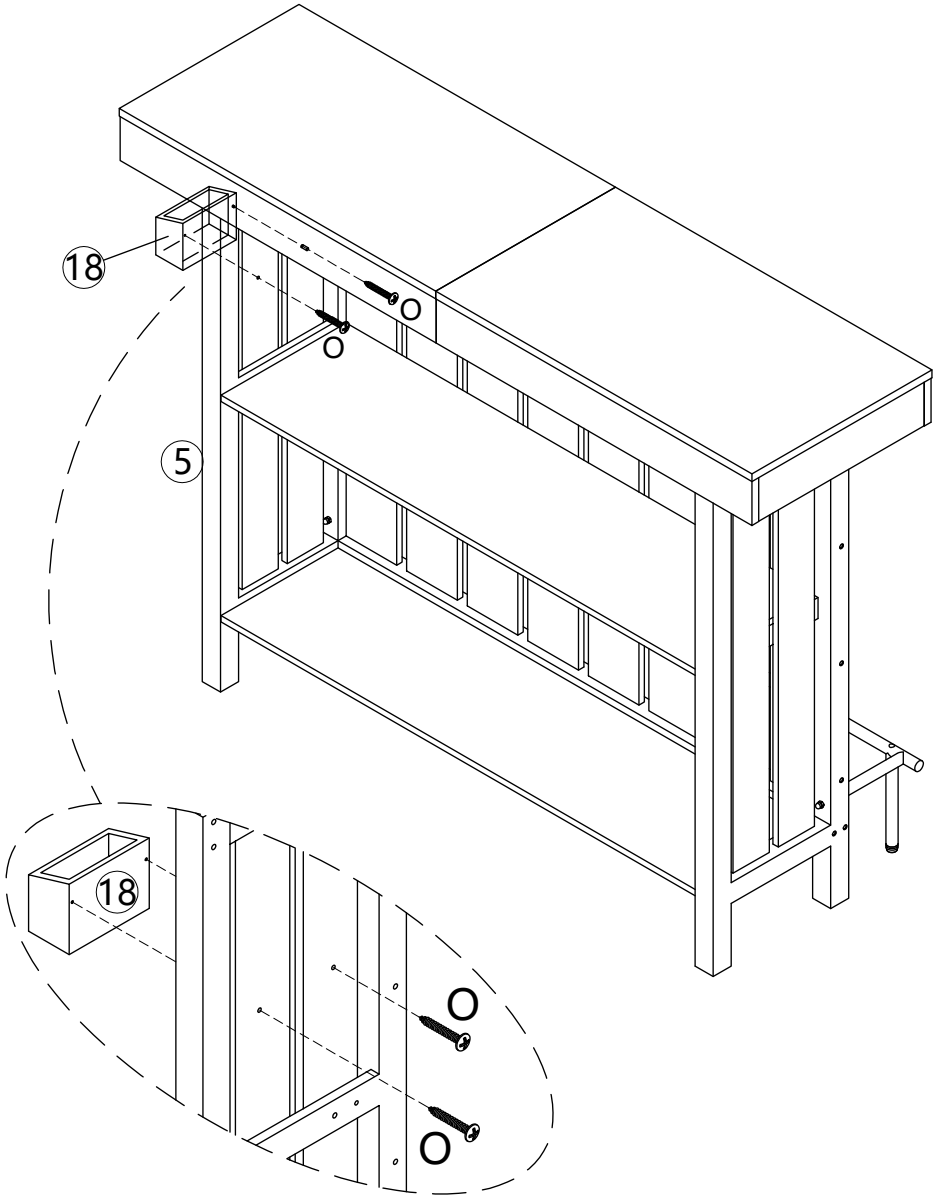

14.

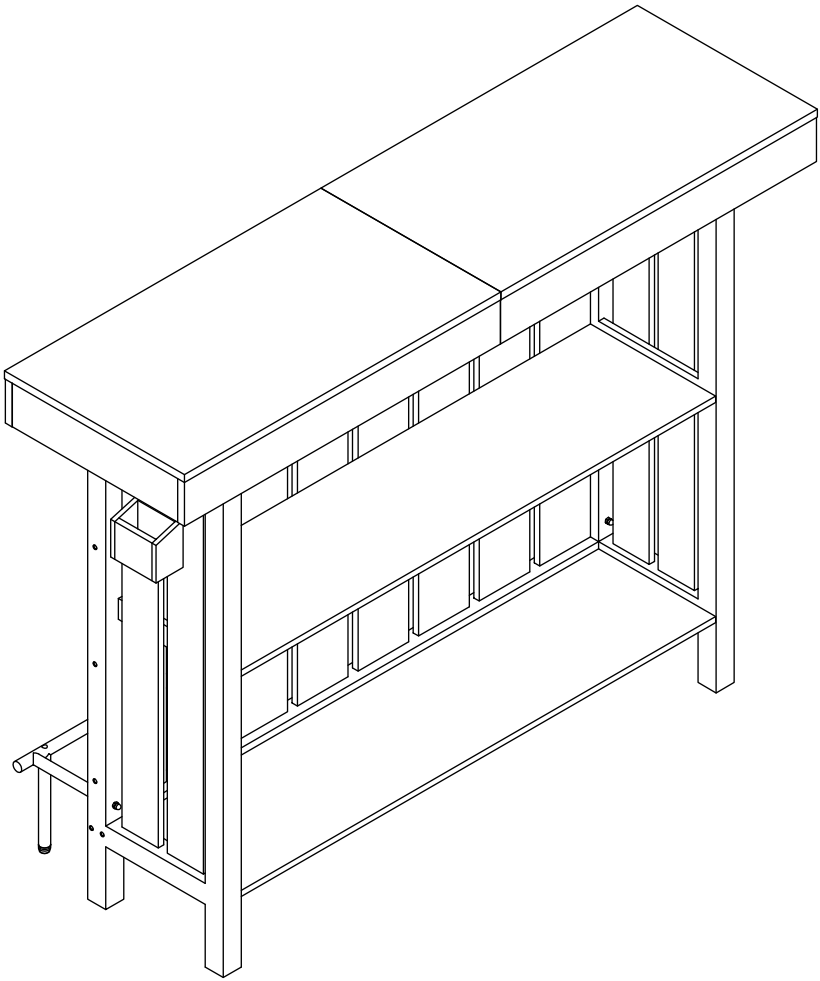



Machine Translated by Google

VEVOR

Upgrade · The Home Creator Way

Unité de bar à domicile

Modèle : JTJB-GW-01

Machine Translated by Google

VEVOR
Upgrade·The Home Creator Way

Unité de bar à domicile

Modèle : JTJB-GW-01

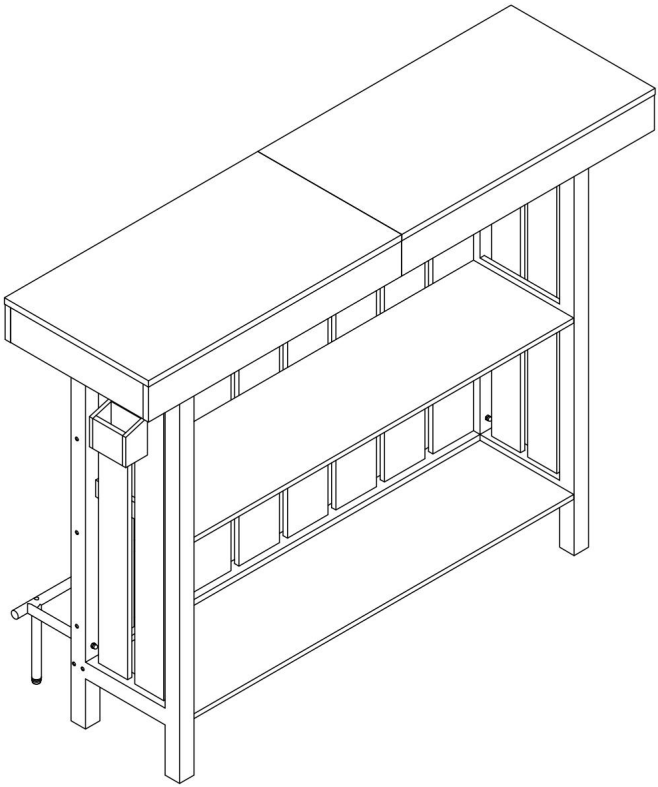

Remarque : L'image du produit est fournie à titre indicatif, les détails réels prévalent.

Voici le mode d'emploi original. Veuillez lire attentivement toutes les instructions du manuel avant utilisation. VEVOR se réserve le droit d'interpréter ce manuel à sa guise. L'apparence du produit que vous recevrez peut différer. Nous vous prions de nous excuser si nous ne vous informons pas des mises à jour techniques ou logicielles concernant notre produit.

Machine Translated by Google

CONSIGNES DE SÉCURITÉ

INTRODUCTION

Merci d'avoir acheté nos produits. Nous nous engageons à fournir à nos clients…

Notre objectif a toujours été de fournir des produits et un service de la plus haute qualité. Avant d'utiliser

Veuillez lire attentivement ce manuel d'instructions pour utiliser correctement le produit.

Conservez le manuel d'instructions dans un endroit où l'utilisateur peut le trouver à tout moment.

PRÉCAUTIONS D'ASSEMBLAGE

L'emballage contient de nombreux composants et accessoires. Chaque composant

et l'accessoire est étiqueté d'une lettre ou d'un chiffre, vérifiez attentivement avant utilisation

N'importe lequel d'entre eux. Tenez-les hors de portée des enfants pour éviter tout accident.

1. Assemblez uniquement en suivant ces instructions. Un assemblage incorrect peut
   créer des dangers.
2. Portez des lunettes de sécurité homologuées ANSI et des gants de travail robustes pendant
   assemblée.
3. Maintenez la zone de rassemblement propre et bien éclairée.
4. Tenez les curieux à l'écart de la zone pendant le rassemblement.
5. Ne vous rassemblez pas si vous êtes fatigué ou sous l'influence de l'alcool, de drogues ou
   médicament.
6. Les capacités du produit s'appliquent à un assemblage correct et complet.
   produits seulement.
7. Si possible, vous pouvez utiliser des outils électriques pour faciliter l'assemblage.
8. Les principaux composants du produit sont relativement lourds. Veuillez en tenir compte.
   à la sécurité lors de l'installation.
9. Le produit n'est pas stable lors de l'installation. Veuillez ne pas le déplacer de manière aléatoire.
   avant qu'il ne soit complètement installé.
10. Pour plus d'informations concernant les pièces énumérées aux pages suivantes, veuillez vous

référer au schéma de montage de ce manuel. Déballez et
   Séparez toutes les pièces dans une zone de travail propre.

Machine Translated by Google

*VEUILLEZ SUIVRE ATTENTIVEMENT LES ÉTAPES D'INSTALLATION DANS LE

MANUEL POUR ÉVITER LES PERTES INUTILES CAUSÉES PAR UNE MAUVAISE UTILISATION

INSTALLATION.

PRENDRE DES PRÉCAUTIONS

1) Ne pas dépasser les capacités de poids spécifiées.

2) À utiliser uniquement sur une surface plane, de niveau, dure et lisse.

3) Utiliser uniquement comme prévu.

4) Inspecter avant chaque utilisation ; ne pas utiliser si des pièces sont desserrées ou endommagées.

AVERTISSEMENT

Des enfants sont morts à cause du basculement de meubles. Pour réduire les risques liés aux meubles

Risque de

basculement : • Installez TOUJOURS le dispositif anti-basculement

fourni. • Ne JAMAIS poser de téléviseur sur ce produit. •

Ne JAMAIS laisser les enfants se tenir debout, grimper ou s'accrocher aux tiroirs, aux portes ou aux autres éléments du meuble.

étagères.

• Placez les objets les plus lourds dans les tiroirs du bas.

CONSERVEZ CE MANUEL

Machine Translated by Google

VUE ÉCLATÉE :

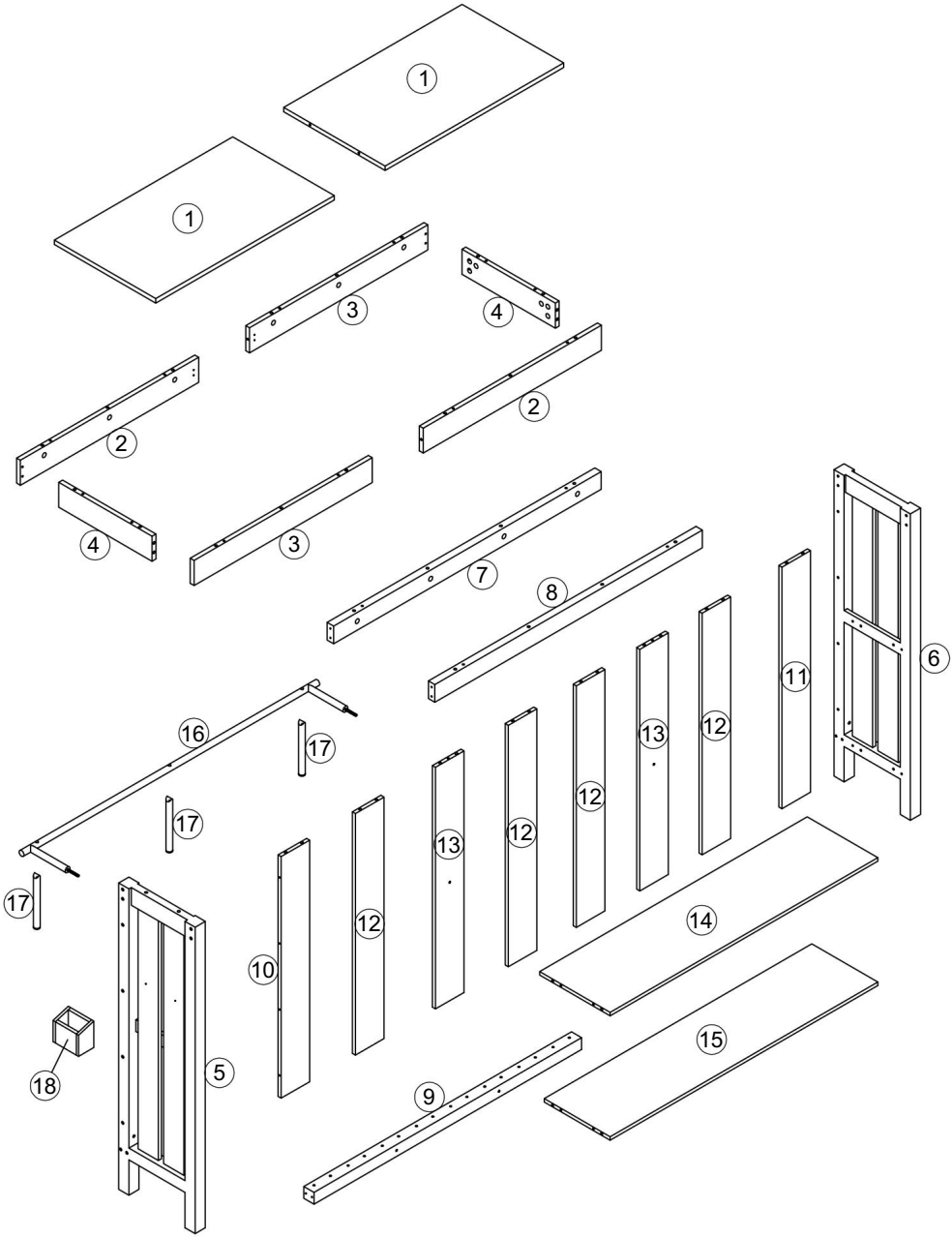

Machine Translated by Google

LISTE DES PIÈCES

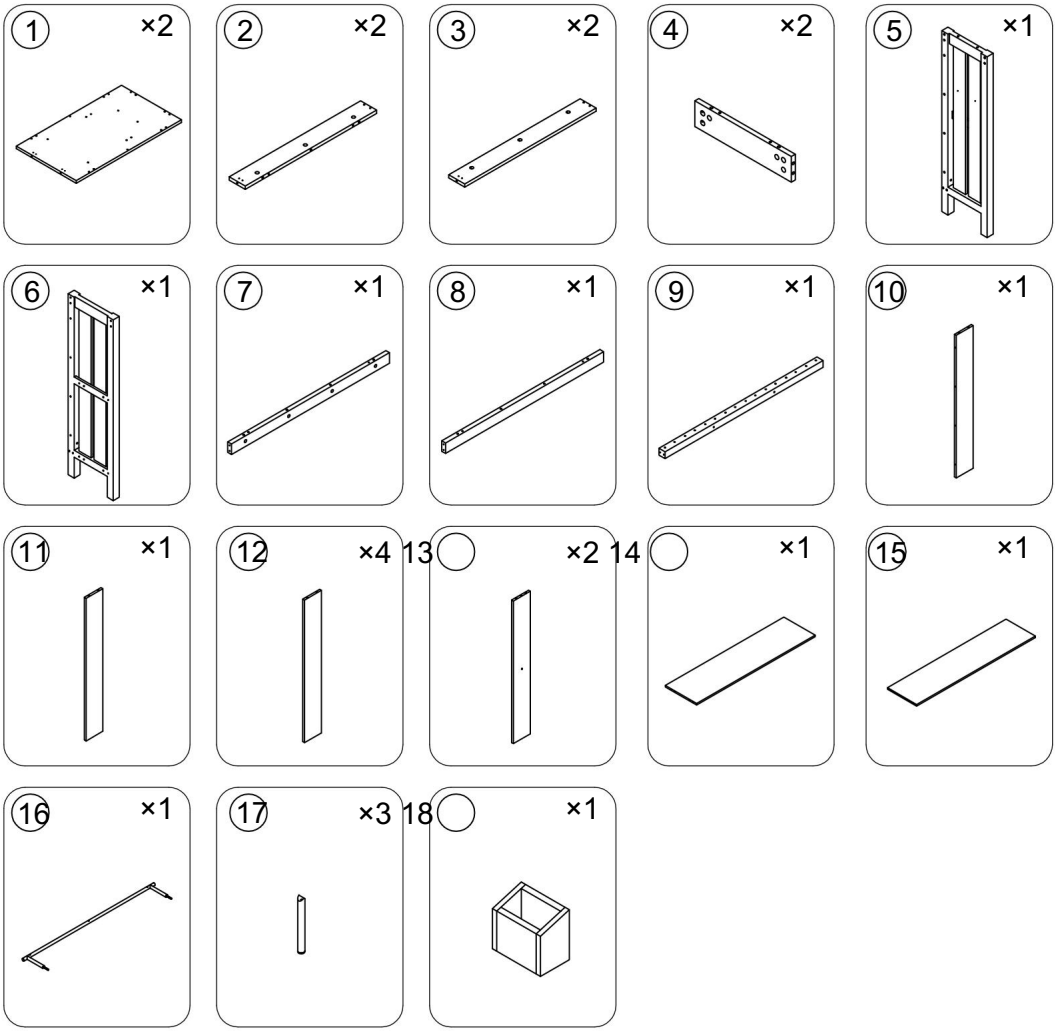

Machine Translated by Google

LISTE DU MATÉRIEL

UN ×60
+4 (de rechange)



B ×60
+4 (de rechange)



Ø15x10

C ×30
+2 (de rechange)



Ø6x30

D ×2



M5x48

ET ×1



S3

F ×38
+2 (de rechange)



M5x68

G ×3



M6x35

H ×2



×3

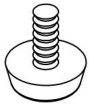

J ×4
+1 (de rechange)

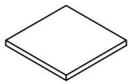

K ×4

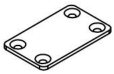

L ×16 M +2 (de rechange)



Ø3,5 x 12

×1

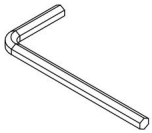

S4

N ×1



O ×2



Ø3,5x25

Machine Translated by Google

Instructions de fixation

BOULON À CAMES et VERROU À CAMES



BOULON À CAMES



VERROUILLAGE À CAMES

Outils nécessaires

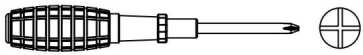

INSERTION ET SERRAGE DU BOULON À CAMES

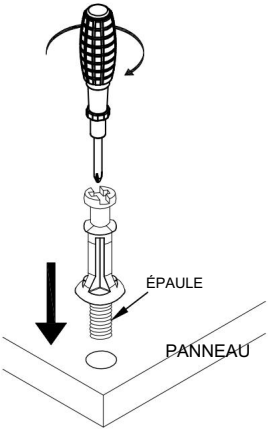

Placez le boulon à came sur le trou pré-percé et vissez-le verticalement.

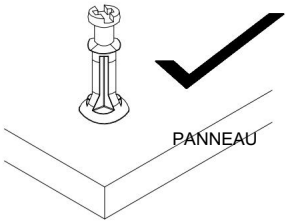

L'épaulement est aligné (au même niveau) avec le panneau.

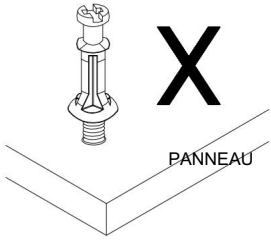

L'épaule se situe au-dessus du panneau.

Placez le boulon à came sur les trous pré-percés prévus à cet effet sur le panneau. Utilisez un tournevis cruciforme pour visser le boulon à came verticalement jusqu'à ce que l'épaulement soit au même niveau que le panneau.

INSERTION DU VERROU À CAMES

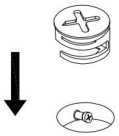

Insérer le verrou à came en alignant la flèche avec la tête du boulon à came

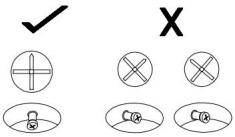

CORRECT FAUX

SERRAGE DU VERROU À CAMES

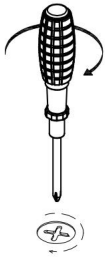

Alignez la flèche du verrou à came avec la tête du boulon à came et insérez le verrou à came.

Assurez-vous que le verrou à came est complètement inséré.

Utilisez un tournevis plat pour tourner le Camlock dans le sens horaire afin qu'il se verrouille sur la tête du boulon à came.

Tournez jusqu'à ce qu'il soit bien ajusté (environ 3/4 de tour) ; un serrage excessif pourrait endommager le Camlock et/ou le boulon à came.

Machine Translated by Google

1.

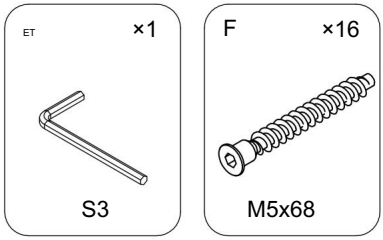

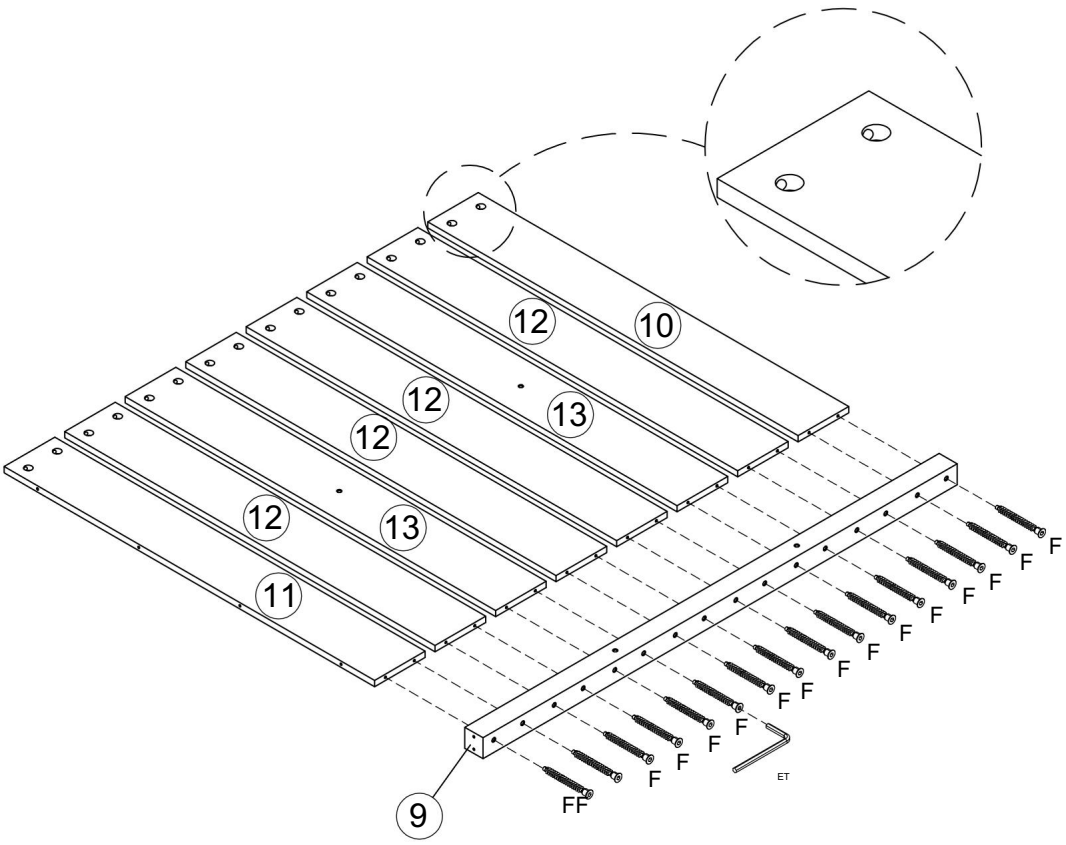

Machine Translated by Google

2.

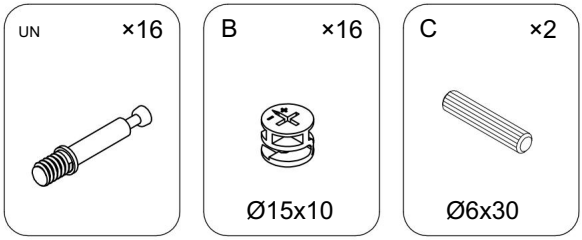

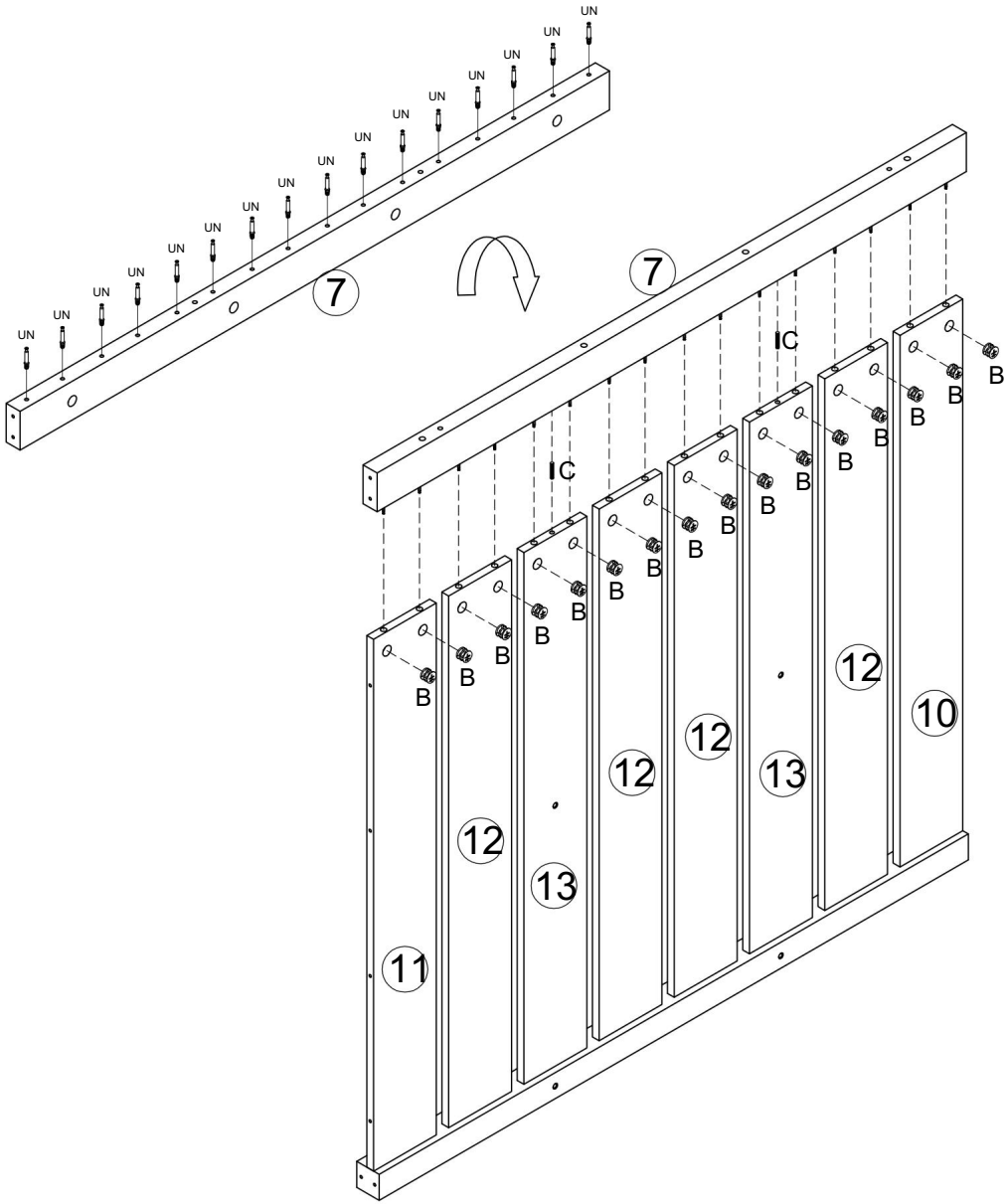

Machine Translated by Google

3.

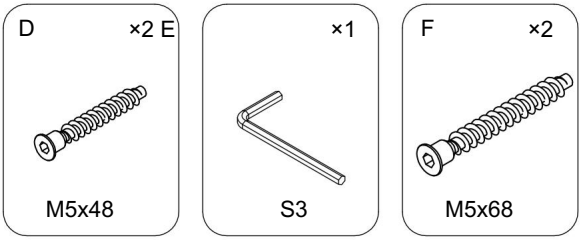

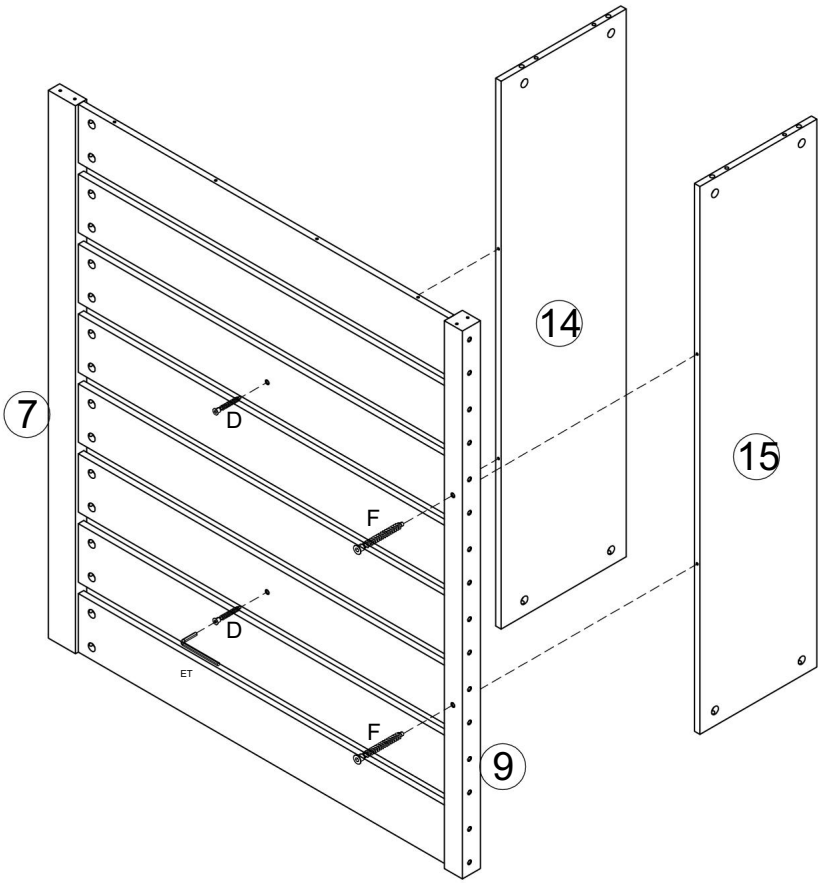

Machine Translated by Google

4.

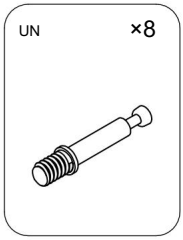

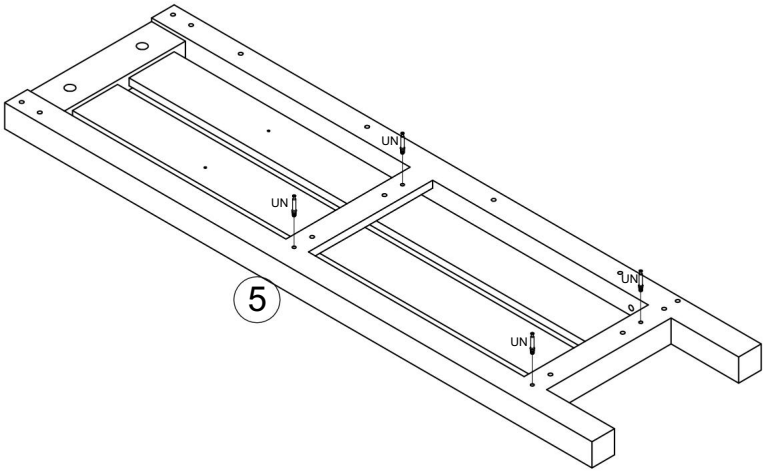

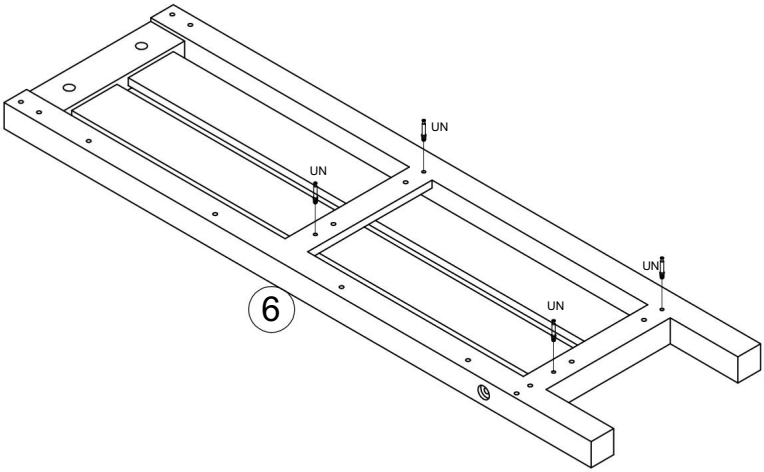

Machine Translated by Google

5.

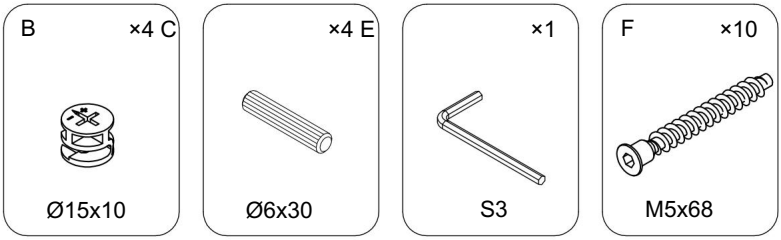

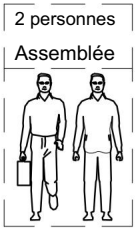

Veuillez noter que cette étape
nécessite la coopération
de deux personnes pour l'installation.

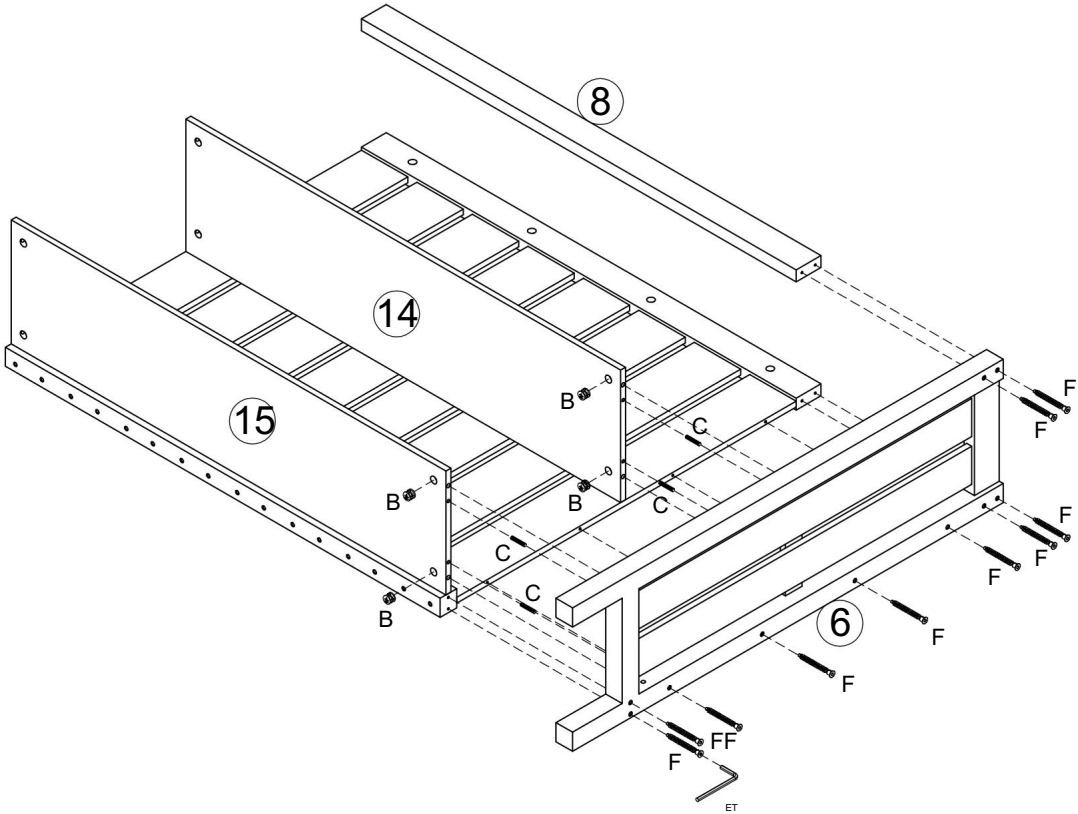

Machine Translated by Google

6.

B ×4



Ø15x10

C ×4



Ø6x30

E ×1



S3

F ×10



M5x68

2 personnes
Assemblée

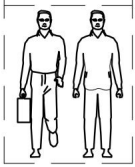

Veuillez noter que cette étape
nécessite la coopération
de deux personnes pour l'installation.

J ×4

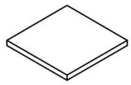

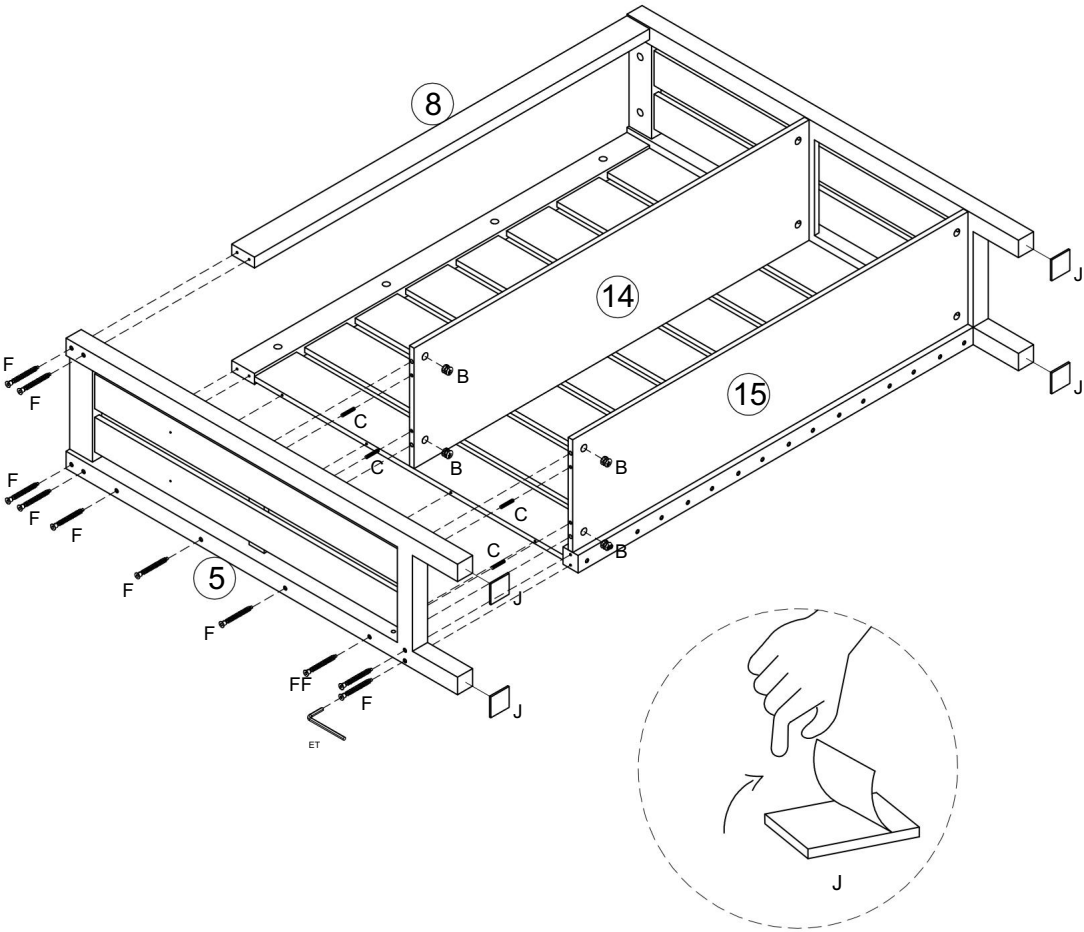

Machine Translated by Google

7.

A ×36

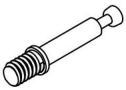

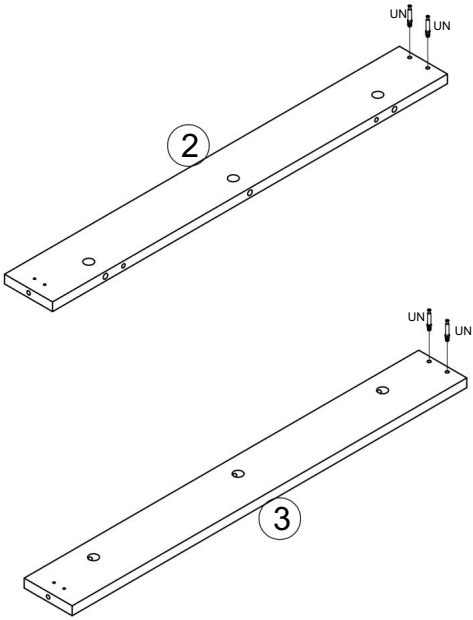

x2

Machine Translated by Google

8.

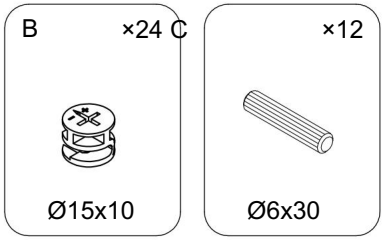

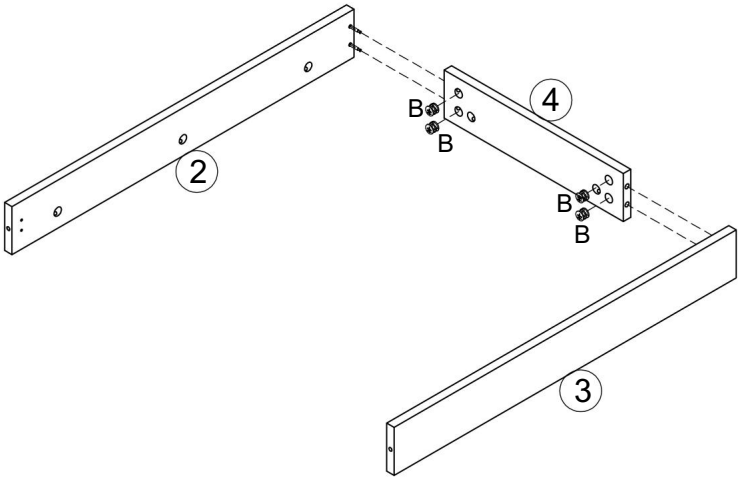

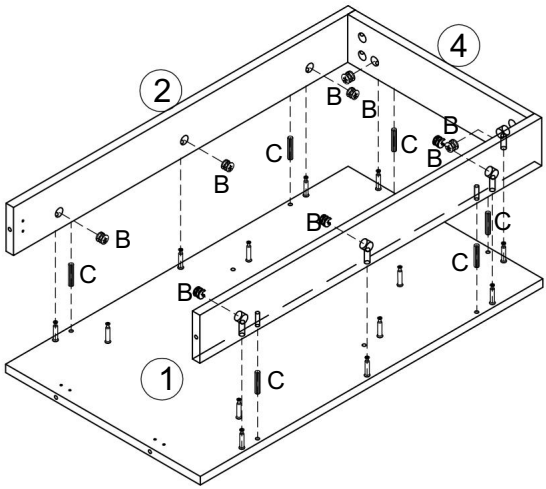

x2

Machine Translated by Google

9.

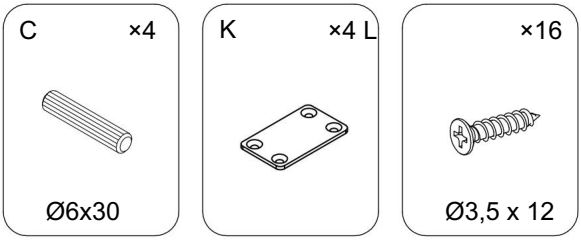

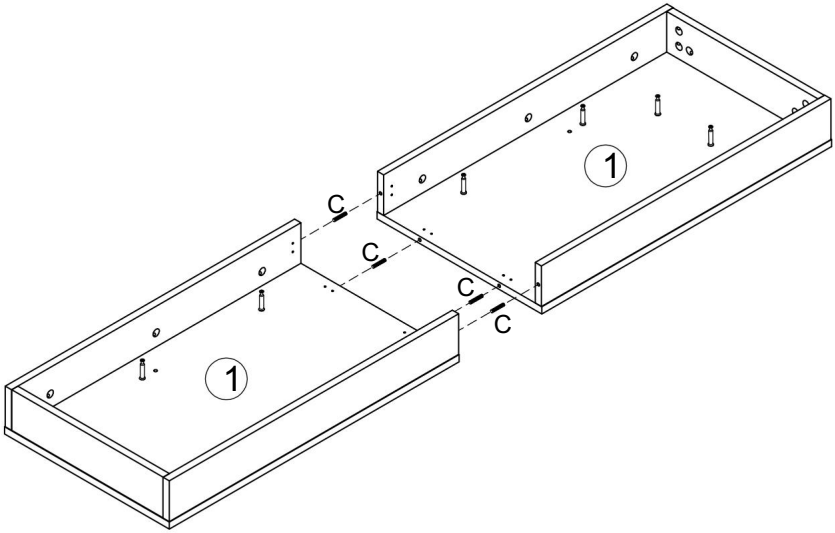

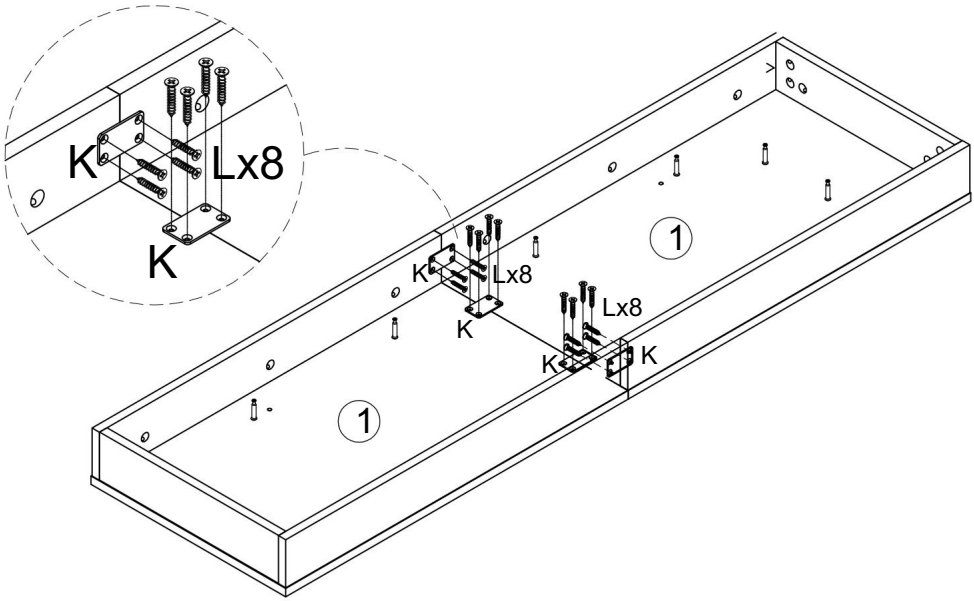

Machine Translated by Google

10.

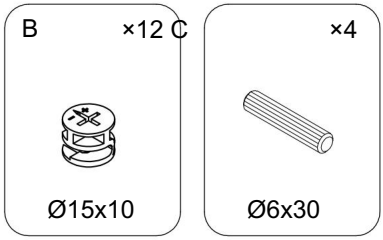

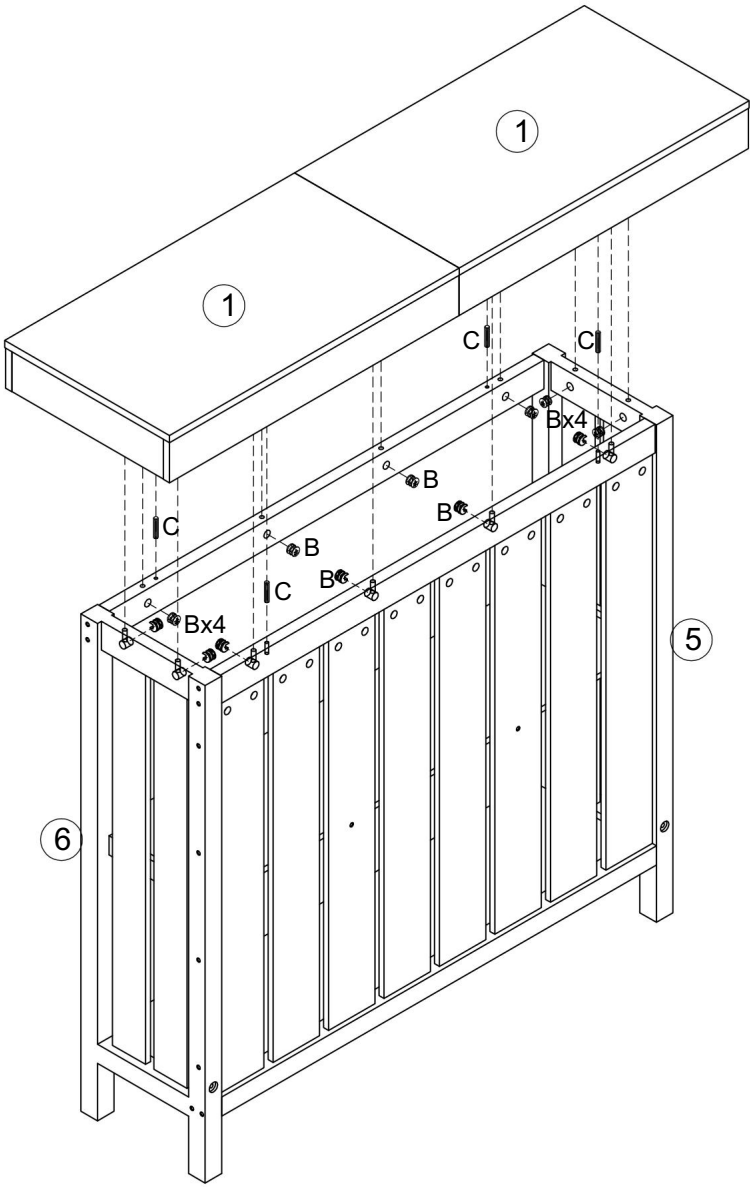

Machine Translated by Google

11.

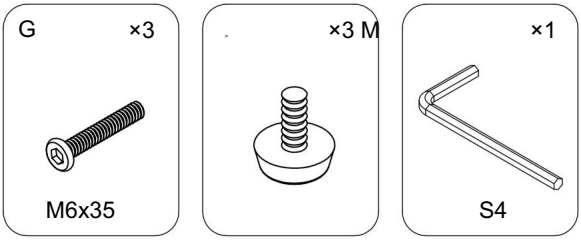

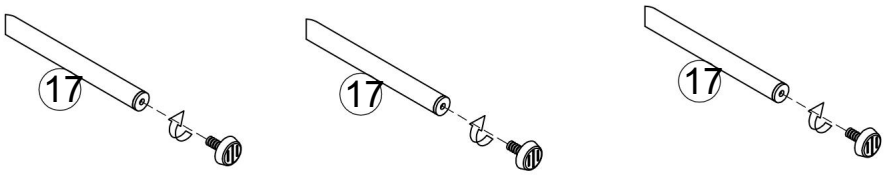

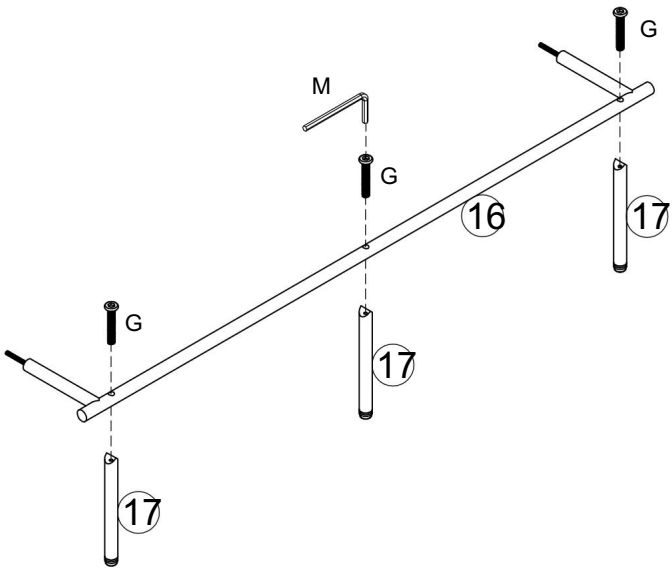

Machine Translated by Google

12.

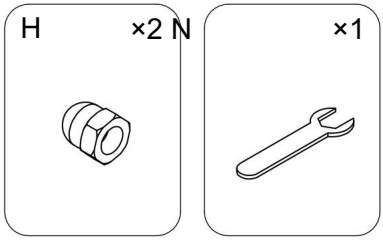

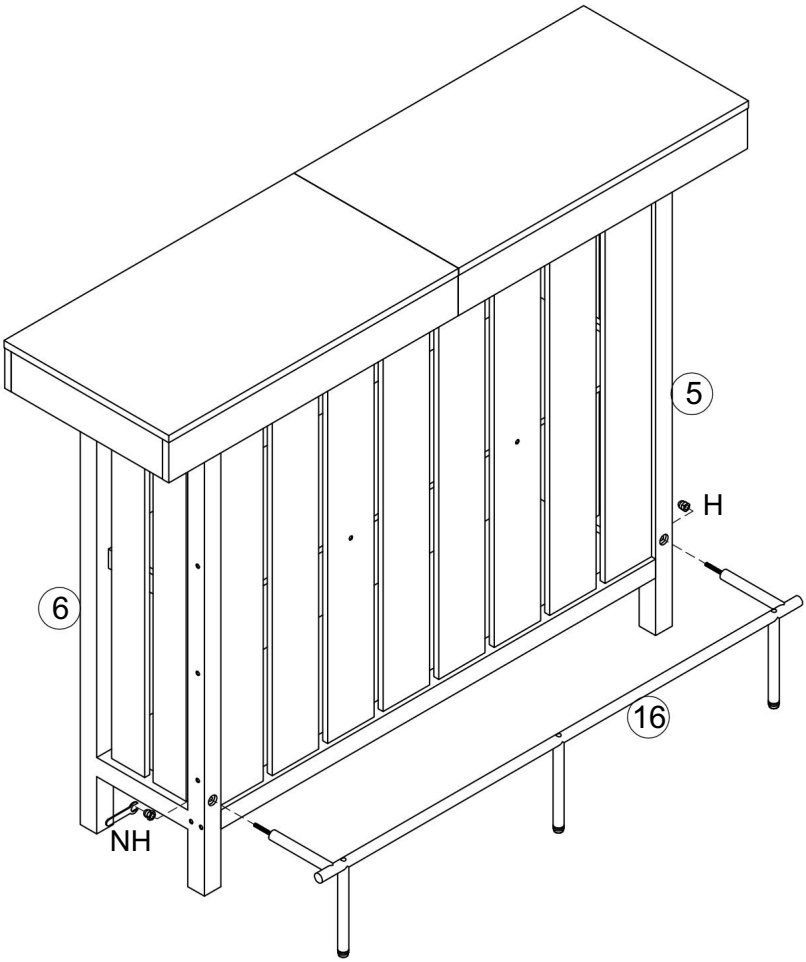

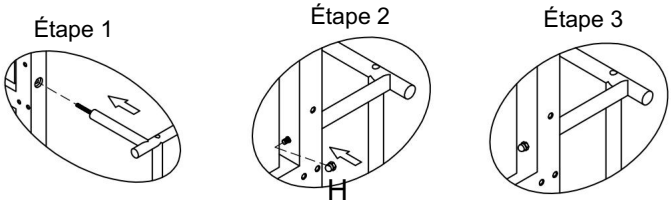

Machine Translated by Google

13.

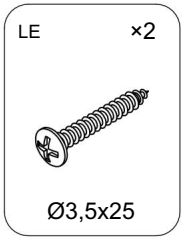

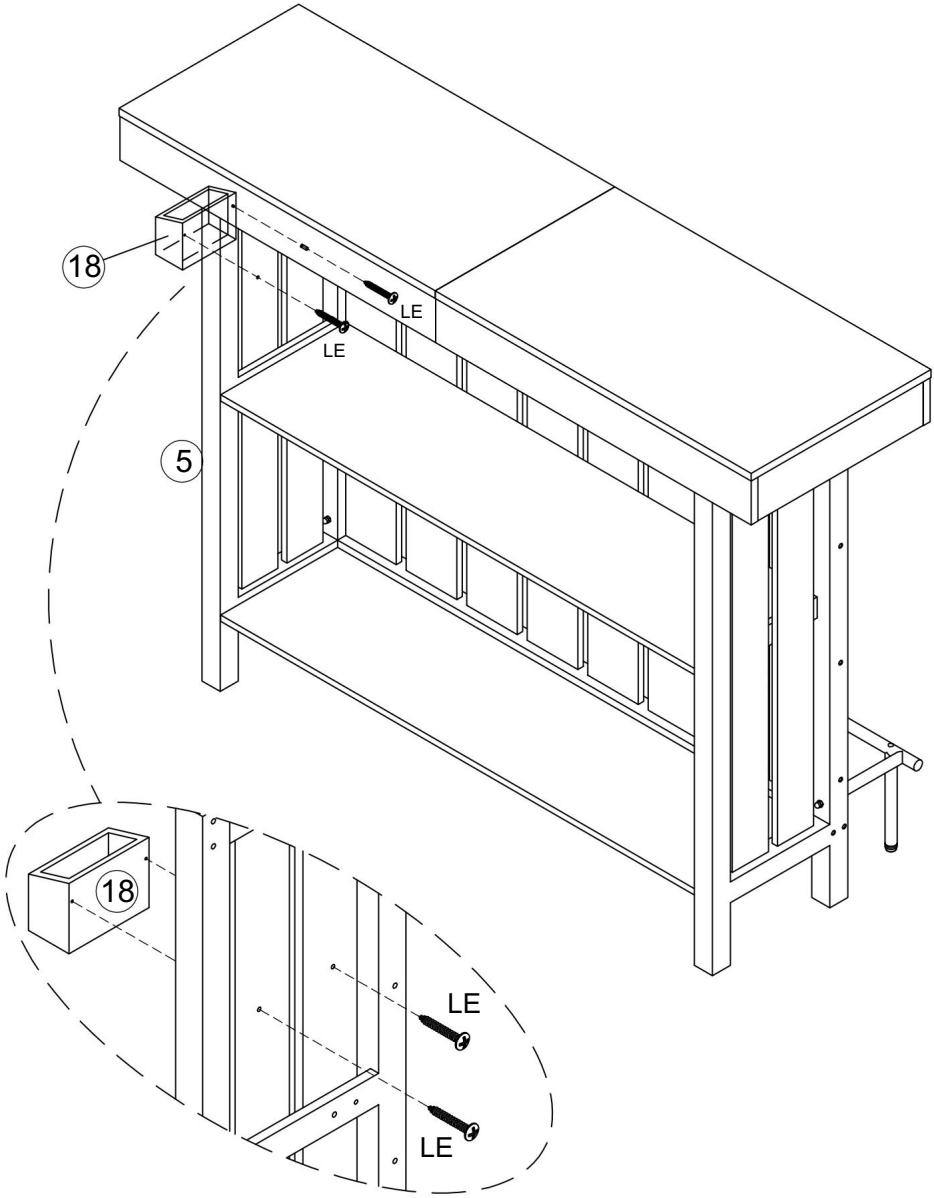

Machine Translated by Google

14.

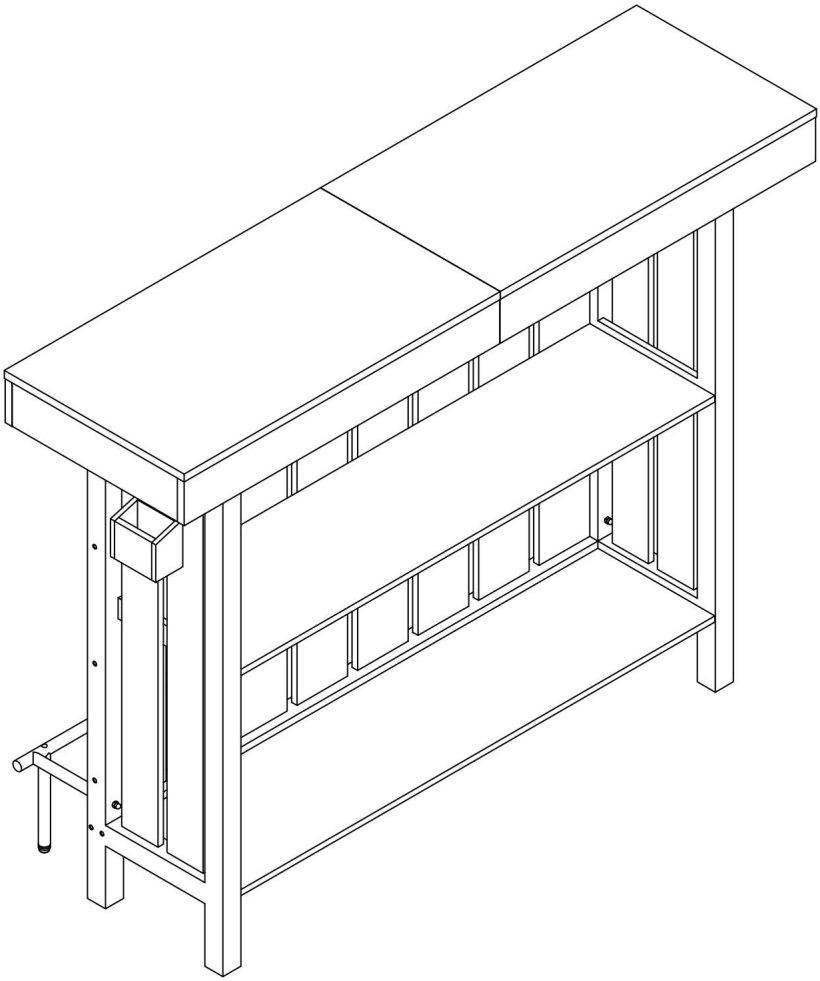

Machine Translated by Google



Machine Translated by Google

VEVOR

Upgrade · The Home Creator Way

Hausbar-Einheit

Modell: JTJB-GW-01

Machine Translated by Google

VEVOR
Upgrade · The Home Creator Way

Hausbar-Einheit

Modell: JTJB-GW-01

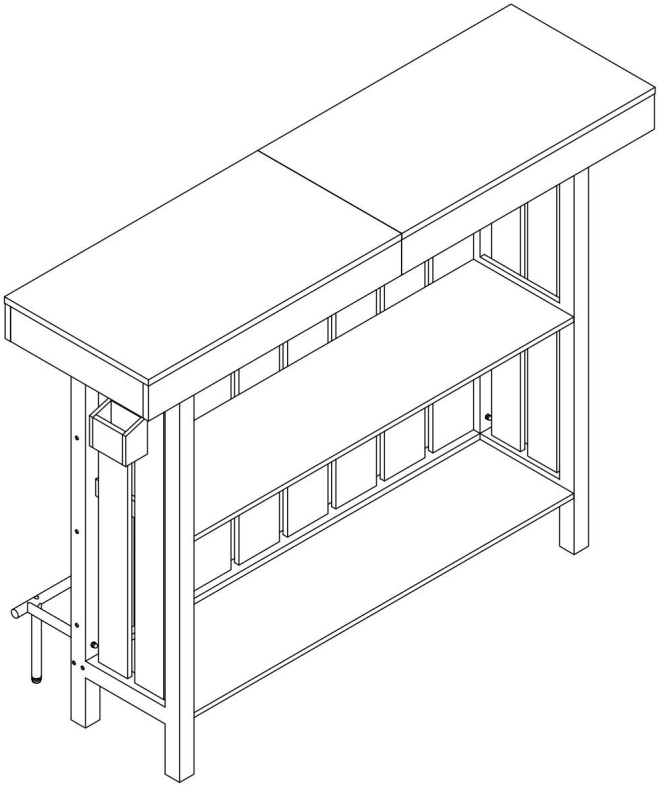

Hinweis: Das Produktbild dient nur als Referenz, die tatsächlichen Details sind maßgebend.

Dies ist die Originalanleitung. Bitte lesen Sie die gesamte Bedienungsanleitung vor der Inbetriebnahme sorgfältig durch. VEVOR behält sich die Auslegung der Bedienungsanleitung vor. Das Aussehen des Produkts kann von dem gelieferten Produkt abweichen. Wir bitten um Verständnis, dass wir Sie nicht erneut über etwaige Technologie- oder Software-Updates informieren werden.

Machine Translated by Google

SICHERHEITSHINWEISE

EINFÜHRUNG

Vielen Dank für Ihren Einkauf unserer Produkte. Wir sind bestrebt, unseren Kunden die bestmögliche Qualität zu bieten.
Höchste Produkt- und Servicequalität war schon immer unser oberstes Ziel. Vor der Verwendung
Bitte lesen Sie diese Bedienungsanleitung sorgfältig durch, um eine korrekte Verwendung des Produkts zu gewährleisten.
Bewahren Sie die Bedienungsanleitung an einem Ort auf, wo der Benutzer sie jederzeit finden kann.

VORSICHTSMASSNAHMEN BEI DER MONTAGE

Das Paket enthält zahlreiche Komponenten und Zubehörteile. Jede Komponente
und das Zubehör mit einem Buchstaben oder einer Zahl gekennzeichnet ist, überprüfen Sie dies sorgfältig vor der Verwendung.
Alle diese Artikel sollten von Kindern ferngehalten werden, um Unfälle zu vermeiden.

1. Montieren Sie das Produkt ausschließlich gemäß dieser Anleitung. Eine unsachgemäße Montage kann zu Schäden führen.
   Gefahren schaffen.
2. Tragen Sie während der Arbeit eine ANSI-geprüfte Schutzbrille und robuste Arbeitshandschuhe.
   Montage.
3. Halten Sie den Montagebereich sauber und gut beleuchtet.
4. Halten Sie Unbeteiligte während der Versammlung vom Bereich fern.
5. Nicht montieren, wenn Sie müde sind oder unter dem Einfluss von Alkohol, Drogen oder anderen Substanzen stehen.
   Medikamente.
6. Die Produkteigenschaften gelten nur für ordnungsgemäß und vollständig montierte Produkte.
   Nur Produkte.
7. Falls möglich, können Sie Elektrowerkzeuge verwenden, um die Montage zu erleichtern.
8. Die Hauptkomponenten des Produkts sind relativ schwer. Bitte beachten Sie dies.
   zur Sicherheit während der Installation.
9. Das Produkt ist während der Installation nicht stabil. Bitte bewegen Sie es nicht willkürlich.
   bevor es vollständig installiert ist.
10. Weitere Informationen zu den auf den folgenden Seiten aufgeführten Teilen finden Sie in der
Montagezeichnung dieser Anleitung. 11. Auspacken und
   Alle Teile in einem sauberen Arbeitsbereich trennen.

Machine Translated by Google

***BITTE BEFOLGEN SIE UNBEDINGT DIE INSTALLATIONSSCHRITTE IN DER**

HANDBUCH ZUR VERMEIDUNG UNNÖTIGER VERLUSTE DURCH UNSACHGEMÄSSIGE

INSTALLATION.

VORSICHTSMASSNAHMEN BEACHTEN

1) Die angegebenen Gewichtskapazitäten dürfen nicht überschritten werden.

2) Nur auf einer flachen, ebenen, harten und glatten Oberfläche verwenden.

3) Nur bestimmungsgemäß verwenden.

4) Vor jedem Gebrauch prüfen; nicht verwenden, wenn Teile lose oder beschädigt sind.

WARNUNG

Kinder sind durch umgekippte Möbel ums Leben gekommen. Um das Risiko von Möbelunfällen zu verringern

Umkippen:

• Installieren Sie IMMER die mitgelieferte Kippsicherung. • Stellen Sie

NIEMALS einen Fernseher auf dieses Produkt. • Erlauben

Sie Kindern NIEMALS, auf Schubladen, Türen oder anderen Gegenständen zu stehen, zu klettern oder sich daran festzuhalten.
Regale.

• Platzieren Sie die schwersten Gegenstände in den untersten Schubladen.

BEWAHREN SIE DIESES HANDBUCH AUF

Machine Translated by Google

EXPLOSIONSZEICHNUNG:

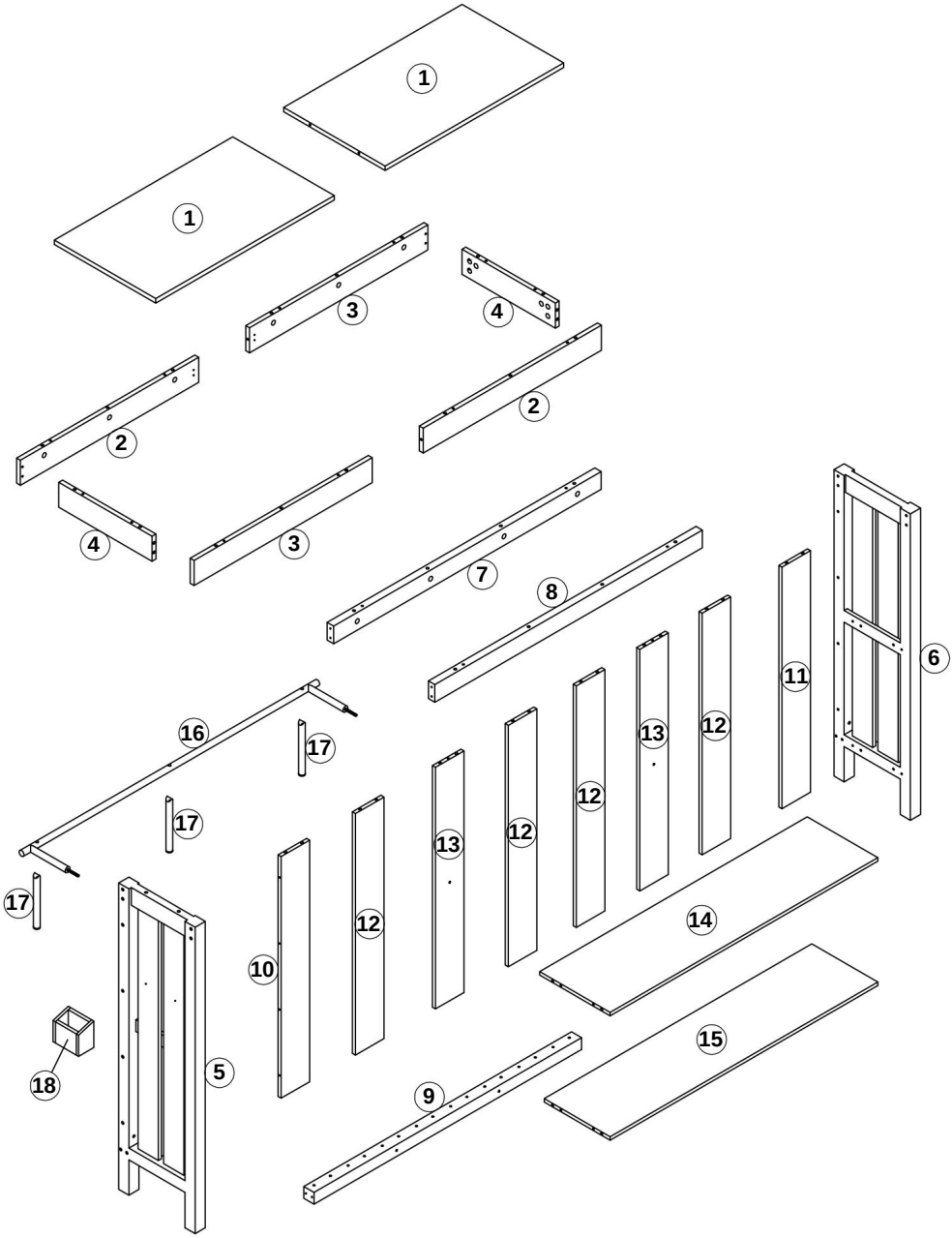

Machine Translated by Google

TEILELISTE

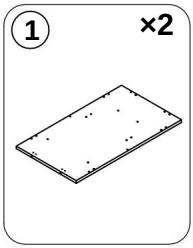

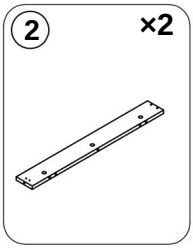

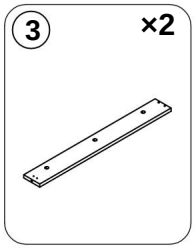

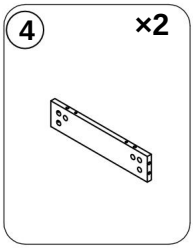

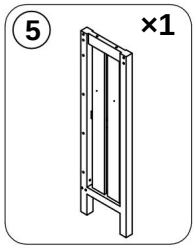

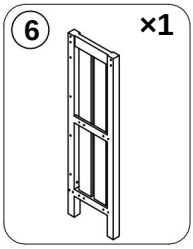

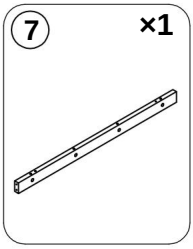

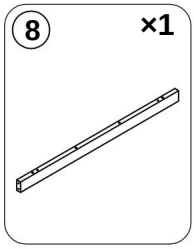

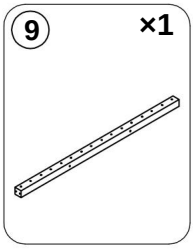

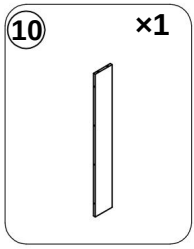

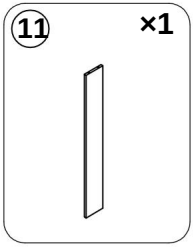

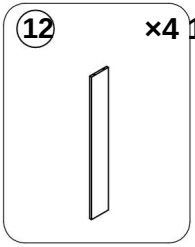

13

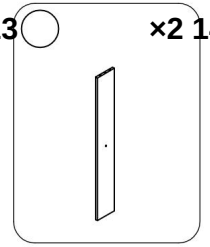

14

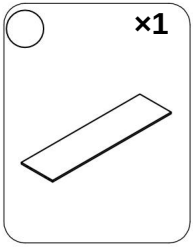

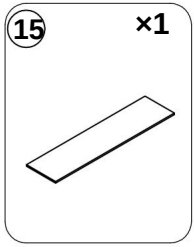

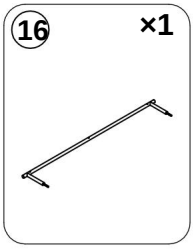

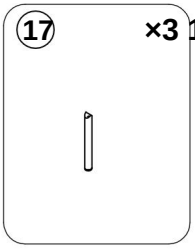

18

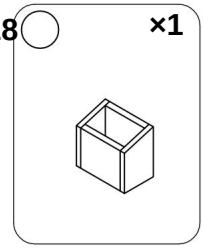

Machine Translated by Google

Hardwareliste

A ×60 +4 (Ersatzteile) 	B ×60 +4 (Ersatzteile)  Ø15x10	C ×30 +2 (Ersatzteil)  Ø6x30	D ×2  M5x48	UND ×1  S3
F ×38 +2 (Ersatzteil)  M5x68	G ×3  M6x35	H ×2 	×3 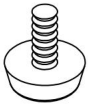	J ×4 +1 (Ersatzteil) 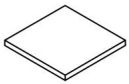
K ×4 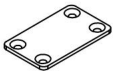	L ×16 M +2 (Ersatz)  Ø3,5x12	×1 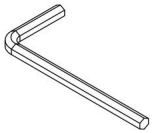 S4	N ×1 	O ×2  Ø3,5x25

Machine Translated by Google

Befestigungsanleitung
CAM-BOLT und CAM-LOCK



CAM-BOLT



CAM-LOCK

Benötigte Werkzeuge

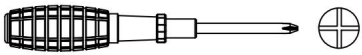

EINSETZEN UND FESTZIEHEN DES NOCKENSCHRAUBENS

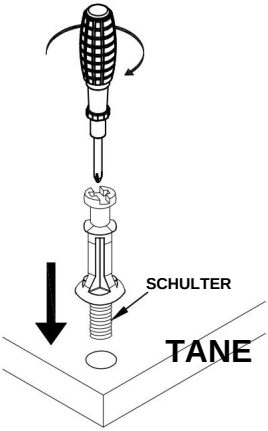

Den Exzenterbolzen auf das vorgebohrte Loch setzen und senkrecht einschrauben.

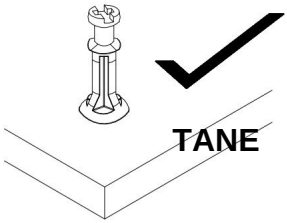

Die Schulter ist bündig (auf gleicher Höhe) mit dem Paneel.

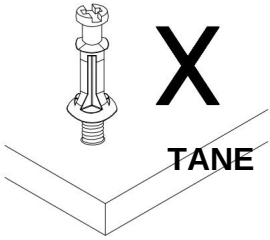

Die Schulter befindet sich oberhalb des Paneels.

Setzen Sie den Exzenterbolzen in die dafür vorgesehenen, vorgebohrten Löcher der Platte ein. Schrauben Sie den Exzenterbolzen mit einem Kreuzschlitzschraubendreher senkrecht ein, bis die Schulter bündig mit der Platte abschließt (auf gleich

Einsetzen des Nockenverschlusses

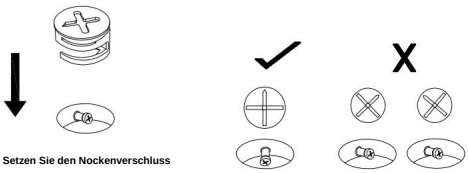

Setzen Sie den Nockenverschluss so ein, dass der Pfeil auf den Kopf des Nockenbolzens ausgerichtet ist.

RICHTIG FALSCH

Anziehen des Nockenverschlusses

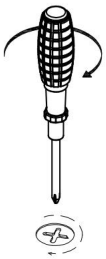

Richten Sie den Pfeil auf dem Cam-Lock auf den Kopf der Cam-Schraube aus und setzen Sie den Cam-Lock ein.

Stellen Sie sicher, dass der Nockenverschluss vollständig eingerastet ist.

Drehen Sie den Camlock mit einem Schlitzschraubendreher im Uhrzeigersinn, bis er auf dem Kopf des Nockenbolzens einrastet. Drehen Sie ihn bis zum festen Sitz (etwa 3/4 Umdrehung) – zu festes Anziehen kann den Camlock und/oder den Nockenbolzen beschädigen.

Machine Translated by Google

1.

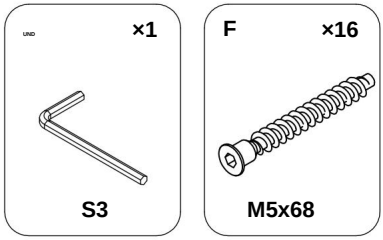

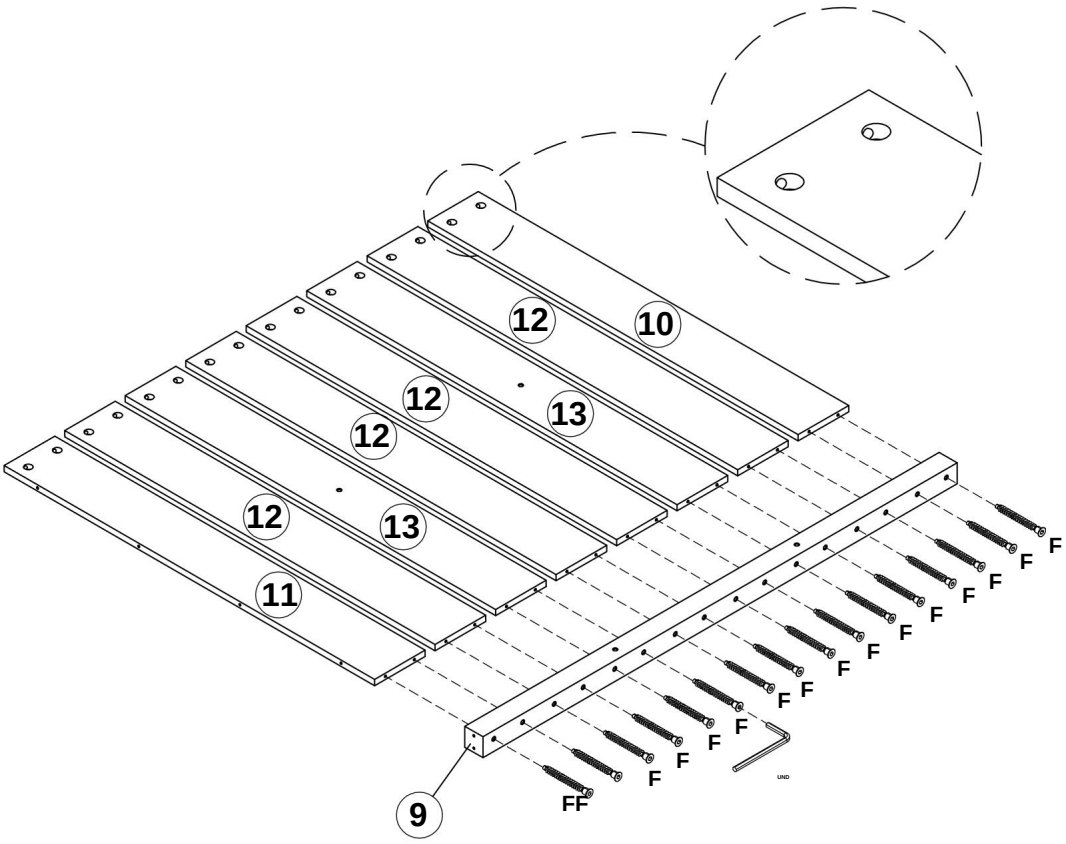

Machine Translated by Google

2.

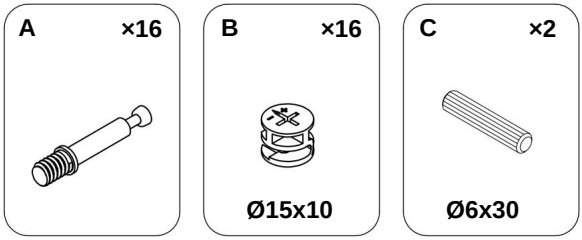

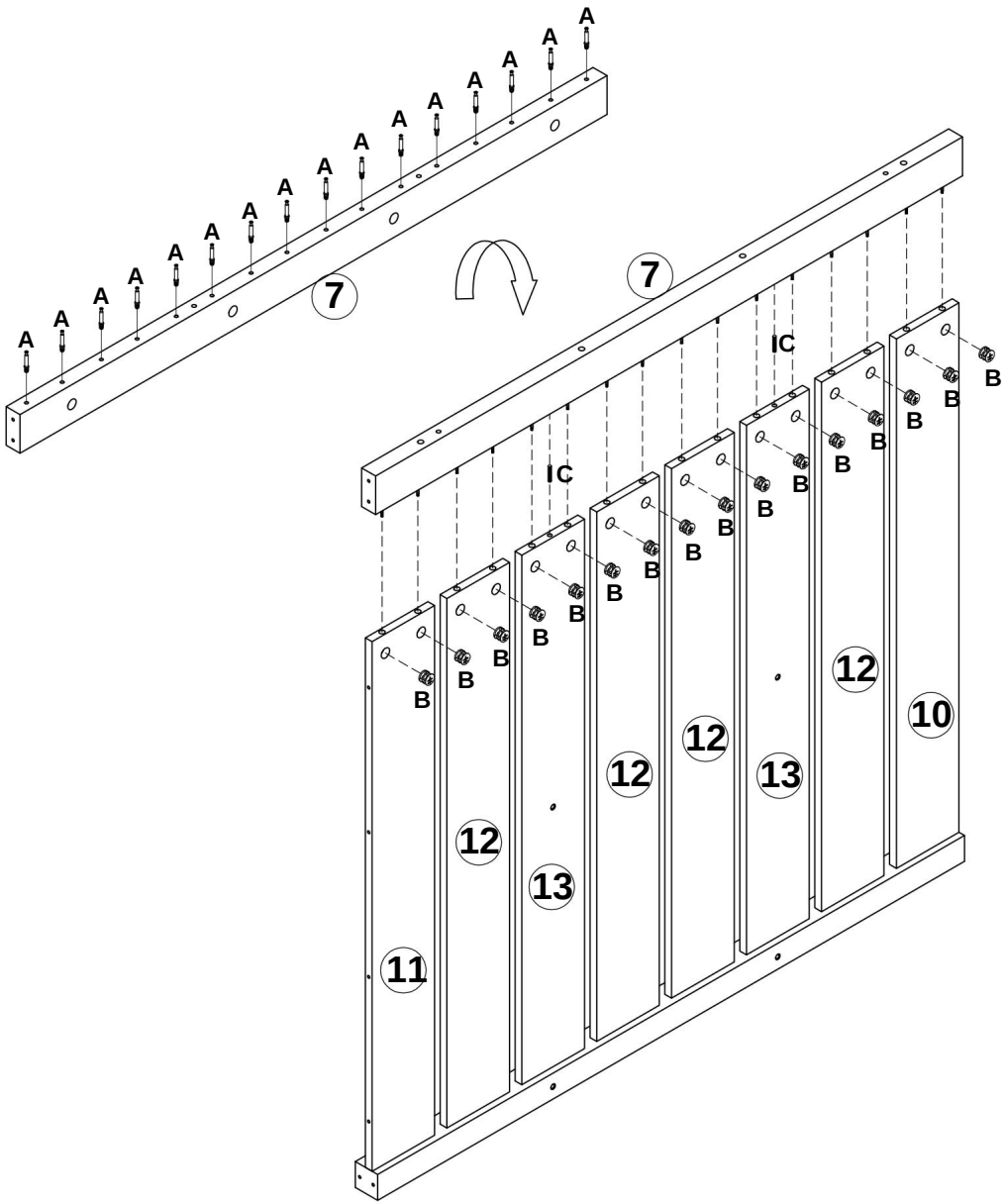

Machine Translated by Google

3.

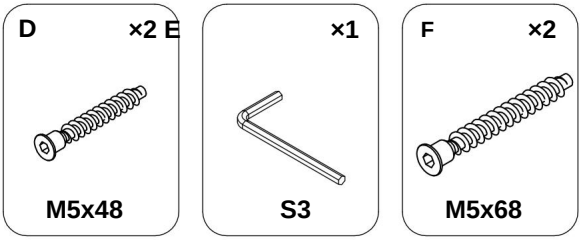

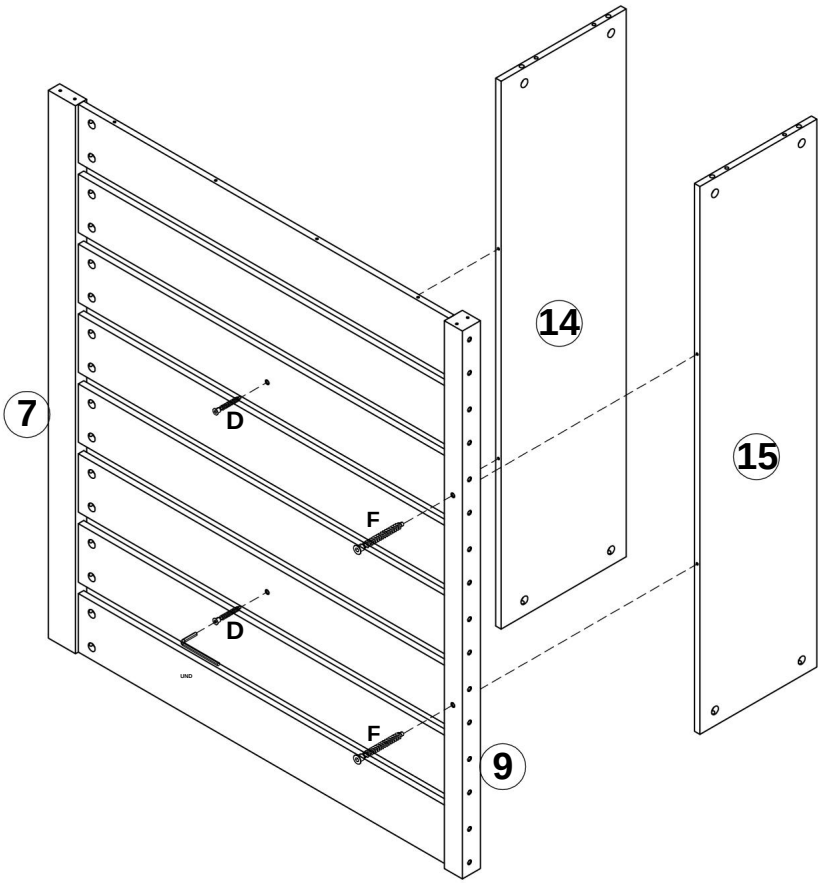

Machine Translated by Google

4.

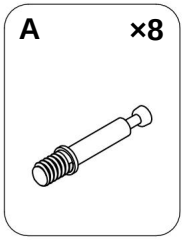

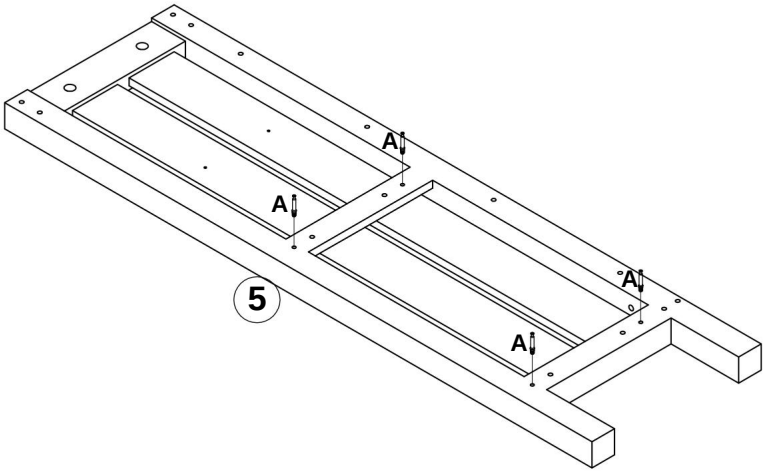

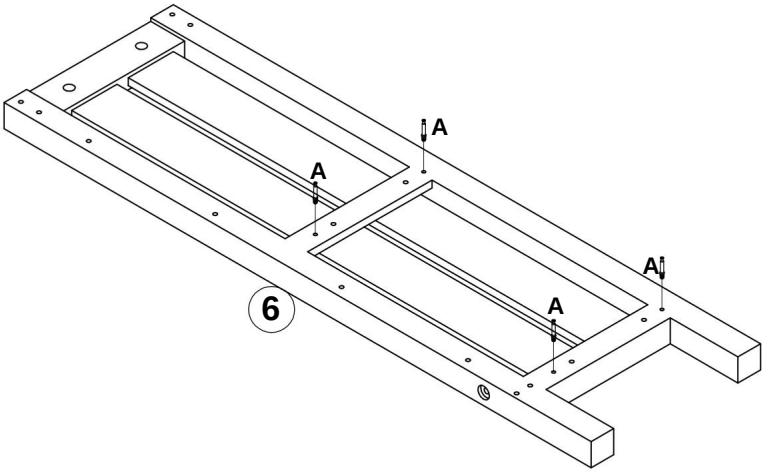

Machine Translated by Google

5.

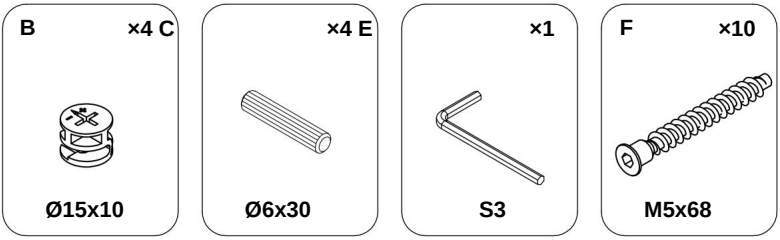

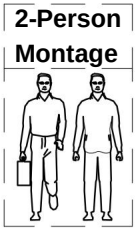

Bitte beachten Sie, dass für die Installation die Zusammenarbeit zweier Personen erforderlich ist.

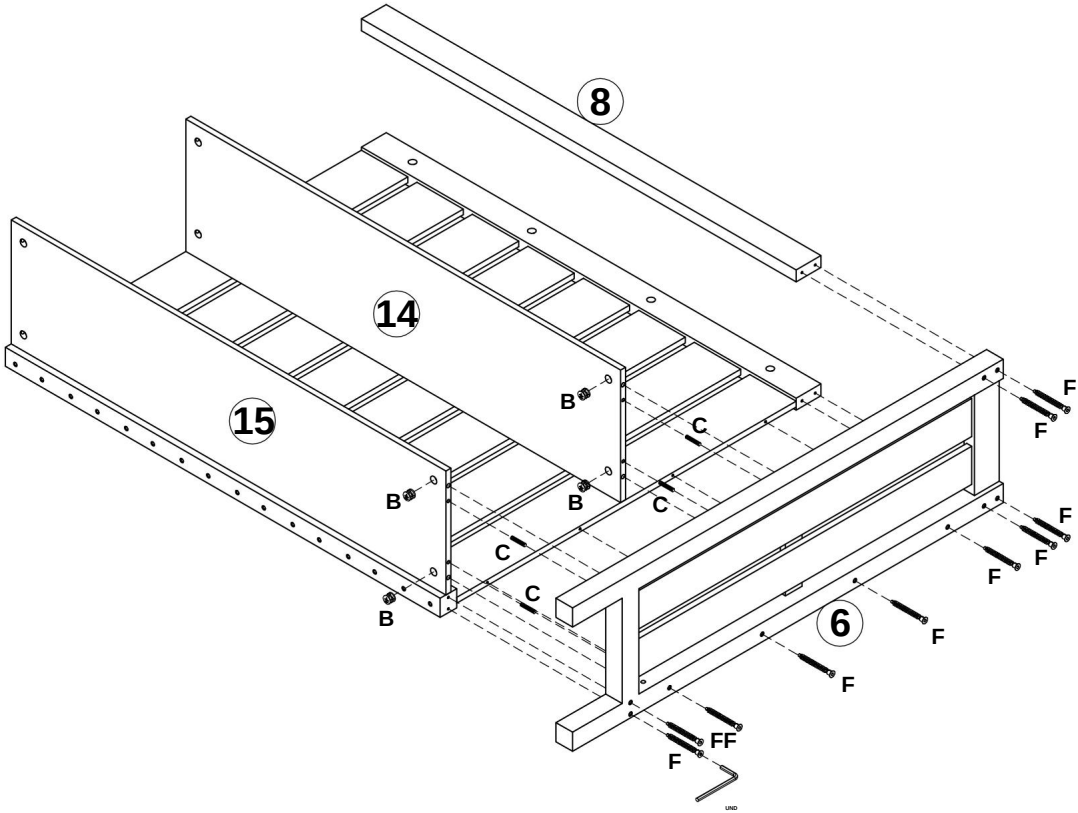

Machine Translated by Google

6.

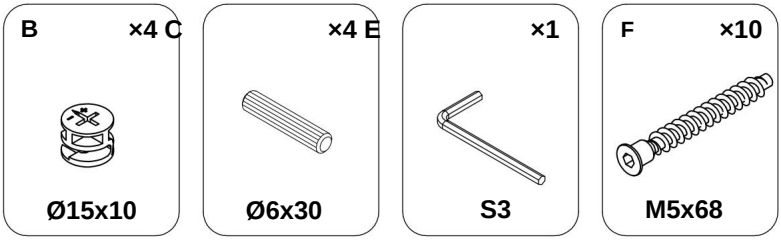

2 Personen Montage

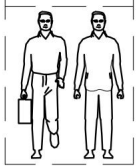

Bitte beachten Sie, dass für die Installation die Zusammenarbeit zweier Personen erforderlich ist.

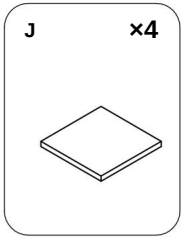

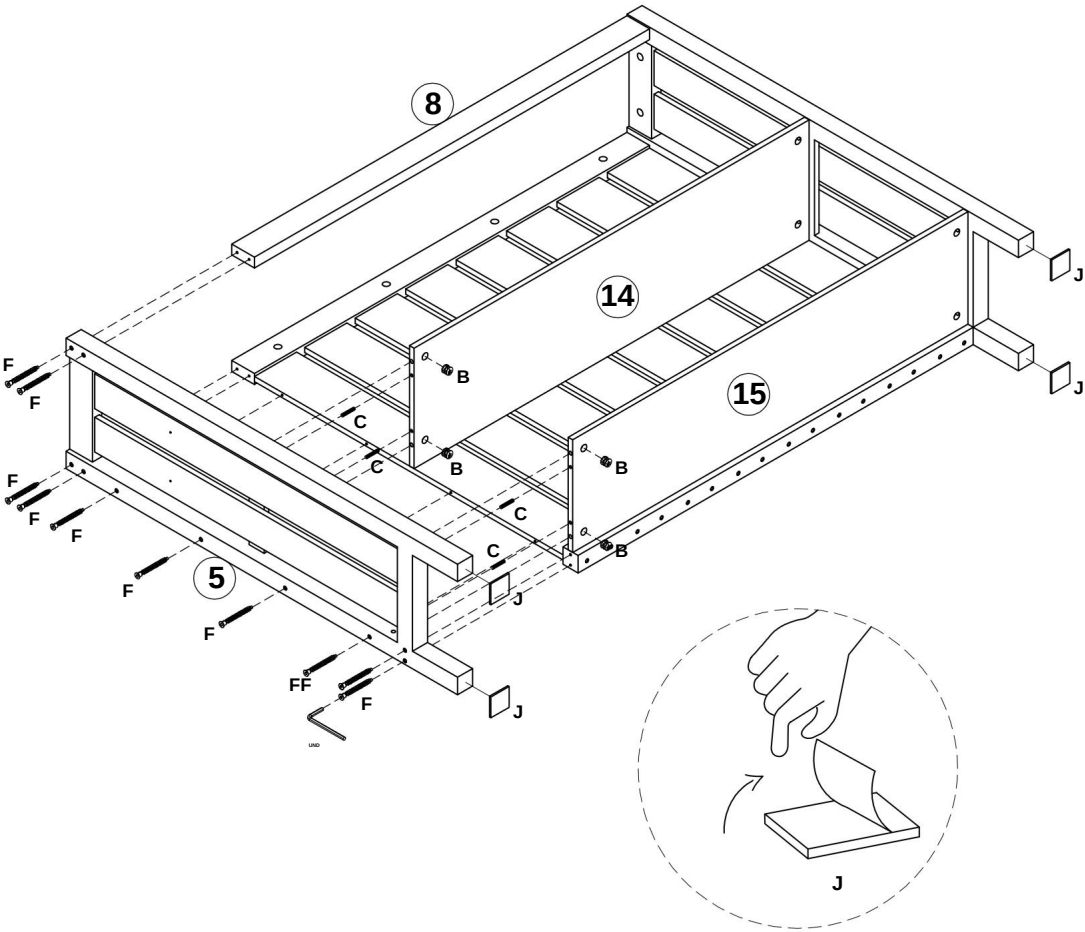

Machine Translated by Google

7.

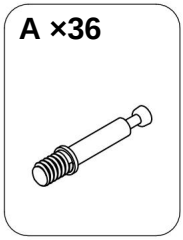

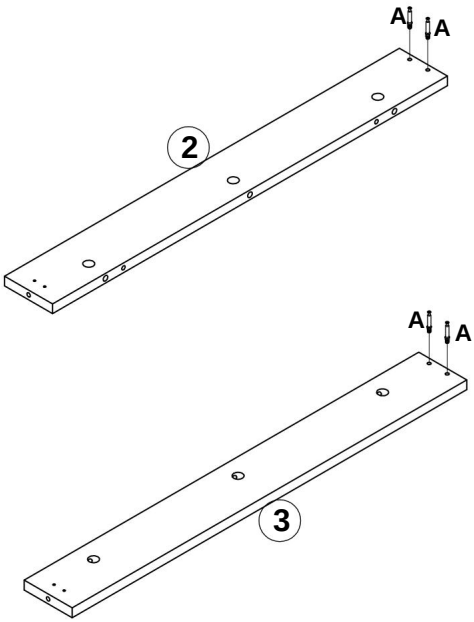

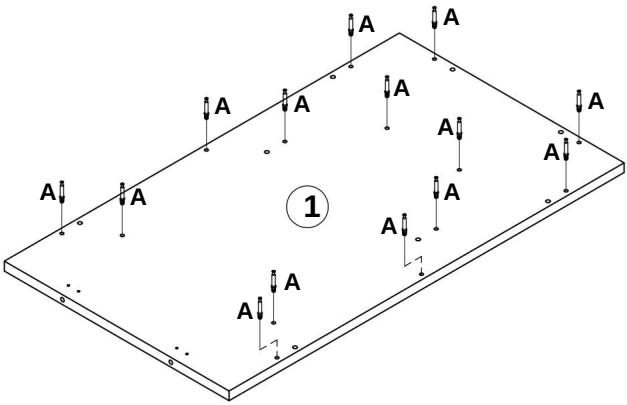

x2

Machine Translated by Google

8.

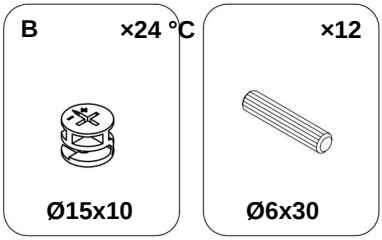

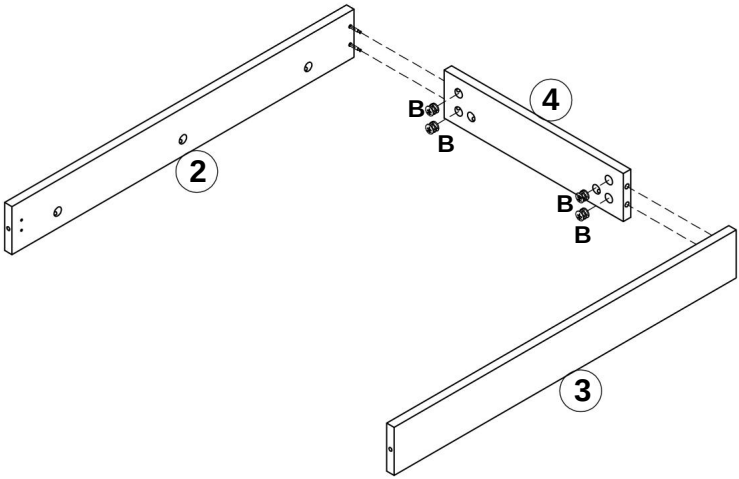

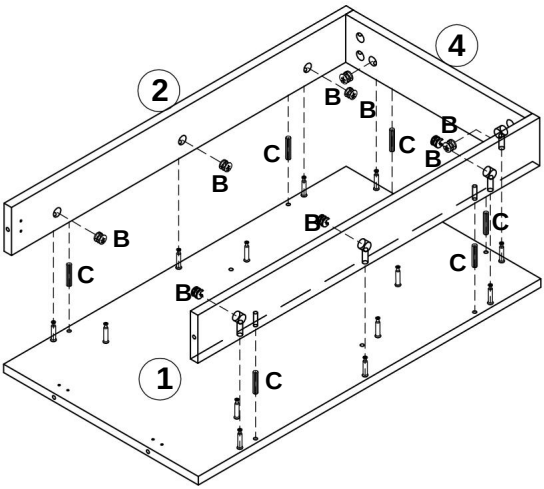

x2

Machine Translated by Google

9.

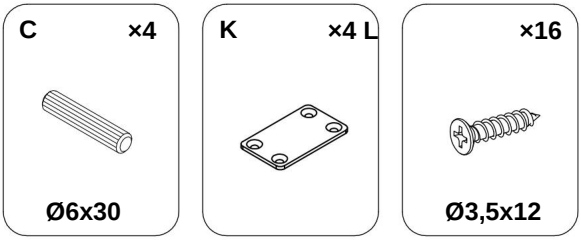

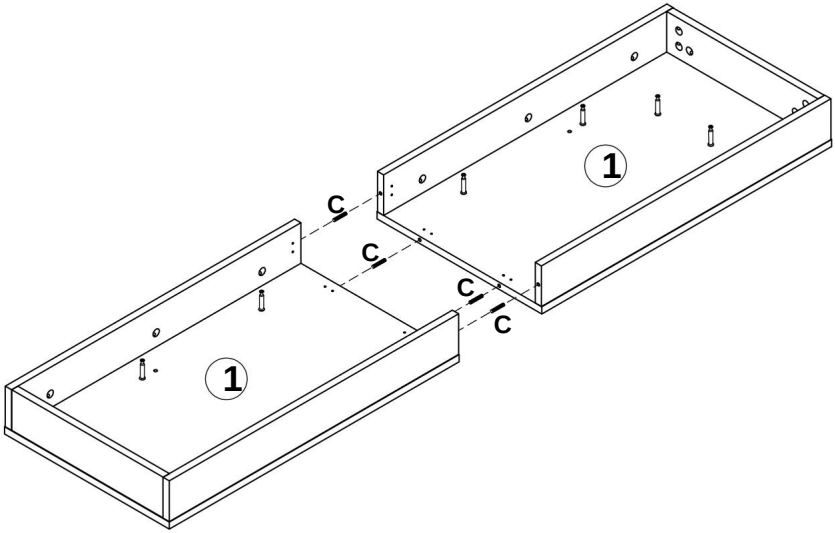

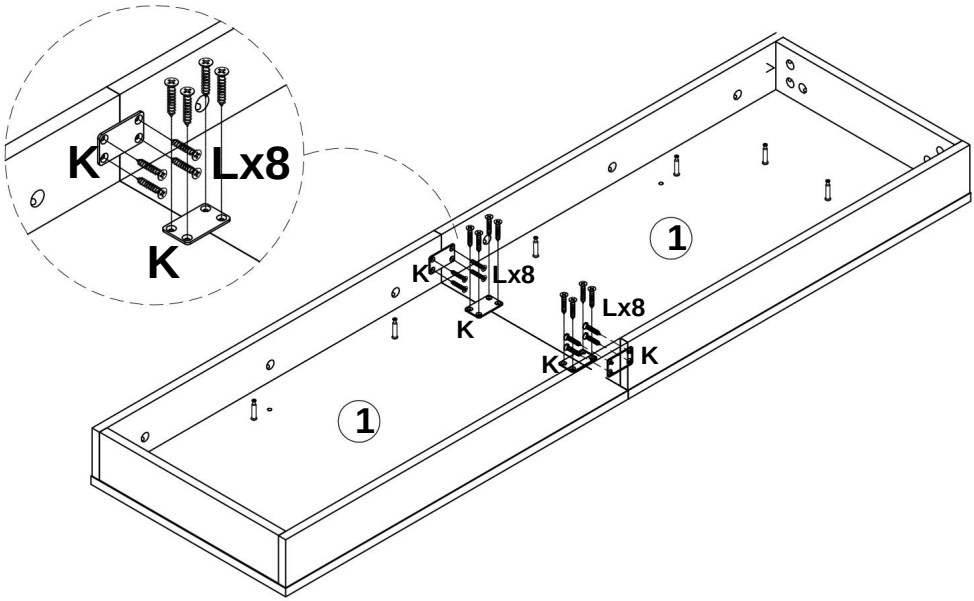

Machine Translated by Google

10.

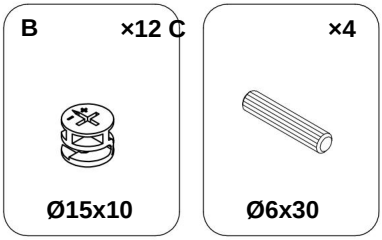

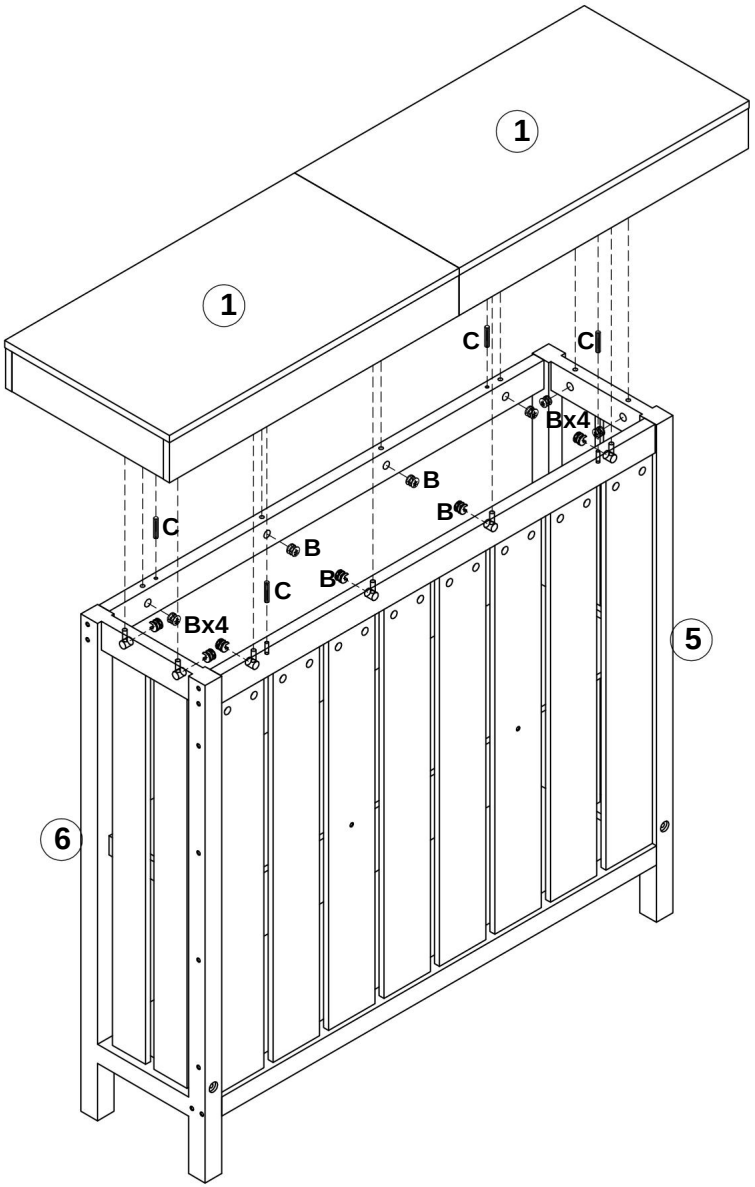

Machine Translated by Google

11.

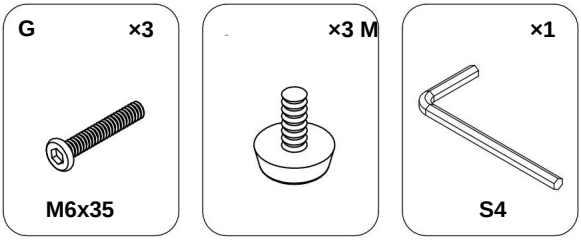

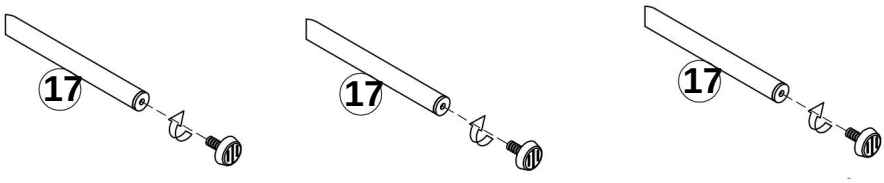

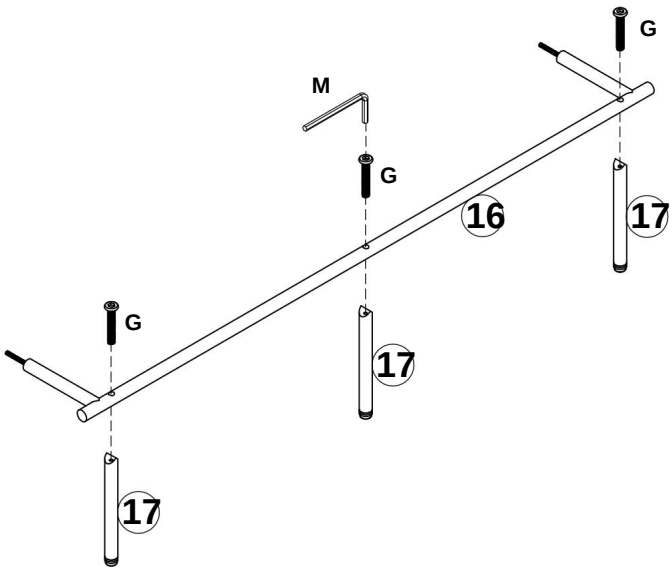

Machine Translated by Google

12.

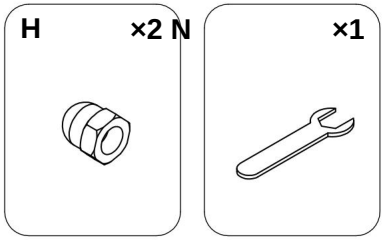

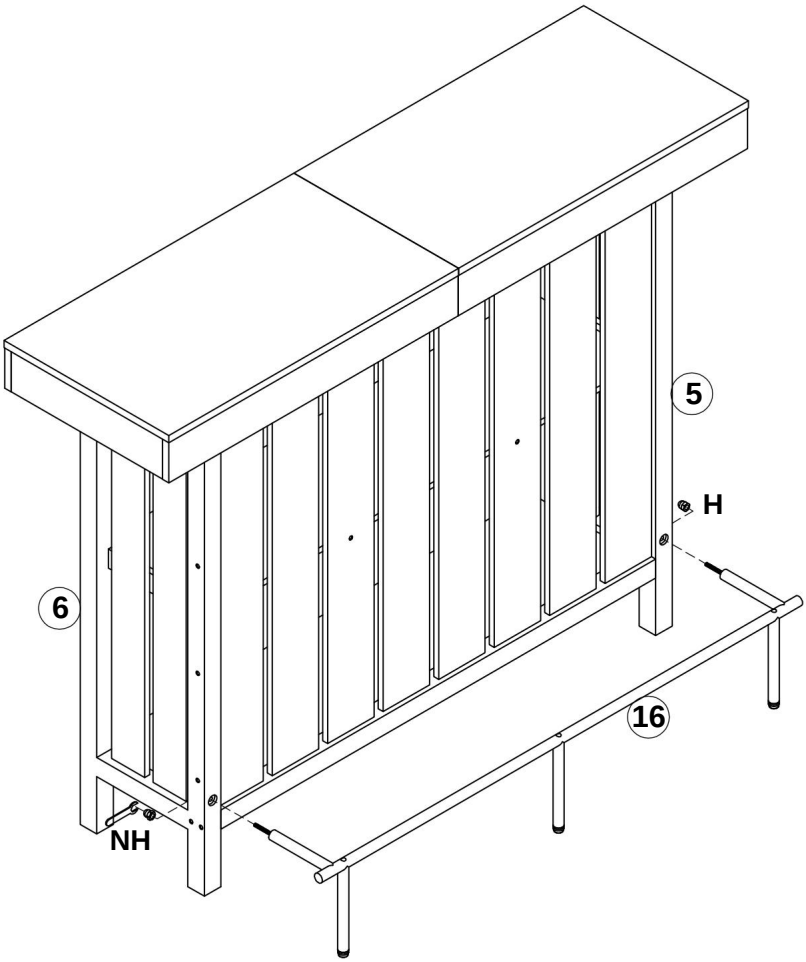

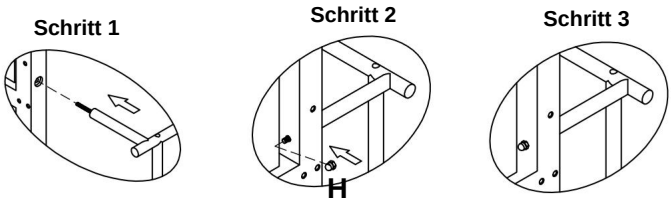

Machine Translated by Google

13.

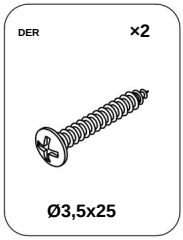

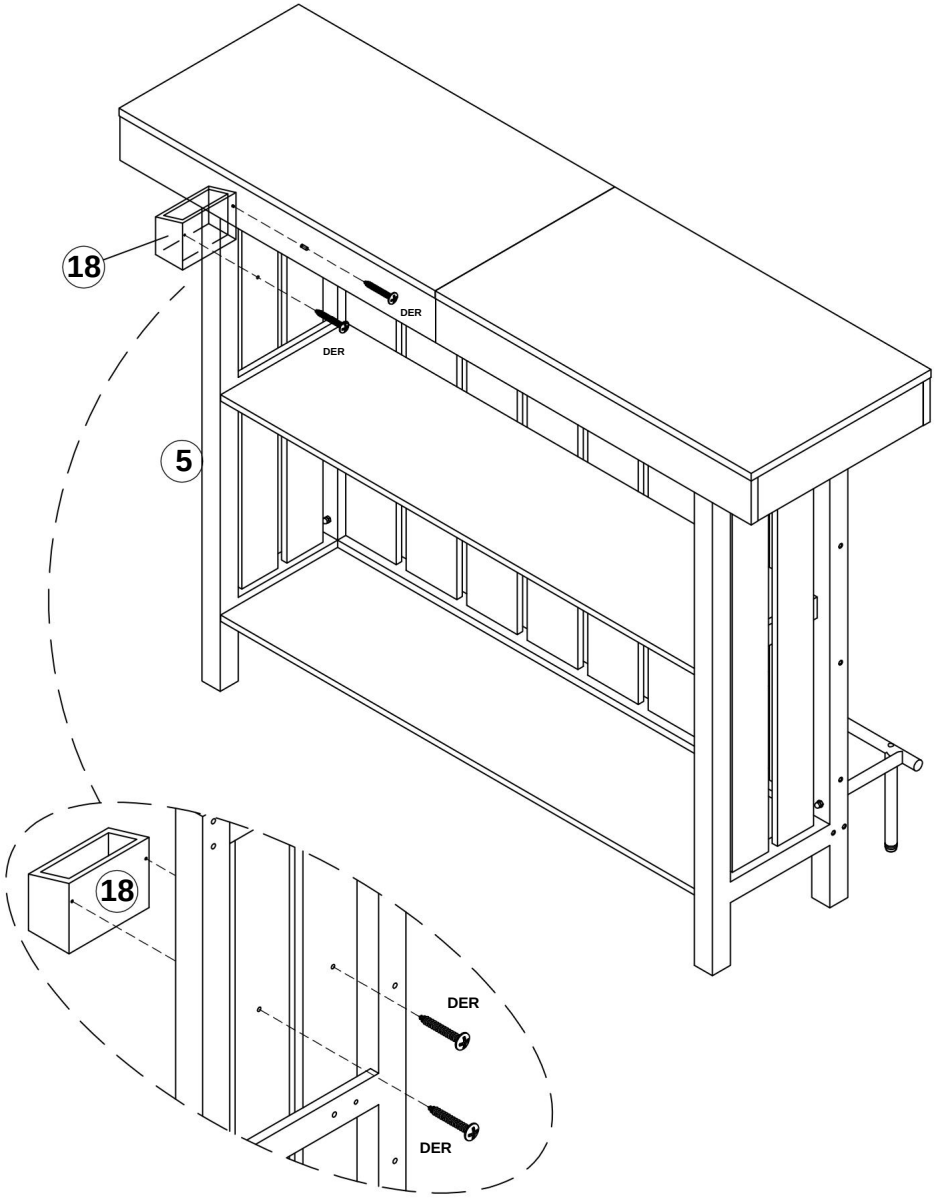

Machine Translated by Google

14.

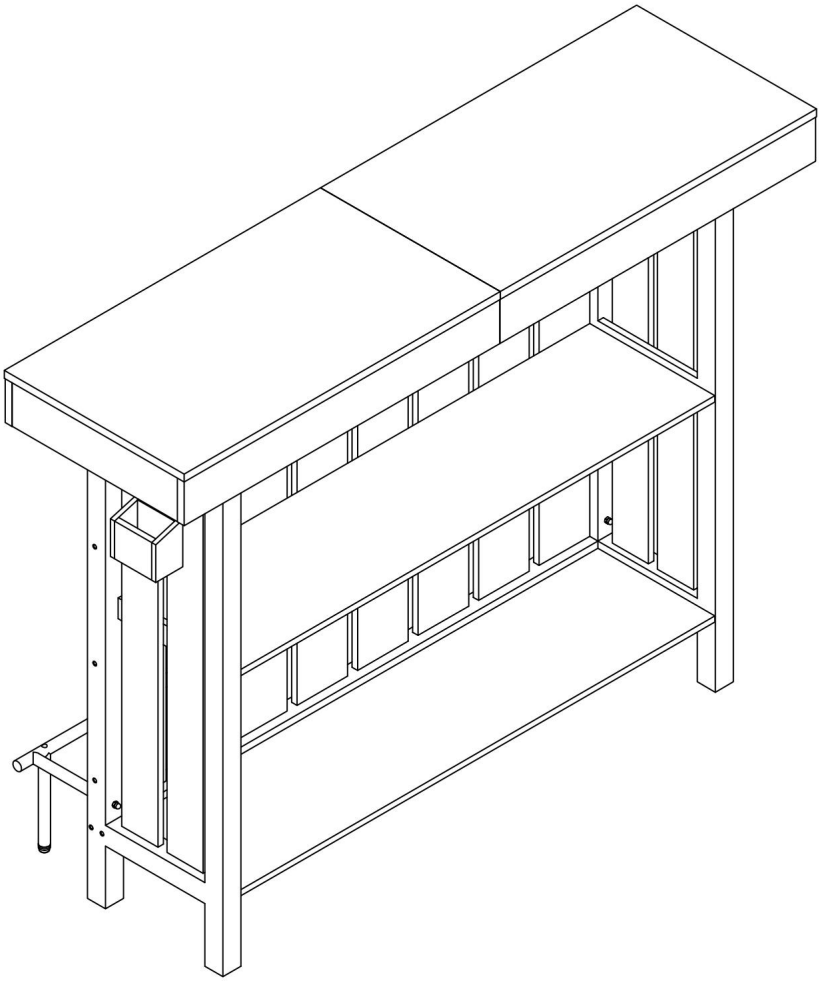

Machine Translated by Google



Machine Translated by Google

VEVOR

Upgrade · The Home Creator Way

Unità bar per la casa

Modello: JTJB-GW-01

Machine Translated by Google

VEVOR
Upgrade · The Home Creator Way

Unità bar per la casa

Modello: JTJB-GW-01

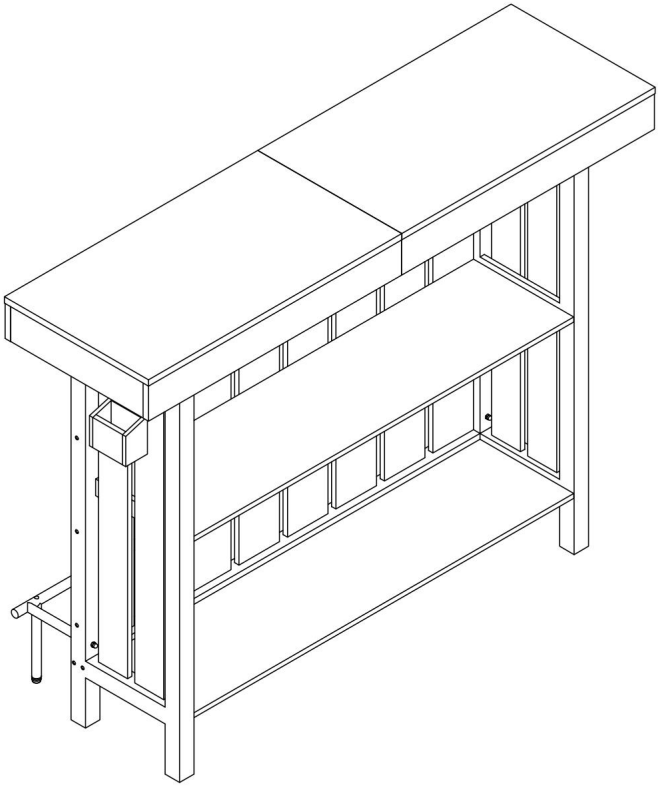

Nota: l'immagine del prodotto è solo di riferimento, i dettagli reali prevarranno

Queste sono le istruzioni originali, si prega di leggere attentamente tutte le istruzioni del manuale prima dell'uso. VEVOR si riserva la piena interpretazione del proprio manuale utente. L'aspetto del prodotto dipenderà dal prodotto ricevuto. Vi preghiamo di scusarci se non vi informeremo più in caso di aggiornamenti tecnologici o software sul nostro prodotto.

Machine Translated by Google

ISTRUZIONI DI SICUREZZA

INTRODUZIONE

Grazie per aver acquistato i nostri prodotti. Impegnati a fornire ai clienti il prodotti e servizi di migliore qualità sono sempre stati il nostro obiettivo di vita. Prima di utilizzare del prodotto, leggere attentamente il presente manuale di istruzioni per garantirne un utilizzo corretto. Conservare il manuale di istruzioni in un luogo dove l'utente possa trovarlo in qualsiasi momento.

PRECAUZIONI DI MONTAGGIO

Ci sono molti componenti e accessori nella confezione. Ogni componente e l'accessorio è etichettato con una lettera o un numero, controllare attentamente prima dell'uso nessuno di essi. Tenerli lontano dalla portata dei bambini per evitare incidenti.

1. Montare solo secondo queste istruzioni. Un montaggio improprio può creare pericoli.
2. Indossare occhiali di sicurezza approvati ANSI e guanti da lavoro resistenti durante assemblaggio.
3. Mantenere l'area di assemblaggio pulita e ben illuminata.
4. Tenere gli astanti fuori dall'area durante l'assemblea.
5. Non montare se stanchi o sotto l'effetto di alcol, droghe o farmaco.
6. Le capacità del prodotto si applicano a prodotti correttamente e completamente assemblati solo prodotti.
7. Se possibile, è possibile utilizzare utensili elettrici per facilitare il montaggio.
8. I componenti principali del prodotto sono relativamente pesanti. Si prega di prestare attenzione. per la sicurezza durante l'installazione.
9. Il prodotto non è stabile durante l'installazione. Non spostarlo in modo casuale. prima che sia completamente installato.
10. Per ulteriori informazioni sulle parti elencate nelle pagine seguenti, fare riferimento allo schema di montaggio di questo manuale. Disimballare e separare tutte le parti in un'area di lavoro pulita.

Machine Translated by Google

***ASSICURARSI DI SEGUIRE I PASSAGGI DI INSTALLAZIONE INDICATI NEL MANUALE PER EVITARE PERDITE INUTILI CAUSATE DA UN USO IMPROPRIO INSTALLAZIONE.**

PRECAUZIONI D'USO

1) Non superare le capacità di peso specificate.

2) Utilizzare solo su una superficie piana, livellata, dura e liscia

3) Utilizzare solo come previsto.

4) Ispezionare prima di ogni utilizzo; non utilizzare se alcune parti sono allentate o danneggiate.

AVVERTIMENTO

I bambini sono morti a causa del ribaltamento dei mobili. Per ridurre il rischio di ribaltamento dei mobili

antiribaltamento: • Installare SEMPRE il dispositivo

antiribaltamento fornito. • NON posizionare MAI

un televisore su questo prodotto. • NON permettere MAI ai bambini di stare in piedi, arrampicarsi o appendersi a ca scaffali.

• Posizionare gli oggetti più pesanti nei cassetti più bassi.

CONSERVARE QUESTO MANUALE

Machine Translated by Google

DISEGNO ESPLOSO:

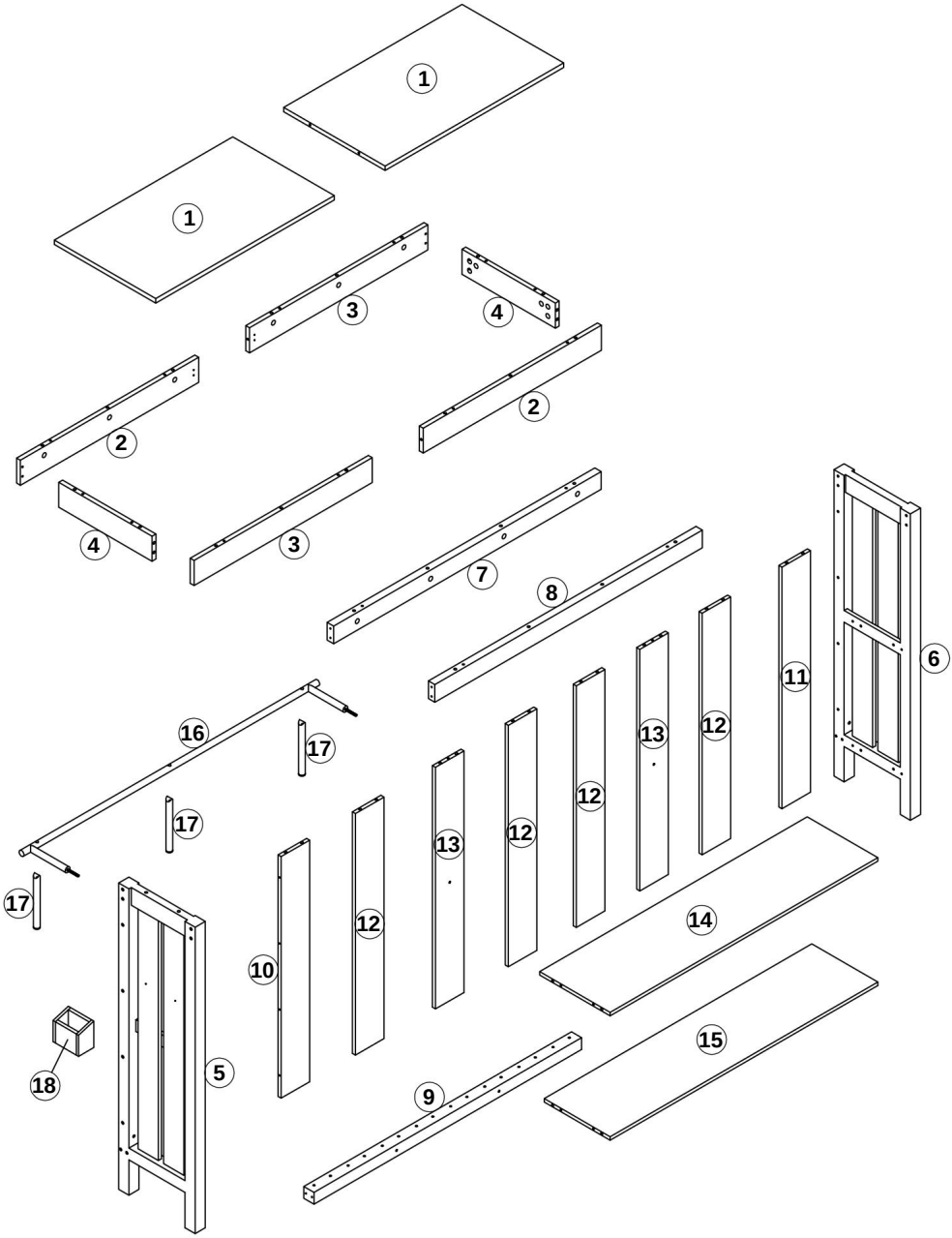

Machine Translated by Google

ELENCO DEI PEZZI

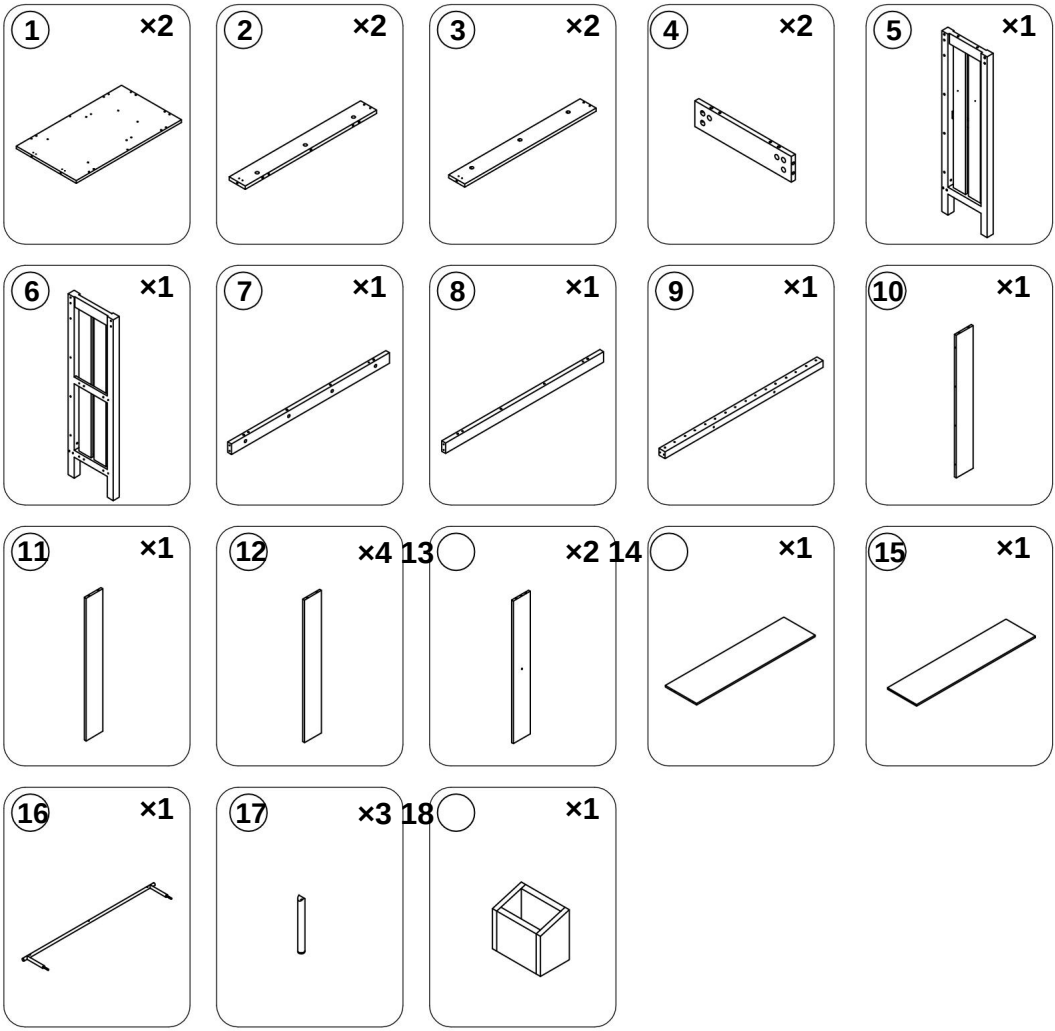

Machine Translated by Google

ELENCO HARDWARE

UN ×60
+4(di riserva)



B ×60
+4(di riserva)



Ø15x10

C ×30
+2(di riserva)



Ø6x30

D ×2



M5x48

E ×1



S3

F ×38
+2(di riserva)



M5x68

G ×3



M6x35

H ×2



×3

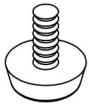

J ×4
+1(di riserva)

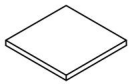

K ×4

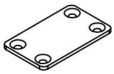

L ×16 M +2 (di riserva)



Ø3,5x12

×1

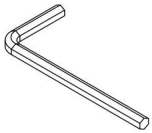

S4

N ×1



O ×2



Ø3,5x25

Machine Translated by Google

Istruzioni per il fissaggio CAM-BOLT e CAM-LOCK



BULLONE A CAMMA



BLOCCO A CAMMA

Strumenti necessari

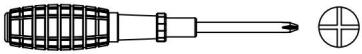

INSERIMENTO E SERRAGGIO DEL BULLONE A CAMMA

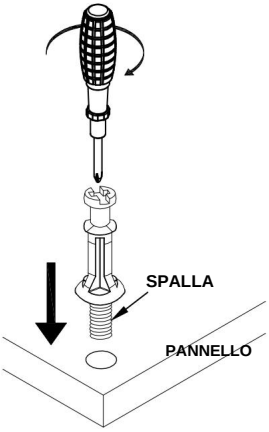

Posizionare il bullone a camma sul foro preforato e avvitarlo verticalmente

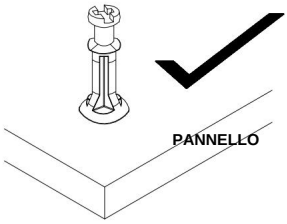

La spalla è a filo (allo stesso livello) con il pannello.

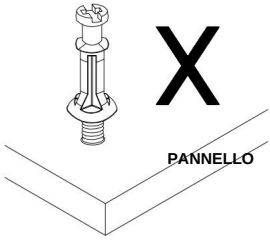

La spalla è sopra il pannello.

Posizionare il bullone a camma nei fori preforati sul pannello. Utilizzare un cacciavite a croce per avvitare il bullone a camma verticalmente fino a quando la spalla non è a filo (allo stesso livello) con il pa

INSERIMENTO DEL BLOCCO A CAMMA

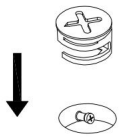

Inserire il blocco a camma con la freccia allineata alla testa del bullone a camma

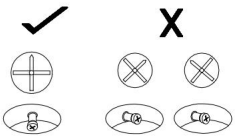

CORRETTO SBAGLIATO

SERRAGGIO CAM-LOCK

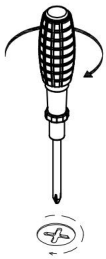

Allineare la freccia sul Cam-lock alla testa del bullone a camma e inserire il Cam-lock.

Assicurarsi che il blocco a camma sia completamente inserito.

Utilizzare un cacciavite a testa piatta per ruotare il Camlock in senso orario in modo che si blocchi sulla testa del bullone a camma. Ruotare fino a quando non è ben saldo (circa 3/4 di giro): un serraggio eccessivo potrebbe danneggiare il Camlock e/o il bullon

Machine Translated by Google

1.

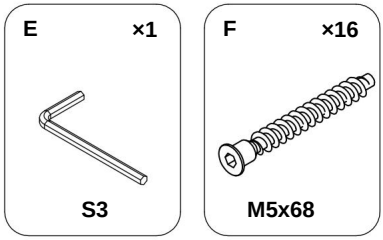

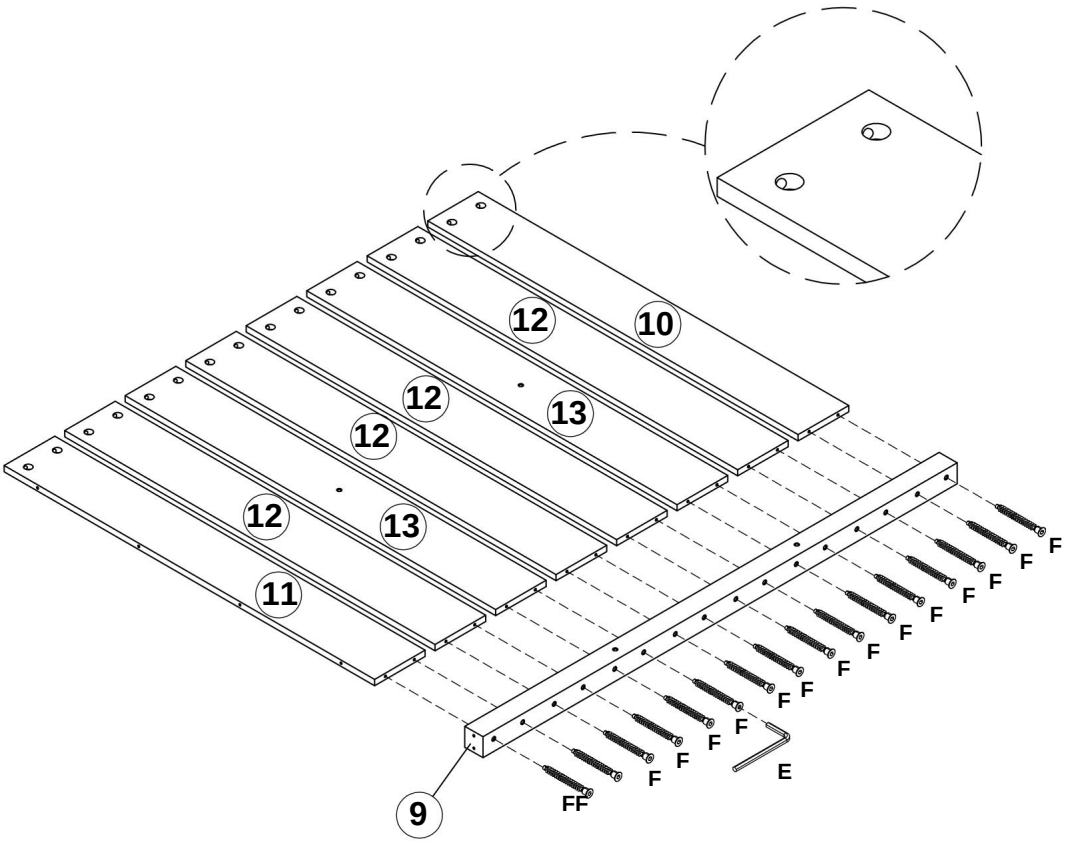

Machine Translated by Google

2.

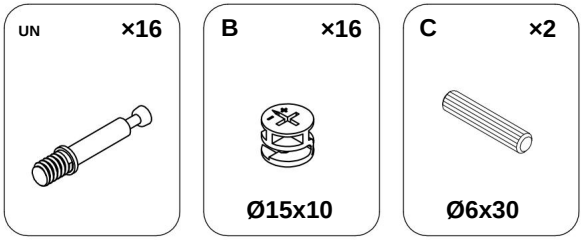

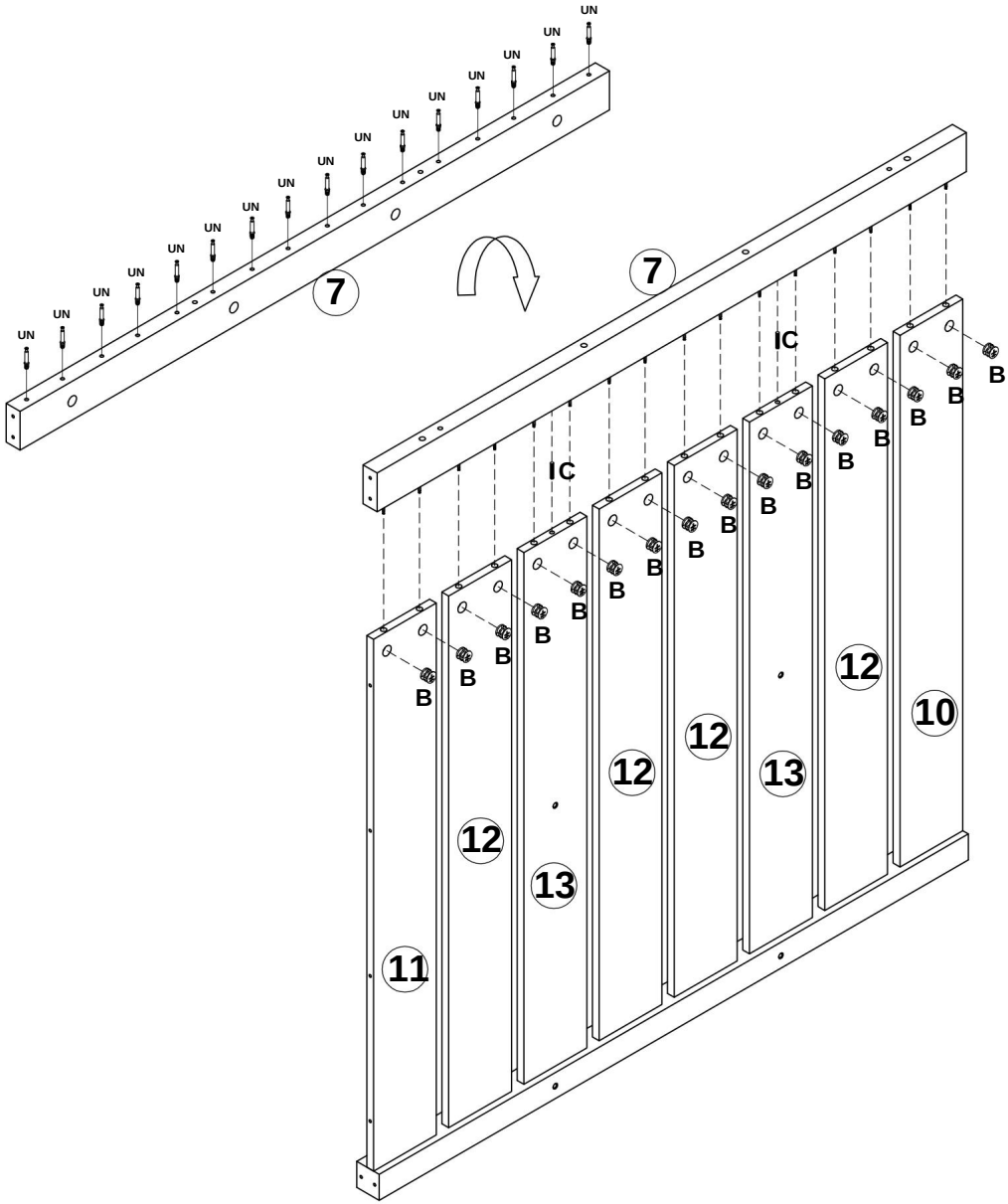

Machine Translated by Google

3.

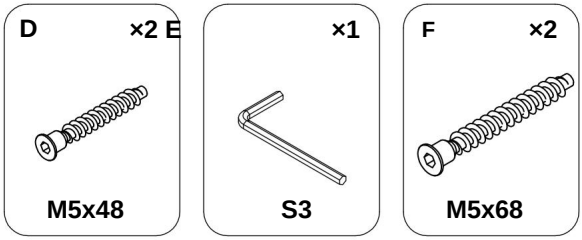

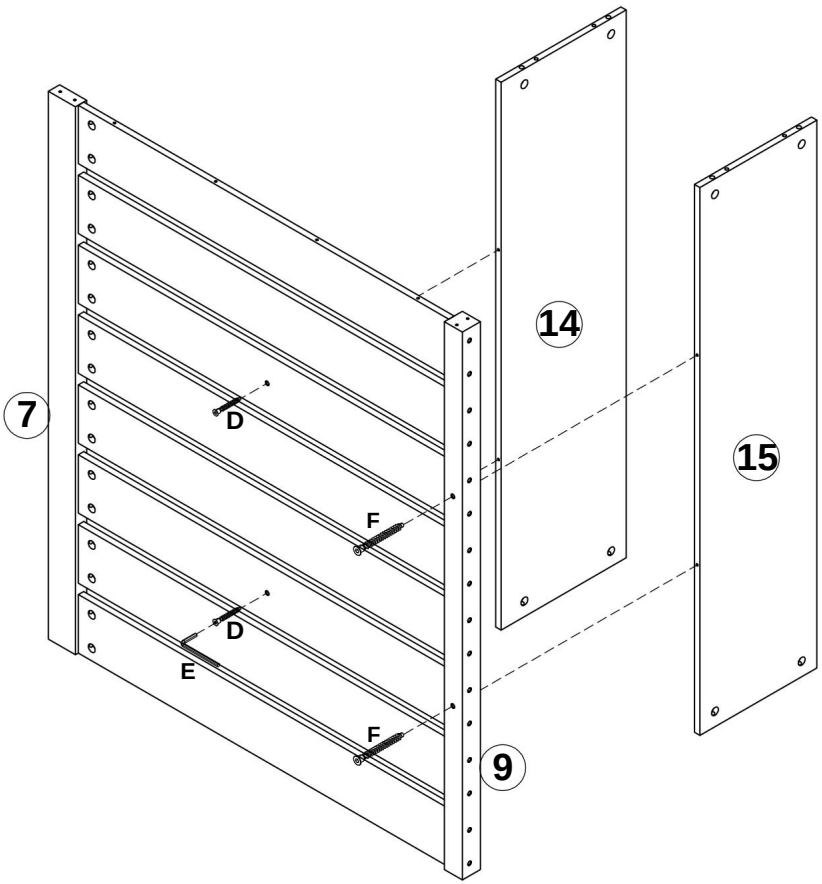

Machine Translated by Google

4.

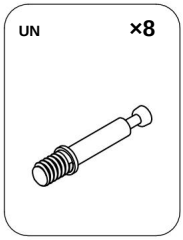

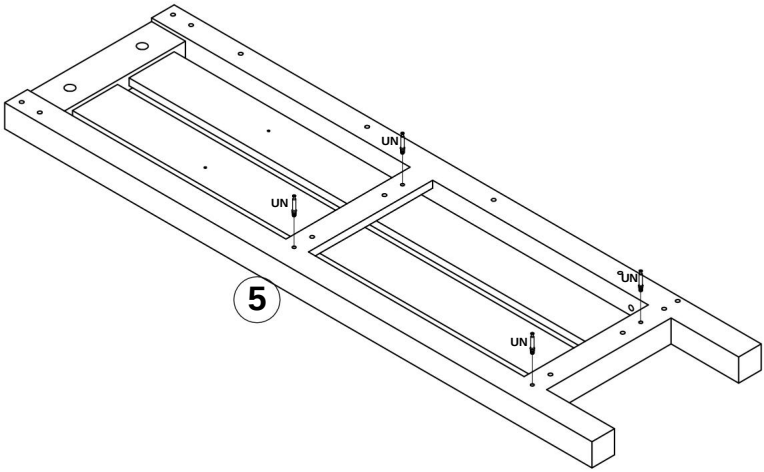

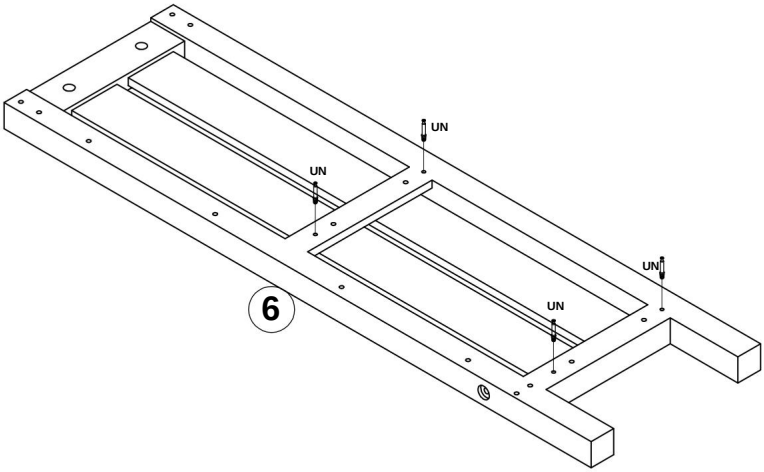

Machine Translated by Google

5.

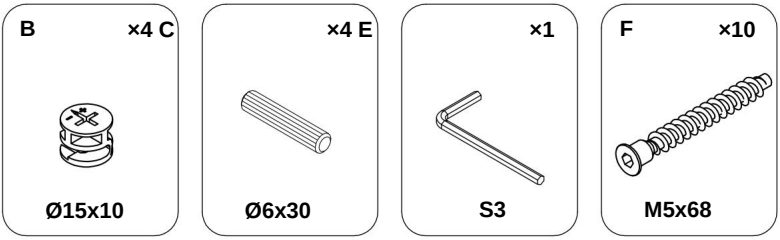

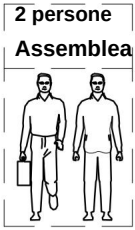

Si prega di notare che per l'installazione di questo passaggio è necessaria la collaborazione di due persone.

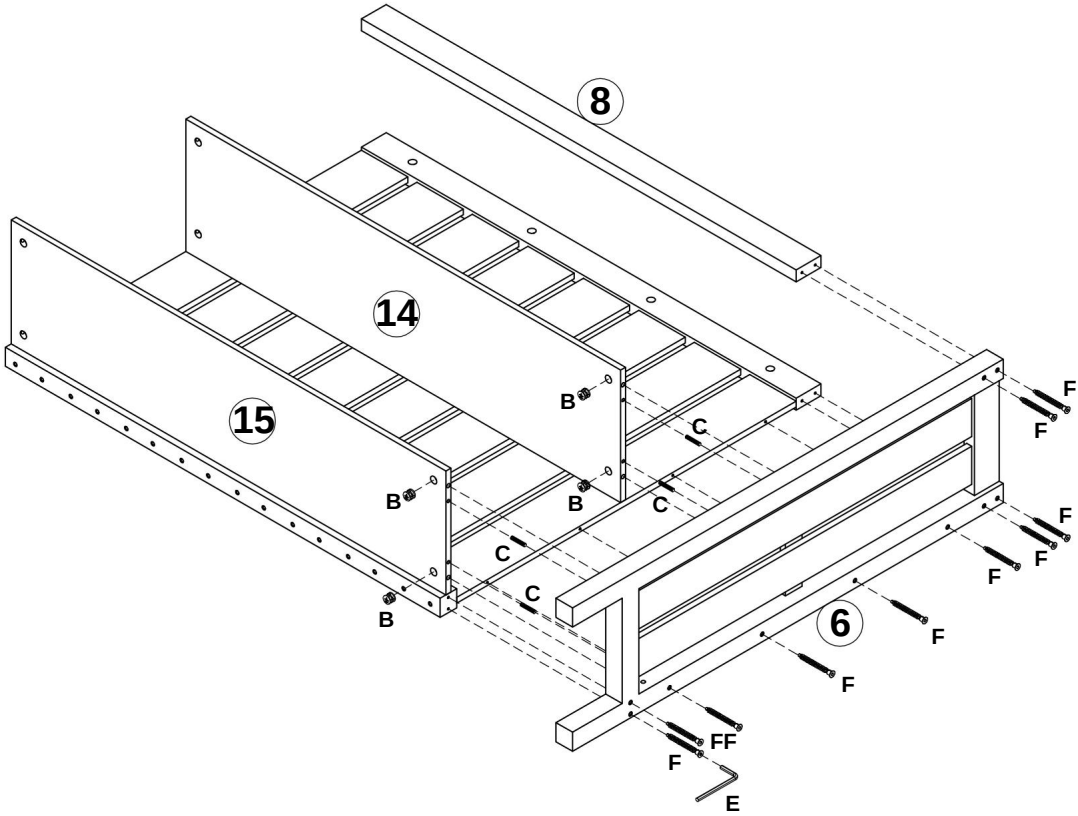

Machine Translated by Google

6.

B ×4 C



Ø15x10

×4 E



Ø6x30

×1



S3

F ×10



M5x68

2 persone

Assemblea

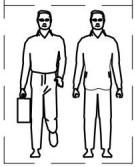

Si prega di notare che per l'installazione di questo passaggio è necessaria la collaborazione di due persone.

J ×4

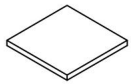

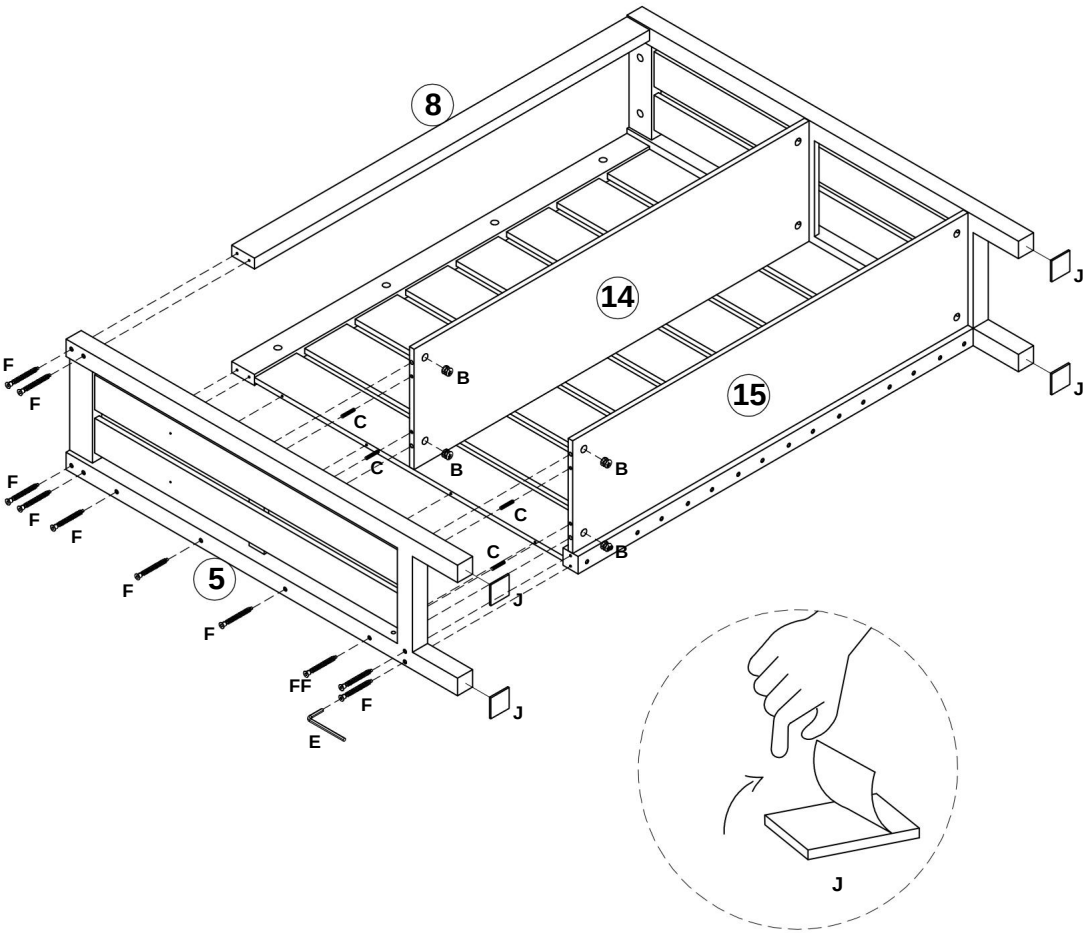

Machine Translated by Google

7.

Un ×36

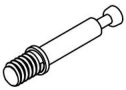

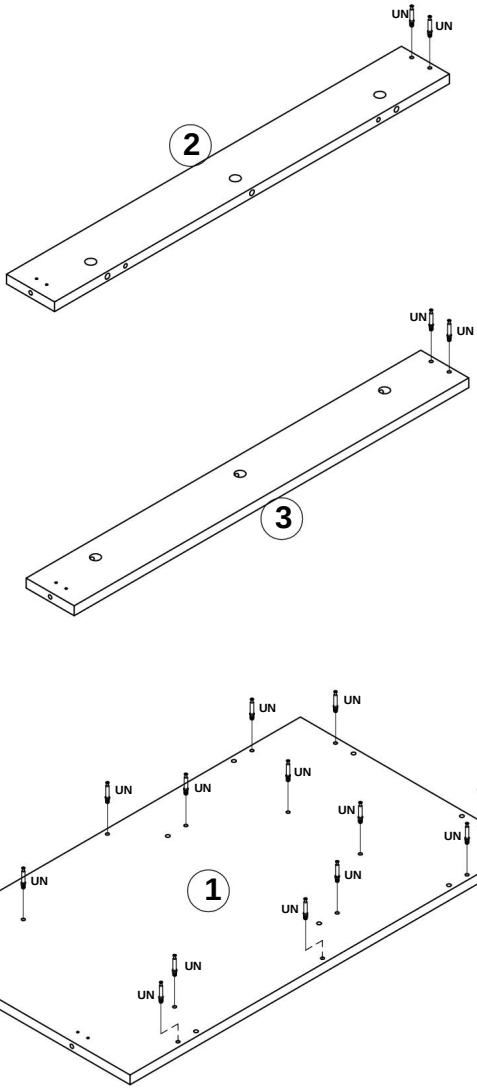

x2

Machine Translated by Google

8.

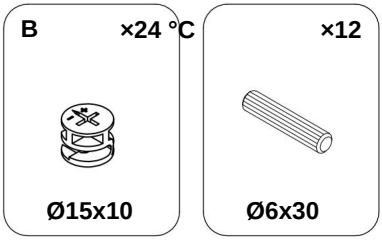

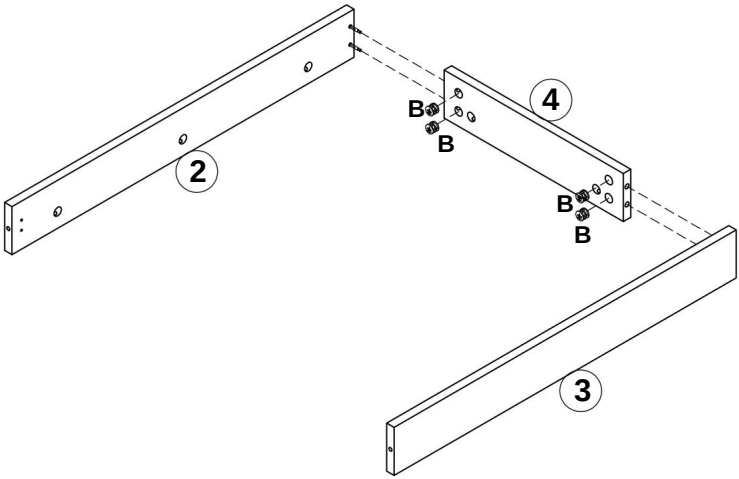

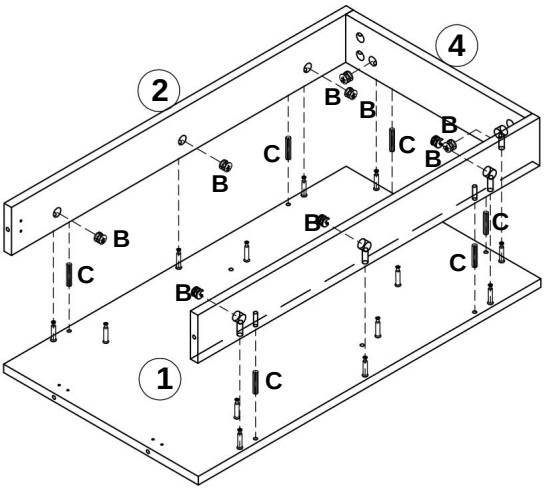

x2

Machine Translated by Google

9.

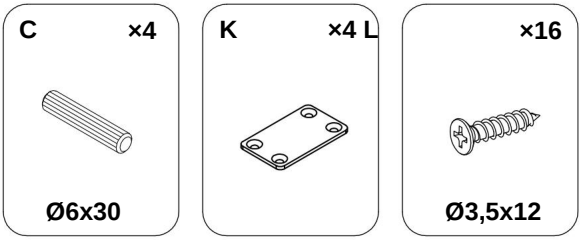

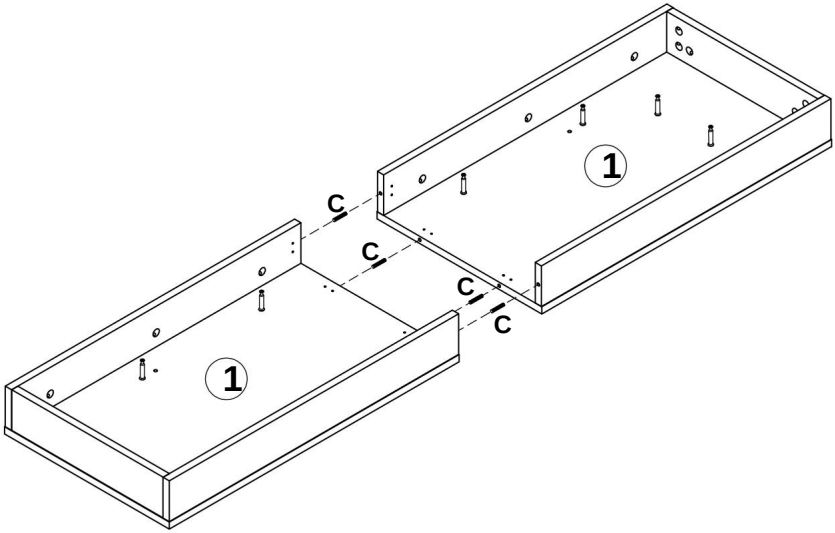

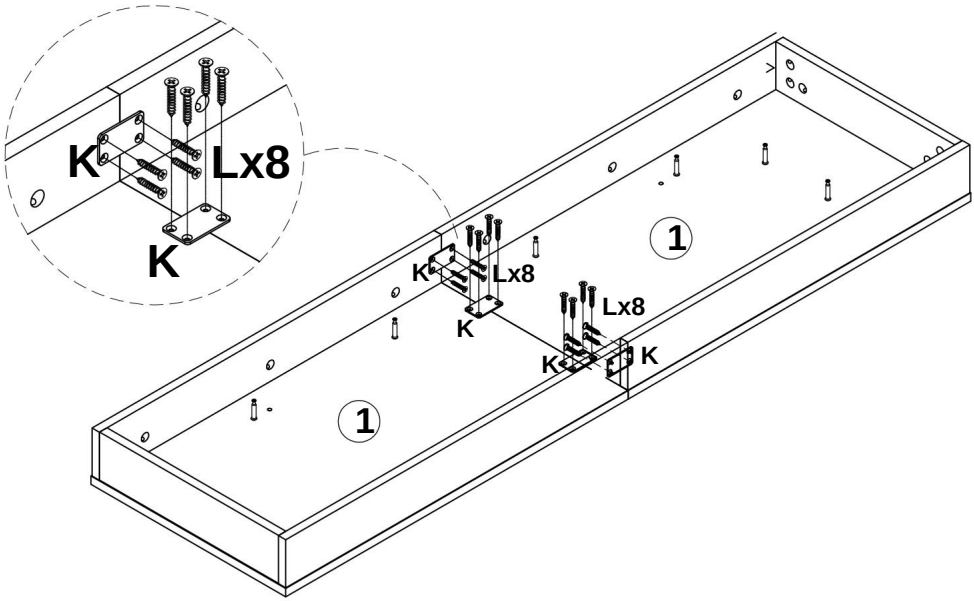

Machine Translated by Google

10.

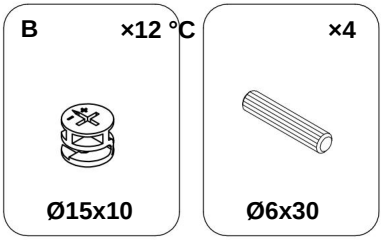

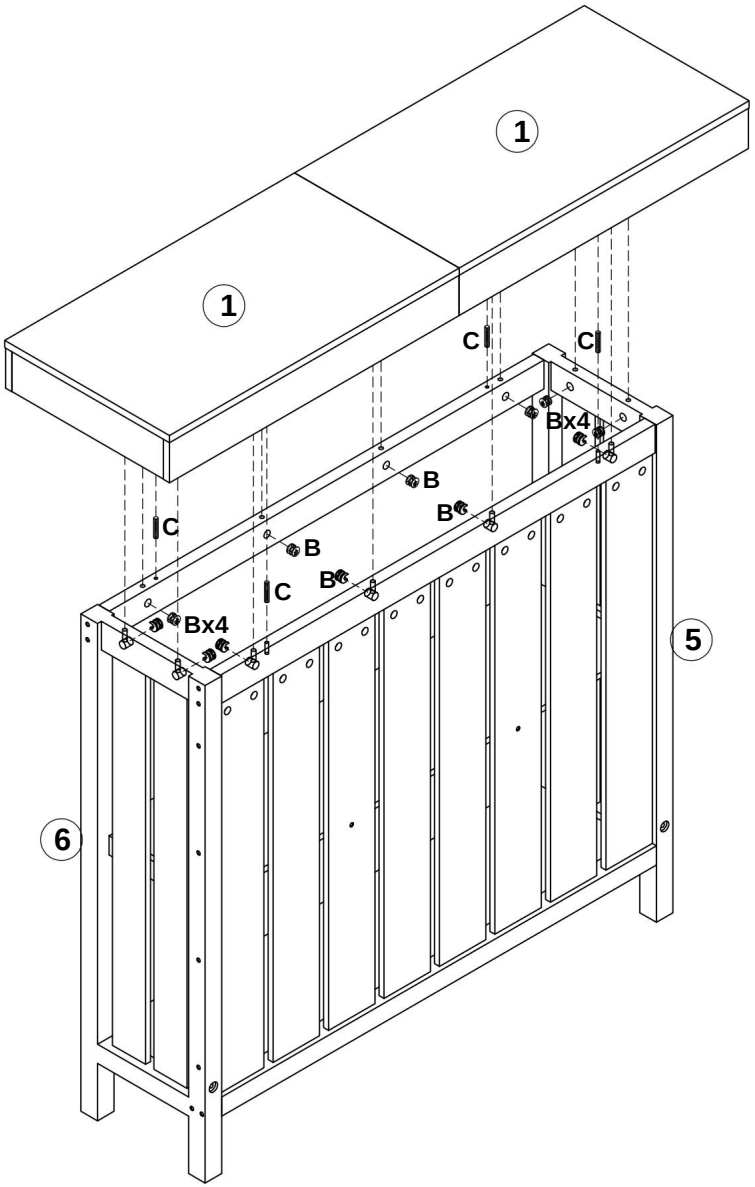

Machine Translated by Google

11.

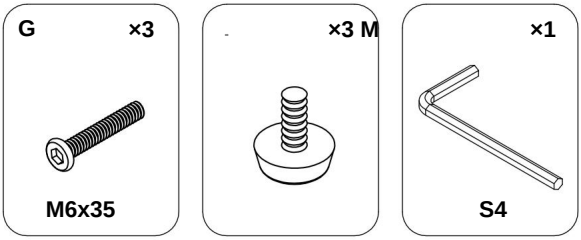

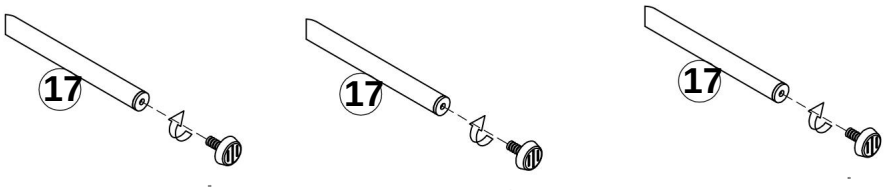

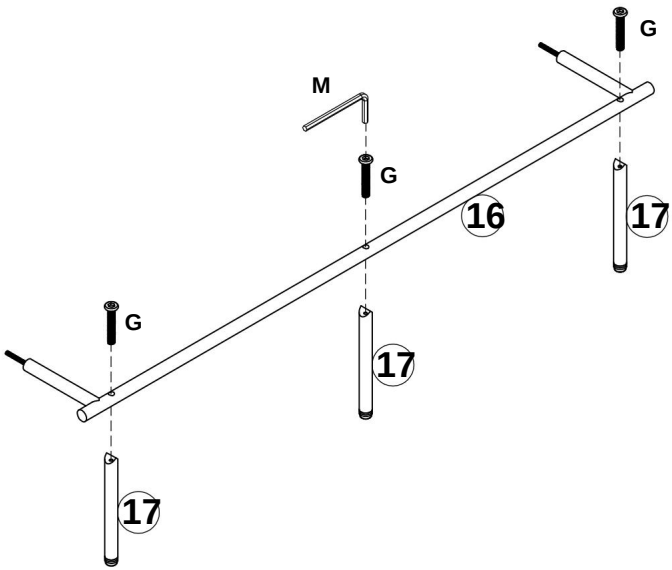

Machine Translated by Google

12.

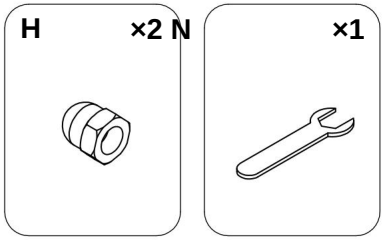

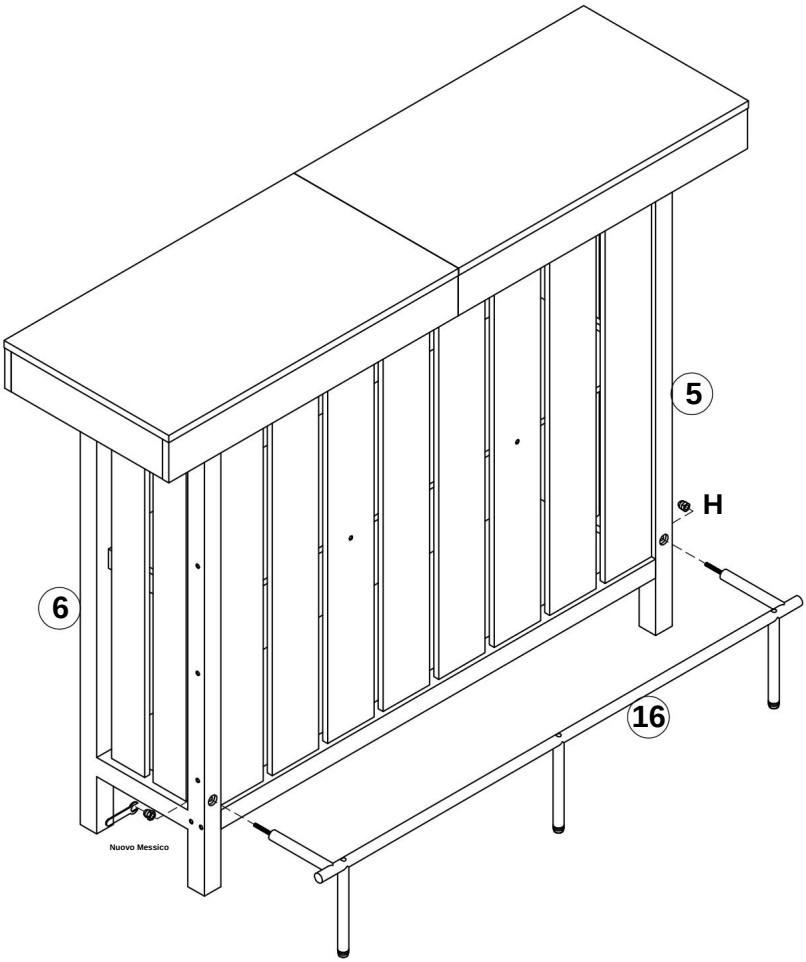

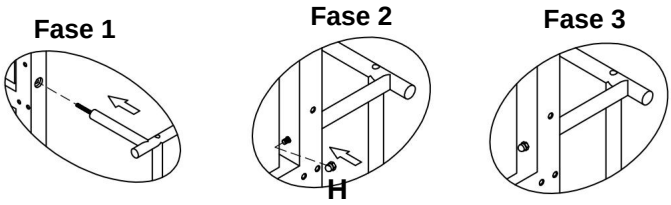

Machine Translated by Google

13.

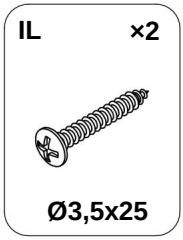

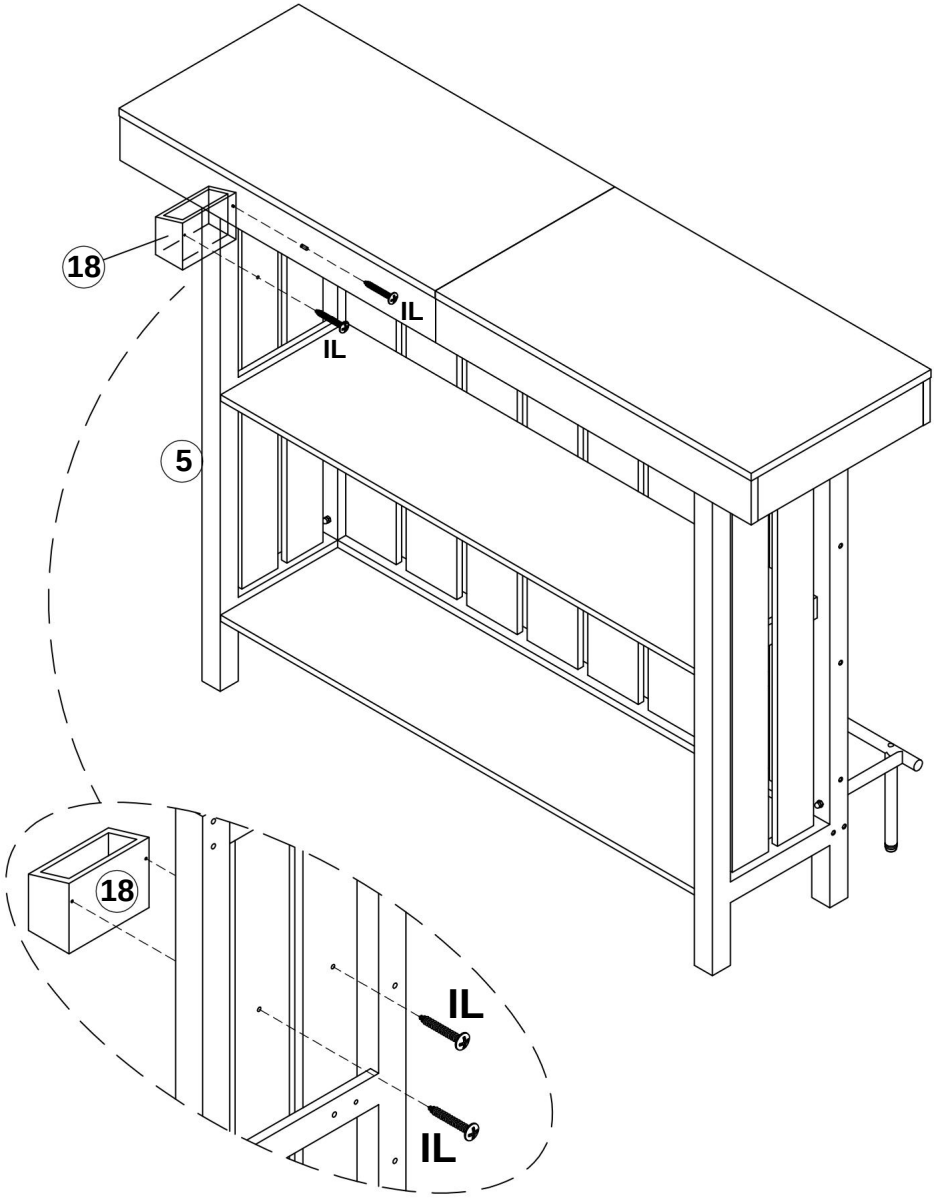

Machine Translated by Google

14.

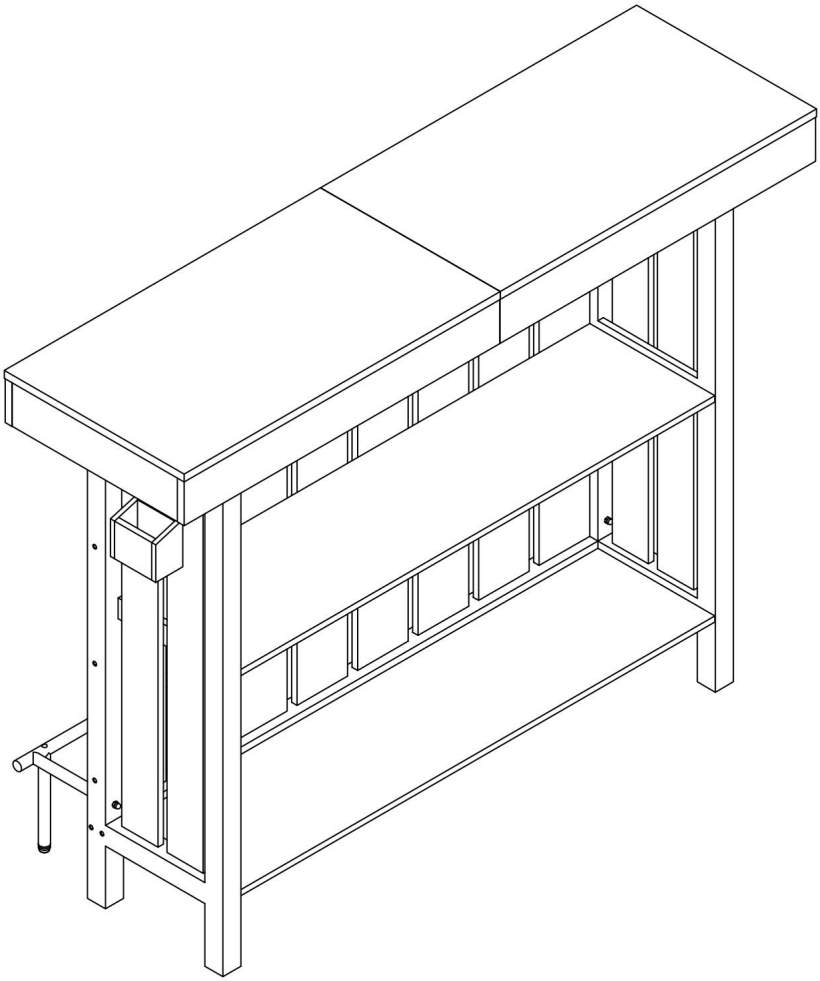

Machine Translated by Google



Machine Translated by Google

VEVOR

Upgrade · The Home Creator Way

Unidad de barra para el hogar

Modelo: JTJB-GW-01

Machine Translated by Google

VEVOR
Upgrade·The Home Creator Way

Unidad de barra para el hogar

Modelo: JTJB-GW-01

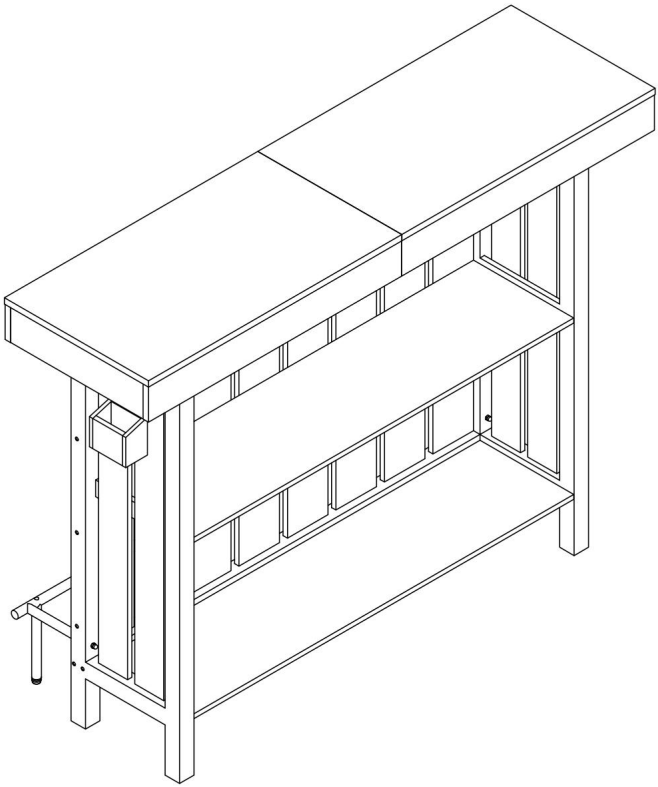

Nota: La imagen del producto es de referencia, prevalecerán los detalles reales.

Estas son las instrucciones originales; lea atentamente todas las instrucciones del manual antes de utilizarlo. VEVOR se reserva el derecho de interpretar este manual de usuario. La apariencia del producto dependerá del producto que haya recibido. Le rogamos que nos disculpe si no le informamos de nuevo si hay actualizaciones tecnológicas o de software en nuestro producto.

Machine Translated by Google

INSTRUCCIONES DE SEGURIDAD

INTRODUCCIÓN

Gracias por adquirir nuestros productos. Comprometidos a brindar a los clientes lo mejor.
Ofrecer productos y servicios de la mejor calidad siempre ha sido nuestro objetivo principal. Antes de usar
el producto, lea atentamente este manual de instrucciones para garantizar un uso correcto.
Mantenga el manual de instrucciones en un lugar donde el usuario pueda encontrarlo en cualquier momento.

PRECAUCIONES DE MONTAJE

Hay muchos componentes y accesorios en el paquete. Cada componente
y el accesorio está etiquetado con una letra o un número, verifique cuidadosamente antes de usarlo
cualquiera de ellos. Manténgalos fuera del alcance de los niños para evitar accidentes.

1. Ensamble únicamente de acuerdo con estas instrucciones. Un montaje incorrecto puede...
   crear peligros.
2. Use gafas de seguridad aprobadas por ANSI y guantes de trabajo resistentes durante
   asamblea.
3. Mantenga el área de reunión limpia y bien iluminada.
4. Mantenga a los transeúntes fuera del área durante el montaje.
5. No se monte si está cansado o bajo la influencia del alcohol, drogas o
   medicamento.
6. Las capacidades del producto se aplican a productos ensamblados correctamente y completamente.
   Sólo productos.
7. Si es posible, puedes utilizar herramientas eléctricas para facilitar el montaje.
8. Los componentes principales del producto son relativamente pesados. Tenga cuidado.
   para garantizar la seguridad durante la instalación.
9. El producto no es estable durante la instalación. No lo mueva de forma aleatoria.
   antes de que esté completamente instalado.
10. Para obtener información adicional sobre las piezas enumeradas en las siguientes páginas,
consulte el diagrama de ensamblaje de este manual. Desenvuelva y
   Separe todas las piezas en un área de trabajo limpia.

Machine Translated by Google

*ASEGÚRESE DE SEGUIR LOS PASOS DE INSTALACIÓN EN EL
MANUAL PARA EVITAR PÉRDIDAS INNECESARIAS CAUSADAS POR UN MANEJO INADECUADO
INSTALACIÓN.

PRECAUCIONES DE USO

1) No exceda las capacidades de peso especificadas.

2) Úselo únicamente sobre una superficie plana, nivelada, dura y lisa.

3) Úselo únicamente según lo previsto.

4) Inspeccione antes de cada uso; no lo utilice si las piezas están sueltas o dañadas.

ADVERTENCIA

Los niños han muerto por el vuelco de muebles. Para reducir el riesgo de caída de muebles
vuelco: •
SIEMPRE instale el dispositivo antivuelco provisto. • NUNCA
coloque un televisor sobre este producto. • NUNCA
permita que los niños se paren, suban o cuelguen de cajones, puertas o
estantes.
• Coloque los artículos más pesados en los cajones más bajos.

GUARDE ESTE MANUAL

Machine Translated by Google

DIBUJO DESCUBIERTO:

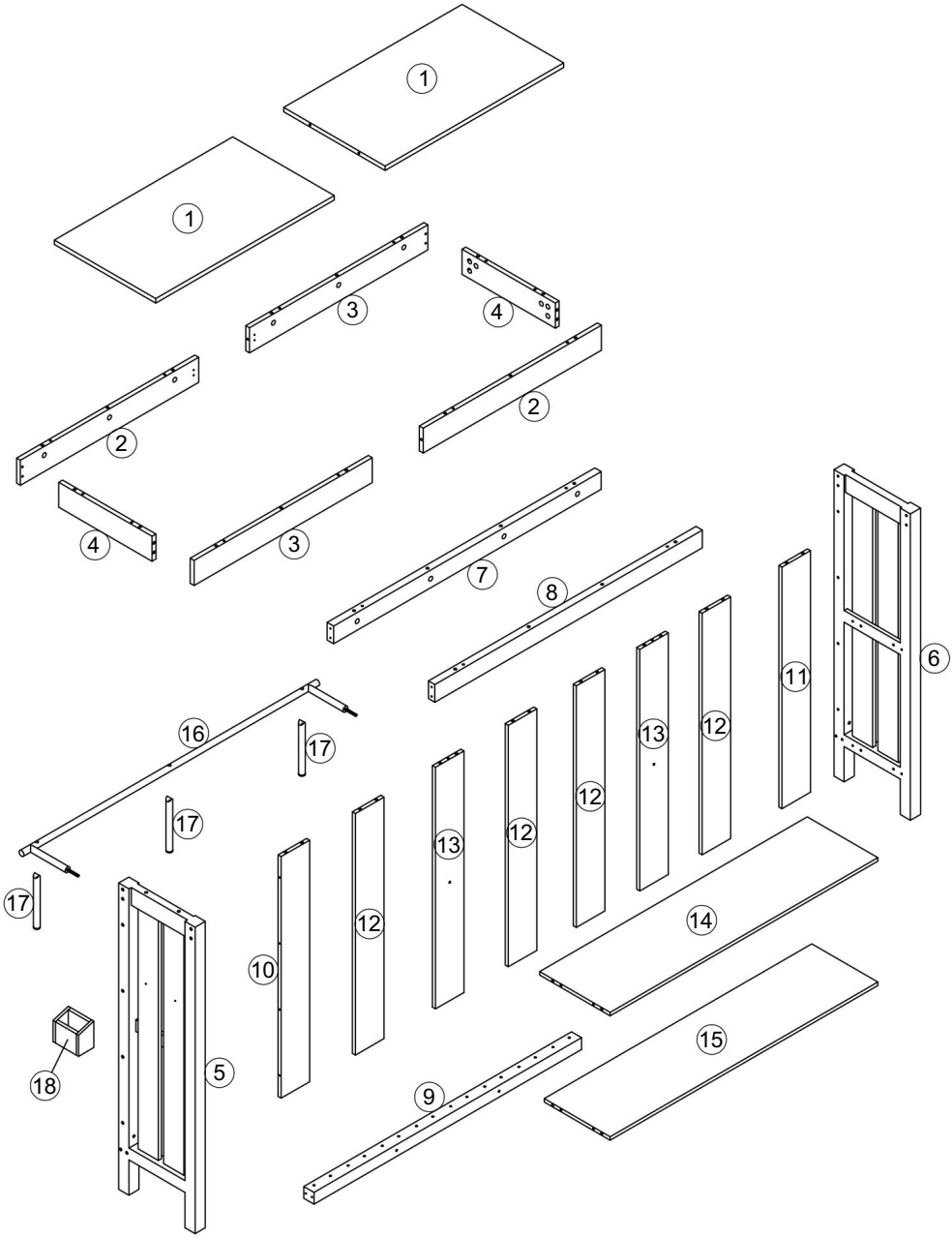

Machine Translated by Google

LISTA DE PIEZAS

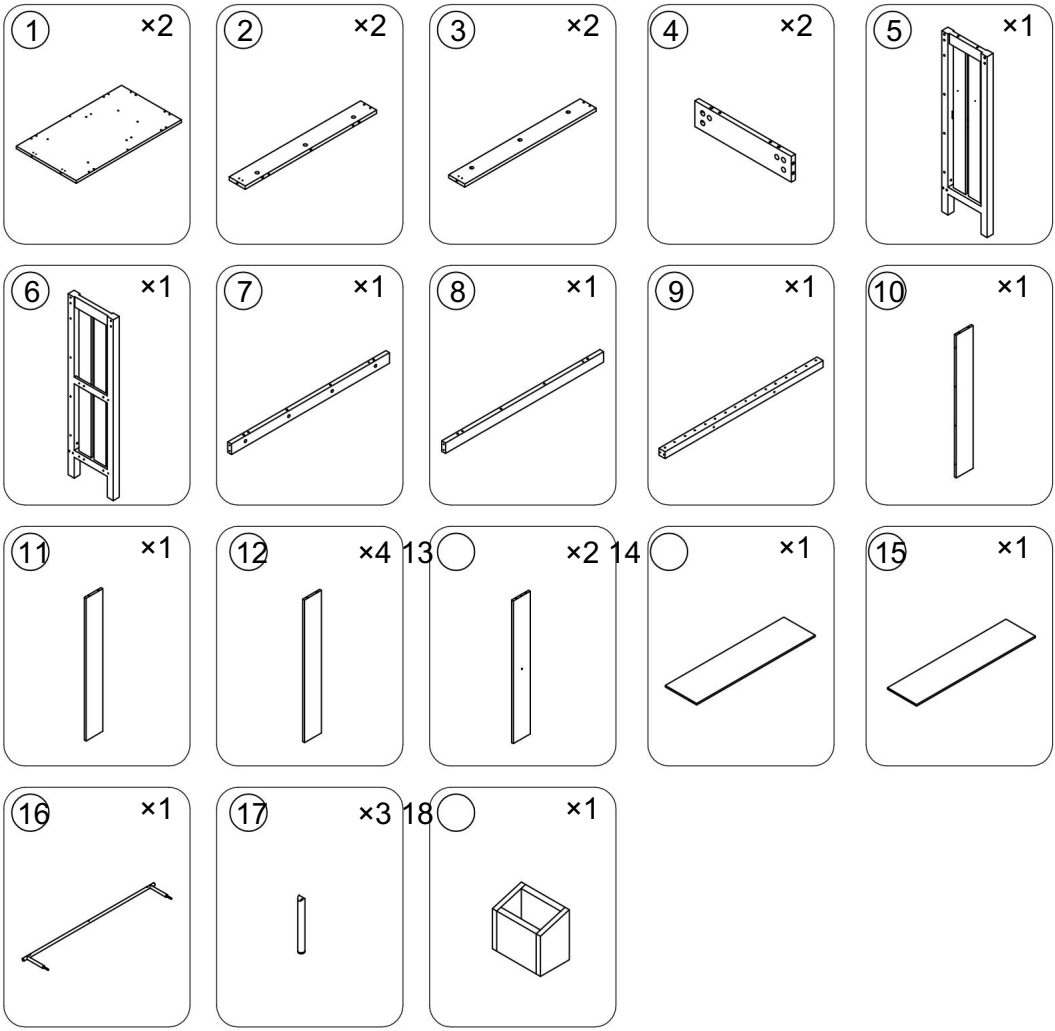

Machine Translated by Google

LISTA DE HARDWARE

A ×60 +4(repuesto) 	B ×60 +4(repuesto)  Ø15x10	do ×30 +2(repuesto)  Ø6x30	D ×2  M5x48	Y ×1  S3
F ×38 +2(repuesto)  M5x68	GRAMO ×3  M6x35	H ×2 	I ×3 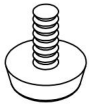	J ×4 +1(repuesto) 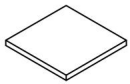
K ×4 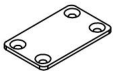	L ×16 M +2(repuesto)  Ø3,5x12	×1 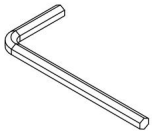 S4	norte ×1 	O ×2  Ø3,5x25

Machine Translated by Google

Instrucciones de fijación
CAM-BOLT y CAM-LOCK



PERNO DE LEVA



LEVA-LOCK

Herramientas necesarias

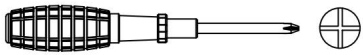

INSERCIÓN Y APRIETE DEL PERNO DE LEVA

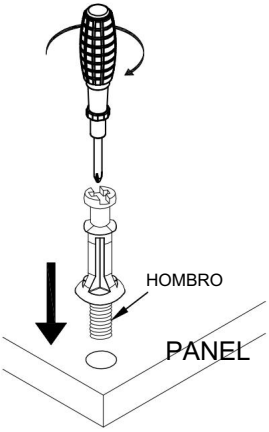

Coloque el perno de leva en el orificio pretaladrado y atorníllelo verticalmente.

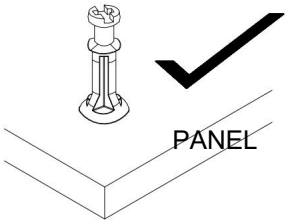

El hombro está al mismo nivel que el panel.

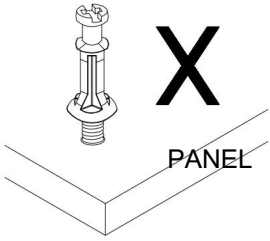

El hombro está por encima del panel.

Coloque el perno de leva en los orificios pretaladrados del panel. Use un destornillador Phillips para atornillarlo verticalmente hasta que el reborde quede al mismo nivel que el panel.

INSERCIÓN DE CAM-LOCK

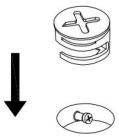

Inserte el Cam-lock con la flecha alineada con la cabeza del perno de leva

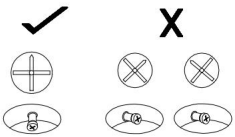

CORRECTO INCORRECTO

APRIETE DEL CAM-LOCK

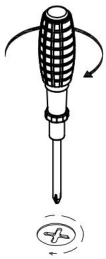

Alinee la flecha del Cam-lock con la cabeza del perno de leva e inserte el Cam-lock.

Asegúrese de que el Cam-lock esté completamente insertado.

Utilice un destornillador de punta plana para girar el Camlock en sentido horario hasta que encaje en la cabeza del perno de leva. Gire hasta que quede ajustado (aproximadamente 3/4 de vuelta); apretarlo demasiado podría dañar el Camlock o el perno de leva.

Machine Translated by Google

1.

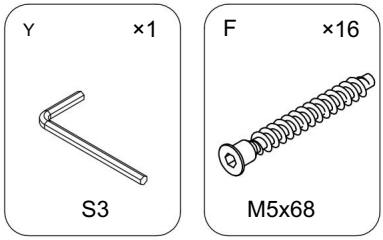

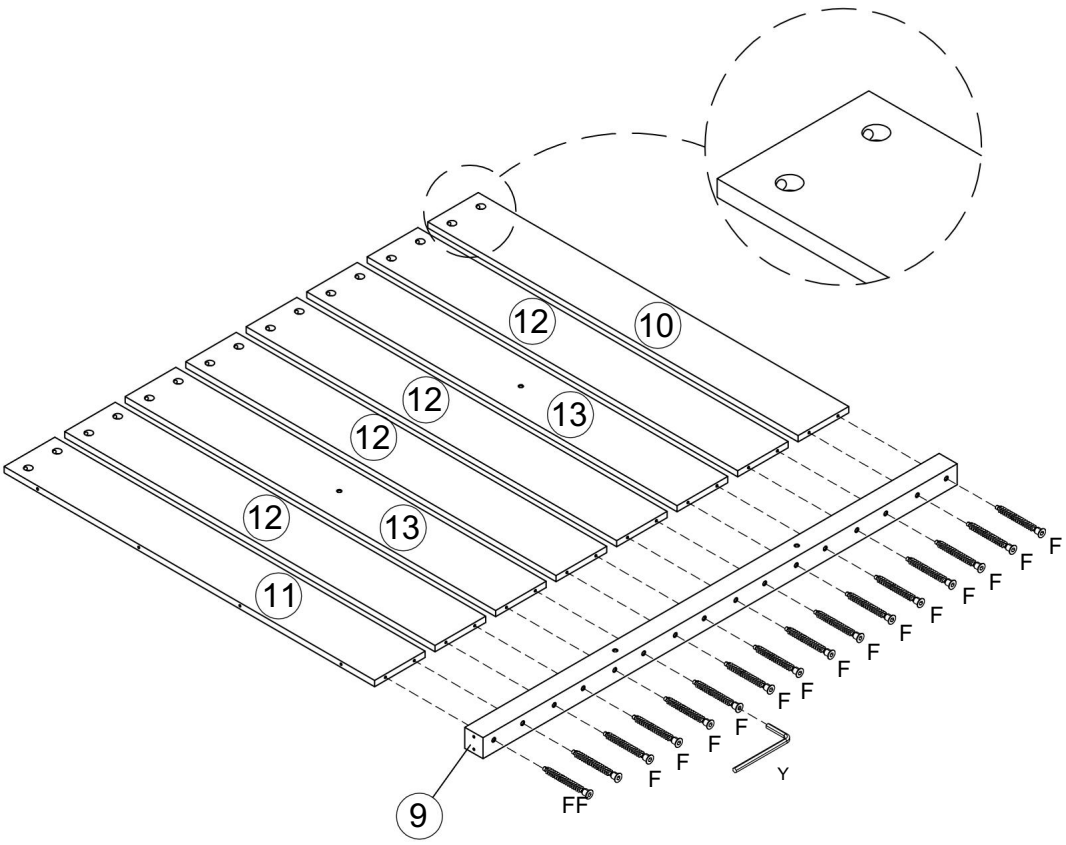

Machine Translated by Google

2.

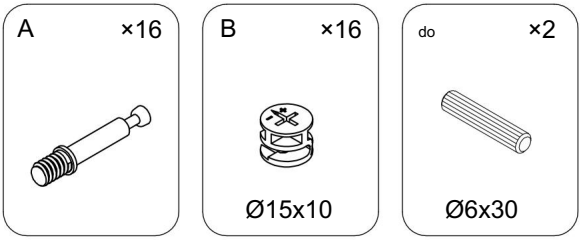

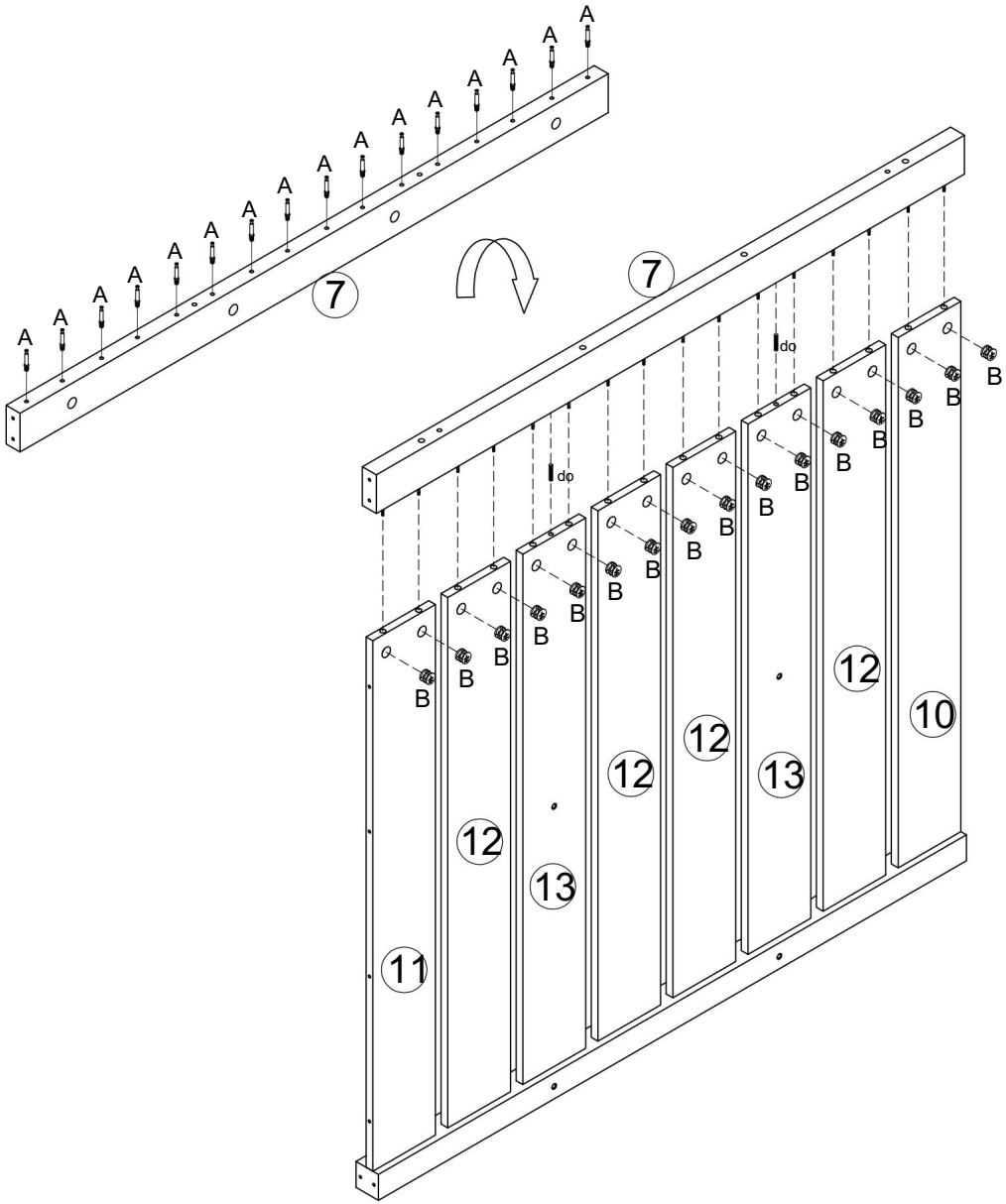

Machine Translated by Google

3.

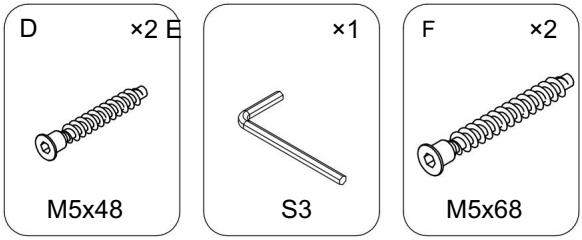

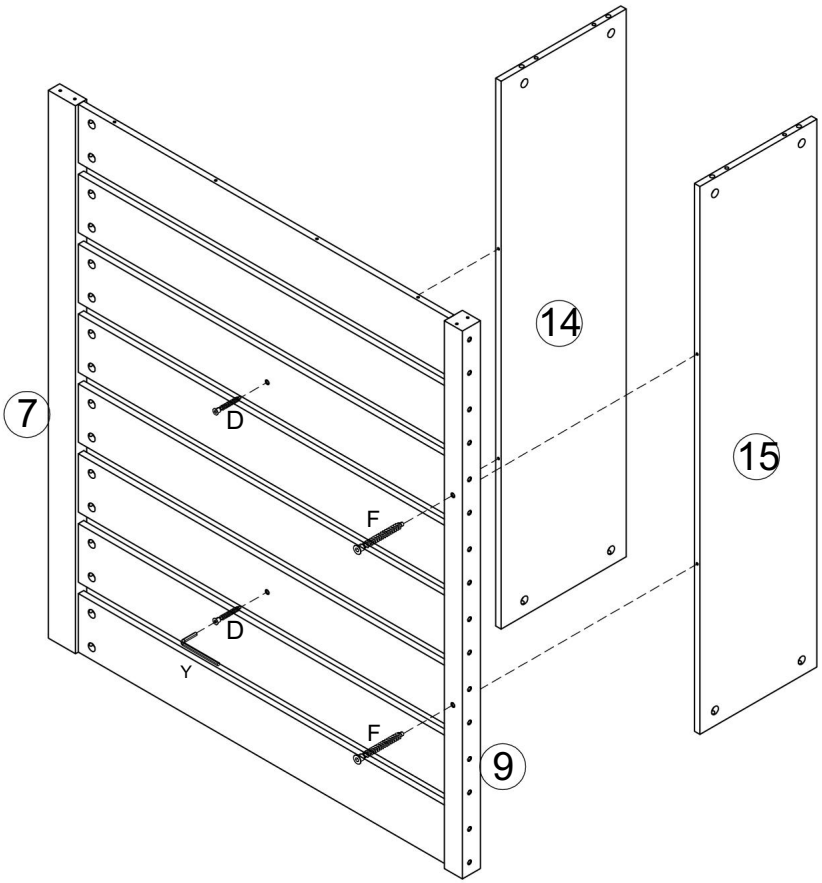

Machine Translated by Google

4.

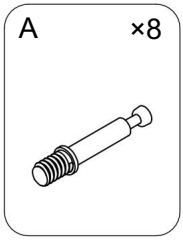

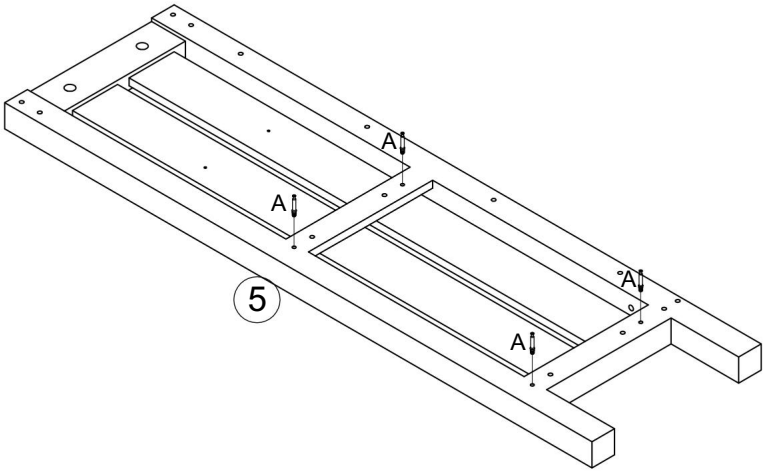

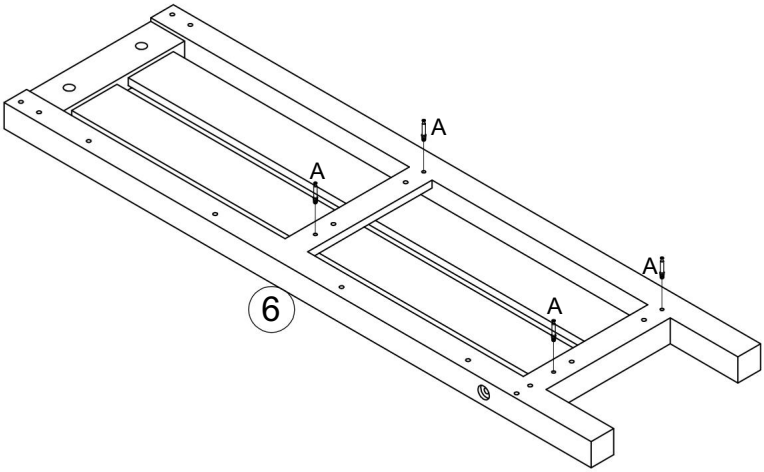

Machine Translated by Google

5.

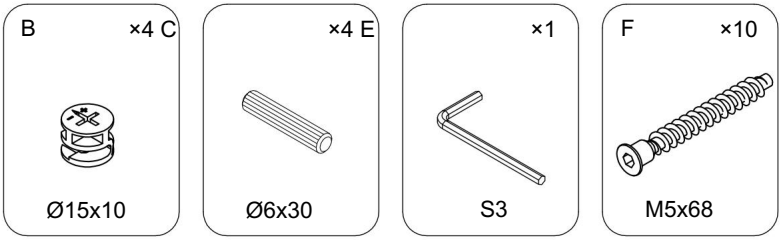

2 personas
Asamblea

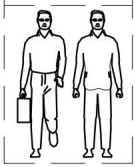

Tenga en cuenta que este paso
requiere la cooperación
de dos personas para la instalación.

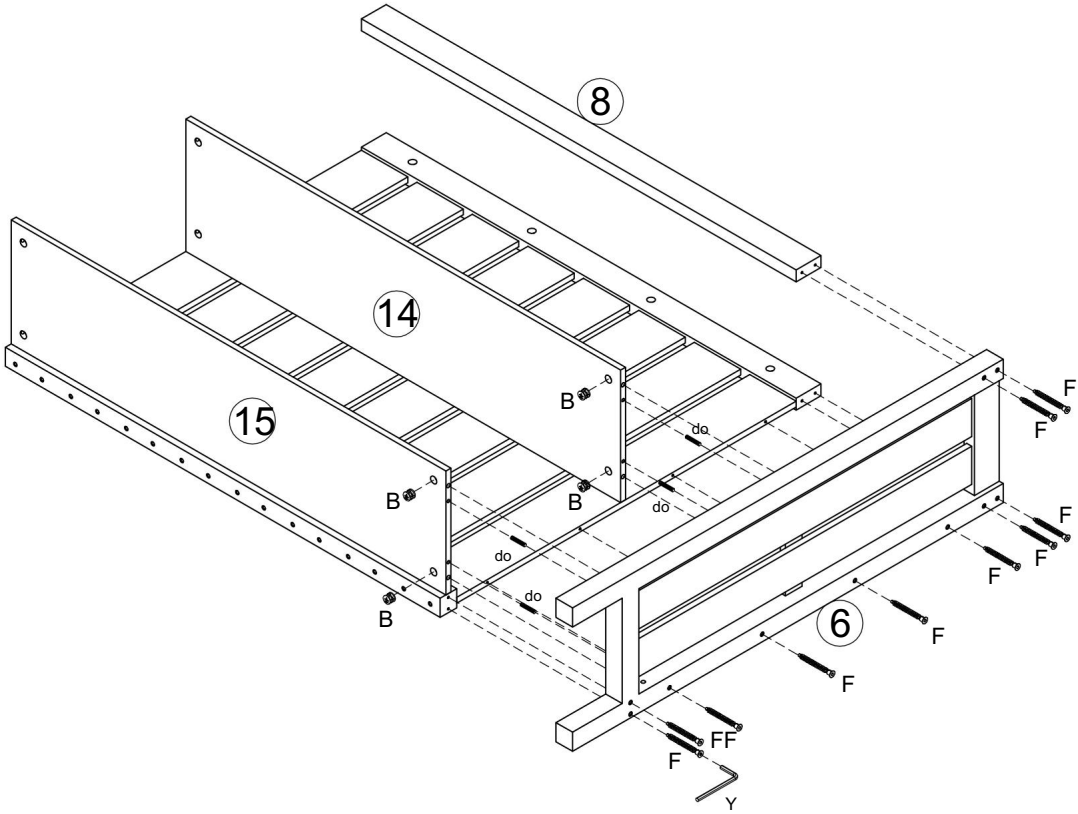

Machine Translated by Google

6.

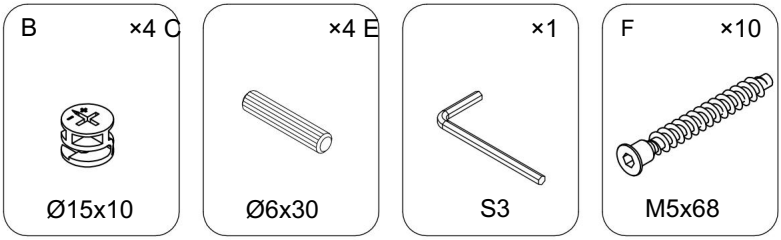

2 personas
Asamblea

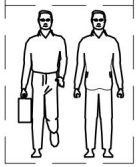

Tenga en cuenta que este paso
requiere la cooperación
de dos personas para la instalación.

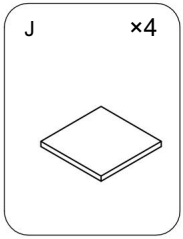

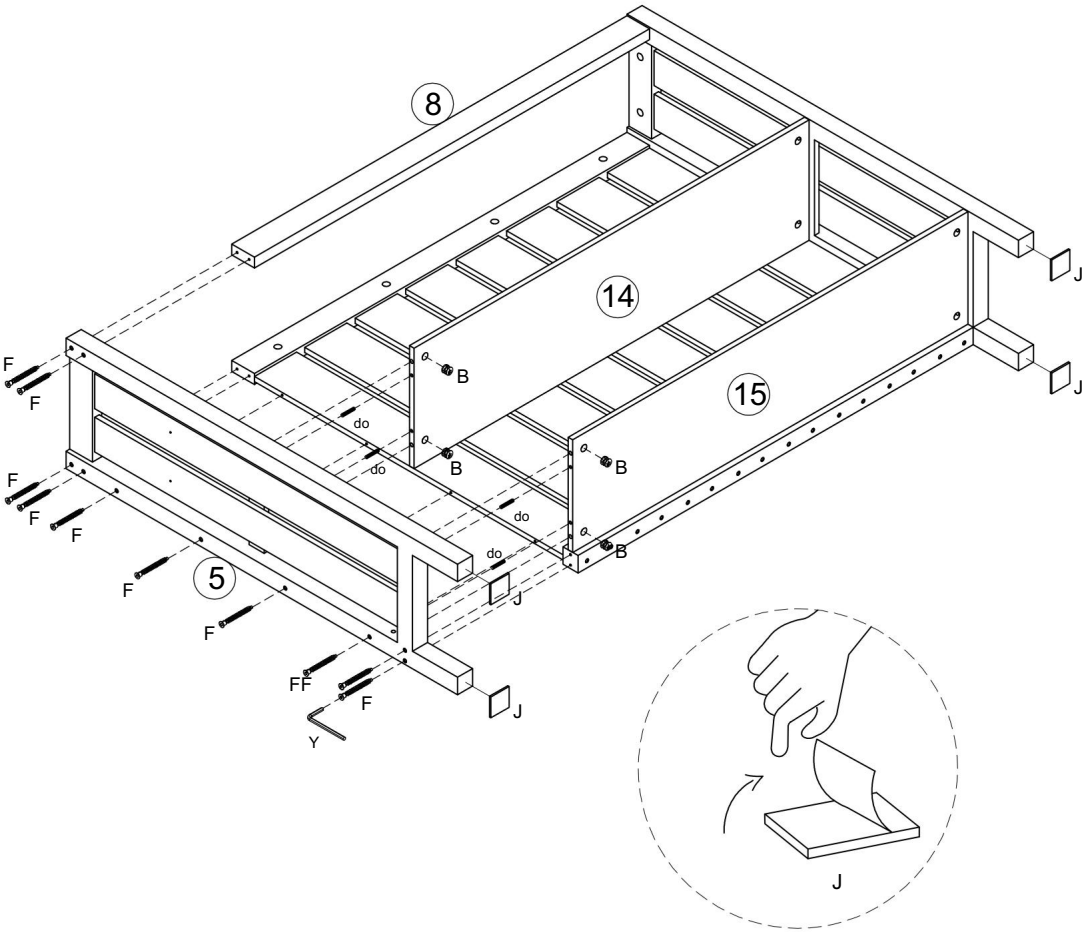

Machine Translated by Google

7.

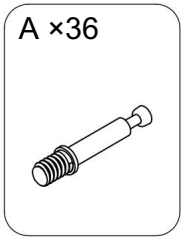

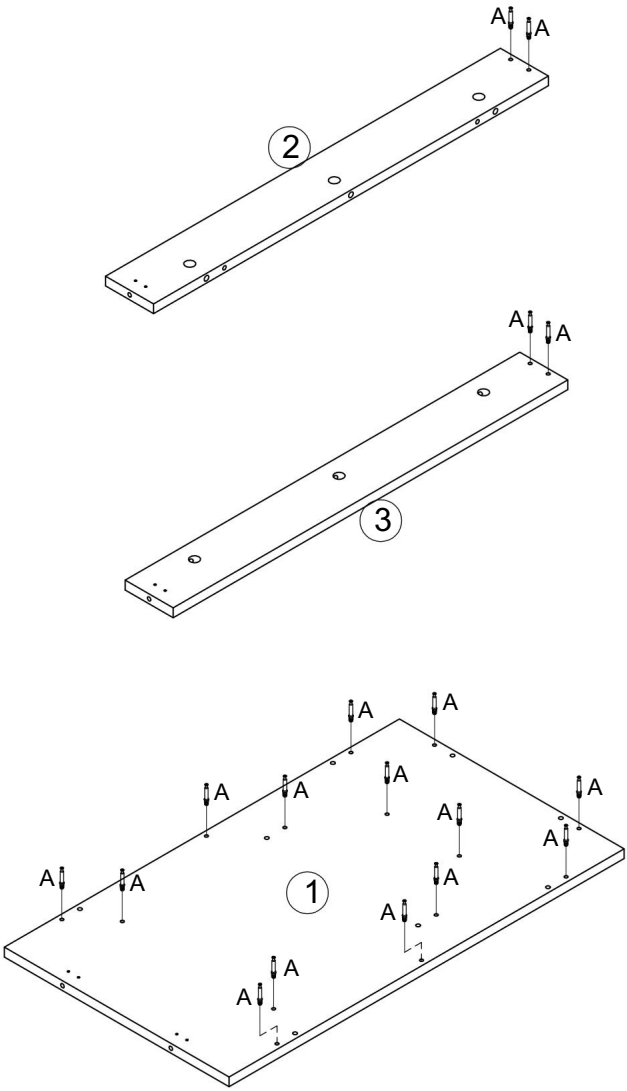

x2

Machine Translated by Google

8.

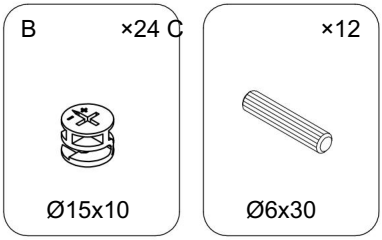

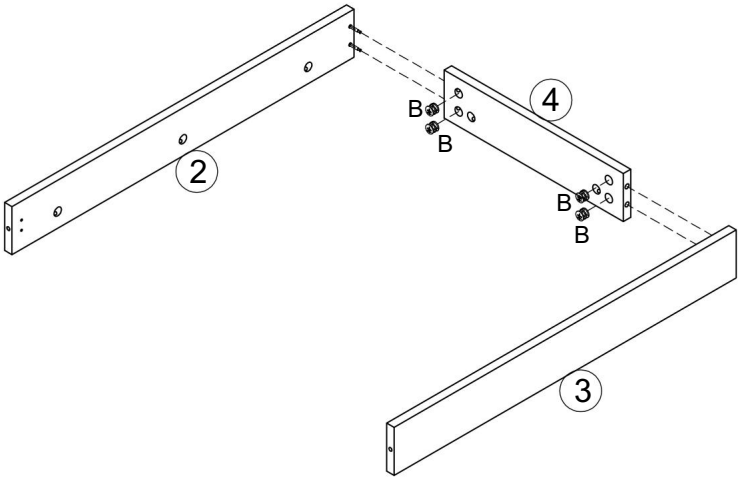

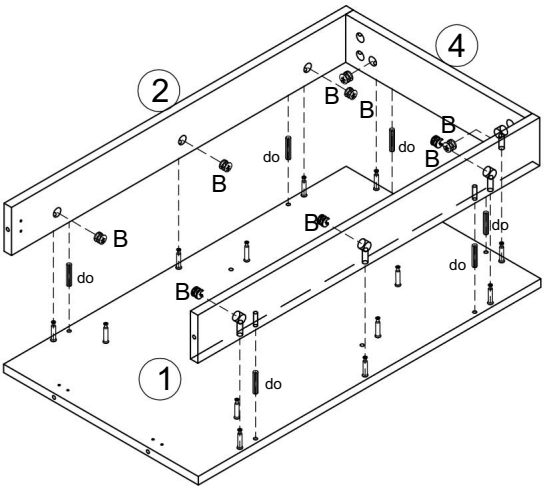

x2

Machine Translated by Google

9.

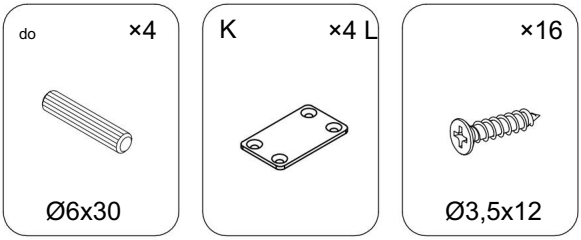

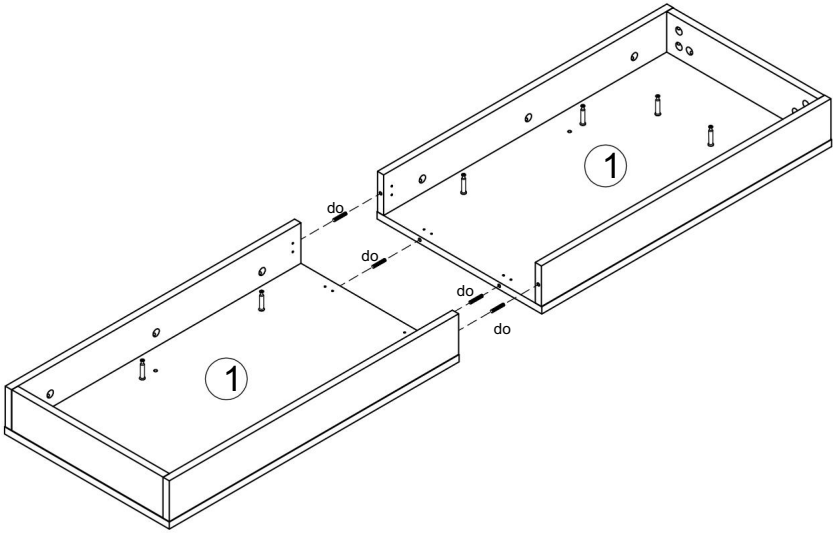

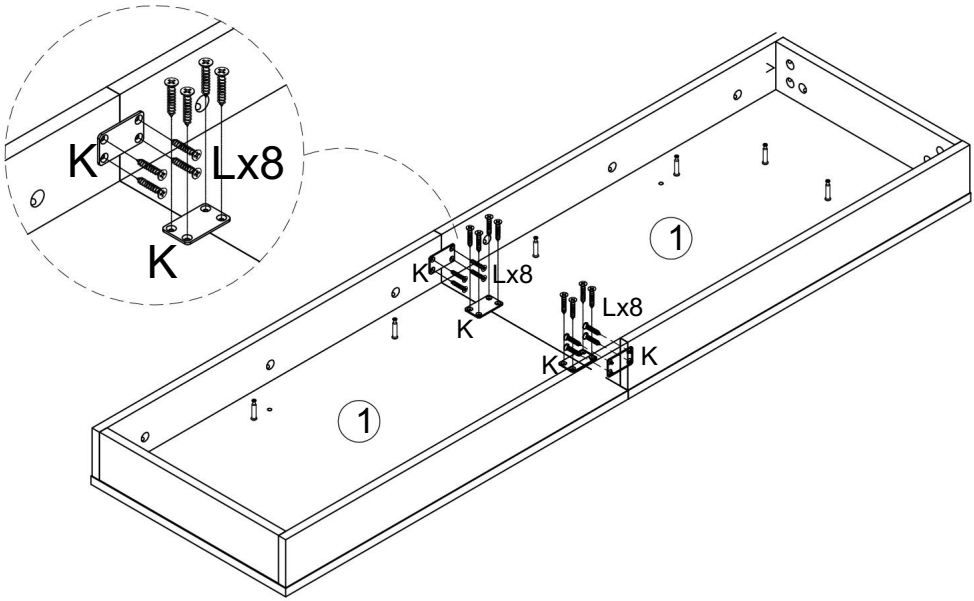

Machine Translated by Google

10.

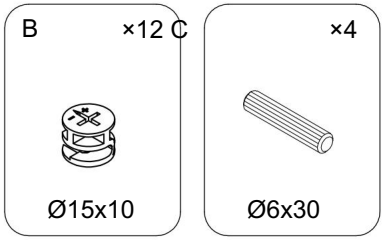

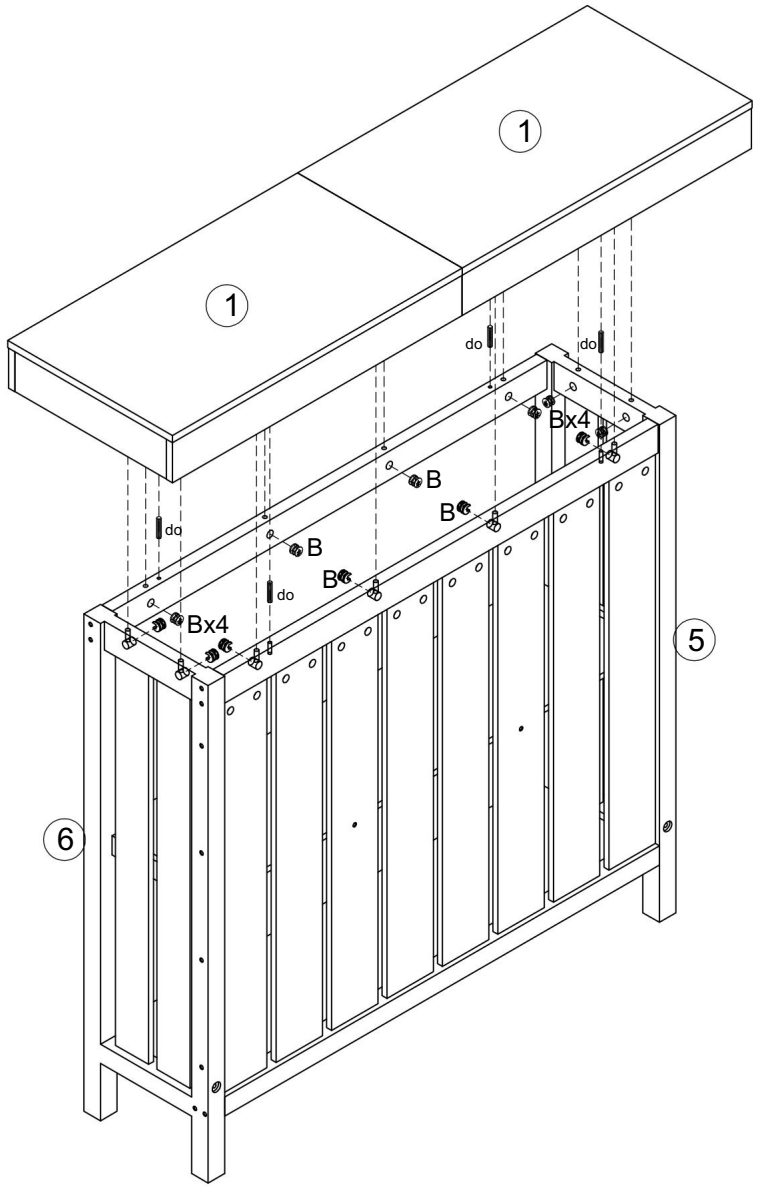

Machine Translated by Google

11.

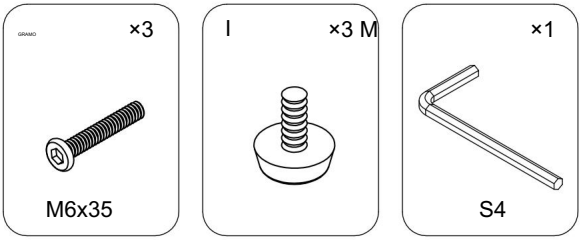

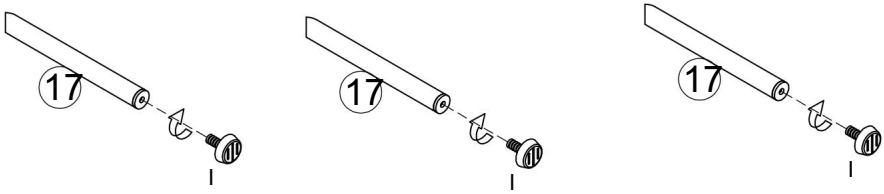

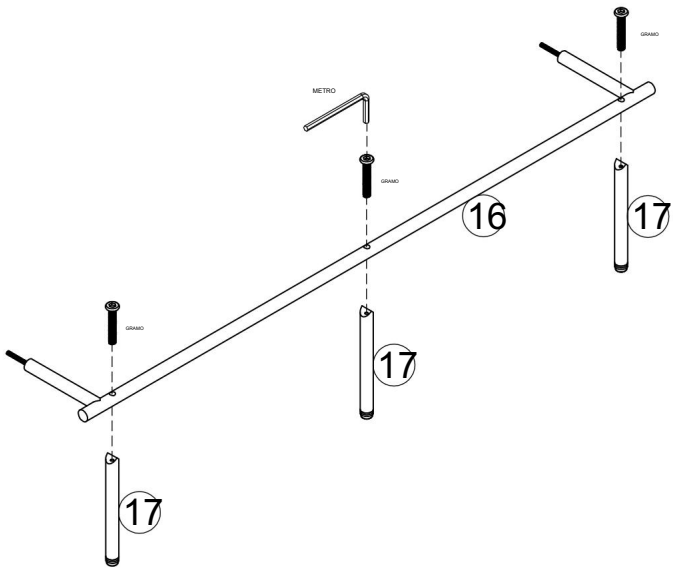

Machine Translated by Google

12.

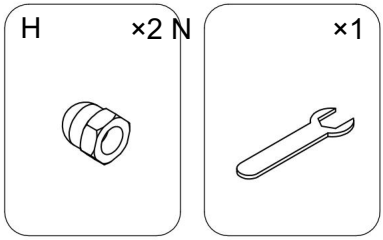

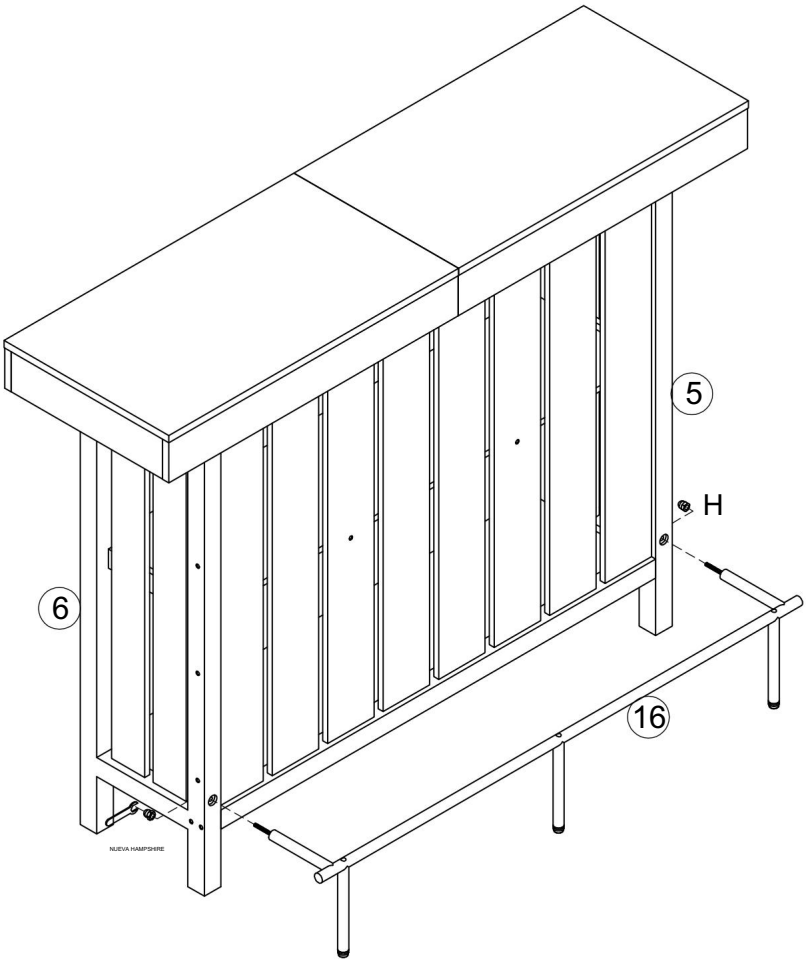

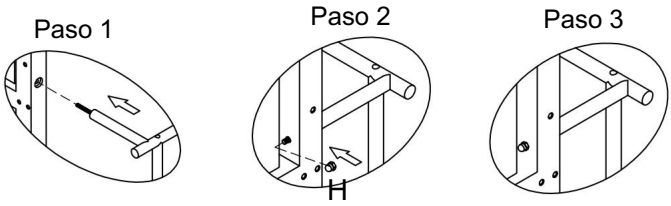

Machine Translated by Google

13.

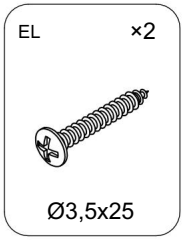

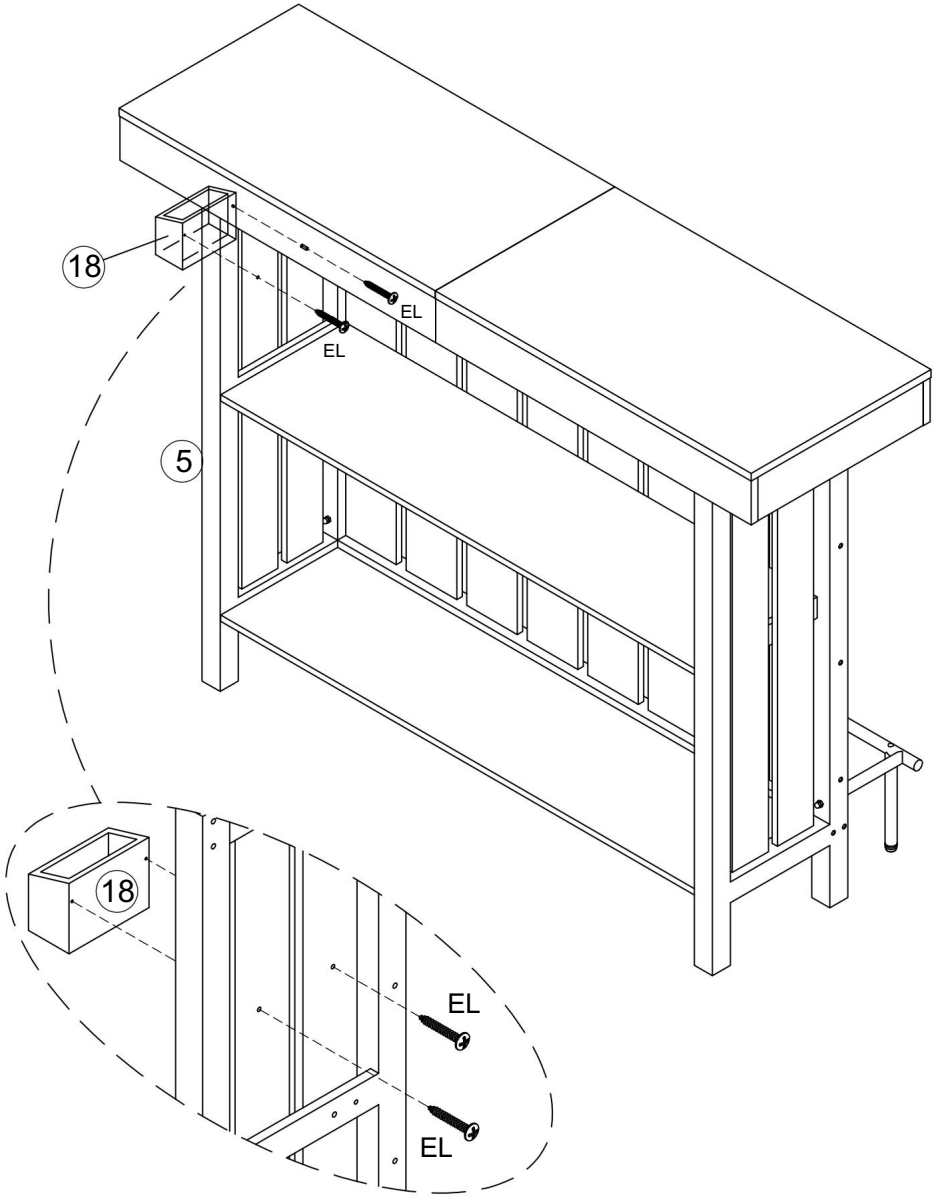

Machine Translated by Google

14.

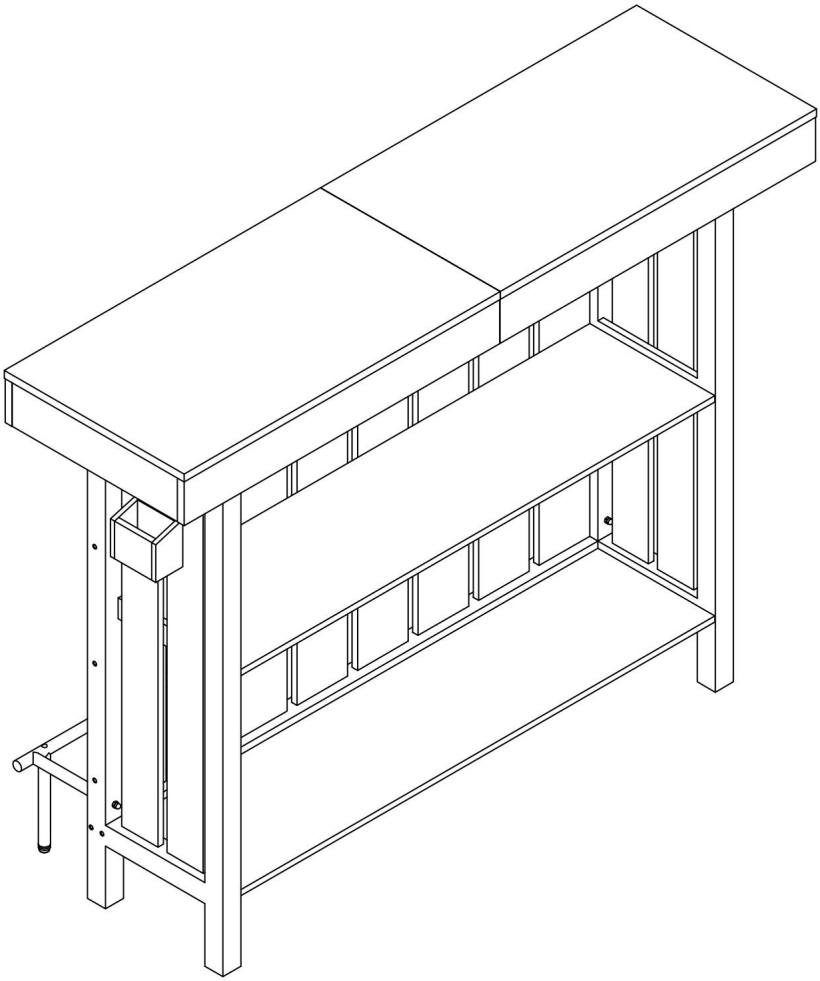

Machine Translated by Google



Machine Translated by Google

VEVOR

Upgrade · The Home Creator Way

Jednostka barowa Home Bar

Model: JTJB-GW-01

Machine Translated by Google

VEVOR
Upgrade·The Home Creator Way

Jednostka barowa Home Bar

Model: JTJB-GW-01

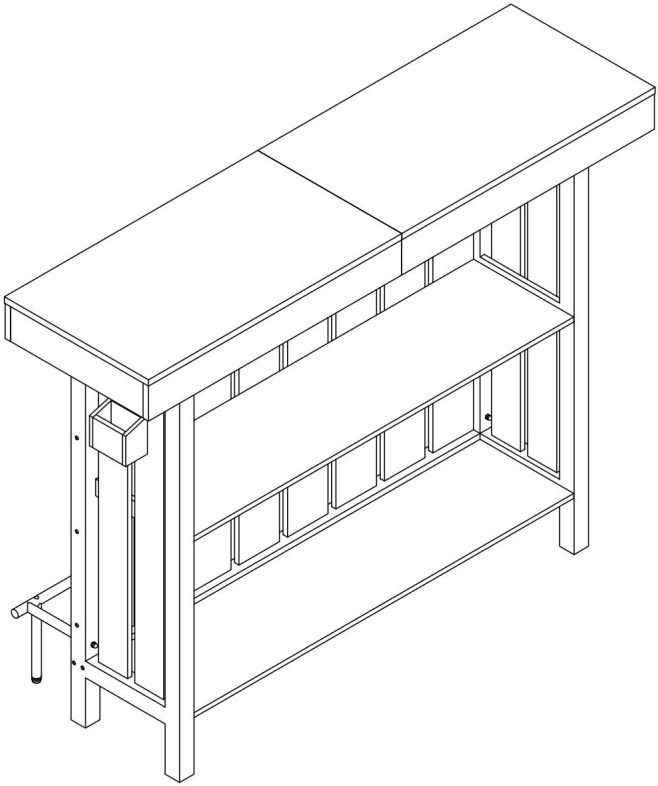

Uwaga: Zdjęcie produktu ma charakter poglądowy, decydujące znaczenie mają rzeczywiste szczegóły.

To jest oryginalna instrukcja obsługi. Przed użyciem prosimy o dokładne zapoznanie się z treścią instrukcji. Firma VEVOR zastrzega sobie prawo do jednoznacznej interpretacji niniejszej instrukcji obsługi. Wygląd produktu zależy od stanu, w jakim go otrzymali Państwo. Prosimy o wyrozumiałość, ale nie będziemy Państwa ponownie informować o aktualizacjach technologicznych lub oprogramowania naszego produktu.

Machine Translated by Google

INSTRUKCJE BEZPIECZEŃSTWA

WSTĘP

Dziękujemy za zakup naszych produktów. Zobowiązani do zapewnienia klientom
Produkty i usługi najwyższej jakości zawsze były naszym życiowym celem. Zanim zaczniemy korzystać z produktu, należy uważnie przeczytać instrukcję obsługi, aby zapewnić jego prawidłowe użytkowanie.
Przechowuj instrukcję obsługi w miejscu, w którym użytkownik będzie mógł ją znaleźć w każdej chwili.

ŚRODKI OSTROŻNOŚCI PODCZAS MONTAŻU

W zestawie znajduje się wiele komponentów i akcesoriów. Każdy komponent
Jeśli akcesorium jest oznaczone literą lub cyfrą, przed użyciem należy je dokładnie sprawdzić żadnego z nich. Trzymaj je poza zasięgiem dzieci, aby zapobiec wypadkom.

1. Montaż należy wykonywać wyłącznie zgodnie z niniejszą instrukcją. Nieprawidłowy montaż może stwarzać zagrożenia.
2. Podczas pracy należy nosić okulary ochronne i wytrzymałe rękawice robocze zgodne z normą ANSI. montaż.
3. Utrzymuj miejsce zgromadzenia w czystości i dobrym oświetleniu.
4. Podczas montażu nie dopuść, aby osoby postronne znajdowały się w pobliżu miejsca montażu.
5. Nie należy uczestniczyć w zgromadzeniu, jeżeli jest się zmęczonym lub pod wpływem alkoholu, narkotyków lub lek.
6. Możliwości produktu dotyczą produktu prawidłowo i całkowicie zmontowanego tylko produkty.
7. Jeżeli to możliwe, możesz użyć elektronarzędzi, aby ułatwić sobie montaż.
8. Główne elementy produktu są stosunkowo ciężkie. Proszę zwrócić uwagę dla bezpieczeństwa podczas instalacji.
9. Produkt nie jest stabilny podczas instalacji. Nie należy go przenosić losowo. przed całkowitym zainstalowaniem.
10. Aby uzyskać dodatkowe informacje dotyczące części wymienionych na 11. kolejnych stronach, zapoznaj się ze schematem montażu w niniejszej instrukcji. Rozpakuj i oddzielić wszystkie części w czystym miejscu pracy.

Machine Translated by Google

*PAMIĘTAJ O POSTĘPOWANIU ZGODNIE Z INSTRUKCJĄ INSTALACJI

INSTRUKCJA O UNIKNIĘCIU NIEPOTRZEBNYCH STRAT SPOWODOWANYCH NIEWŁAŚCIWYM

INSTALACJA.

ŚRODKI OSTROŻNOŚCI

1) Nie przekraczać dopuszczalnego obciążenia.

2) Używać wyłącznie na płaskiej, równej, twardej i gładkiej powierzchni

3) Używać wyłącznie zgodnie z przeznaczeniem.

4) Przed każdym użyciem sprawdź produkt; nie używaj go, jeśli jakieś części są luźne lub uszkodzone.

OSTRZEŻENIE

Dzieci umierały z powodu przewrócenia się mebli. Aby zmniejszyć ryzyko

przewrócenie: • Zawsze należy instalować dołączone

zabezpieczenie zabezpieczające. • NIGDY nie należy

stawiać telewizora na tym produkcie. • NIGDY nie pozwalać dzieciom stawać, wspinać się lub wieszać na szufladach, drzwiach a
półki.

• Najcięższe przedmioty umieszczaj w najniższych szufladach.

ZAPISZ TĘ INSTRUKCJĘ

Machine Translated by Google

RYSUNEK ROZBUCHOWY:

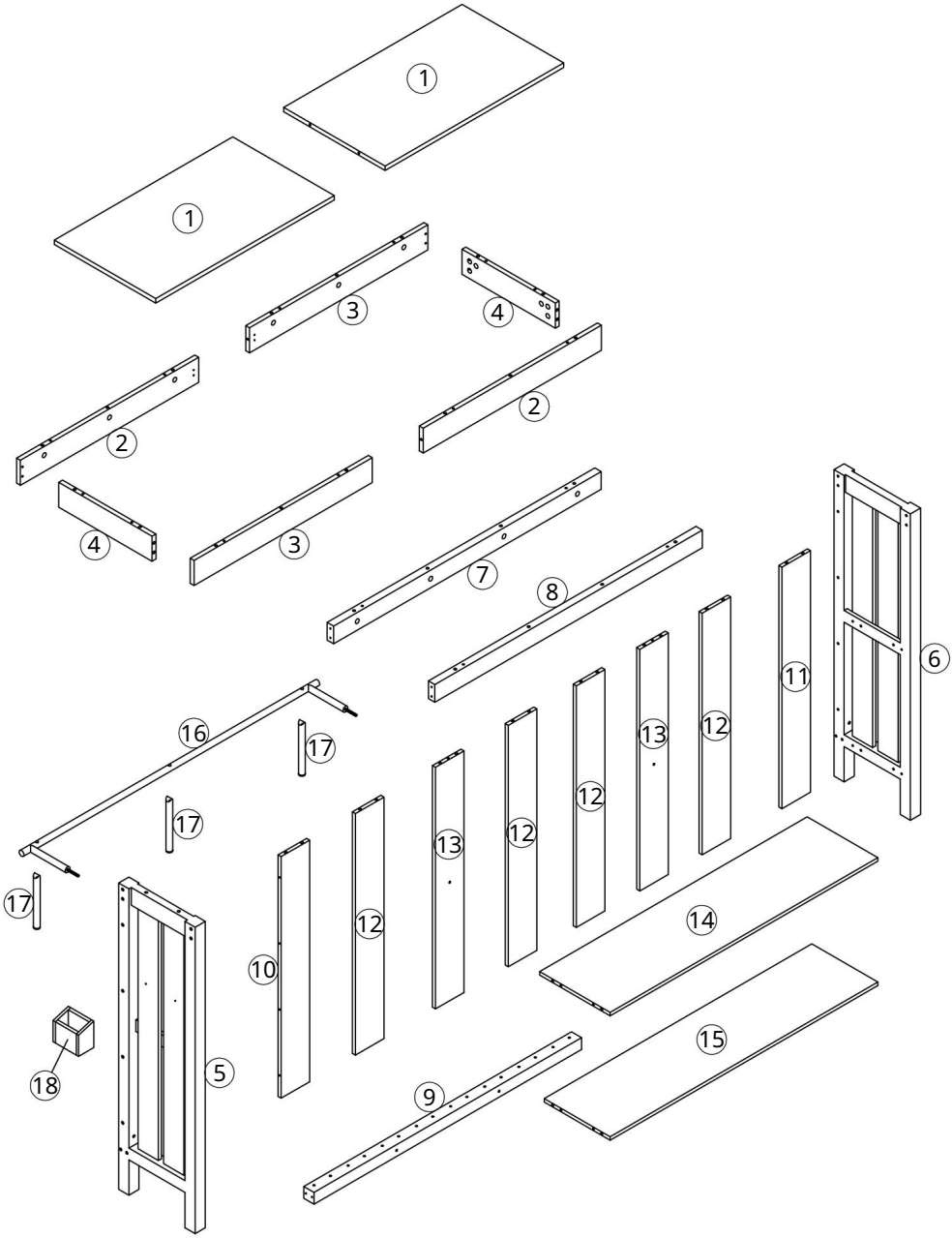

Machine Translated by Google

LISTA CZĘŚCI

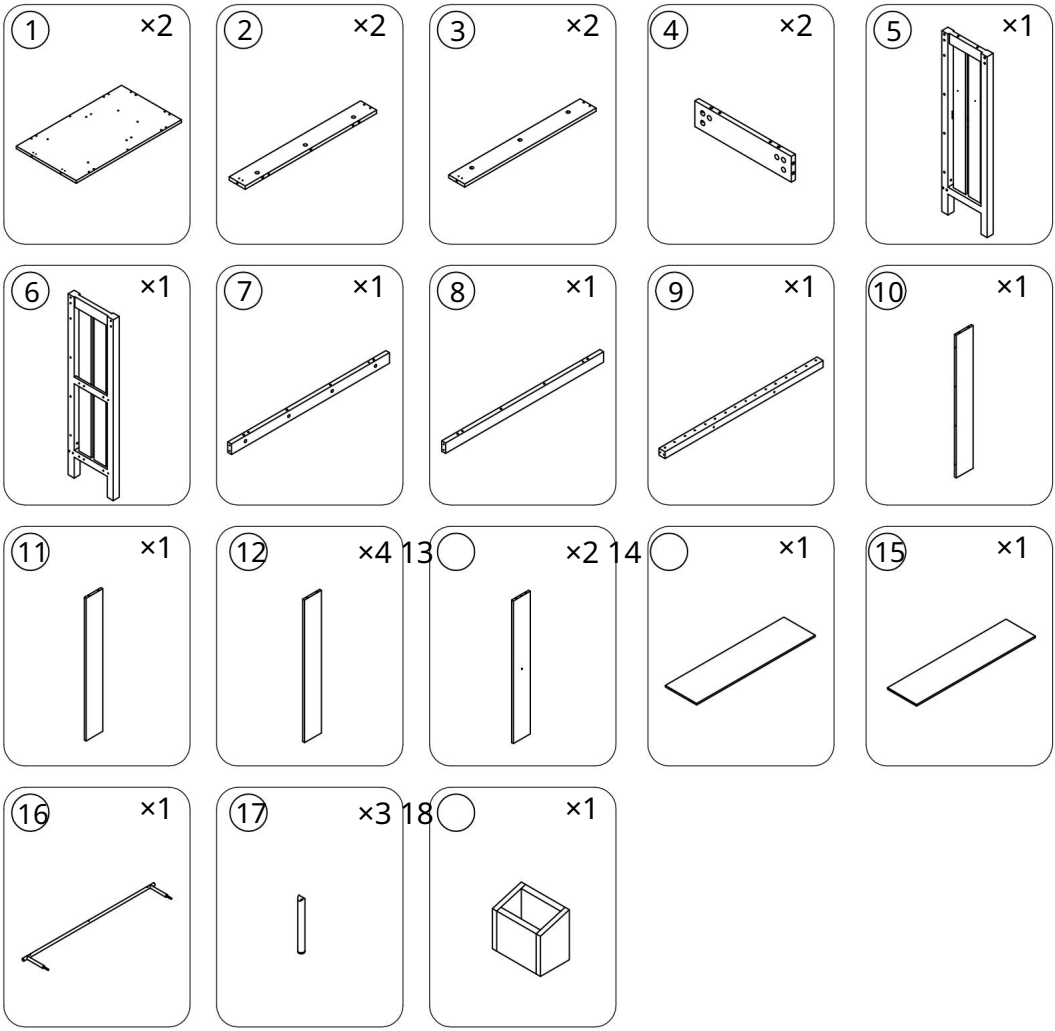

Machine Translated by Google

LISTA SPRZĘTU

A ×60
+4(zapasowy)



B ×60
+4(zapasowy)



Ø15x10

C ×30
+2(zapasowy)



Ø6x30

D ×2



M5x48

I ×1



S3

F ×38
+2(zapasowy)



M5x68

G ×3



M6x35

H ×2



I ×3

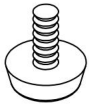

J ×4
+1(zapasowy)

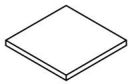

K ×4



L ×16 M
+2(zapasowe)



Ø3,5x12

×1

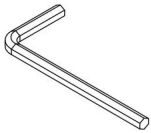

S4

N ×1



O ×2



Ø3,5x25

Machine Translated by Google

Instrukcja mocowania CAM-BOLT i CAM-LOCK



Śruba krzywkowa



Blokada krzywkowa

Wymagane narzędzia

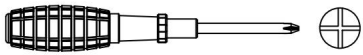

WKŁADANIE I DOKRĘCANIE ŚRUBY KRZYWKOWEJ

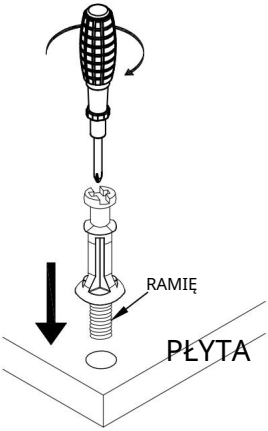

Umieść śrubę Cam-bolt w uprzednio wywierconym otworze i przykręć ją pionowo

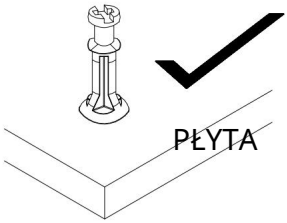

Ramię jest zlicowane (na tym samym poziomie) z panelem.

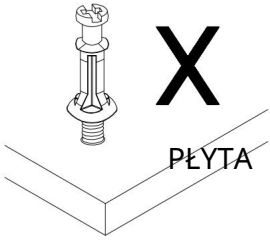

Ramię znajduje się powyżej panelu.

Umieść śrubę Cam-bolt w wyznaczonych, wstępnie wywierconych otworach w panelu. Za pomocą śrubokręta krzyżakowego wkręć śrubę Cam-bolt pionowo, aż ramię będzie zlicowane (na tym samym poziomie) z panelem.

WKŁADANIE ZAMKA KRZYWKOWEGO

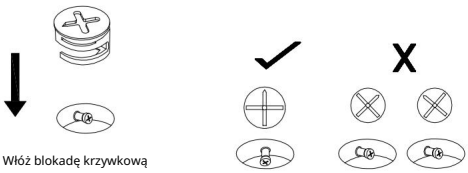

Włóż blokadę krzywkową tak, aby strzałka była wyrównana z łbem śruby krzywkowej

POPRAW ZŁE

ZACISKANIE KRZYWKI

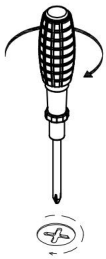

Wyrównaj strzałkę na blokadzie Cam-lock z głowicą śruby Cam-bolt i włóż blokadę Cam-lock.

Sprawdź, czy blokada Cam-lock jest całkowicie włożona.

Za pomocą śrubokręta płaskiego obróć blokadę Camlock zgodnie z ruchem wskazówek zegara, aby zablokowała się na główce śruby Cam-bolt. Obróć ją do oporu (około 3/4 obrotu) – zbyt mocne dokręcenie może uszkodzić blokadę Cam-lock lub/i śrubę Cam-bolt.

Machine Translated by Google

1.

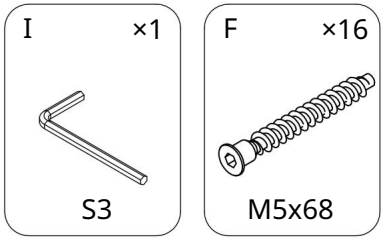

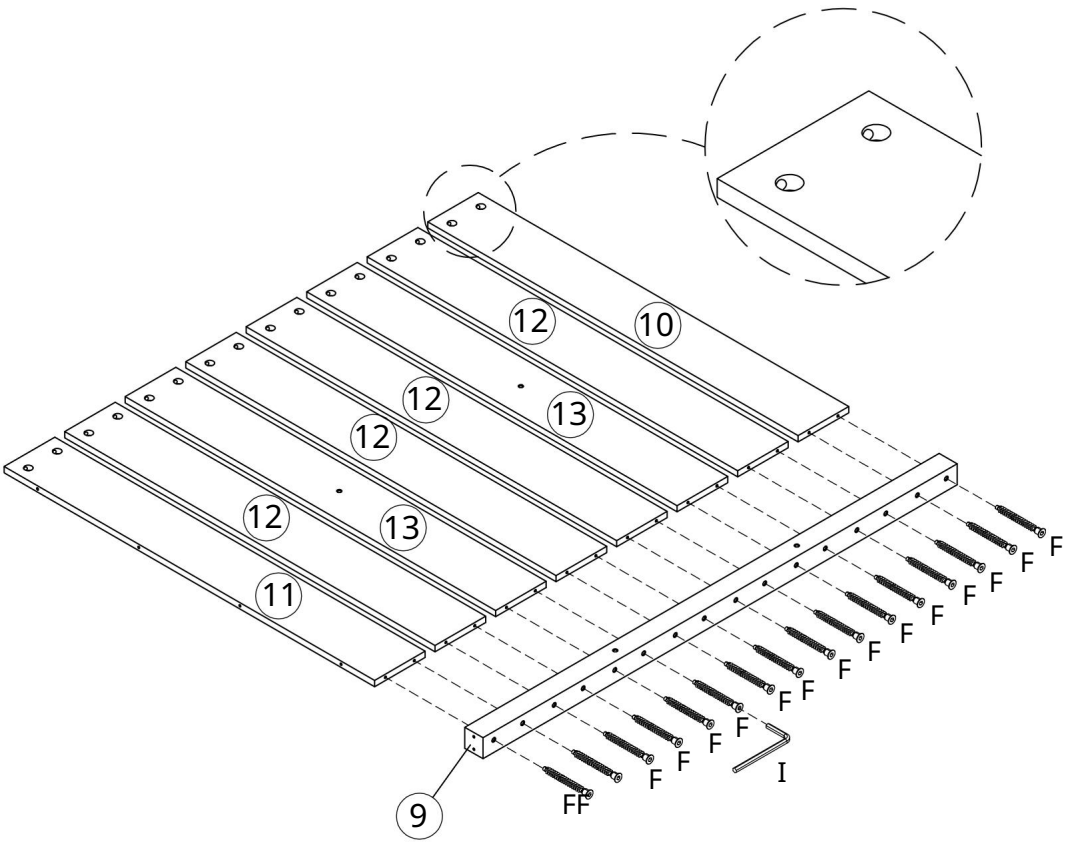

Machine Translated by Google

2.

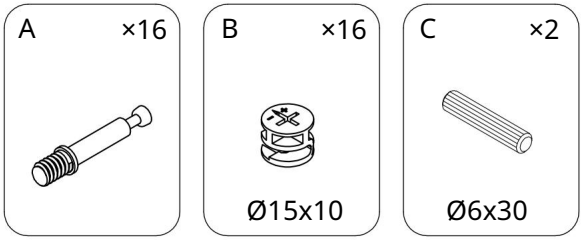

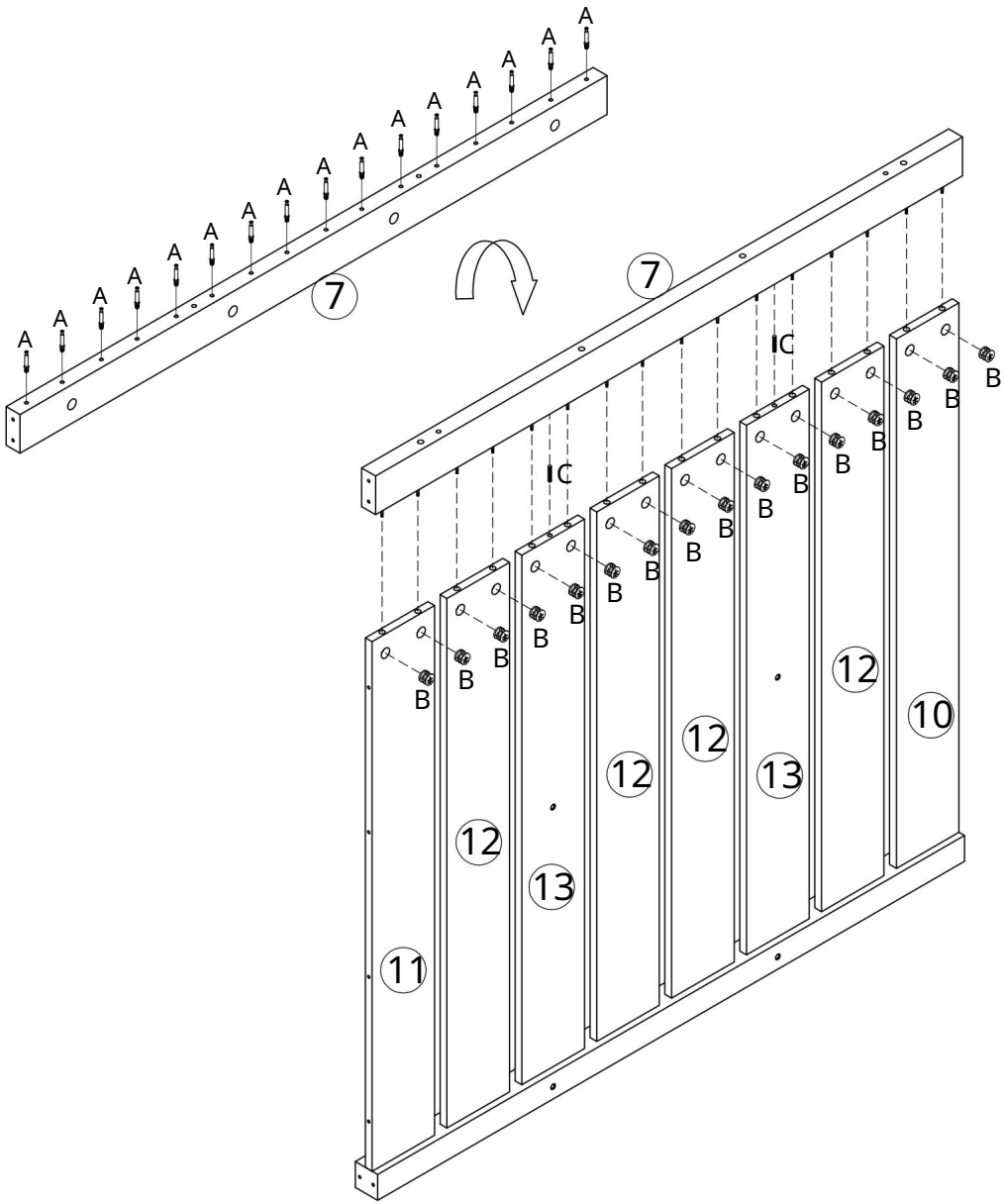

Machine Translated by Google

3.

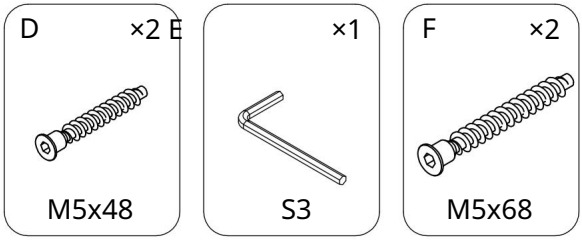

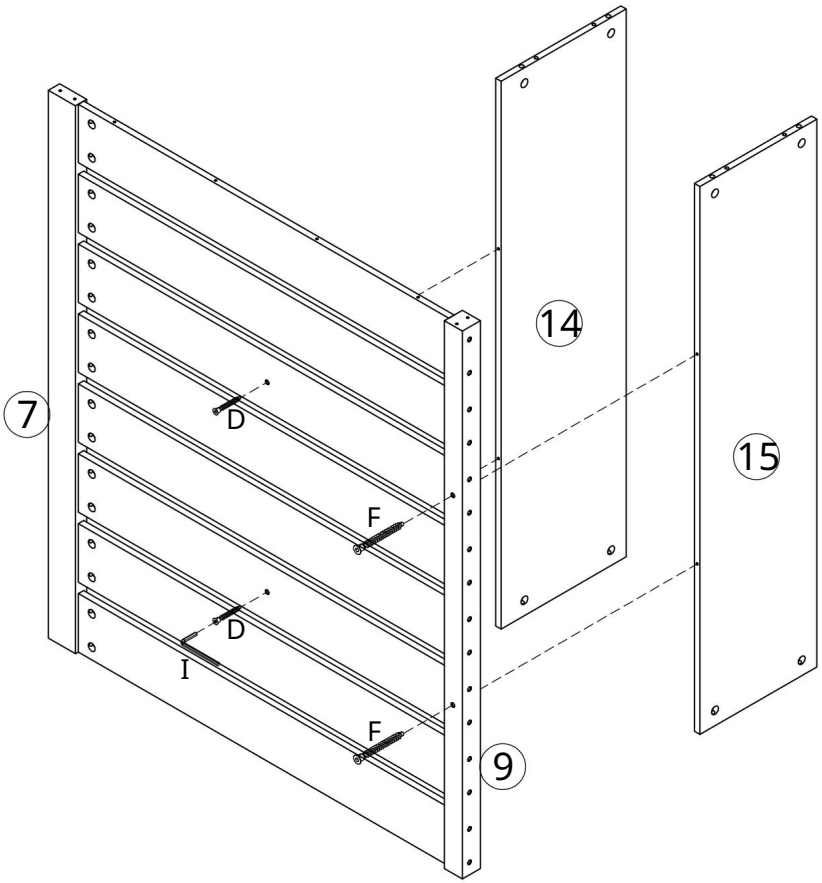

Machine Translated by Google

4.

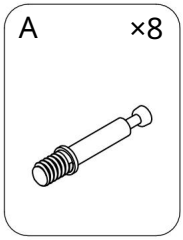

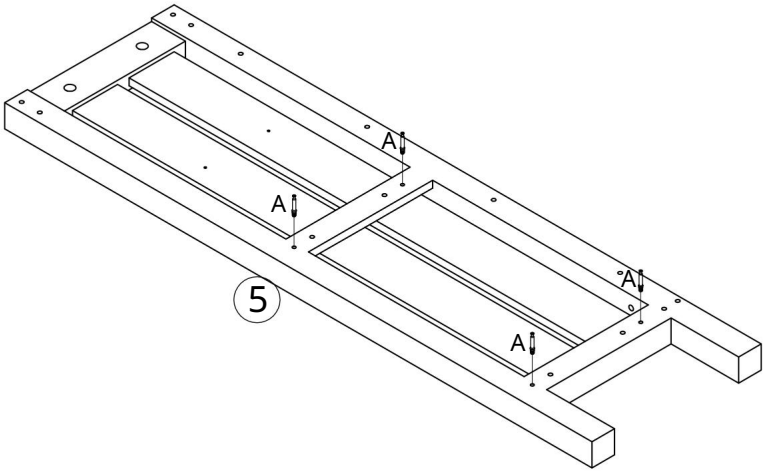

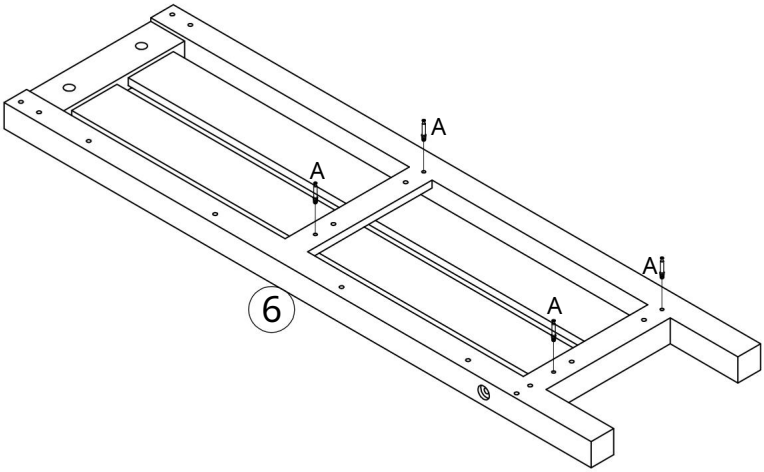

Machine Translated by Google

5.

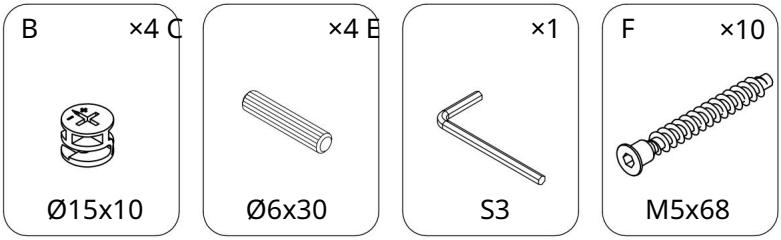

2-osobowa Montaż

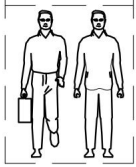

Należy pamiętać, że ten etap instalacji wymaga współpracy dwóch osób.

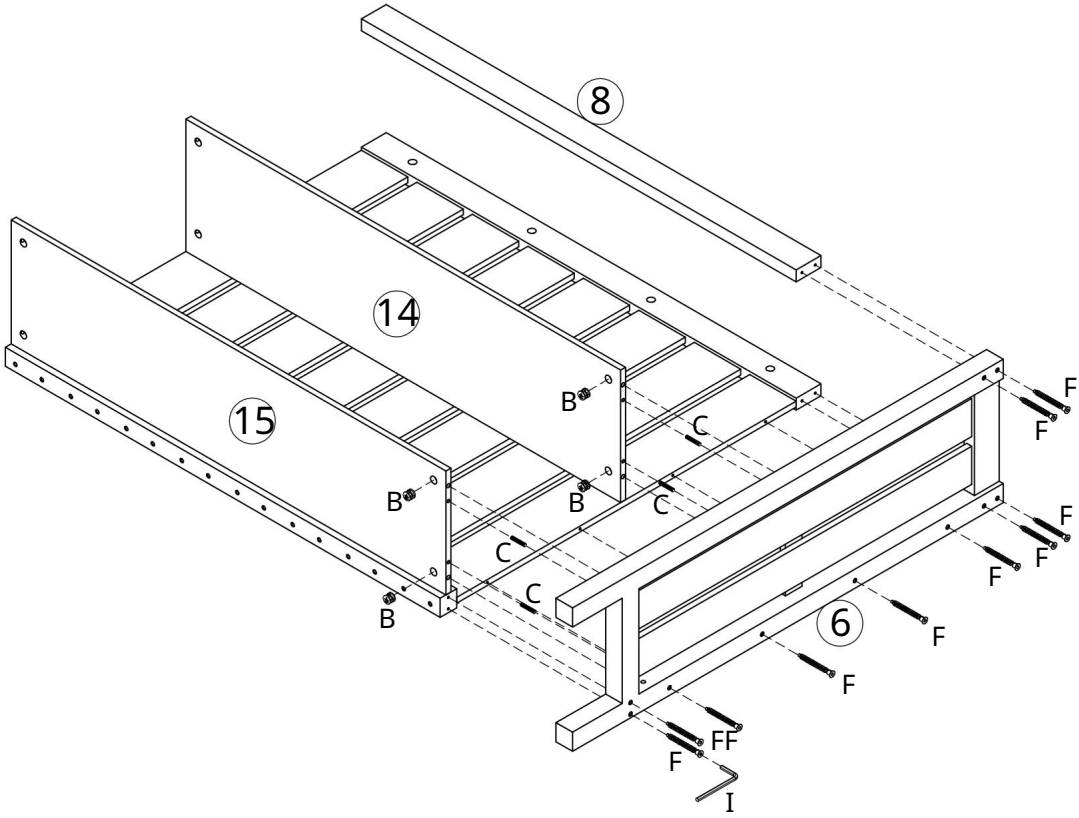

Machine Translated by Google

6.

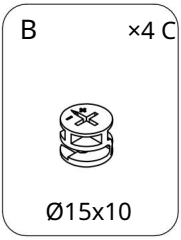

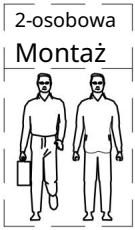

Należy pamiętać, że ten etap instalacji wymaga współpracy dwóch osób.

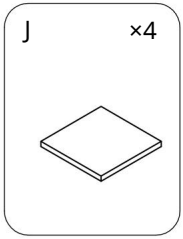

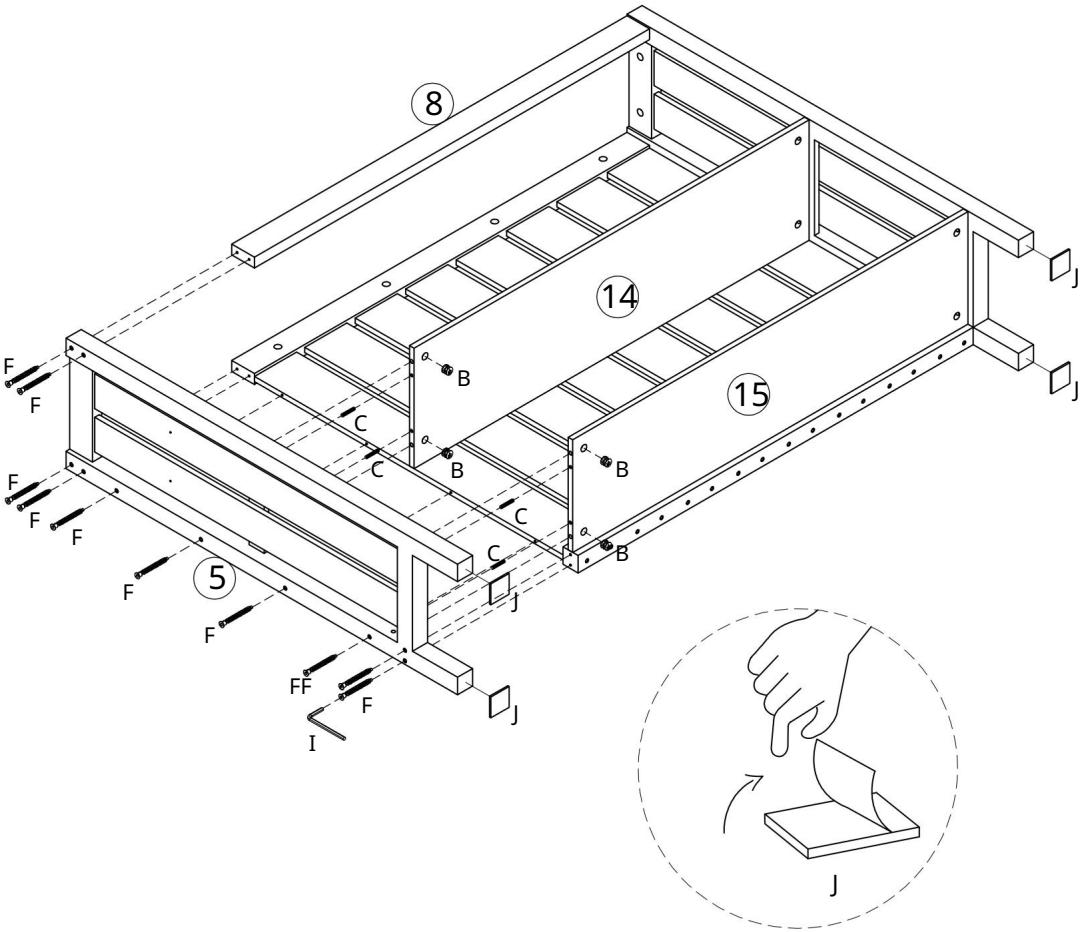

Machine Translated by Google

7.

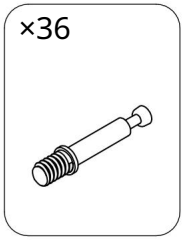

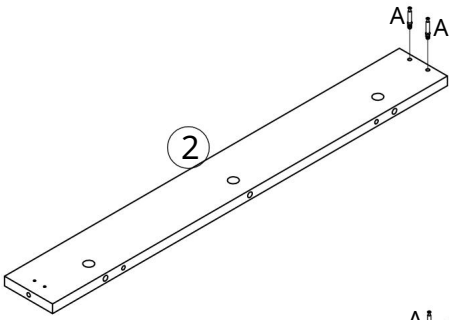

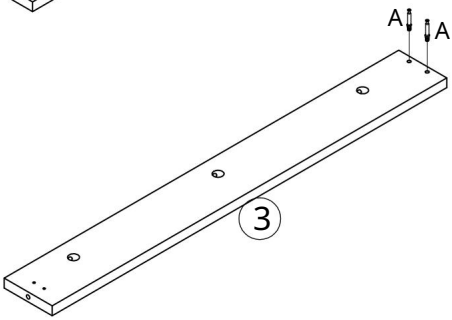

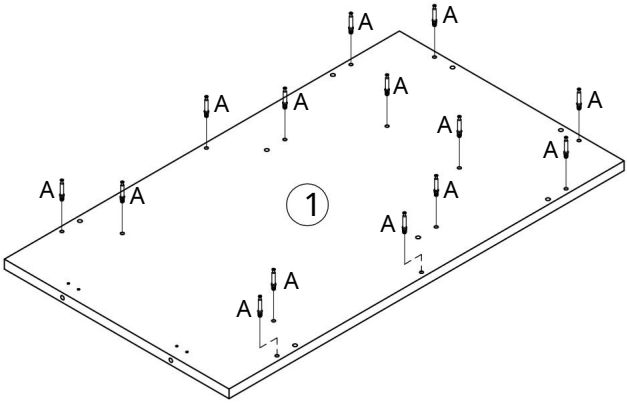

x2

Machine Translated by Google

8.

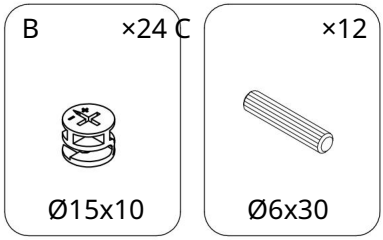

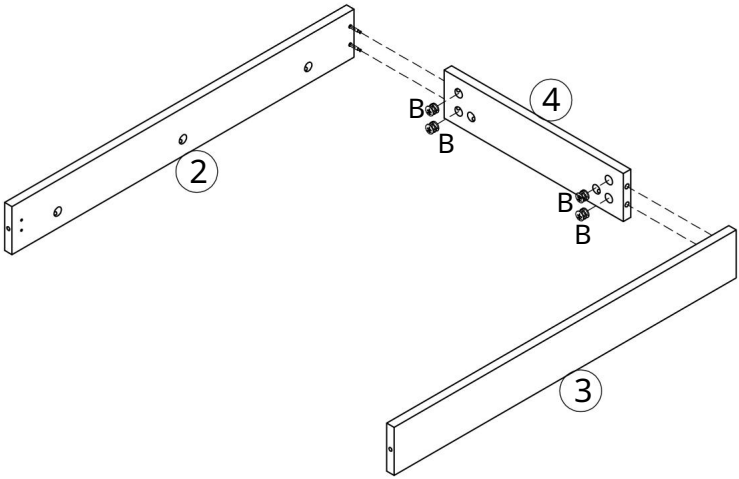

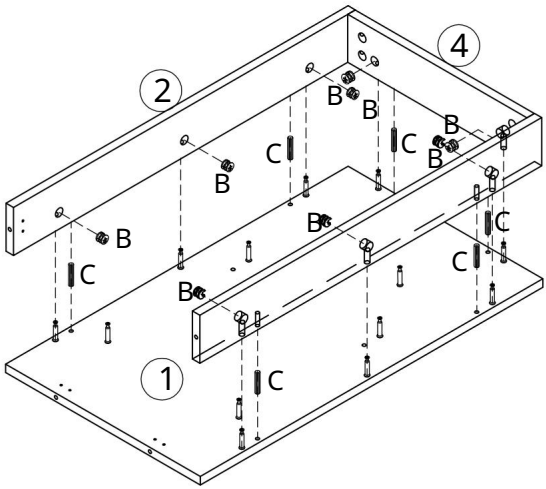

x2

Machine Translated by Google

9.

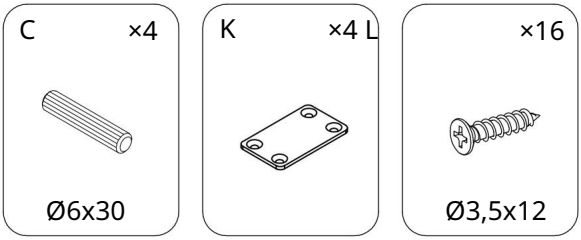

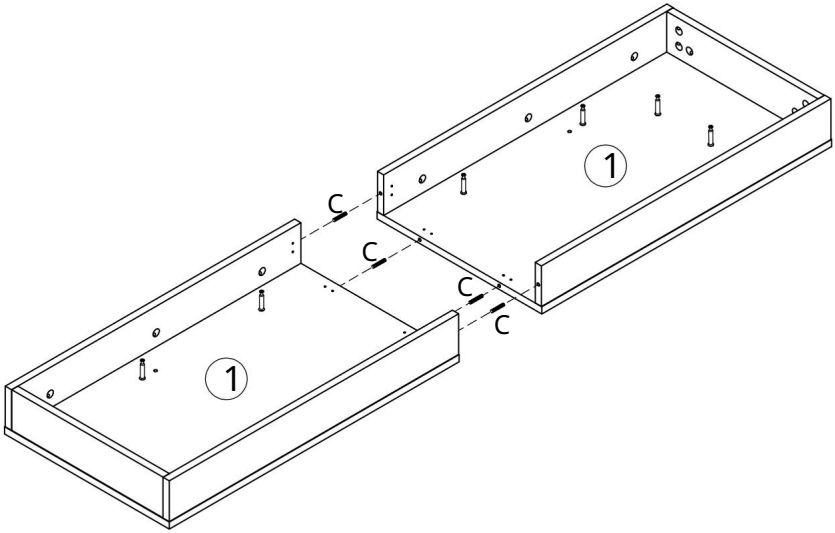

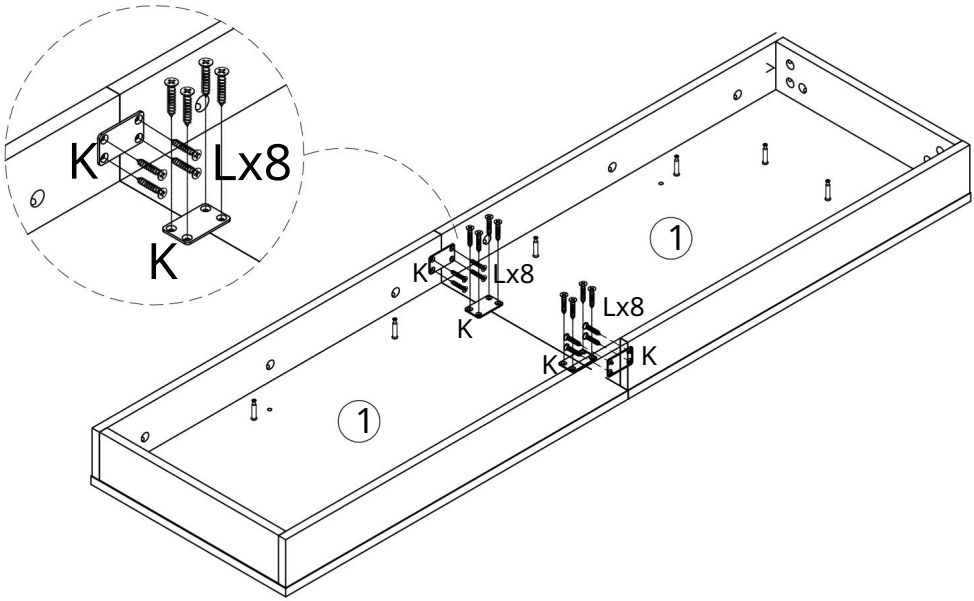

Machine Translated by Google

10.

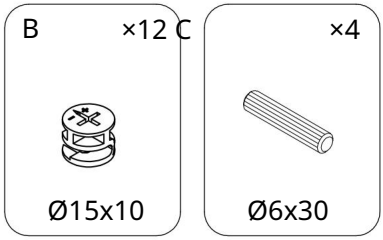

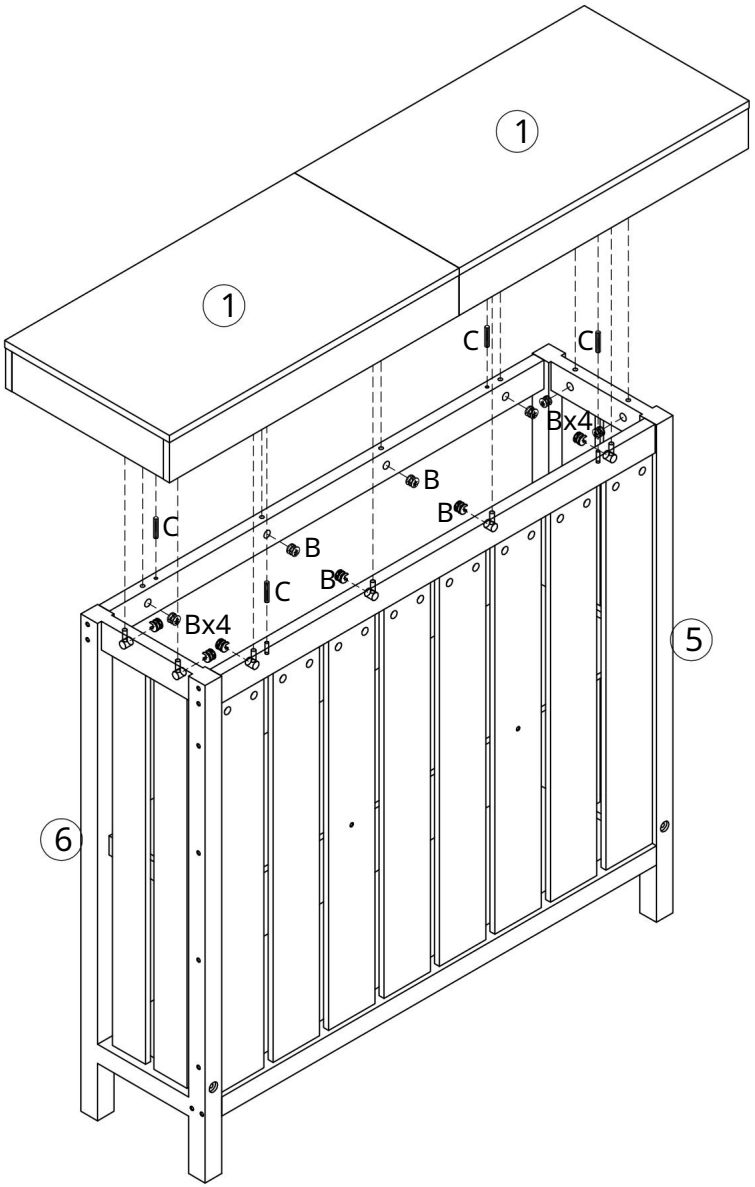

Machine Translated by Google

11.

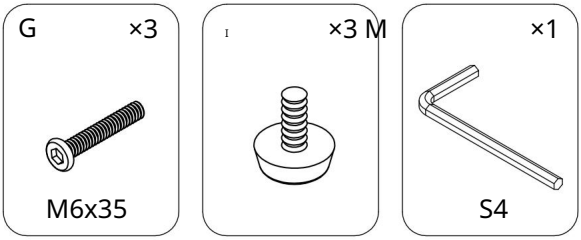

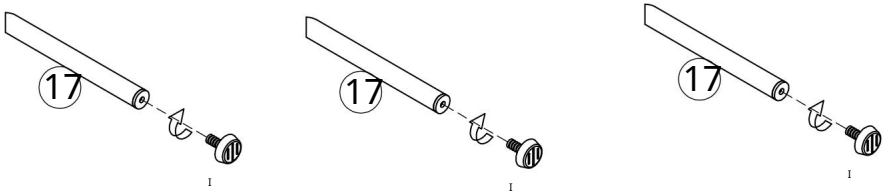

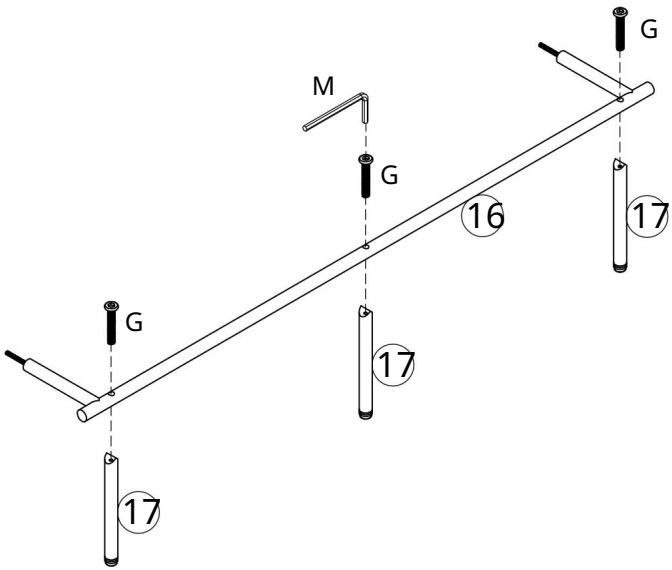

Machine Translated by Google

12.

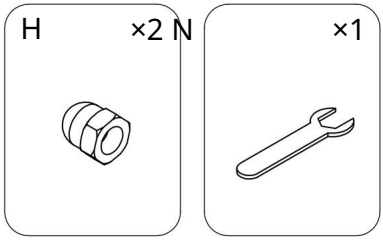

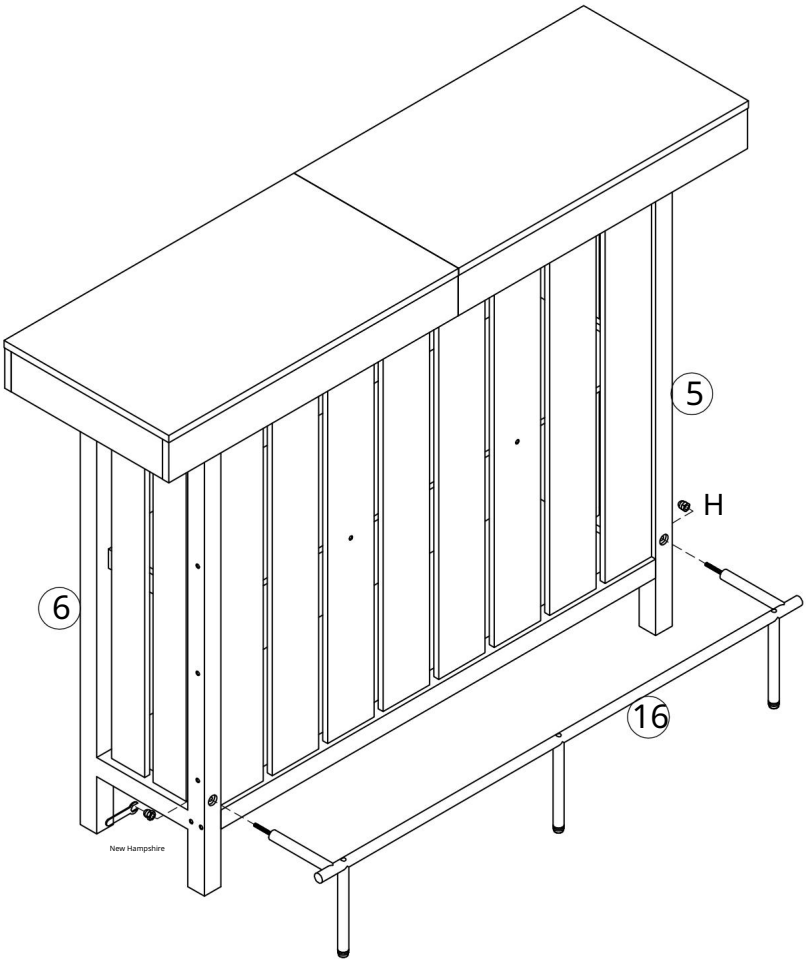

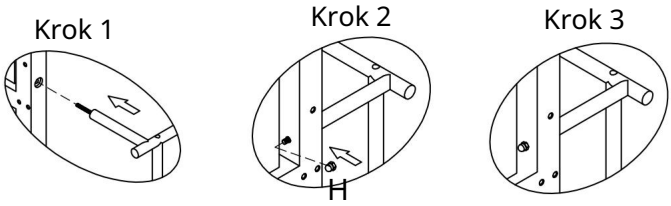

Machine Translated by Google

13.

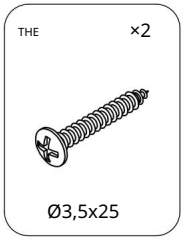

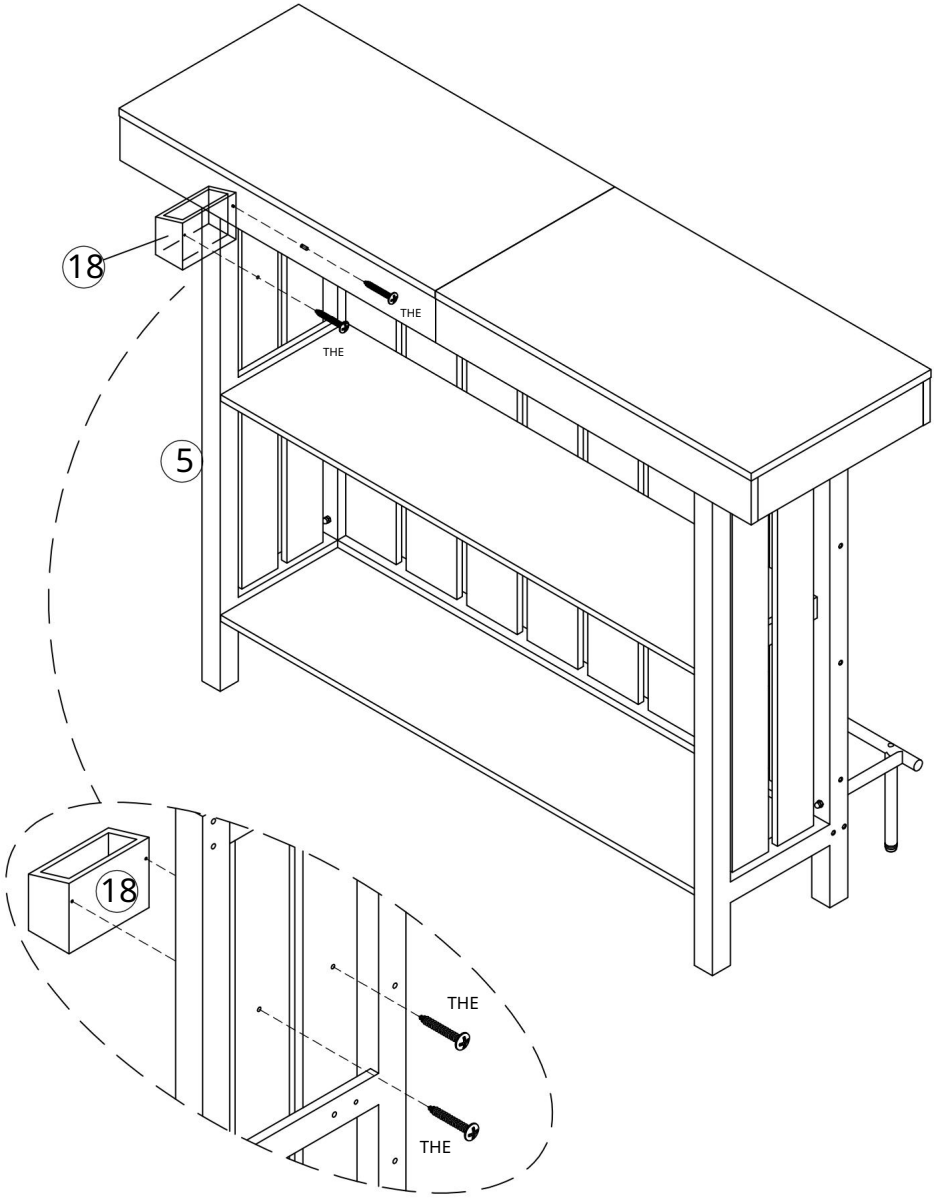

Machine Translated by Google

14.

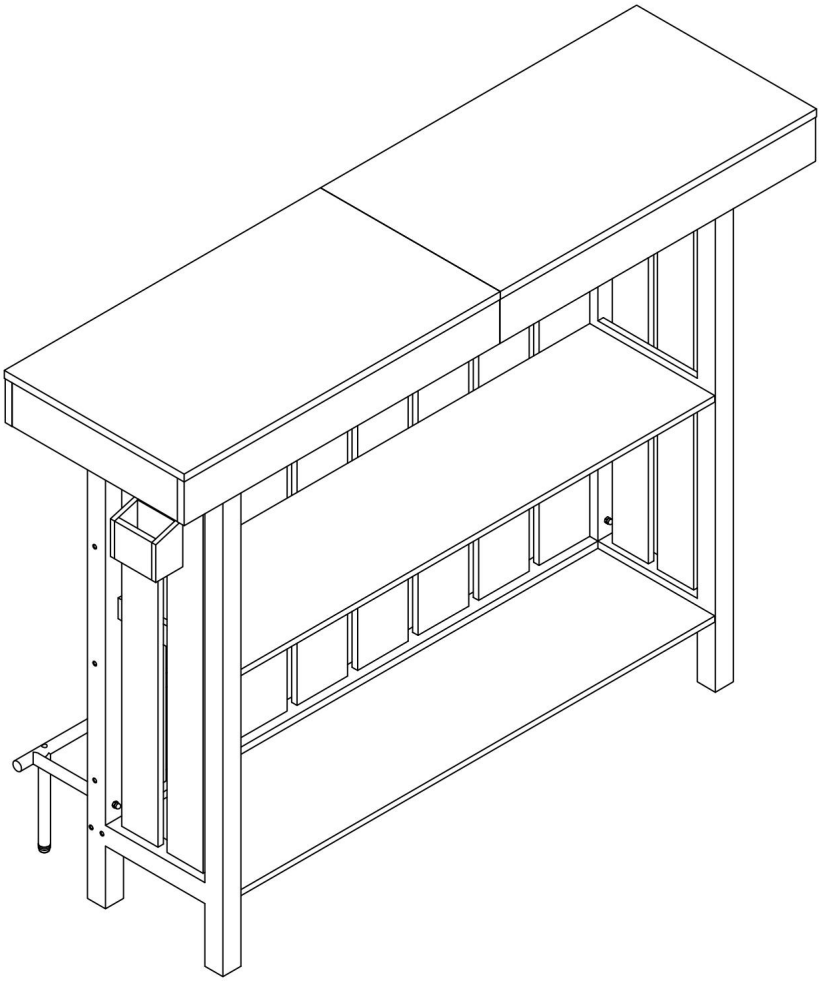

Machine Translated by Google



Machine Translated by Google

VEVOR

Upgrade · The Home Creator Way

Thuisbar

Model: JTJB-GW-01

Machine Translated by Google

VEVOR
Upgrade·The Home Creator Way

Thuisbar

Model: JTJB-GW-01

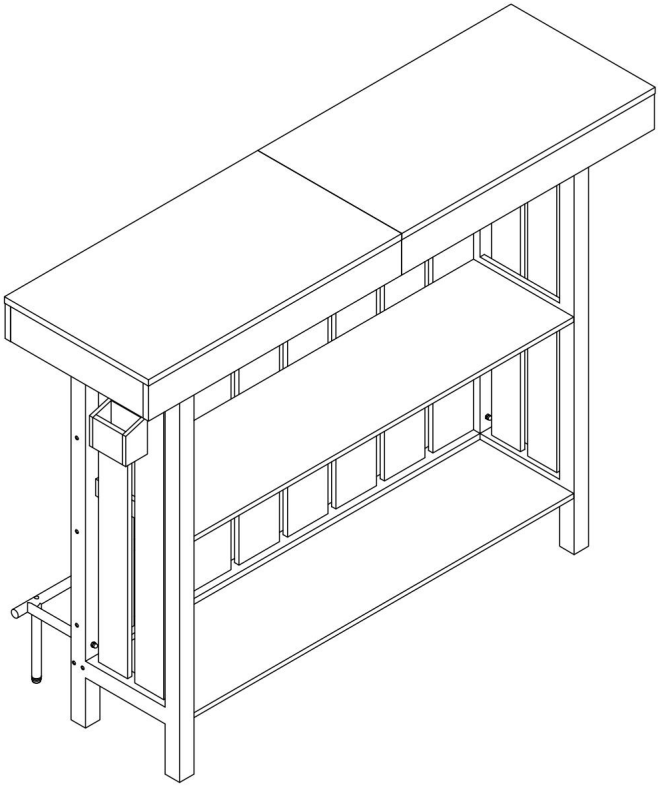

Let op: de productafbeelding dient ter referentie, de daadwerkelijke specificaties kunnen afwijken.

Dit is de originele handleiding. Lees alle instructies in de handleiding zorgvuldig door voordat u het product in gebruik neemt. VEVOR behoudt zich het recht voor om de gebruikershandleiding anders te interpreteren. Het uiterlijk van het product kan afwijken van het product dat u ontvangt. Wij zullen u niet opnieuw informeren over eventuele technologische of software-updates voor ons product.

Machine Translated by Google

VEILIGHEIDSINSTRUCTIES

INVOERING

Bedankt voor uw aankoop van onze producten. Wij streven ernaar onze klanten de beste service te bieden.
Producten en service van de hoogste kwaliteit zijn altijd ons levensdoel geweest. Voordat u gebruikmaakt van
Lees deze gebruiksaanwijzing aandachtig door om correct gebruik van het product te garanderen.
Bewaar de gebruiksaanwijzing op een plek waar de gebruiker deze altijd kan vinden.

VOORZORGSMAATREGELEN BIJ MONTAGE

Het pakket bevat veel onderdelen en accessoires. Elk onderdeel
Als het accessoire is gemarkeerd met een letter of een cijfer, controleer dit dan zorgvuldig voordat u het gebruikt.
Elk van deze producten is geschikt. Houd ze uit de buurt van kinderen om ongelukken te voorkomen.

1. Monteer uitsluitend volgens deze instructies. Onjuiste montage kan
   gevaren creëren.
2. Draag tijdens het werk een ANSI-goedgekeurde veiligheidsbril en stevige werkhandschoenen.
   montage.
3. Zorg ervoor dat de montageruimte schoon en goed verlicht is.
4. Houd omstanders uit de buurt tijdens de bijeenkomst.
5. Monteer de onderdelen niet als u moe bent of onder invloed bent van alcohol, drugs of
   medicatie.
6. De productmogelijkheden gelden voor correct en volledig geassembleerde producten.
   alleen producten.
7. Gebruik indien mogelijk elektrisch gereedschap om de montage te vergemakkelijken.
8. De belangrijkste onderdelen van het product zijn relatief zwaar. Let hier goed op.
   voor de veiligheid tijdens de installatie.
9. Het product is niet stabiel tijdens de installatie. Verplaats het product daarom niet zomaar.
   voordat het volledig is geïnstalleerd.
10. Voor aanvullende informatie over de onderdelen die op de volgende pagina's worden vermeld,
raadpleegt u het montageschema in deze handleiding. 11. Uitpakken en
   Scheid alle onderdelen in een schone werkruimte.

Machine Translated by Google

***VOLG DE INSTALLATIESTAPPEN IN DE**

HANDLEIDING OM ONNODIGE VERLIEZEN DOOR ONJUIST GEBRUIK TE VOORKOMEN

INSTALLATIE.

NEEM DE VOORZORGSMAATREGELEN IN ACHT

1) Overschrijd de aangegeven gewichtslimieten niet.

2) Gebruik het product alleen op een vlakke, horizontale, harde en gladde ondergrond.

3) Gebruik het product uitsluitend zoals bedoeld.

4) Controleer het apparaat vóór elk gebruik; gebruik het niet als onderdelen loszitten of beschadigd zijn.

WAARSCHUWING

Kinderen zijn overleden door omgevallen meubels. Om het risico te verkleinen...

Omvallen:

• Installeer ALTIJD de meegeleverde anti-kantelvoorziening. •

Plaats NOOIT een tv op dit product. • Laat kinderen

NOOIT op laden, deuren of andere onderdelen staan, klimmen of hangen.

planken.

• Plaats de zwaarste voorwerpen in de onderste lades.

BEWAAR DEZE HANDLEIDING

Machine Translated by Google

EXPLODED VIEW:

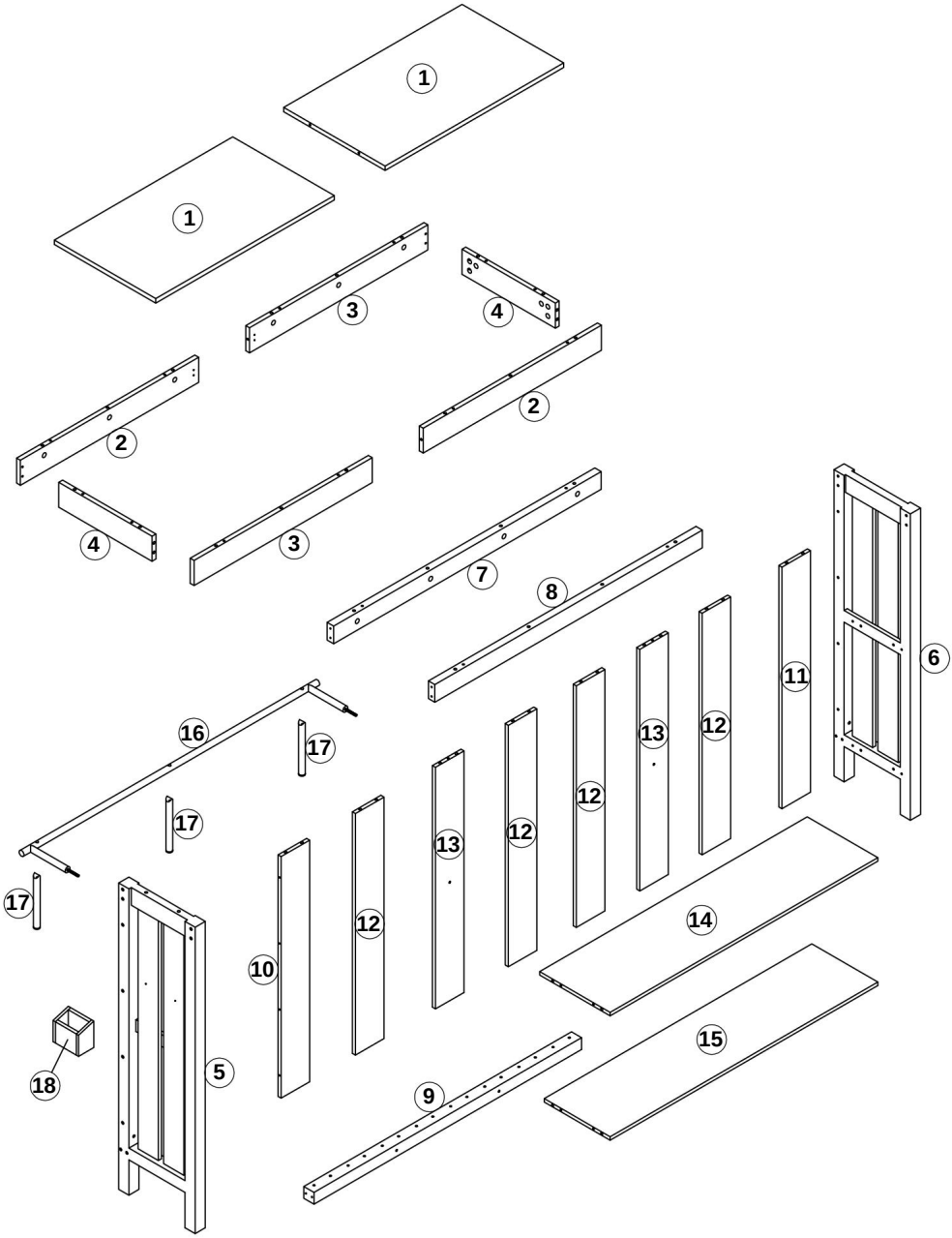

Machine Translated by Google

ONDERDELENLIJST

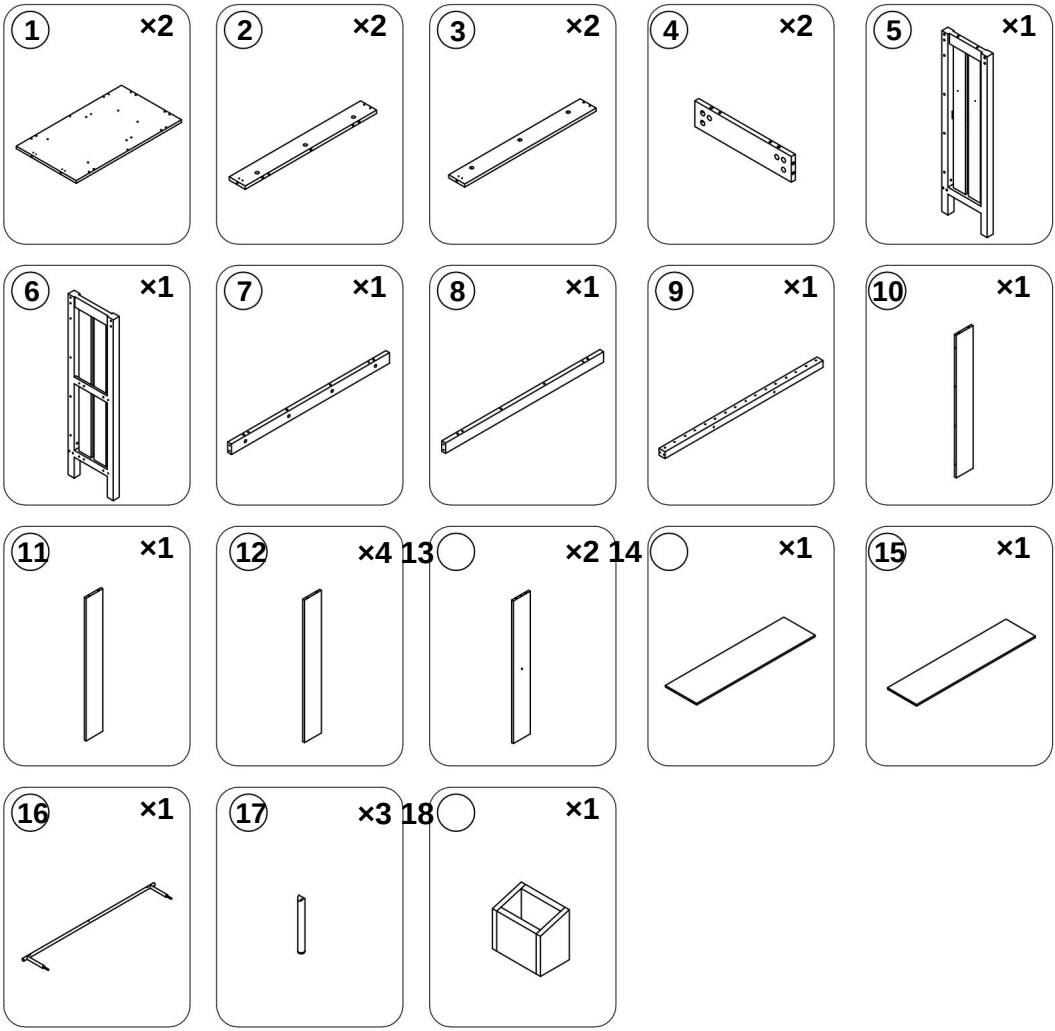

Machine Translated by Google

HARDWARENLIJST

A ×60
+4 (reserve)



B ×60
+4 (reserve)



Ø15x10

C ×30
+2 (reserve)



Ø6x30

D ×2



M5x48

EN ×1



S3

F ×38
+2 (reserve)



M5x68

G ×3



M6x35

H ×2



I ×3

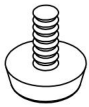

J ×4
+1 (reserve)

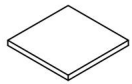

K ×4



L ×16 M
+2(reserve)



Ø3,5x12

×1

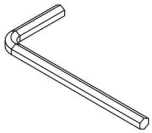

S4

N ×1



O ×2



Ø3,5x25

Machine Translated by Google

Instructies voor het bevestigen
CAM-BOLT en CAM-LOCK



CAM-BOUT



CAM-LOCK

Benodigd gereedschap

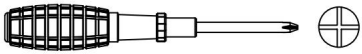

HET PLAATSEN EN AANDRAAIEN VAN DE NOKKENBOUT

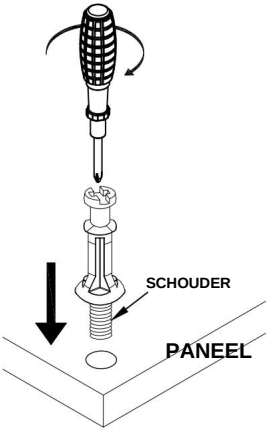

Plaats de nokkenbout op het voorgeboorde gat en schroef deze verticaal vast.

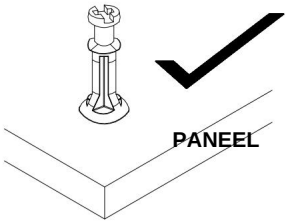

De schouder ligt gelijk met het paneel.

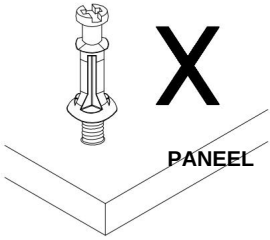

De schouder bevindt zich boven het paneel.

Plaats de nokkenbout in de daarvoor bestemde voorgeboorde gaten in het paneel. Gebruik een kruiskopschroevendraaier om de nokkenbout verticaal vast te schroeven totdat de schouder gelijk ligt met h

HET PLAATSEN VAN DE CAM-LOCK

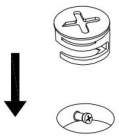

Plaats de nokvergrendeling met de pijl uitgelijnd met de kop van de nokbout.

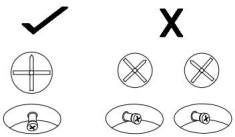

CORRECT FOUT

Lijn de pijl op de Cam-lock uit met de kop van de Cam-bout en plaats de Cam-lock.

Zorg ervoor dat de nokvergrendeling volledig is ingevoerd.

AANDRAAIEN VAN DE CAM-LOCK

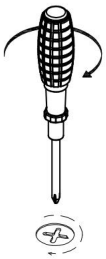

Gebruik een platte schroevendraaier om de Camlock met de klok mee te draaien, zodat deze vastklikt op de kop van de Cam-bout. Draai hem vast tot hij goed vastzit (ongeveer 3/4 slag) – te strak aandraaien kan de Camlock en/of de Cam-bout beschadigen.

Machine Translated by Google

1.

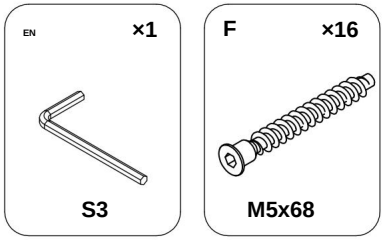

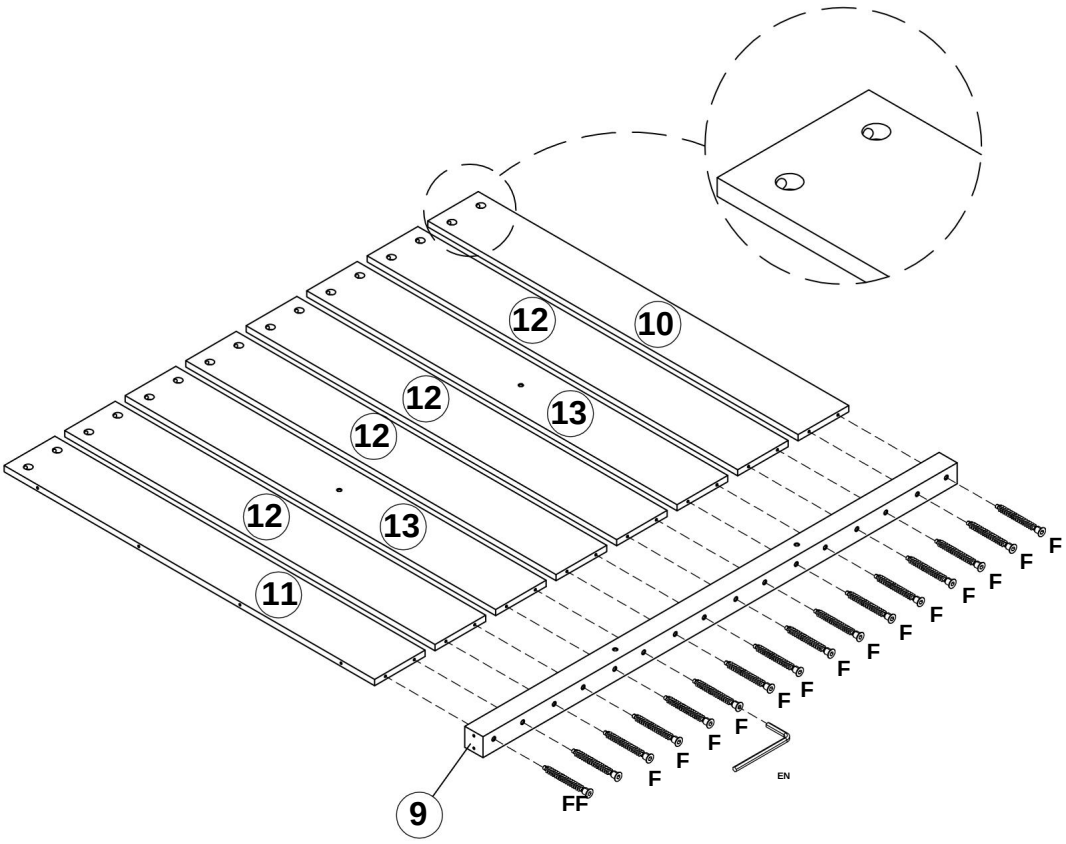

Machine Translated by Google

2.

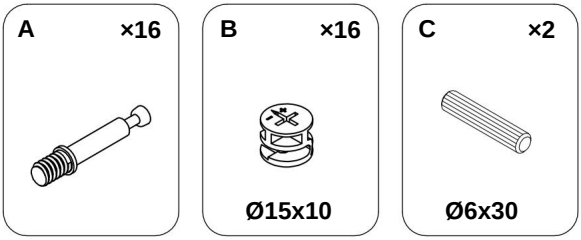

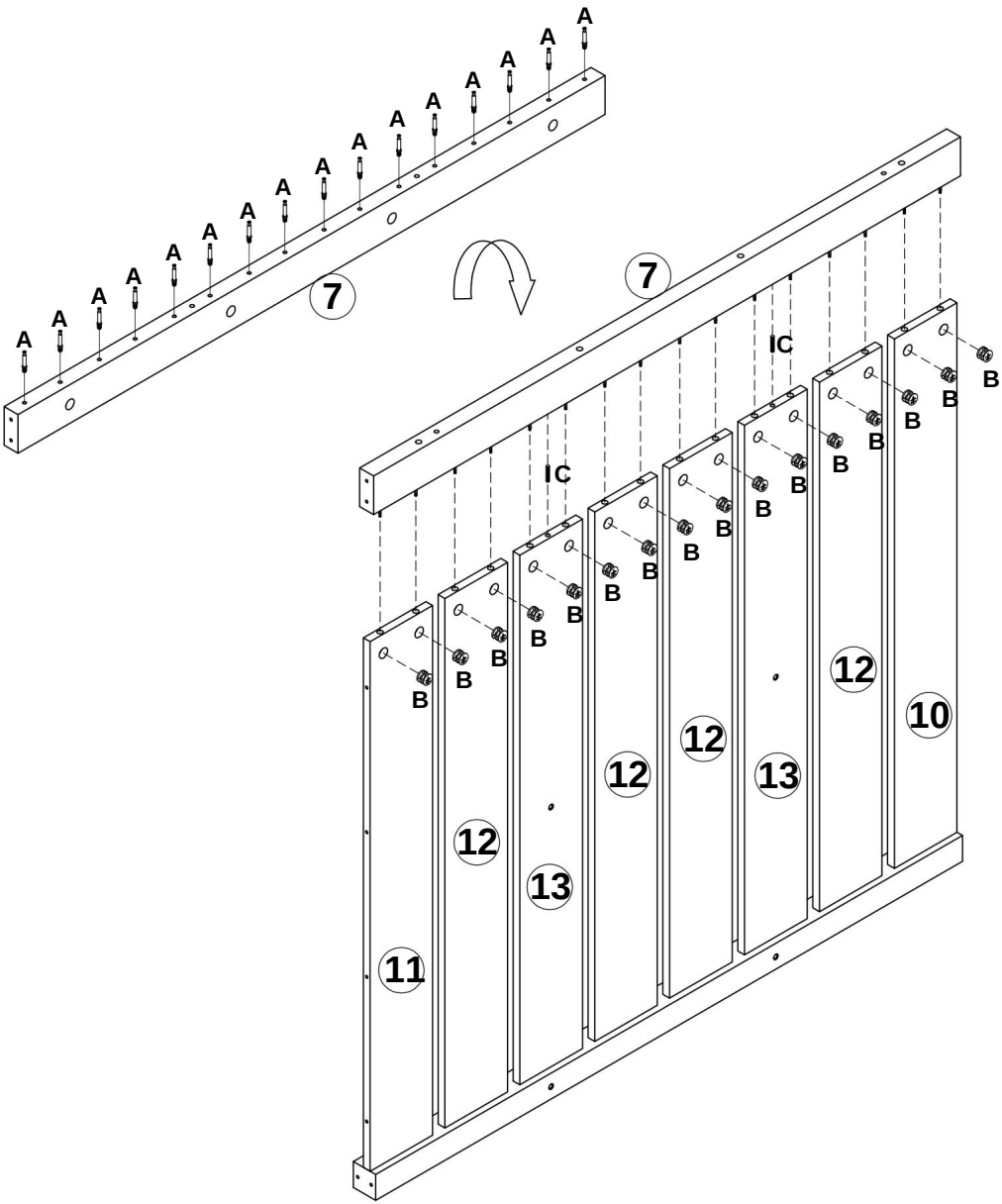

Machine Translated by Google

3.

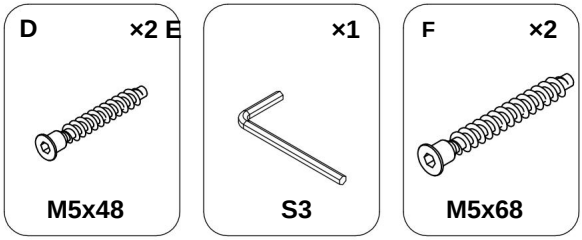

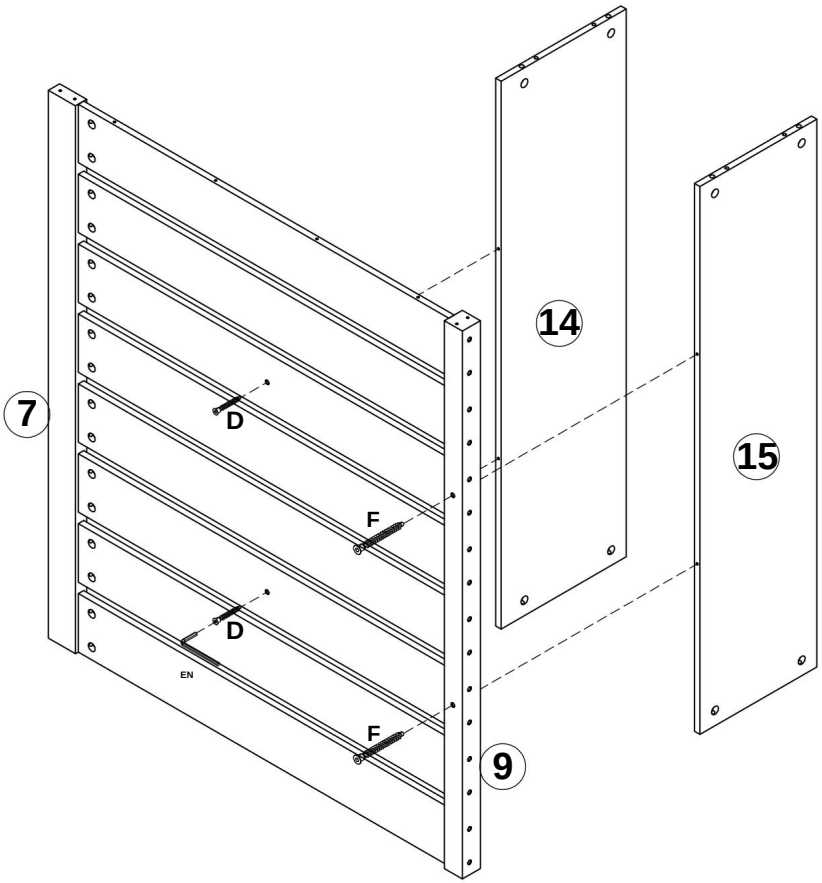

Machine Translated by Google

4.

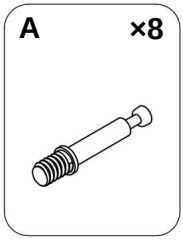

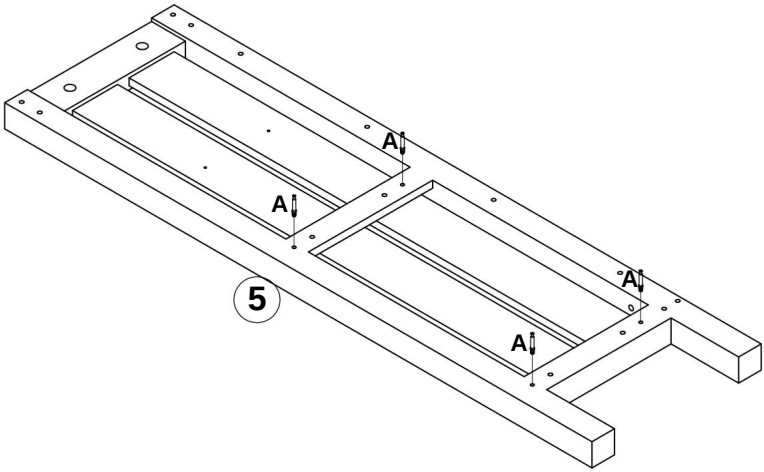

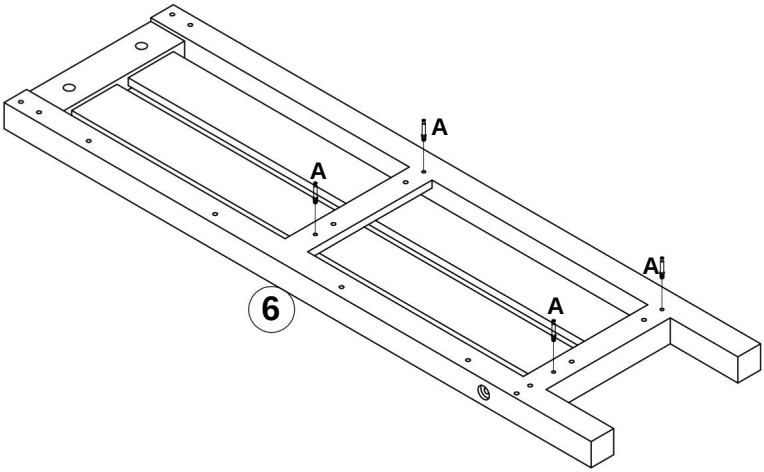

Machine Translated by Google

5.

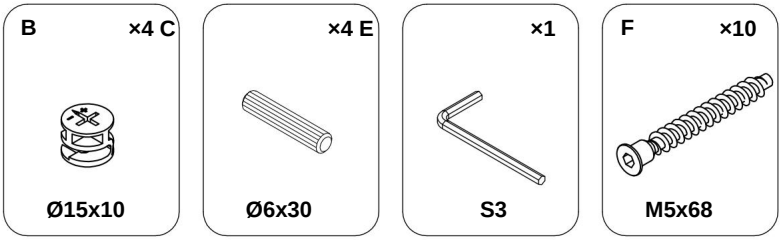

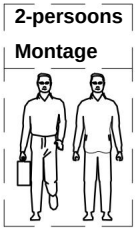

Houd er rekening mee dat voor deze installatie twee personen moeten samenwerken.

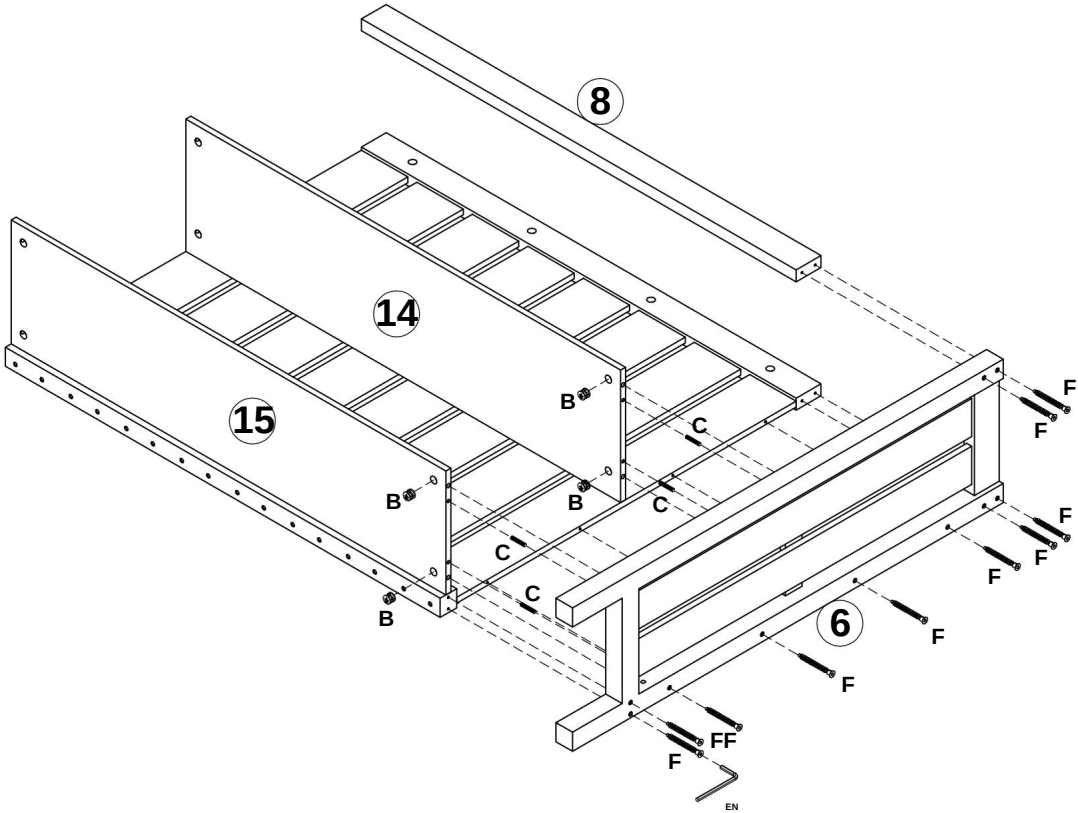

Machine Translated by Google

6.

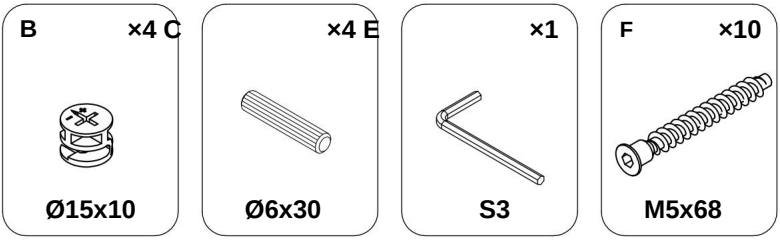

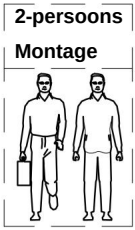

Houd er rekening mee dat voor deze installatie twee personen moeten samenwerken.

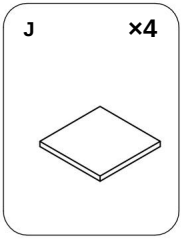

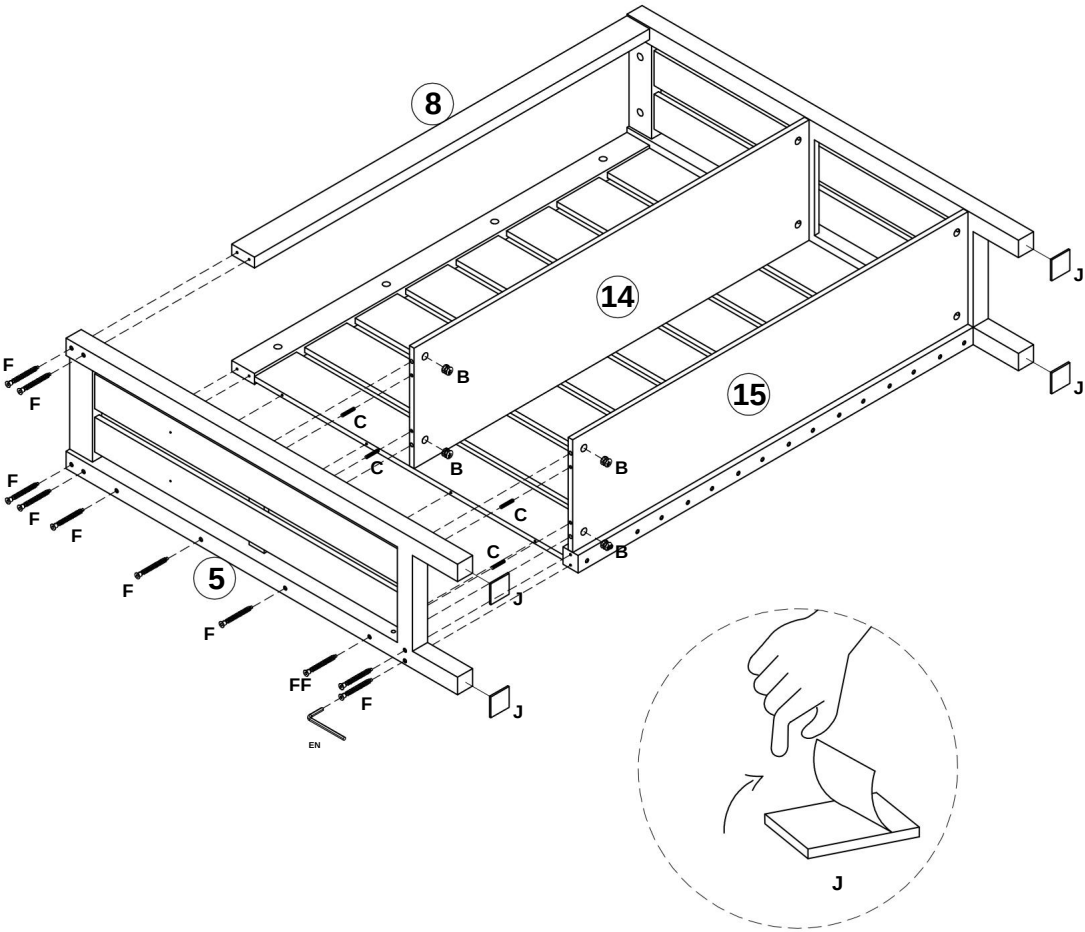

Machine Translated by Google

7.

Een ×36

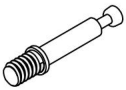

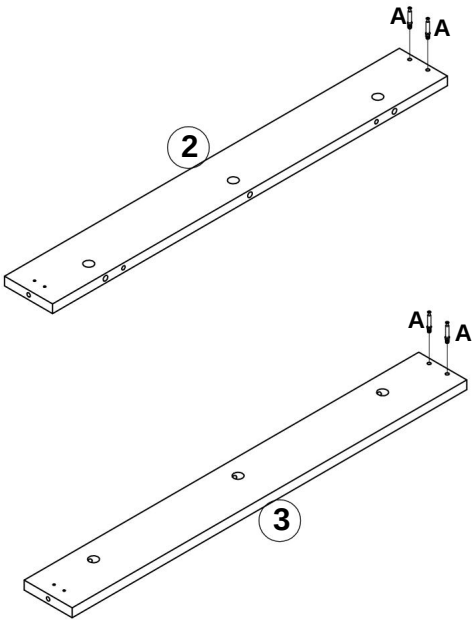

x2

Machine Translated by Google

8.

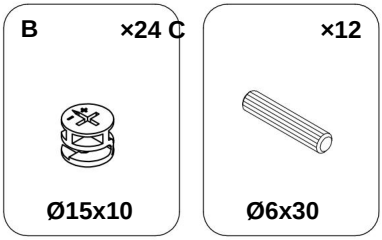

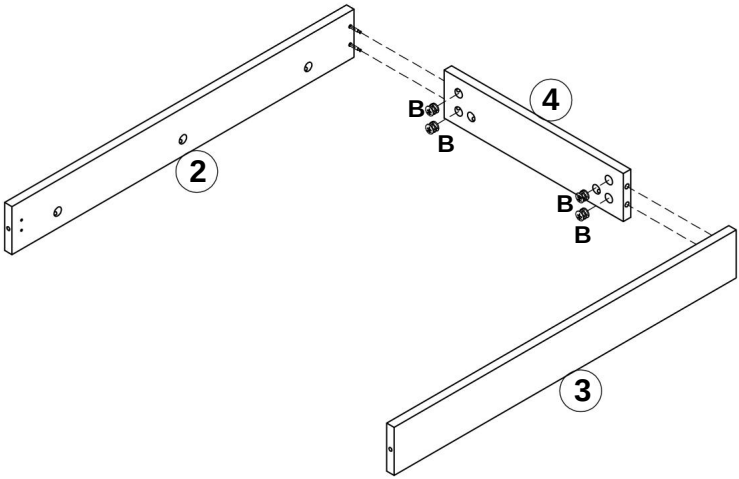

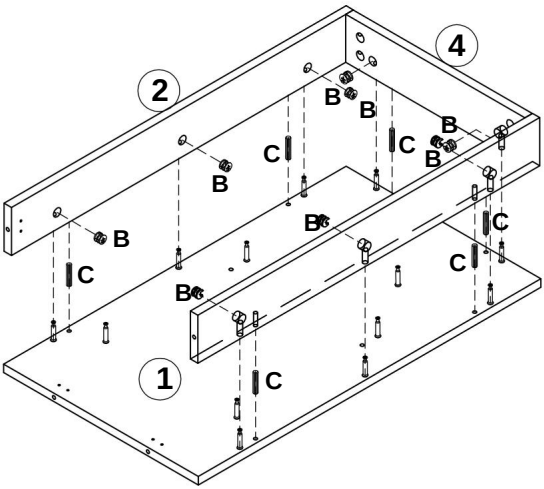

x2

Machine Translated by Google

9.

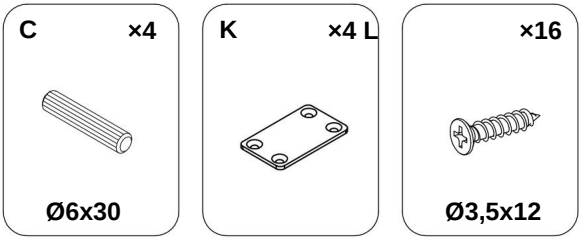

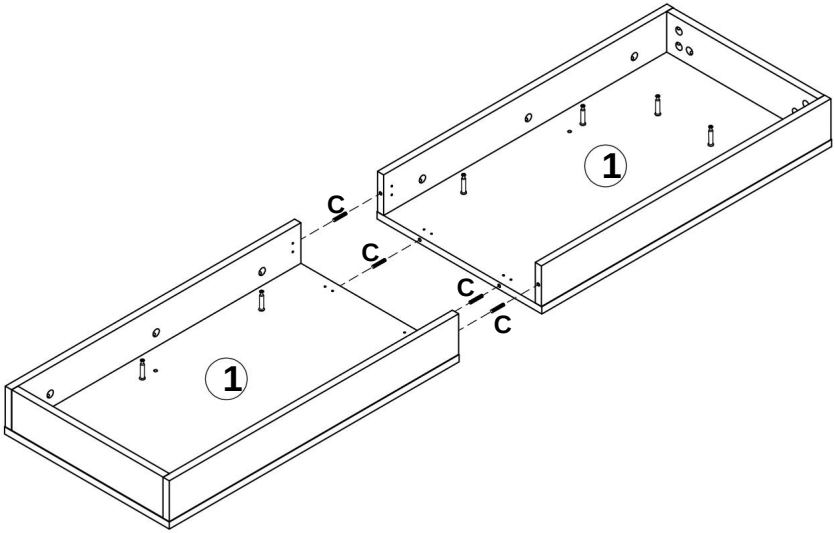

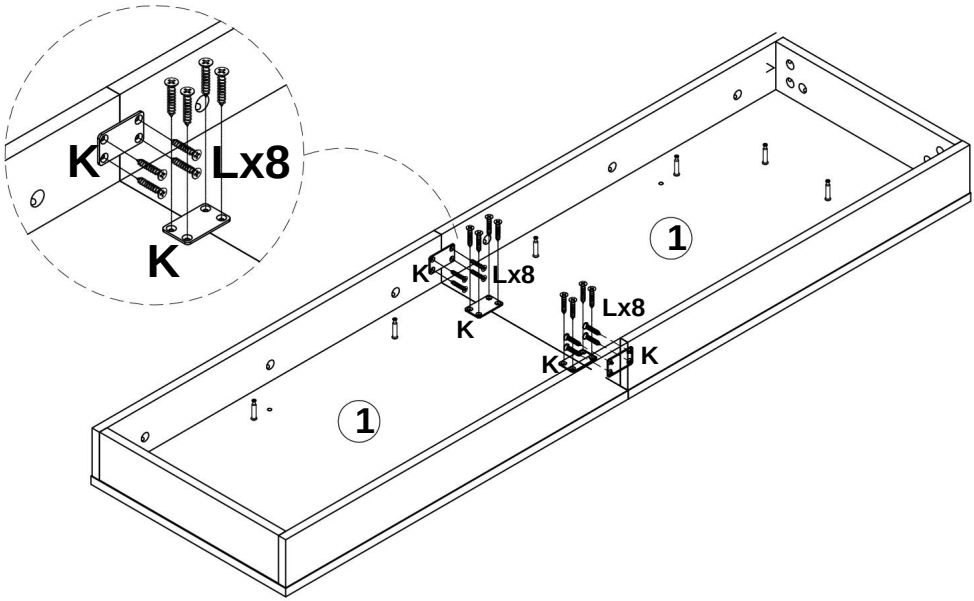

Machine Translated by Google

10.

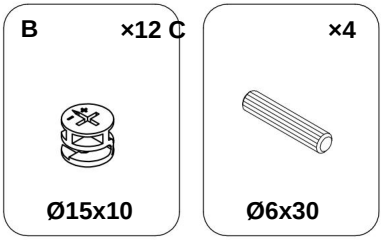

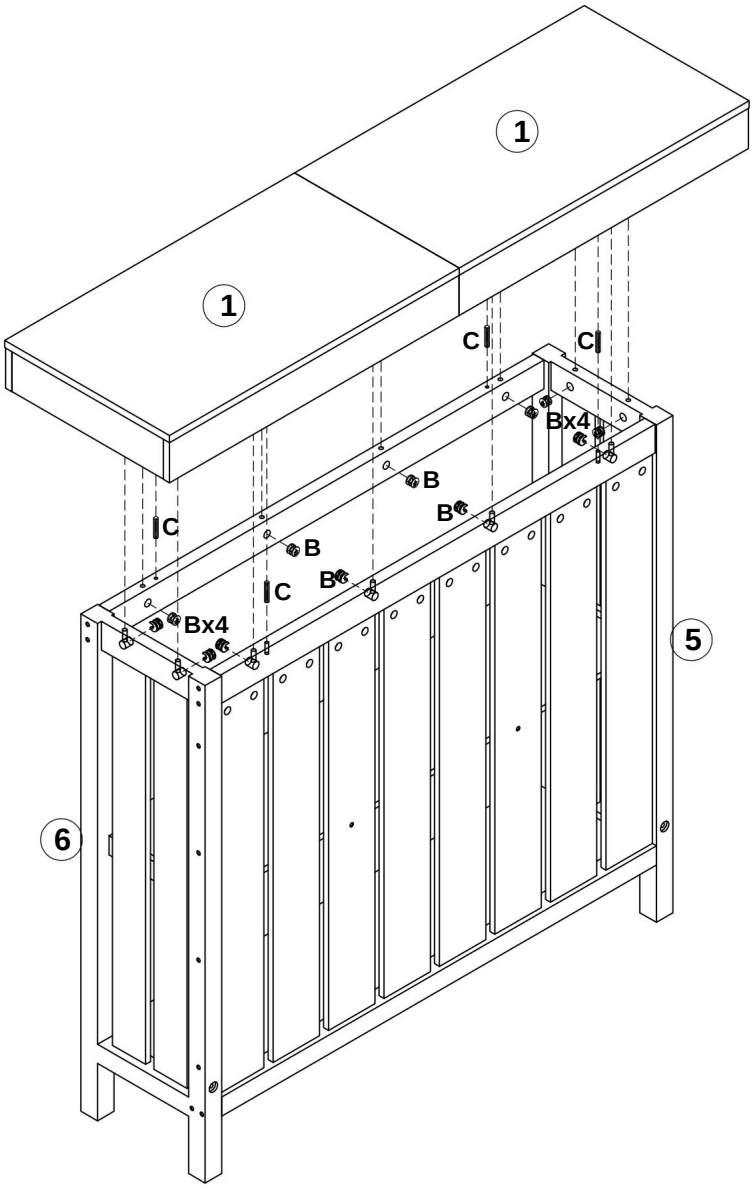

Machine Translated by Google

11.

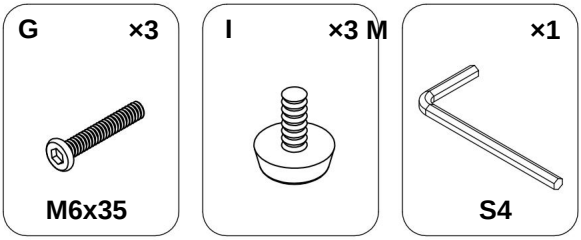

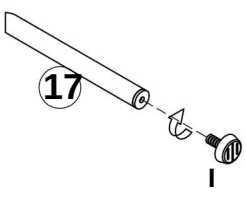

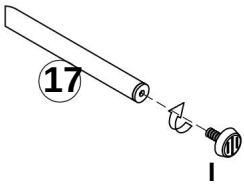

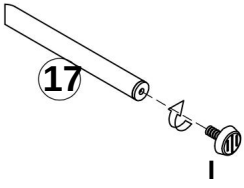

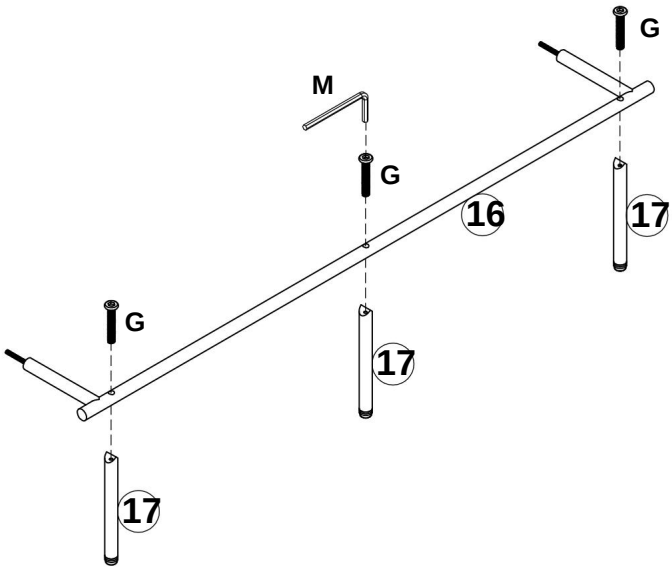

Machine Translated by Google

12.

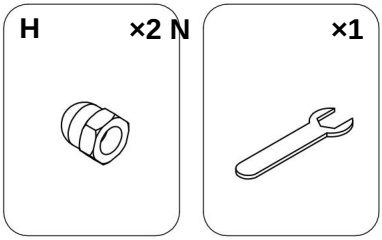

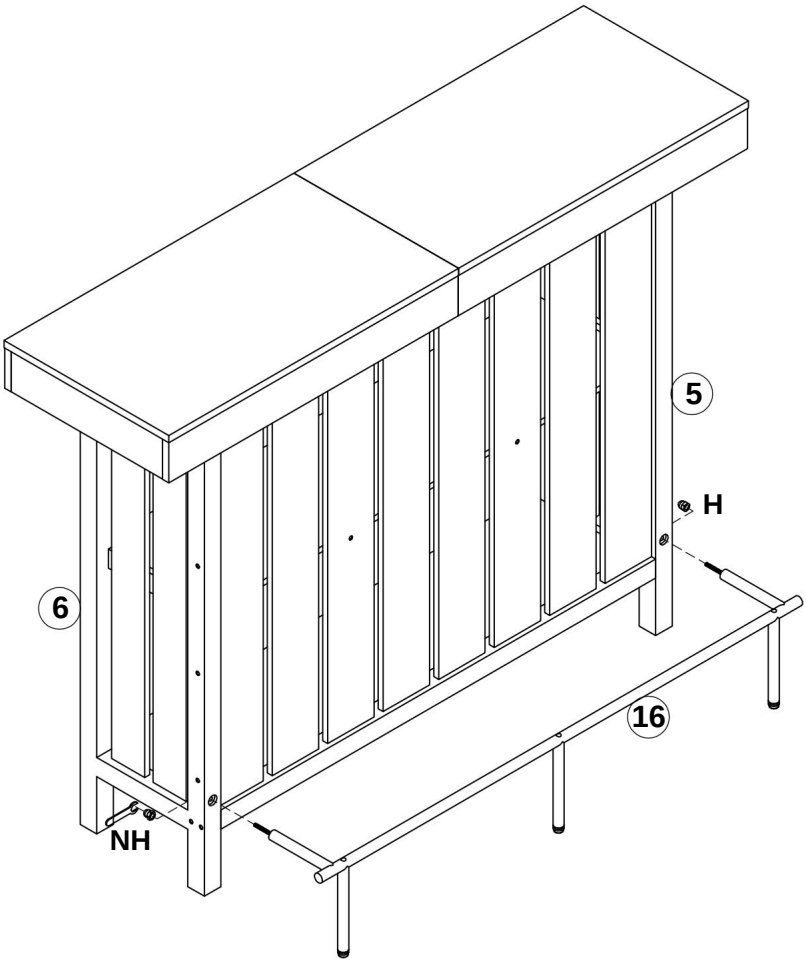

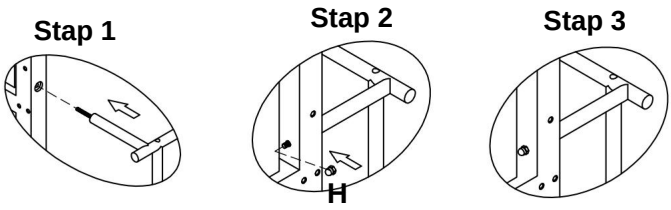

Machine Translated by Google

13.

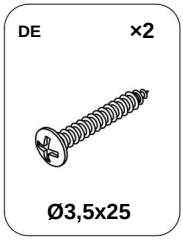

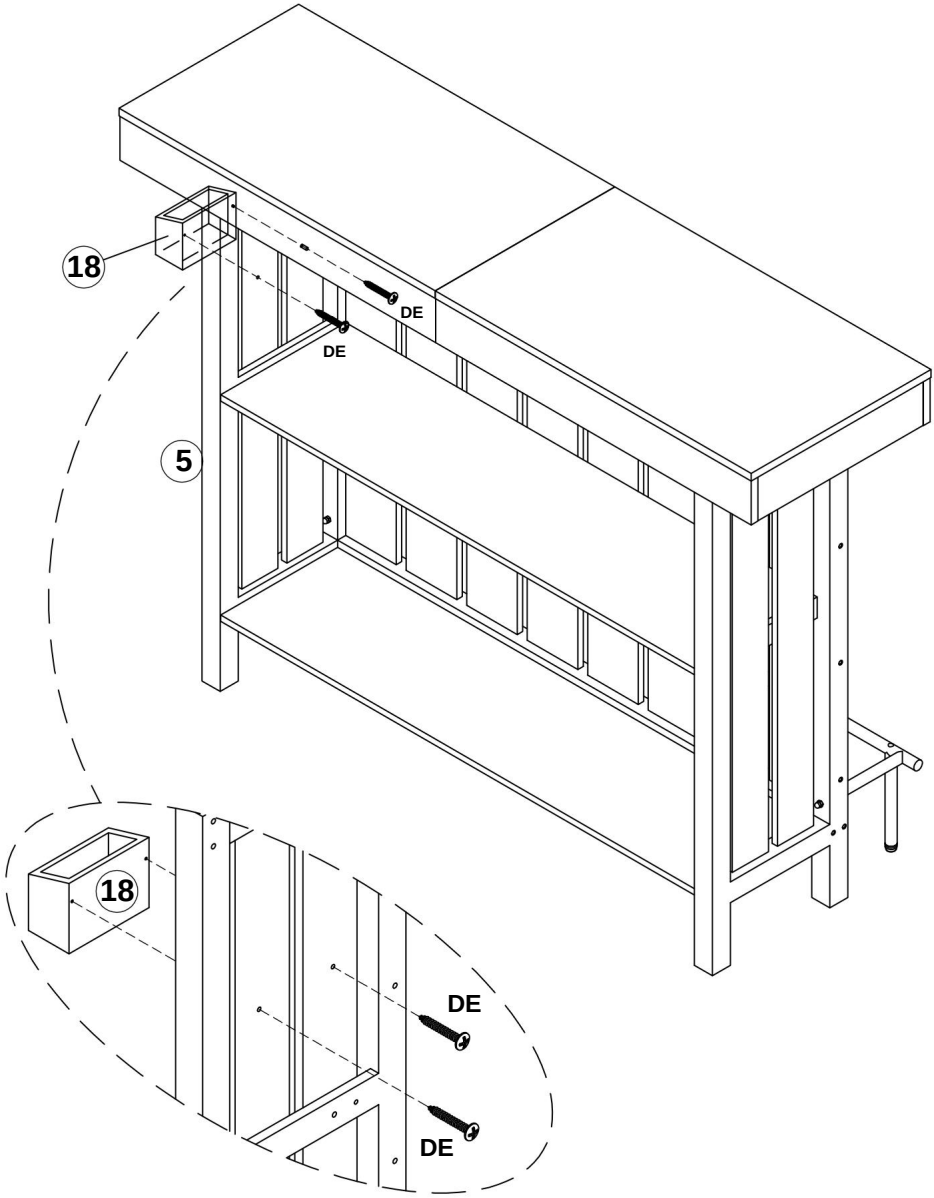

Machine Translated by Google

14.

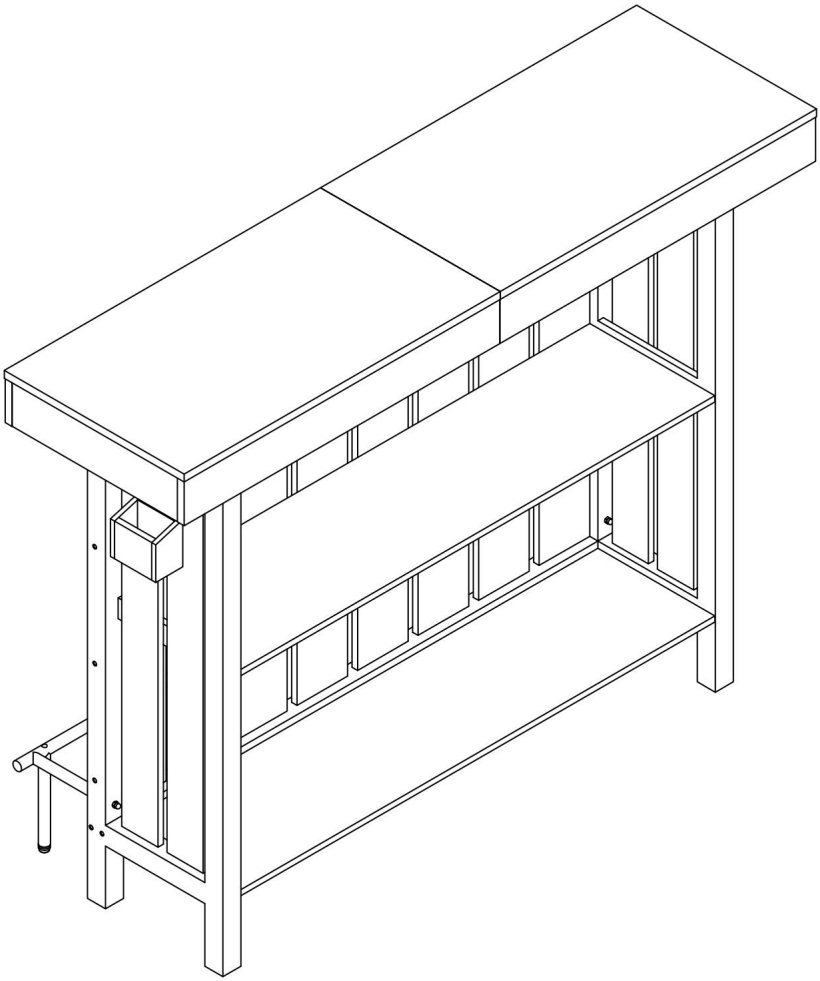

Machine Translated by Google



Machine Translated by Google

VEVOR

Upgrade · The Home Creator Way

Hembarenhet

Modell: JTJB-GW-01

Machine Translated by Google

VEVOR
Upgrade · The Home Creator Way

Hembarenhet

Modell: JTJB-GW-01

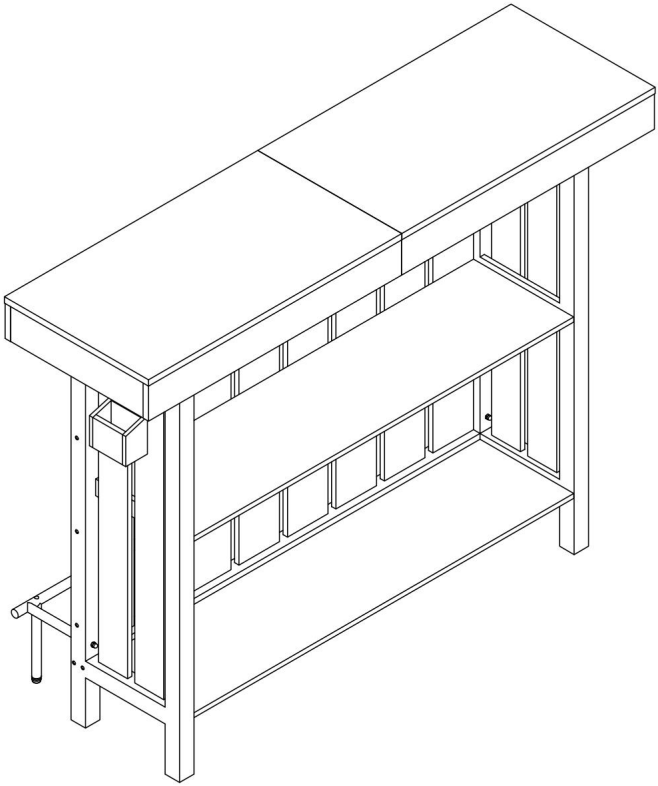

Obs: Produktbilden är endast för referens, de faktiska detaljerna ska gälla.

Detta är originalinstruktionerna, vänligen läs alla instruktioner noggrant innan du använder produkten. VEVOR förbehåller sig en tydlig tolkning av vår användarmanual. Produktens utseende ska vara beroende av den produkt du mottagit. Vi ber om ursäkt för att vi inte kommer att informera dig igen om det finns några teknik- eller programuppdateringar för vår produkt.

Machine Translated by Google

SÄKERHETSINSTRUKTIONER

INTRODUKTION

Tack för att du köpte våra produkter. Vi är engagerade i att förse kunderna med
Produkter och service av bästa kvalitet har alltid varit vårt livslånga mål. Innan du använder
produkten, läs denna bruksanvisning noggrant för att säkerställa korrekt användning.
Förvara bruksanvisningen på en plats där användaren kan hitta den när som helst.

FÖRSIKTIGHETSÅTGÄRDER VID MONTERING

Det finns många komponenter och tillbehör i paketet. Varje komponent
och tillbehöret är märkt med en bokstav eller siffra, kontrollera noggrant innan användning
någon av dem. Förvara dem utom räckhåll för barn för att förhindra olyckor.

1. Montera endast enligt dessa instruktioner. Felaktig montering kan
   skapa faror.
2. Använd ANSI-godkända skyddsglasögon och kraftiga arbetshandskar under
   montering.
3. Håll samlingsområdet rent och väl upplyst.
4. Håll åskådare borta från området under monteringen.
5. Montera inte om du är trött eller påverkad av alkohol, droger eller andra
   medicin.
6. Produktens egenskaper gäller för korrekt och fullständigt monterade
   endast produkter.
7. Om möjligt kan du använda elverktyg för att underlätta monteringen.
8. Produktens huvudkomponenter är relativt tunga. Var uppmärksam
   för säkerhet under installationen.
9. Produkten är inte stabil under installationen. Flytta den inte slumpmässigt.
   innan den är helt installerad.
10. För ytterligare information om delarna som listas på följande sidor, se
monteringsschemat i denna manual. Packa upp och
   Separera alla delar på en ren arbetsyta.

Machine Translated by Google

***VÄNLIGEN FÖLJ INSTALLATIONSSTEGEN I**

MANUAL FÖR ATT UNDVIKA ONÖDIGA FÖRLUSTER ORSAKAD AV FELAKTIG ANVÄNDNING

INSTALLATION.

ANVÄND FÖRSIKTIGHETSÅTGÄRDER

1) Överskrid inte angivna viktkapaciteter.

2) Använd endast på en plan, jämn, hård och slät yta

3) Använd endast enligt avsikten.

4) Kontrollera före varje användning; använd inte om delar är lösa eller skadade.

VARNING

Barn har dött av att möbler välter. För att minska risken för att möbler

vältning:

• Installera ALLTID det medföljande tippskyddet. •

Placera ALDRIG en TV på den här produkten.

• Låt ALDRIG barn stå, klättra eller hänga i lådor, dörrar eller hyllor.

• Placera de tyngsta föremålen i de nedersta lådorna.

SPARA DENNA HANDBOK

Machine Translated by Google

SPRÄNGRITNING:

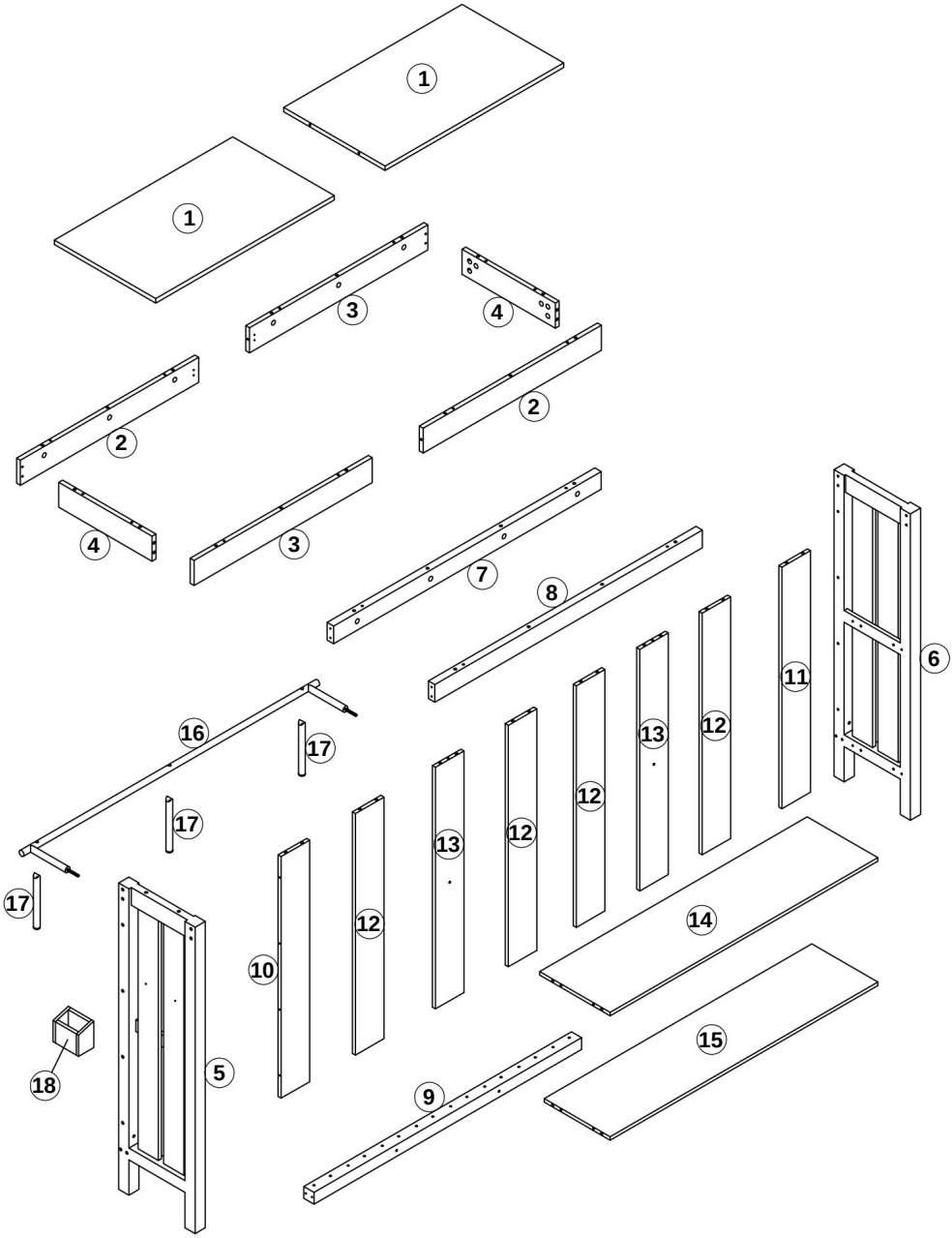

Machine Translated by Google

DELLISTA

1 ×2

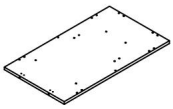

2 ×2

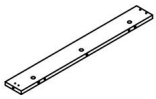

3 ×2

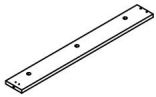

4 ×2

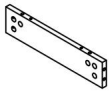

5 ×1

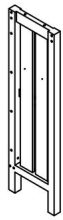

6 ×1

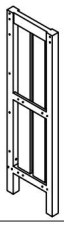

7 ×1

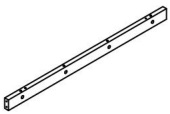

8 ×1

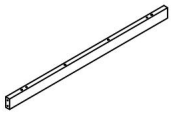

9 ×1

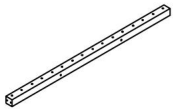

10 ×1



11 ×1



12 ×4



13 ×2



14 ×1

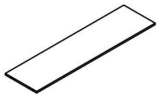

15 ×1

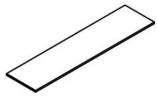

16 ×1

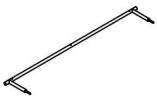

17 ×3



18 ×1

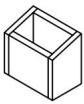

Machine Translated by Google

HÅRDVARULISTA

En ×60
+4 (reserv)



B ×60
+4 (reserv)



Ø15x10

C ×30
+2 (reserv)



Ø6x30

D ×2



M5x48

OCH ×1



S3

F ×38
+2 (reserv)



M5x68

G ×3



M6x35

H ×2



×3

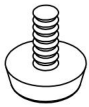

J ×4
+1 (reserv)

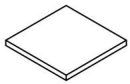

K ×4



L ×16 M +2
(reserv)



Ø3,5x12

×1

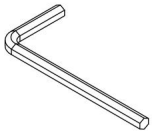

S4

N ×1



O ×2



Ø3,5x25

Machine Translated by Google

Instruktioner för fastsättning
KAMBOLT och KAMLÅS



KAMBULT



KAMLÅS

Verktyg som krävs

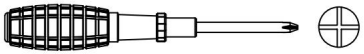

INSÄTTNING OCH ÅTDRAGNING AV KAMBULT

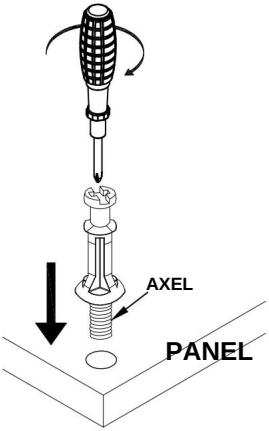

Placera kamskruven på det förborrade hålet och skruva fast den vertikalt.

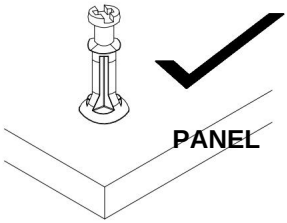

Axeln är i jämnhöjd (på samma nivå) med panelen.

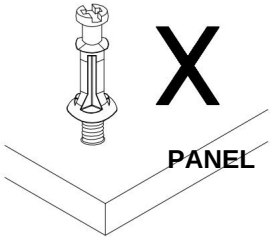

Axeln är ovanför panelen.

Placera kamskruven i de avsedda förborrade hålen på panelen. Använd en stjärnskruvmejsel för att skruva in kamskruven vertikalt tills axeln är i jämnhöjd (på samma ni

SÄTT I KAMLÅS

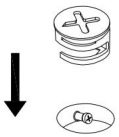

Sätt i kamlåset med pilen i linje med kambultens huvud

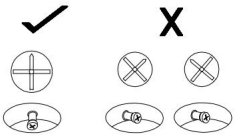

RÄTT FEL

ÅTDRAGNING AV KAMLÅS

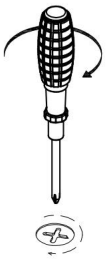

Rikta in pilen på kamlåset mot kambultshuvudet och sätt i kamlåset.

Se till att kamlåset är helt isatt.

Använd en platt skruvmejsel för att vrida Camlock medurs så att den låses på kamskruvens huvud. Vrid tills den sitter fast (ungefär 3/4 varv) – för hårt åtdragen kan skada Camlock och/ eller kamskruven.

Machine Translated by Google

1.

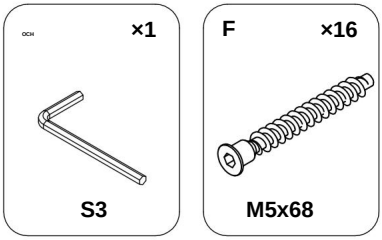

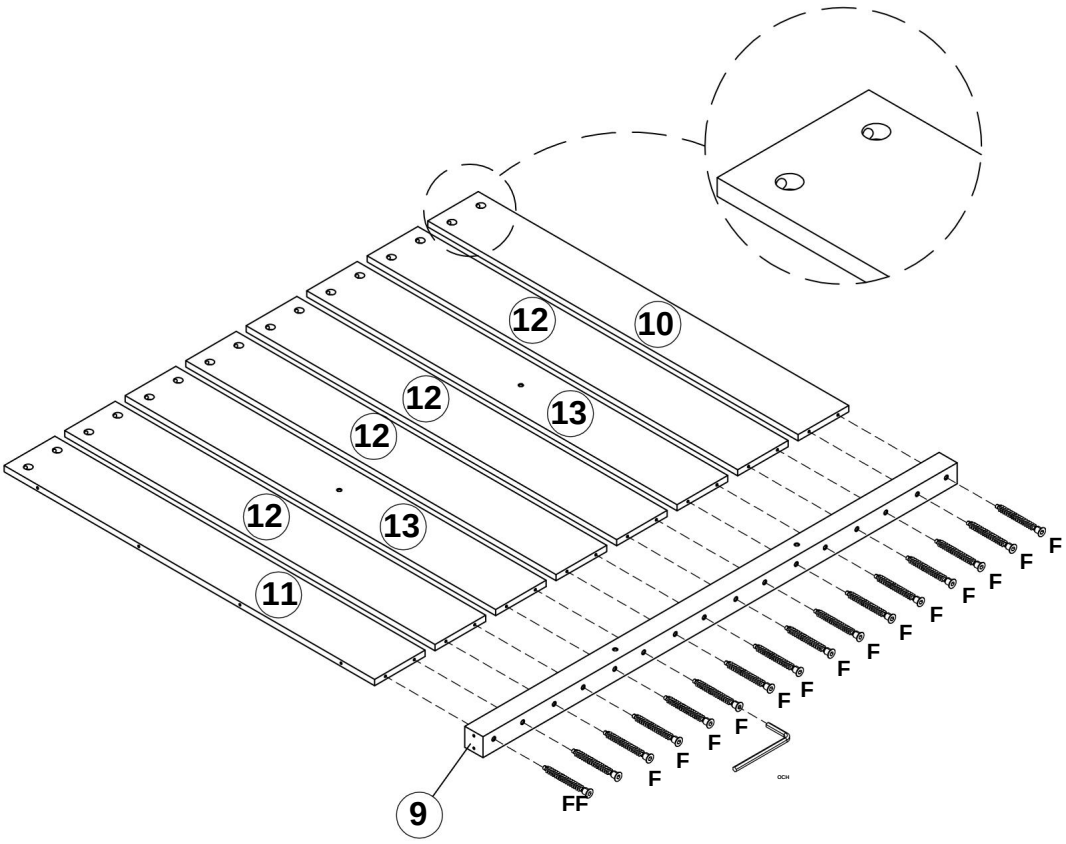

Machine Translated by Google

2.

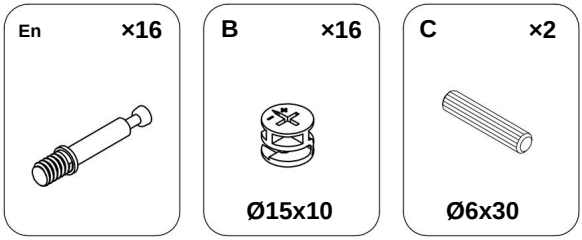

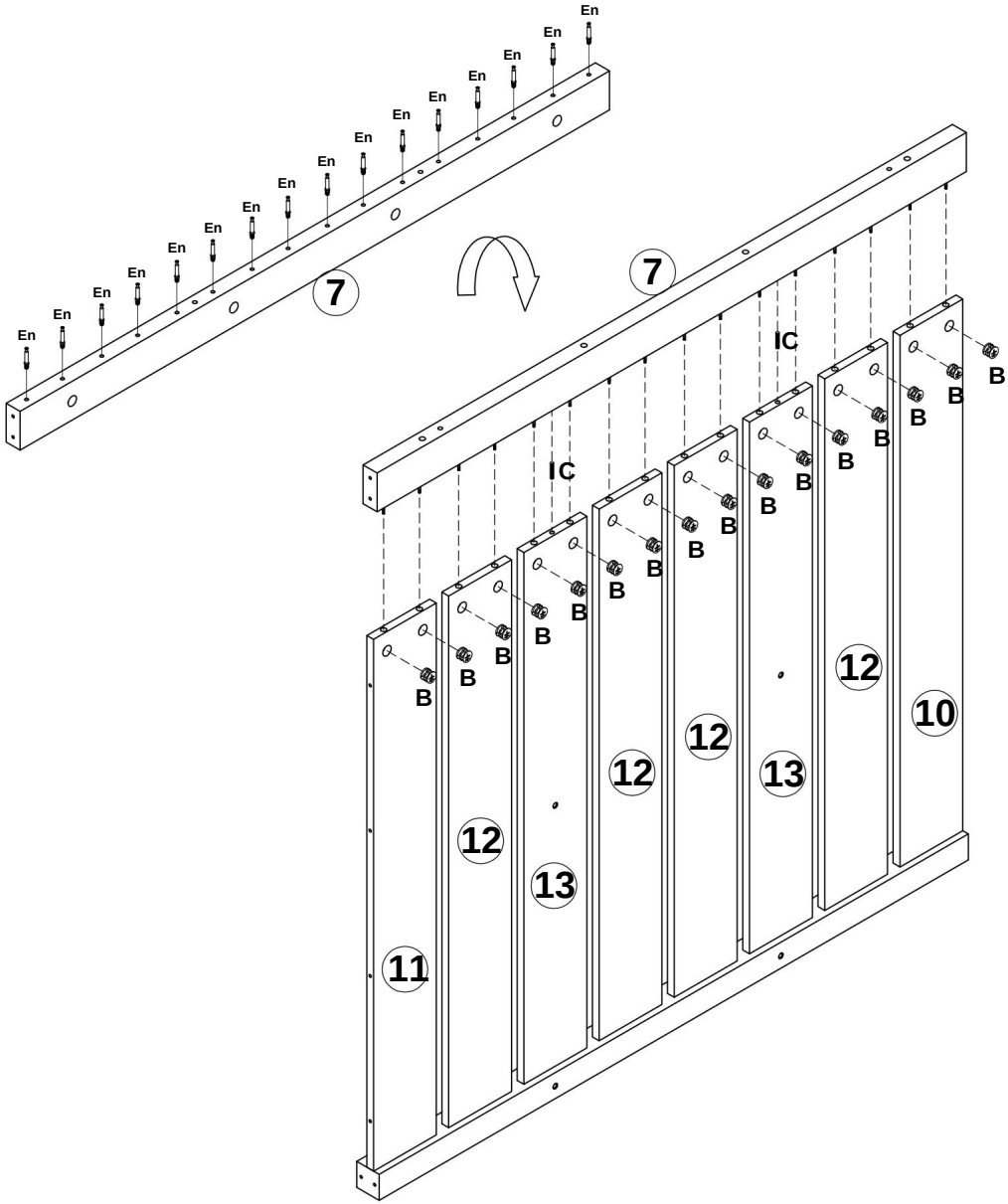

Machine Translated by Google

3.

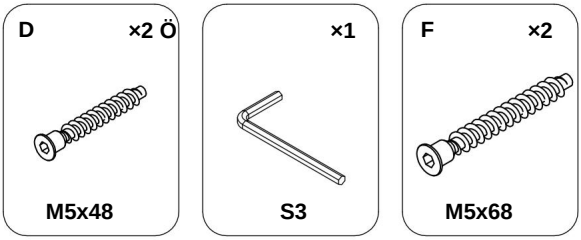

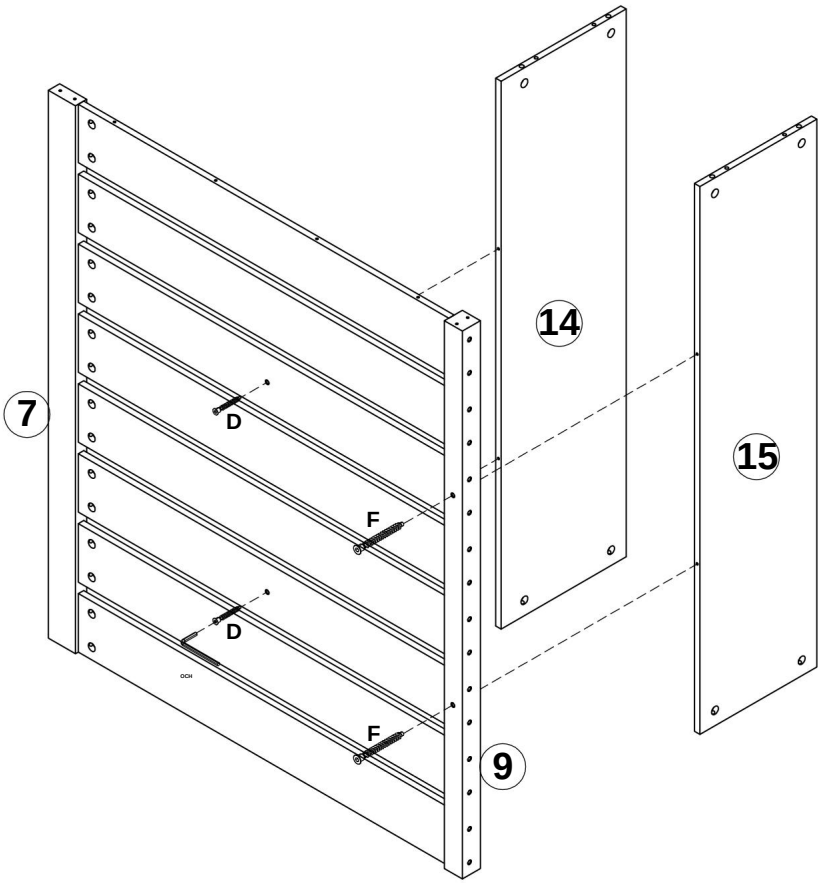

Machine Translated by Google

4.

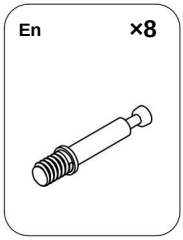

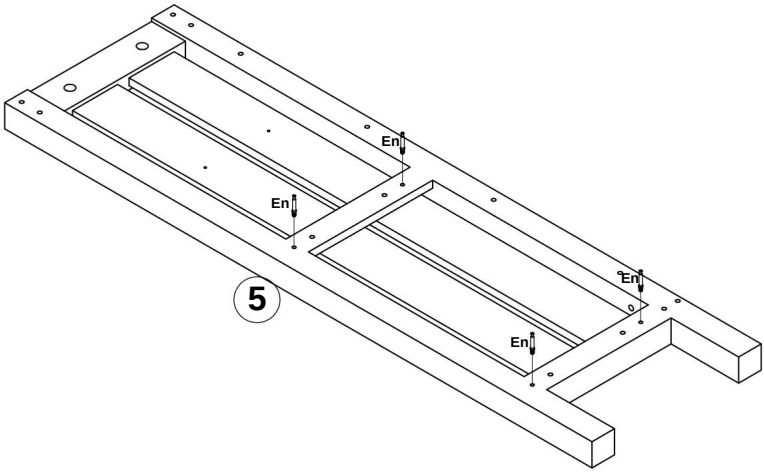

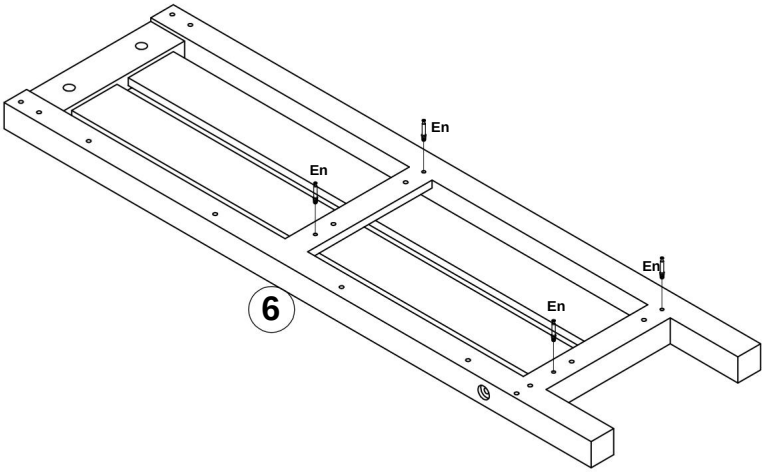

Machine Translated by Google

5.

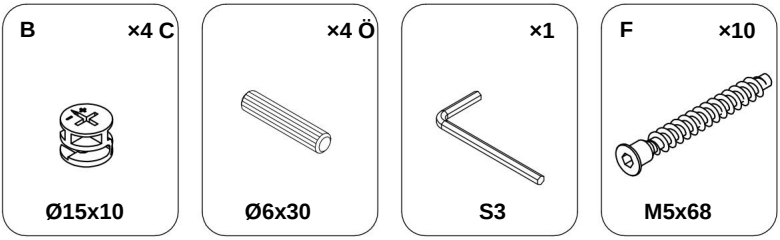

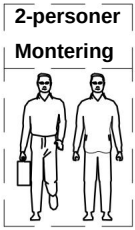

Observera att detta steg kräver samarbete mellan två personer för installationen.

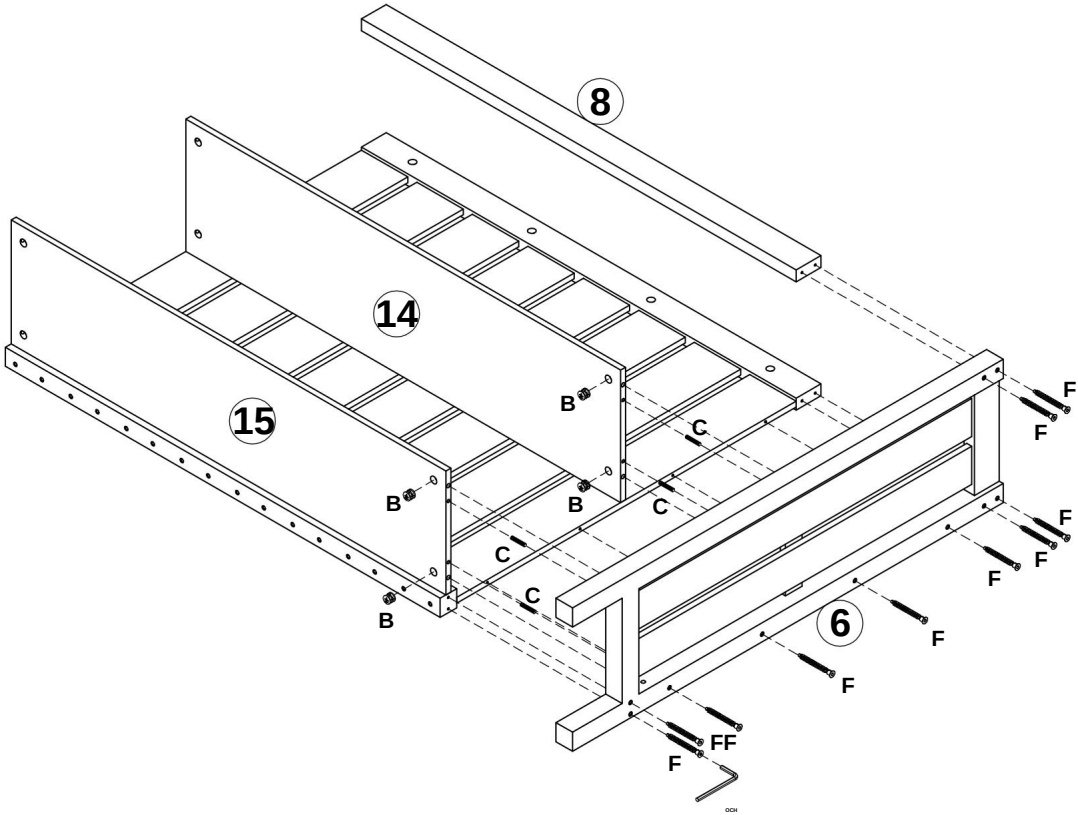

Machine Translated by Google

6.

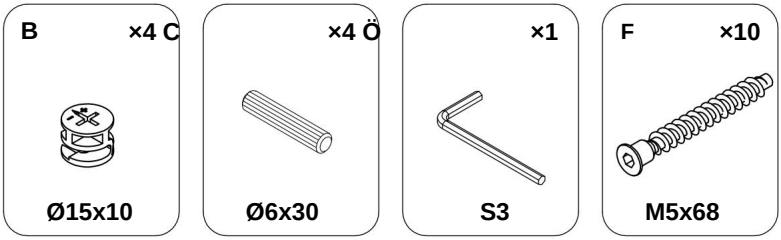

2-personer
Montering

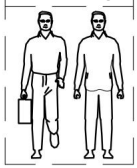

Observera att detta steg kräver samarbete mellan två personer för installationen.

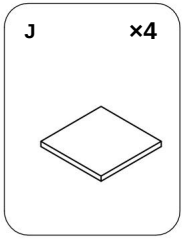

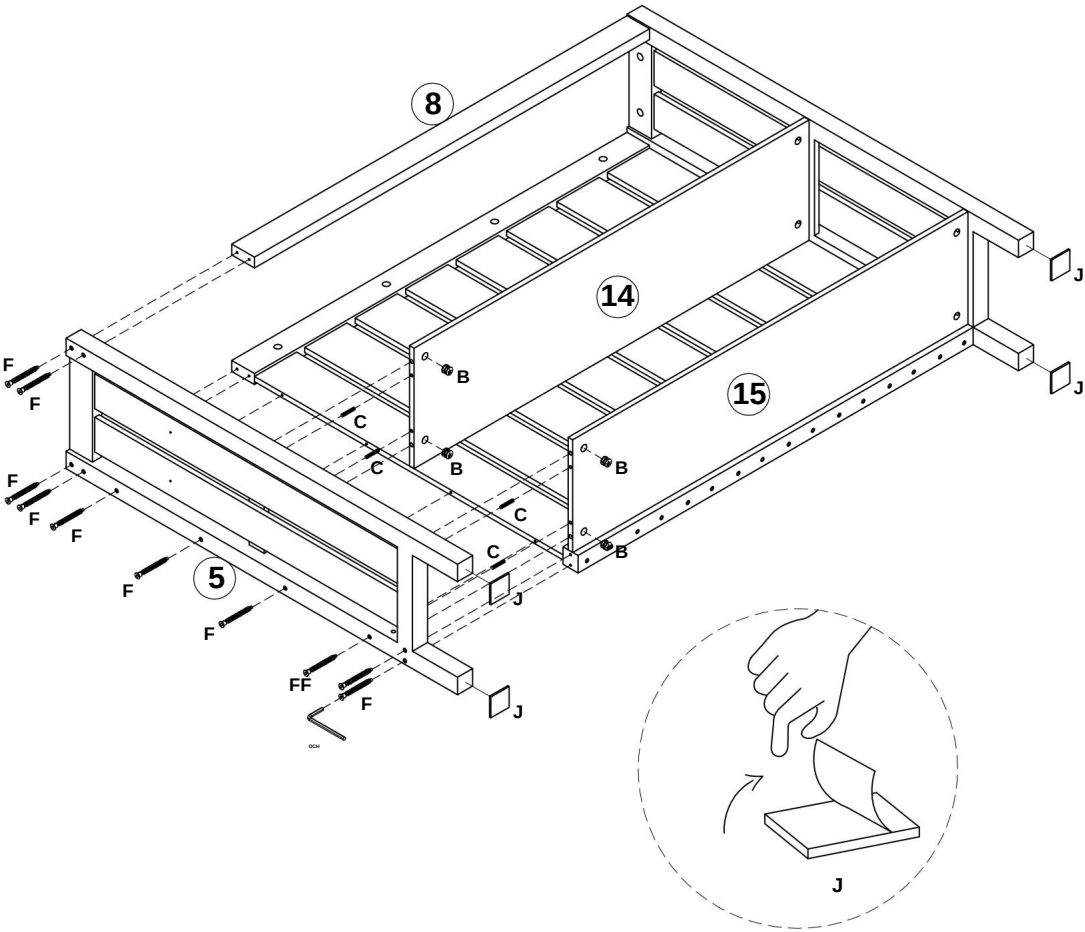

Machine Translated by Google

7.

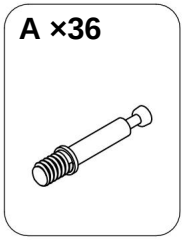

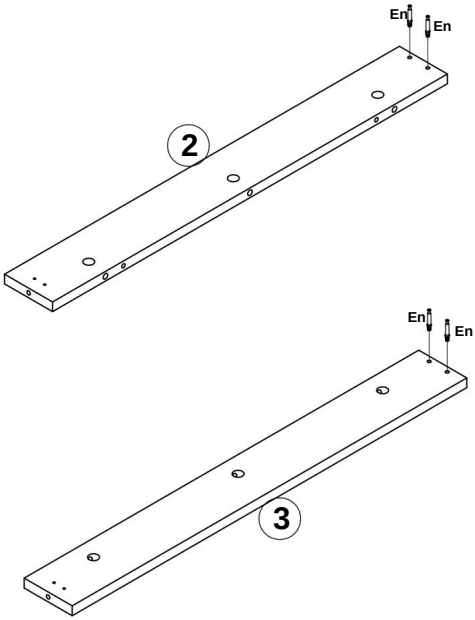

x2

Machine Translated by Google

8.

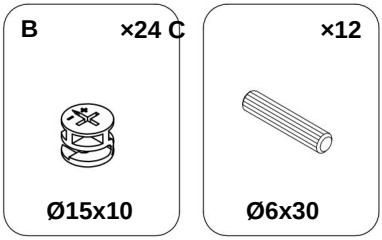

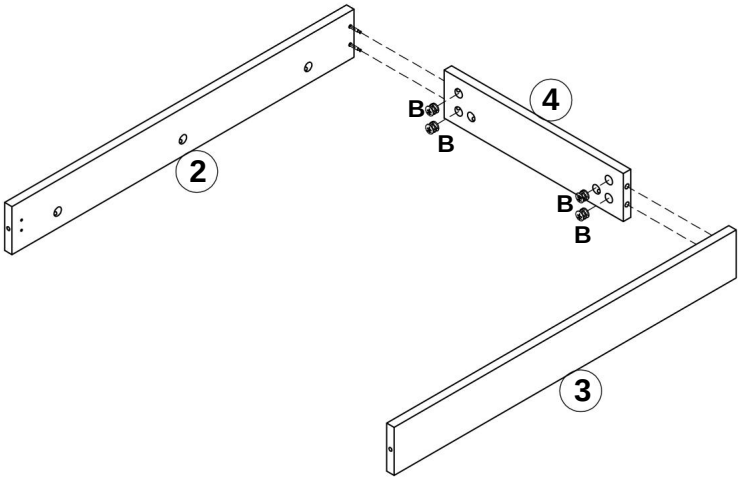

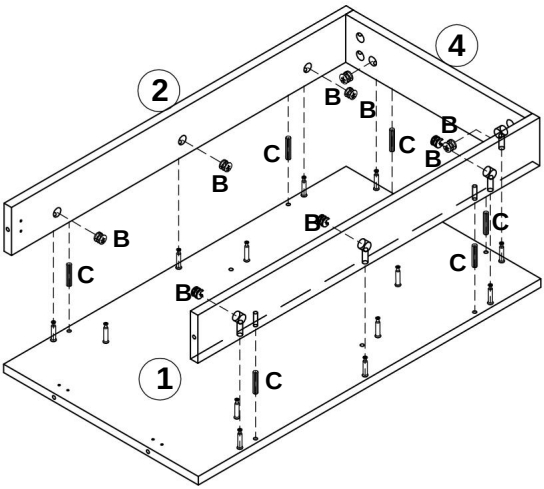

x2

Machine Translated by Google

9.

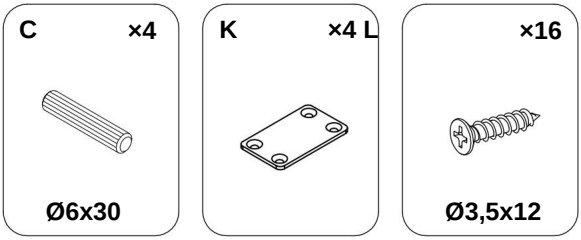

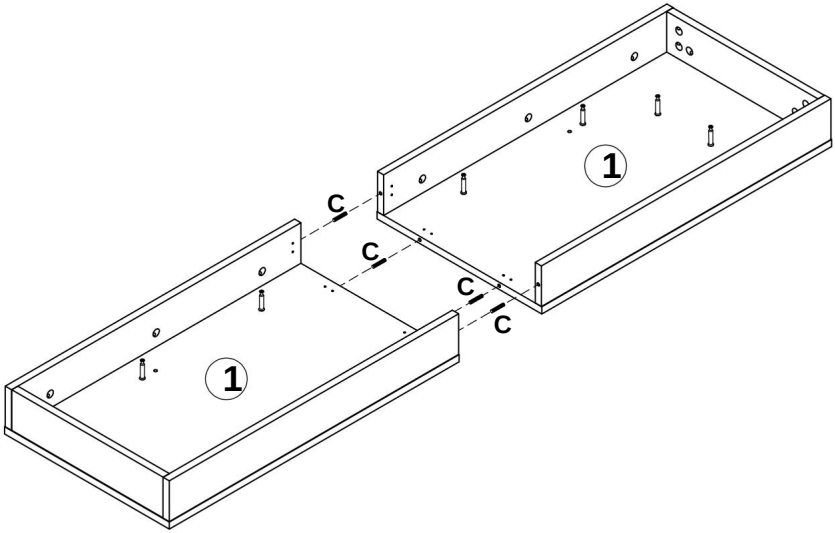

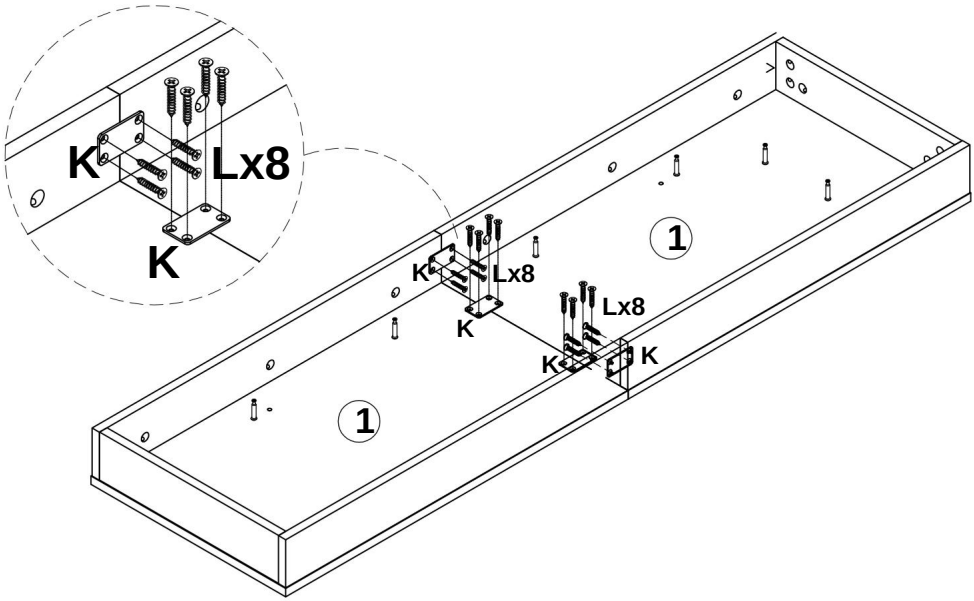

Machine Translated by Google

10.

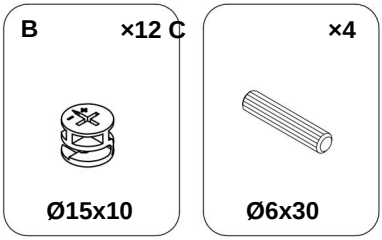

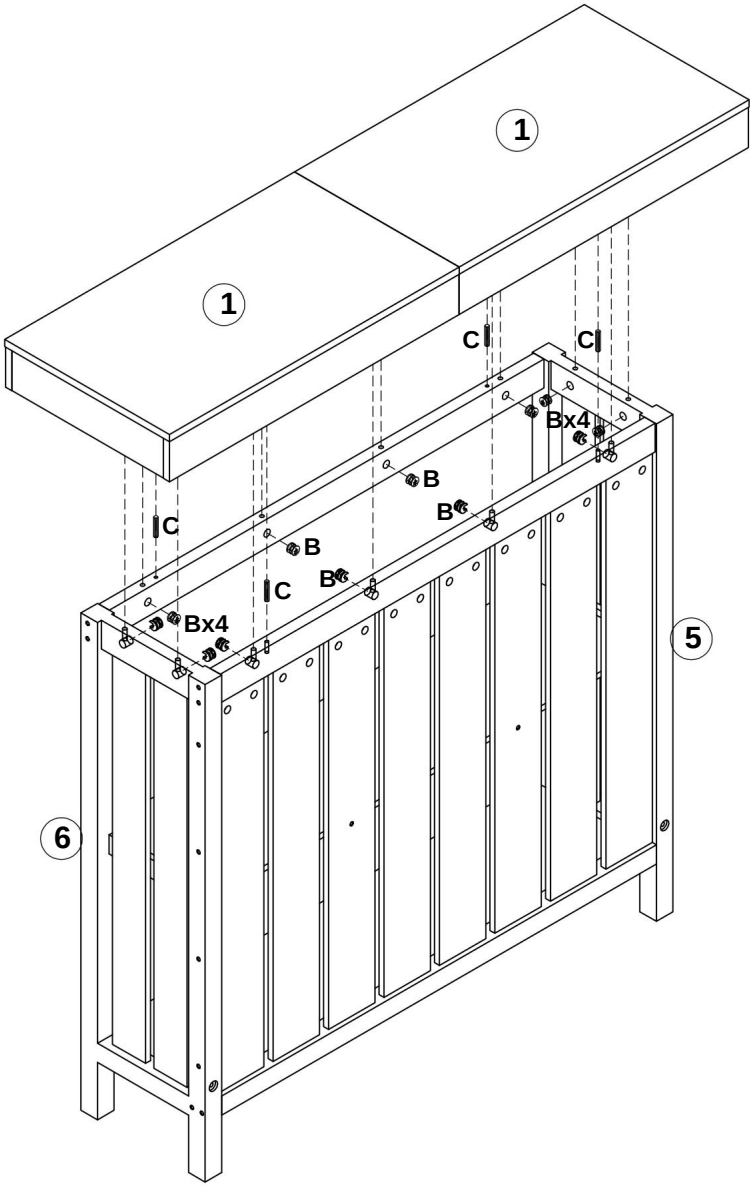

Machine Translated by Google

11.

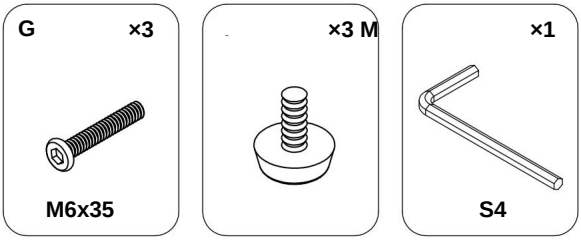

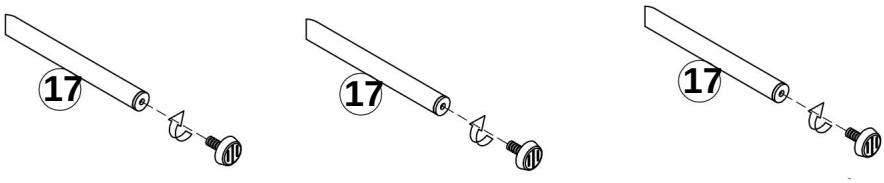

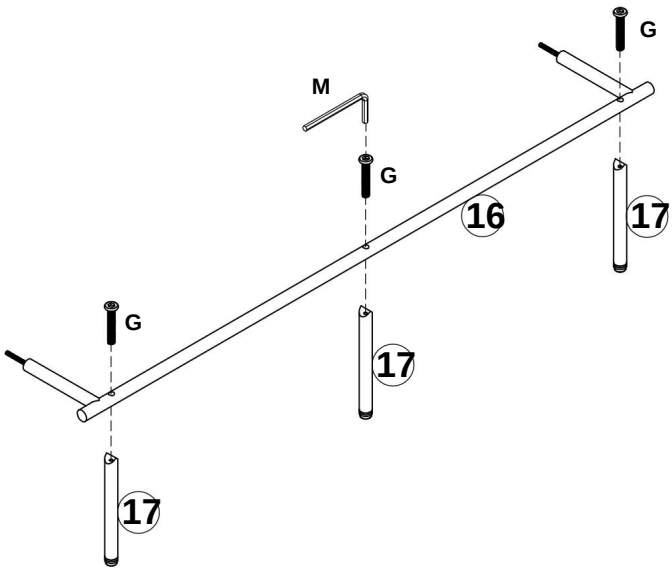

Machine Translated by Google

12.

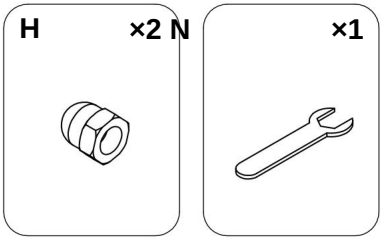

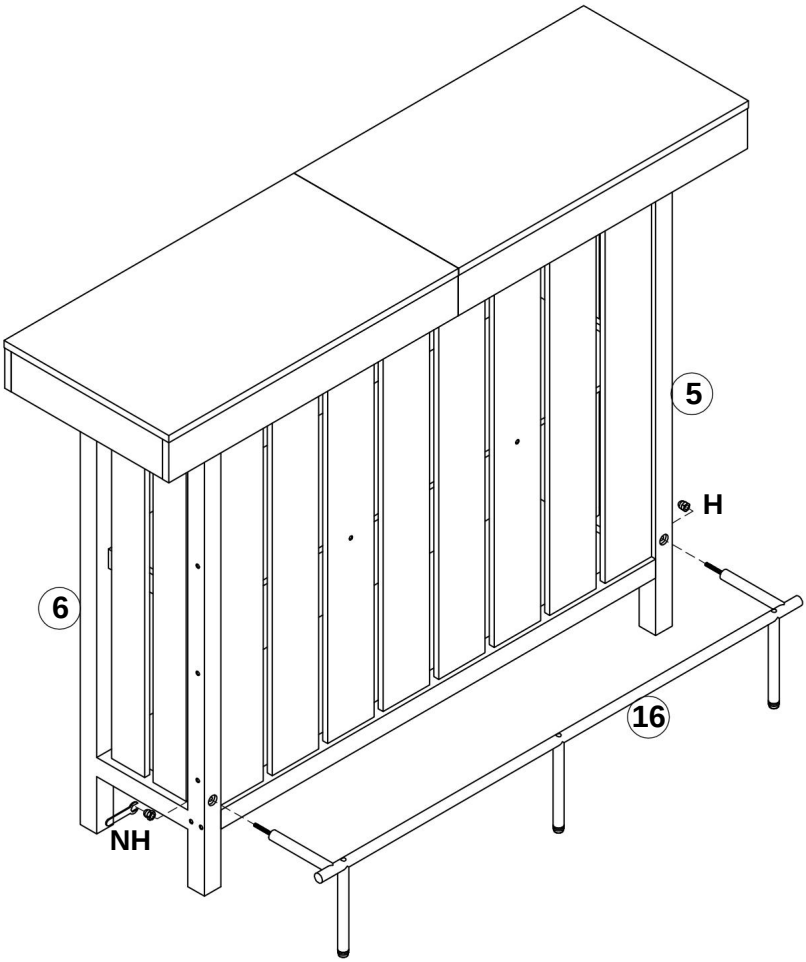

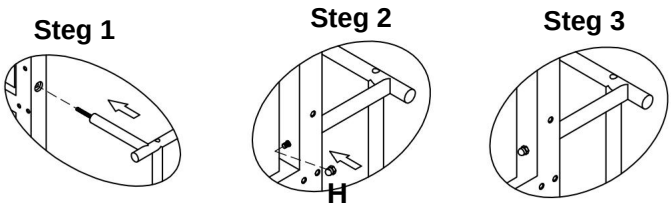

Machine Translated by Google

13.

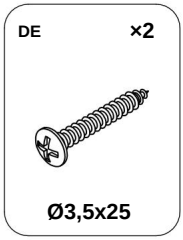

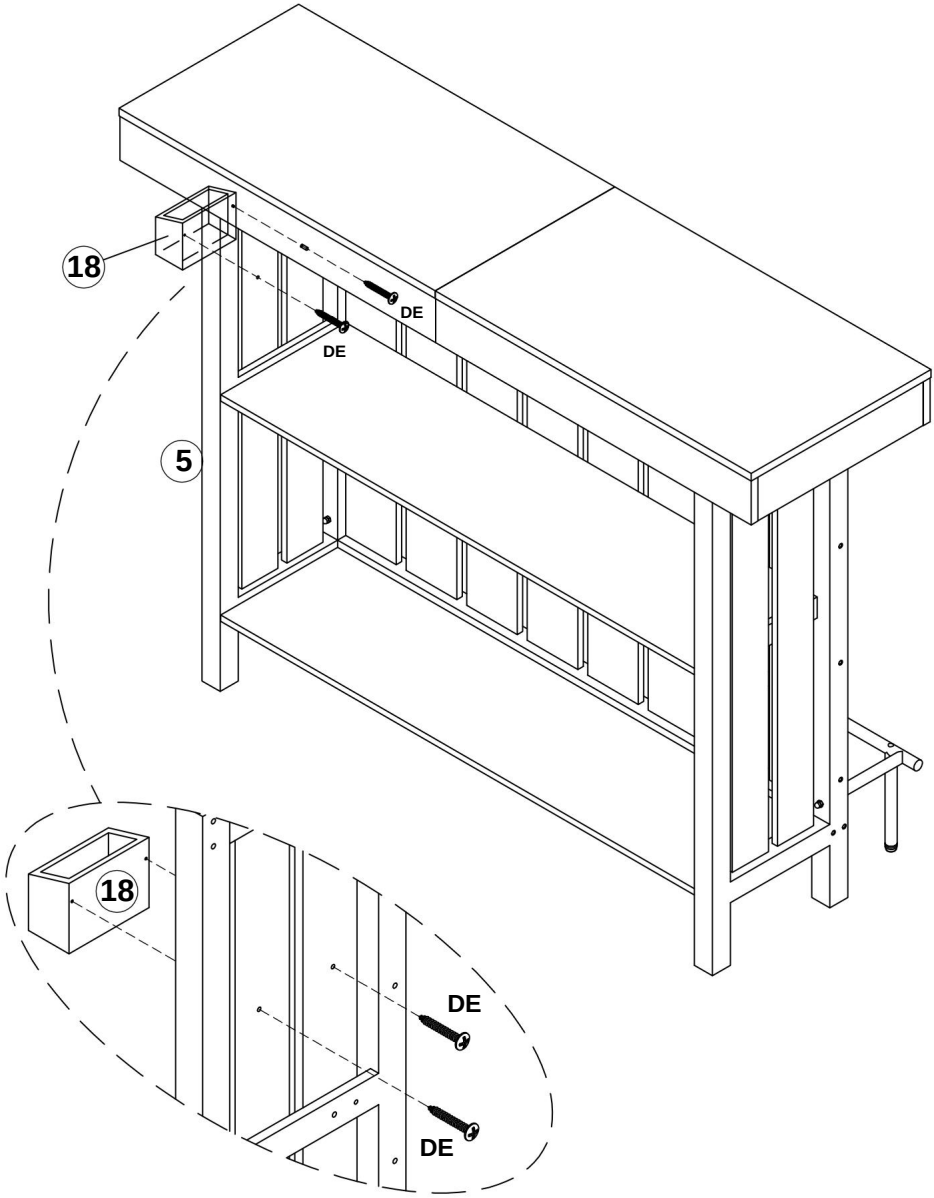

Machine Translated by Google

14.

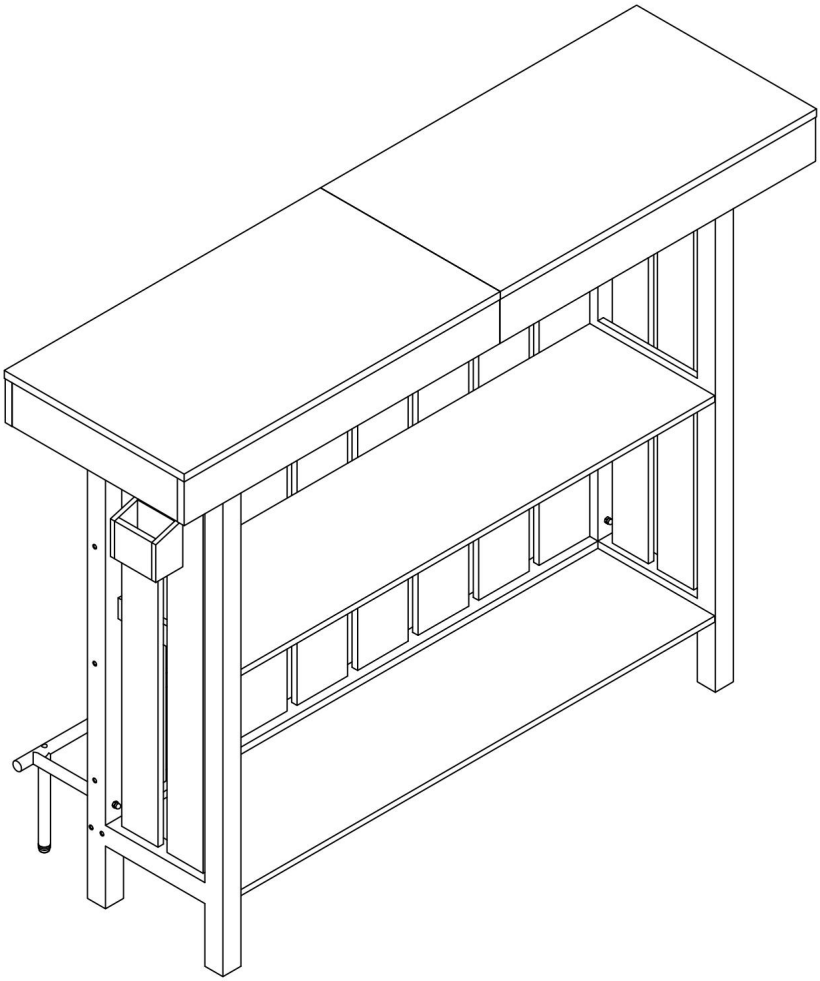

Machine Translated by Google

