VEVOR

Upgrade · The Home Creator Way

Hydraulic Lift Table Cart

Model:ZZ-SSSJPT-1100

VEVOR | Upgrade
The Home Creator Way

MODEL: ZZ-SSSJPT-1100



Note: The actual product you receive determines its look.

This is the original instruction, please read all manual instructions carefully before operating. VEVOR reserves a clear interpretation of our user manual. The appearance of the product shall be subject to the product you received. Please forgive us that we won't inform you again if there are any technology or software updates on our product.

Symbol	Symbol Description
	Warning: To reduce the risk of injury, the user must read the instructions manual carefully.
	This symbol, placed before a safety comment, indicates a kind of precaution, warning, or danger. Ignoring this warning may lead to an accident. To reduce the risk of injury, fire, or electrocution, please always follow the recommendations shown below.

WARNING

●The product complies with relevant standards and regulations. Installation of this device must comply with all applicable regulations, and it should only be operated in well-ventilated areas. Please read the user manual before installing and using this equipment.

●This appliance is not intended for use by persons (including children) with reduced physical, sensory or mental capabilities, or lack of experience and knowledge, unless they have been given supervision or instruction concerning use of the appliance by a person responsible for their safety.

●Children shall not play with the appliance.

●This appliance shall not be used by children. Keep the appliance and its cord out of reach of children.

●Please properly keep product. Check whether the product is abnormal before use. If it is abnormal, please stop using it.

●Please use the product according to the intended use, warn of potential injury from misuse.

Note: Owner and Operator MUST read and understand this operating instructions before use this table truck

SPECIFICATIONS

Model	ZZ-SSSJPT-1100
Capacity	500Kg
Platform Height Max.	900mm
Platform Height Min.	280mm
Table Dimension	815x505mm
Construction	Overall Steel Construction
Wheels	Hard Rubber with Ball Bearings.

Remark: Specifications will be changed without prior notice.

SAVE THIS MANUAL

1. Read and understand the instruction manual. Failure to comply with the instructions and warnings in this manual may result in personal injury or property damage.
2. Do not load the hydraulic table cart beyond its rated capacity.
3. Do not allow people to sit or ride on the hydraulic table cart.
4. Secure load before raising or lowering the hydraulic table cart.
5. Do not transport loads with a hydraulic table cart in a raised position.
6. Use only on smooth surfaces.
7. Keep hands and feet clear when raising or lowering lift.
8. Open the release valve knob slowly to allow the load to descend in a controlled manner.

9. Be sure to wear ANSI-approved safety gloves when using tools or equipment.
10. Release load before service or maintenance.
11. Avoid off-center loads. Do not operate if the workpiece tilts or binds during compression.
12. STOP and release compression if you suspect imminent structural failure. If safe, inspect thoroughly and reposition before proceeding.
13. Keep bystanders out of the work area
14. This product is not a toy. Keep it out of reach of children.

The Warnings,Cautions,and Instructions discussed in this instruction manual cannot cover all possible conditions and situations that may occur. It must be understood by the operator that common sense and caution are factors that cannot be built into this product,but must be supplied by the operator.

ASSEMBLY

Refer to the Parts Diagram and Parts List in this booklet.

1.Attach the handle(9) to the frame(10) with two flat washers(20) and two bolts(19).

2.Attach the foot lever(50) to the lift lever(47) with bolt(49) and lock washer(48).

3.For TF50, the table and the rest of parts are packed separately. Attach the table (1) to the link assembly(2) with two link shafts(3a) and two C-clips(4).

OPERATION

1.Close the valve knob by unclenching the control handle until it stops.

2.Table is raised by activating the foot pedal.

3.To lower the table, slowly draw the control handle.

4.Before loading and while stationary, lock the caster brake.

MAINTENANCE

1. Lubricate each friction point monthly with a good-quality grease.
2. Check the free movement and wear of wheels. Replace if needed.
3. Check the caster brake function. It should lock firmly and release completely.
4. Check for oil leakage from the hydraulic cylinder. The hydraulic cylinder is not user-serviceable.

PLEASE READ THE FOLLOWING CAREFULLY

The manufacturer and/or distributor has provided the parts diagram in this manual as a reference tool only. Neither the manufacturer nor distributor makes any representation or warranty of any kind to the buyer that he or she is qualified to make any repairs to the product or that he or she is qualified to replace any parts of the product. In fact, the manufacturer and/or distributor expressly states that all repairs and parts replacement should be undertaken by certified and licensed technicians and not by the buyer. The buyer assumes all risk and liability arising out of his or her repairs to the original product or replacement parts thereto. Or arising out of his or her installation of replacement parts thereto.

OPTIONAL ACCESSORIES

Installation of the following accessories is optional. It will not affect use of lift table if you choose not to install them.

1. **Directional Wheel Guard**

1) Loosen and remove the screw and nuts of the directional wheels;
2) Place the wheel guard in the position as shown in the picture;
3) Tighten the screws and nuts.

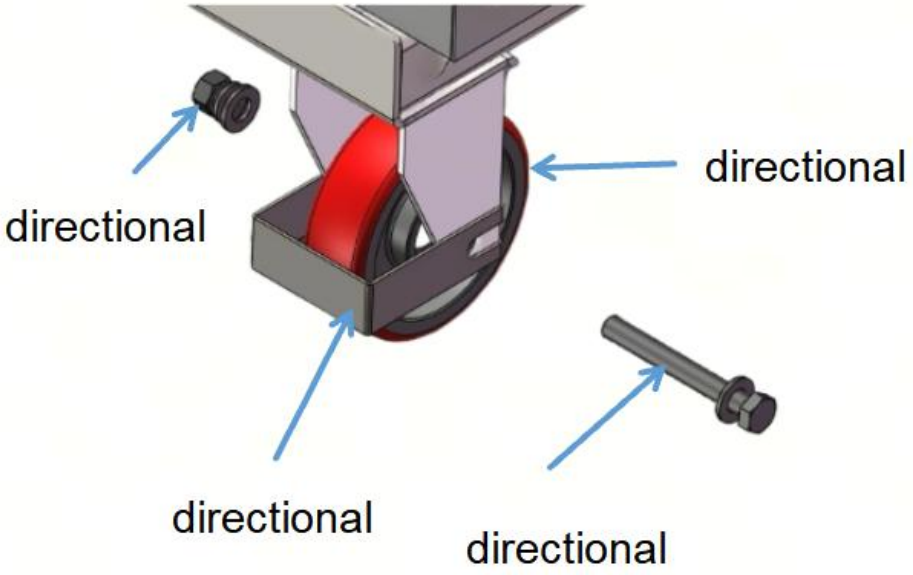

TROUBLE SHOOTING

(NOTE: DO NOT ATTEMPT TO REPAIR THE TABLE TRUCK UNLESS YOU ARE TRAINED AND AUTHORIZED TO DO SO.)

Trouble	Clause	Fixing Methods
The table can not be lifted up ,while activate the foot pedal.	-The set screw is not in correct position ,the pump valve is opened. -The hydraulic oil has impurities. -The hydraulic oil is not enough. -Air come into the hydraulic oil.	-Adjust the set screw(D5A) up or the set screw(D5） forward. -Change the oil. -Fill the oil. Remove the Screw for sealing(B140). Add enough oil. Then tighten the screws. -Banish the air(Screw for sealing(B140)).
The table can not be lowered quickly ,while release the valve quickly.	-The screw is not in correct position ,the pump valve is not opened at all. -The hydraulic oil has impurities. -Air come into the hydraulic oil.	-Adjust the screw(D5A) down or the screw(D5) backward. -Change the oil. -Banish the air(Screw for sealing (B140)).
Leaks	-Sealing parts worn or damaged. -Some parts cracked or worn into small.	-Replace with the new one. -Replace with the new one.
The table descends without the release valve works.	-The screw is not in correct position ,the pump valve is not closed at all. -The impurities in the oil cause the valve to be unable to closed tight. -Air come into the hydraulic oil. -Some parts of hydraulic system is cracked or bored. -Sealing parts worn or damaged.	-Adjust the screw(D5A) up or the screw(D5) forward. -Change the oil. -Banish the air(Screw foe sealing (B140)). -Inspect and replace the waste parts with the new one. -Replace with the new one.
The table can not be lowered.	-The piston rod(pump (B137)) or piston (B136) is deformed resulting from partial loading slanting to one side or overloading. -The table was kept n the high position for long time with piston rod bared to arise in rusting and jamming of the rod. -The hydraulic system as jammed.	-Replace the piston rod(pump (B137)) or piston(B136). -Keeping the table in the lowest position if not using. -Inspect the hydraulic system and lobby or replace the relative part.
The table truck can not lift rate weight.	-Screw for adjust pressure (B111) is invalid for a good while.	-Twist screw for adjust pressure (B111) clockwise a little.

HYDRAULIC LIFT TABLE PARTS

NO.	Description	Qty	NO.	Description	Qty
D1	Handle	1	**D28**	Connecting rod	1
D2	Handle knob	1	**D29**	Robber tube	1
D3	Spring pin	1	**D30**	Washer	2
D4	Brake Line	1	**D31**	Spring washer	2
D5	Set Screw	2	**D32**	Screw	2
D6	Nut	2	**D33**	Universal wheel	2
D7	Retaining ring for axle	2	**D34**	Dust cover	8
D8	Axle	1	**D35**	Wheel	4
D9	Pump	1	**D36**	Nut	4
D10	Nut	1	**D37**	Break pad	2
D11	Washer	1	**D38**	Break lever	2
D12	Clamp screw	1	**D39**	Bolt	4
D13	Foot lever	1	**D40**	Washer	2
D14	Retaining ring for axle	2	**D41**	Base for universal wheel	2
D15	Shaft	1	**D42**	Washer	16
D16	Short spacer bush	1	**D43**	Nut	8
D17	Bush	2	**D44**	Screw	8
D18	Long spacer bush	1	**D45**	Truck body	1
D19	Cotter	2	**D46**	Retaining ring for axle	6
D20	Link	2	**D47**	Shaft	2
D21	Washer	2	**D48**	Shaft	2
D22	Spacer bush	1	**D49**	Pulley	2
D23	pin	1	**D50**	Pulley	2
D24	Pin	1	**D51**	Retaining ring for axle	2
D25	Screw	1	**D52**	Scissor	1
D26	Spring washer	1	**D53**	Bolt	1
D27	Washer	1	**D54**	Bar	1
			D55	Table	1

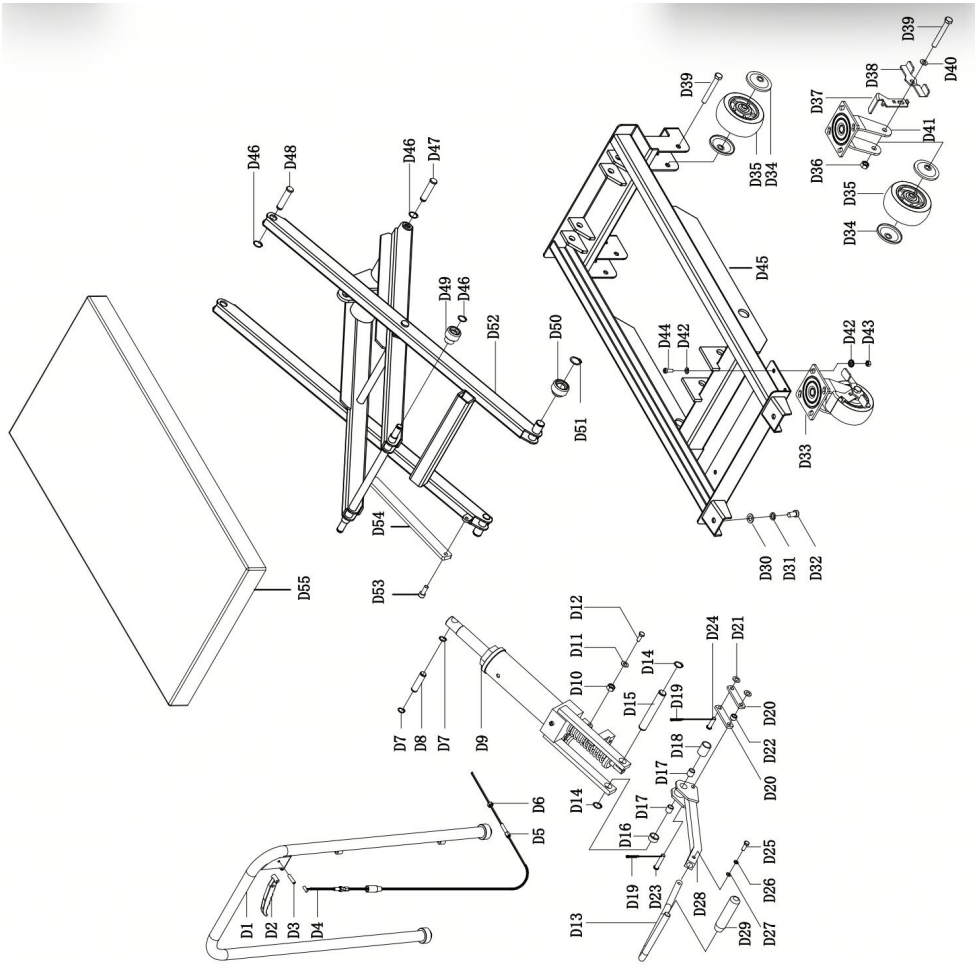

NO.	Description	Qty	NO.	Description	Qty
B101	Pump core	1	**B124**	O-ring	1
B102	Cover for spring	1	**B125**	Base for steel ball	1
B103	Spring	1	**B126**	Retaining ring for axle	1
B104	Dust ring	1	**B127**	Lever plate	1
B105	Seal ring	1	**B128**	Pin	1
B106	Pump cylinder	1	**B129**	O-ring	2
B107	O-Ring	1	**B130**	Strike pin	1
B108	Pump base	1	**B131**	Seal ring	1
B109	Steel ball	1	**B132**	O-ring	1

B110	Spring	1	**B133**	Washer of Nylon	1
B111	Screw for adjust pressure	1	**B134**	Cylinder	1
B112	O-Ring	1	**B135**	Retaining ring for axle	1
B113	Base for steel ball	1	**B136**	Piston	1
B114	Screw	1	**B137**	Piston rod	1
B115	Steel ball	1	**B138**	O-ring	1
B116	Spring	1	**B139**	O-ring	1
B117	Steel ball	1	**B140**	Screw for sealing	1
B118	Steel ball	1	**B141**	Dust ring	1
B119	Steel ball	1	**B142**	Housing	1
B120	Spring	1	**B143**	Washer of Nylon	1
B121	Valve	1	**B144**	Cylinder cap	1
B122	Compound gasket	1	**B145**	O-ring	1
B123	Screw for sealing	1			

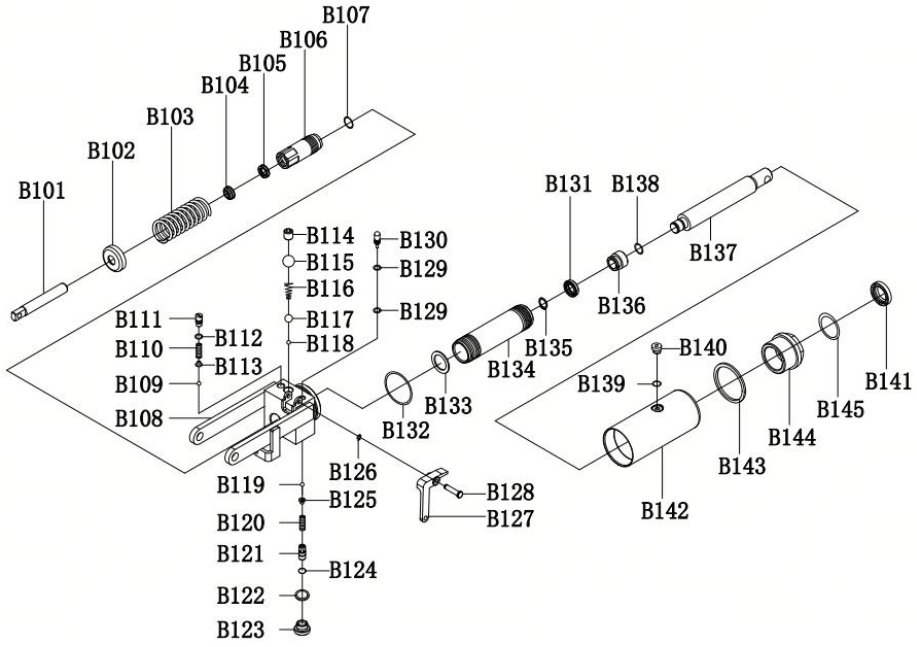





VEVOR

Upgrade · The Home Creator Way

Chariot élévateur hydraulique

Modèle : ZZ-SSSJPT-1100

VEVOR | Upgrade
The Home Creator Way

MODÈLE: ZZ-SSSJPT-1100



Remarque : L'apparence du produit que vous recevrez peut varier.

Voici le mode d'emploi original. Veuillez lire attentivement toutes les instructions du manuel avant utilisation. VEVOR se réserve le droit d'interpréter ce manuel à sa guise. L'apparence du produit que vous recevrez peut différer. Nous vous prions de nous excuser si nous ne vous informons pas des mises à jour techniques ou logicielles concernant notre produit.

Symbole	Description du symbole
	Avertissement : Afin de réduire les risques de blessure, l'utilisateur doit lire attentivement le manuel d'instructions.
	Ce symbole, placé avant un commentaire de sécurité, indique une précaution, un avertissement ou un danger. Ignorer cet avertissement peut entraîner un accident. Pour réduire les risques de blessure, d'incendie ou d'électrocution, veuillez toujours suivre les recommandations ci-dessous.

AVERTISSEMENT

● Ce produit est conforme aux normes et réglementations en vigueur. Son installation doit respecter toutes les réglementations applicables et son utilisation doit se faire uniquement dans des zones bien ventilées. Veuillez lire attentivement le manuel d'utilisation avant d'installer et d'utiliser cet équipement.

● Cet appareil n’est pas destiné à être utilisé par des personnes (y compris les enfants) dont les capacités physiques, sensorielles ou mentales sont réduites, ou qui manquent d’expérience et de connaissances, à moins qu’elles n’aient reçu la surveillance ou les instructions concernant l’utilisation de l’appareil de la part d’une personne responsable de leur sécurité.

● Les enfants ne doivent pas jouer avec l’appareil .

● Cet appareil ne doit pas être utilisé par des enfants. Gardez l'appareil et son cordon hors de leur portée.

● Veuillez conserver le produit correctement. Vérifiez que le produit n'est pas anormal avant utilisation. Si c'est le cas, veuillez cesser de l'utiliser .

● Veuillez utiliser le produit conformément à son usage prévu et prendre note des risques de blessures liés à une mauvaise utilisation.

Remarque : Le propriétaire et l'opérateur DOIVENT lire et comprendre ce mode d'emploi avant d'utiliser ce chariot à plateau.

CARACTÉRISTIQUES

Modèle	ZZ-SSSJPT-1100
Capacité	500 kg
Hauteur maximale de la plateforme	900 mm
Hauteur minimale de la plateforme	280 mm
Dimensions du tableau	815 x 505 mm
Construction	Construction métallique générale
Roues	Caoutchouc dur avec roulements à billes.

Remarque : Les spécifications peuvent être modifiées sans préavis.

CONSERVEZ CE MANUEL

1. Veuillez lire et comprendre le manuel d'instructions. Le non-respect des instructions et des avertissements contenus dans ce manuel peut entraîner des blessures ou des dommages matériels.
2. Ne surchargez pas le chariot de table hydraulique au-delà de sa capacité nominale.
3. Il est interdit de s'asseoir ou de monter sur le chariot de la table hydraulique.
4. Sécurisez la charge avant de lever ou d'abaisser le chariot de la table hydraulique.

5. Ne transportez pas de charges avec un chariot à table hydraulique en position levée.
6. À utiliser uniquement sur des surfaces lisses.
7. Gardez vos mains et vos pieds dégagés lors de la montée ou de la descente de l'élévateur.
8. Ouvrez lentement le bouton de la soupape de décharge pour permettre à la charge de descendre de manière contrôlée.
9. Veillez à porter des gants de sécurité homologués ANSI lorsque vous utilisez des outils ou des équipements.
10. Libérer la charge avant toute intervention ou maintenance.
11. Évitez les charges excentrées. Ne pas utiliser si la pièce s'incline ou se bloque pendant la compression.
12. Arrêtez immédiatement la compression si vous soupçonnez une rupture structurelle imminente. Si la situation ne présente aucun danger, inspectez minutieusement la structure et repositionnez-la avant de poursuivre.
13. Tenir les personnes présentes à l'écart de la zone de travail
14. Ce produit n'est pas un jouet. Tenir hors de portée des enfants.

Les avertissements, mises en garde et instructions contenus dans ce manuel d'utilisation ne peuvent pas couvrir toutes les situations et conditions possibles. L'opérateur doit comprendre que le bon sens et la prudence sont des facteurs essentiels. ne peut être intégré à ce produit, mais doit être fourni par l'opérateur.

ASSEMBLÉE

Reportez-vous au schéma des pièces et à la liste des pièces de ce livret.

1.Fixez la poignée (9) au cadre (10) avec deux rondelles plates (20) et deux boulons (19).

2.Fixez le levier au pied (50) au levier de levage (47) avec le boulon (49) et

la rondelle de blocage (48).

3. Pour TF50, le tableau et le reste des pièces s sont emballés séparément. Fixez la table (1) à l'ensemble de liaison (2) avec deux arbres de liaison (3a) et deux clips en C (4).

OPÉRATION

1. Fermez le bouton de la vanne en desserrant la poignée de commande jusqu'à ce qu'elle s'arrête.
2. La table se soulève en actionnant la pédale.
3. Pour abaisser la table, tirez lentement sur la poignée de commande.
4. Avant le chargement et à l'arrêt, bloquez le frein de la roulette.

ENTRETIEN

1. Lubrifiez chaque point de friction une fois par mois avec une graisse de bonne qualité .
2. Vérifiez le jeu et l'usure des roues. Remplacez-les si nécessaire.
3. Vérifiez le fonctionnement du frein de la roulette. Il doit se bloquer fermement et se déverrouiller. complètement.
4. Vérifiez l'absence de fuites d'huile au niveau du vérin hydraulique. Ce vérin n'est pas réparable par l'utilisateur .

VEUILLEZ LIRE ATTENTIVEMENT CE QUI SUIT

Le fabricant et /ou le distributeur ont fourni le schéma des pièces dans ce manuel à titre indicatif uniquement. Ni le fabricant ni le distributeur ne garantissent d'aucune manière que l'acheteur est qualifié pour effectuer des réparations sur le produit ou pour remplacer des pièces. En effet, le fabricant et /ou le distributeur précisent expressément que toutes les réparations et tous les remplacements de pièces doivent être effectués par un professionnel qualifié. Les réparations doivent être effectuées par des techniciens certifiés et agréés, et non par l'acheteur. Ce dernier assume l'entière responsabilité et tous les risques liés aux réparations effectuées

sur le produit d'origine ou les pièces de rechange, ainsi qu'à l' installation de ces pièces.

ACCESSOIRES EN OPTION

L'installation des accessoires suivants est facultative. Leur non-installation n'aura aucune incidence sur l'utilisation de la table élévatrice.

1. **Protection de roue directionnelle**

1) Desserrez et retirez la vis et les écrous des roues directionnelles ;
2) Placez le protège-roue dans la position indiquée sur l'image ;
3) Serrez les vis et les écrous.

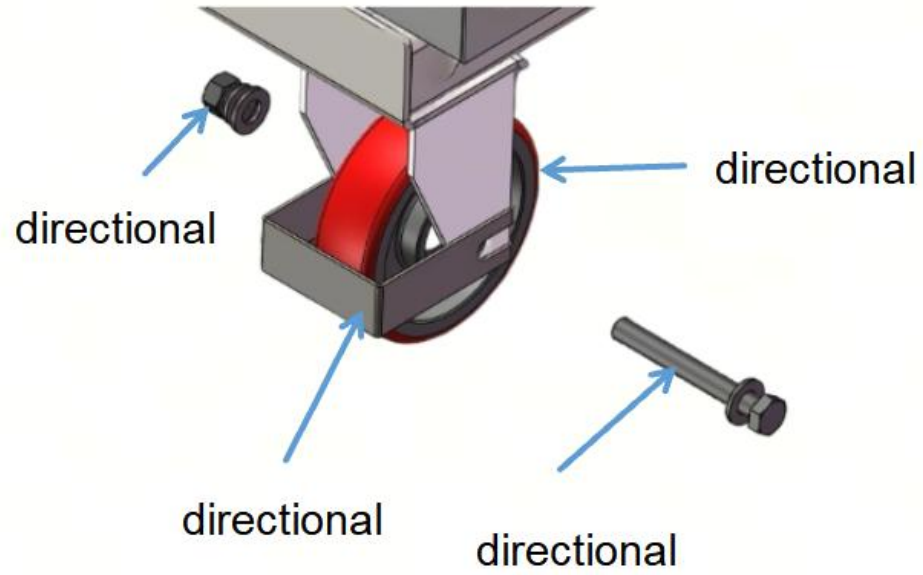

DÉPANNAGE

(REMARQUE : NE TENTEZ PAS DE RÉPARER LE CHARIOT DE LA TABLE)
SAUF SI VOUS ÊTES FORMÉ ET AUTORISÉ À LE FAIRE.)

Inquiéter	Clause	Méthodes de réparation
La table ne peut pas être soulevée lorsque la pédale est actionnée.	-La vis de réglage n'est pas correctement positionnée. En position , la vanne de la pompe est ouverte. - L'huile hydraulique contient des impuretés. -Il n'y a pas assez d'huile hydraulique. -De l'air pénètre dans l'huile hydraulique.	- Ajustez la vis de réglage (D5A) vers le haut ou la vis de réglage (D5) vers l'avant. -Changer l'huile. - Remplir d'huile. Retirer la vis d'étanchéité (B140). Ajouter suffisamment d'huile. Puis resserrer les vis. -Bannir l'air (Vis de scellement (B140)).
La table ne peut pas être abaissé rapidement, tandis que Relâchez rapidement la valve.	-La vis n'est pas correctement positionnée Dans cette position, la vanne de la pompe n'est pas du tout ouverte. - L'huile hydraulique contient des impuretés. - De l'air pénètre dans l'huile hydraulique.	-Régler la vis (D5A) vers le bas ou la vis (D5) vers l'arrière. -Changer l'huile. -Éliminer l'air (Visse de scellement) (B140)).
Fuites	-Pièces d'étanchéité usées ou endommagées. -Certaines pièces fissurées ou usées en petits morceaux.	-À remplacer par le nouveau. -À remplacer par le nouveau.
La table descend sans la soupape de décharge travaux.	-Le La vis n'est pas correctement positionnée. Dans cette position, la vanne de la pompe n'est pas du tout fermée. -Les impuretés présentes dans l'huile empêchent la vanne de se fermer correctement. -De l'air pénètre dans l'huile hydraulique. -Certaines parties du système hydraulique sont fissurées ou percées. -Pièces d'étanchéité usées ou endommagées.	-Ajustez la vis (D5A) vers le haut ou la vis (D5) vers l'avant. -Changer l'huile. -Éliminer l'air (Visse pour l'étanchéité (B140)). -Inspecter et remplacer les pièces usées par des neuves. -À remplacer par le nouveau.

La table ne peut pas être abaissé.	-La tige de piston (pompe (B137)) ou le piston (B136) est déformé suite à une charge partielle inclinée d'un côté ou à une surcharge. La table était placée en hauteur. position prolongée avec la tige de piston exposée, susceptible de provoquer de la rouille et blocage de la tige. -Le système hydraulique est bloqué.	-Remplacez la tige de piston (pompe (B137)) ou le piston (B136). - Garder la table en position basse lorsqu'elle n'est pas utilisée. -Inspecter le système hydraulique et remplacer la pièce défectueuse.
Le chariot élévateur ne peut pas soulever un poids nominal.	- La vis de réglage de la pression (B111) est inutilisable depuis un bon moment.	-Tournez légèrement la vis de réglage de la pression (B111) dans le sens des aiguilles d'une montre.

PIÈCES DE TABLE ÉLÉVATRICE HYDRAULIQUE

NON.	Description	Qté	NON.	Description	Qté
D1	Poignée	1	**D28**	bielle	1
D2	Poignée	1	**D29**	Tube de voleur	1
D3	goupille élastique	1	**D30**	Rondelle	2
D4	Ligne de frein	1	**D31**	rondelle élastique	2
D5	vis de réglage	2	**D32**	Vis	2
D6	Noix	2	**D33**	Roue universelle	2
D7	Anneau de retenue pour	2	**D34**	Cache-poussière	8
D8	Essieu	1	**D35**	Roue	4
D9	Pompe	1	**D36**	Noix	4
D10	Noix	1	**D37**	Plaque de freinage	2
D11	Rondelle	1	**D38**	Levier de frein	2
D12	Vis de serrage	1	**D39**	Boulon	4
D13	Levier au pied	1	**D40**	Rondelle	2
D14	Anneau de retenue pour	2	**D41**	Base pour roue universelle	2
D15	Arbre	1	**D42**	Rondelle	16
D16	douille d'espacement courte	1	**D43**	Noix	8
D17	Buisson	2	**D44**	Vis	8
D18	douille d'espacement longue	1	**D45**	Carrosserie de camion	1
D19	Cotter	2	**D46**	Anneau de retenue pour	6
D20	Lien	2	**D47**	Arbre	2
D21	Rondelle	2	**D4 8**	Arbre	2

D22	bague d'espacement	1	**D49**	Poulie	2
D23	épingle	1	**D50**	Poulie	2
D24	Épingle	1	**D51**	Anneau de retenue pour	2
D25	Vis	1	**D52**	Ciseaux	1
D26	rondelle élastique	1	**D53**	Boulon	1
D27	Rondelle	1	**D54**	Bar	1
			D55	Tableau	1

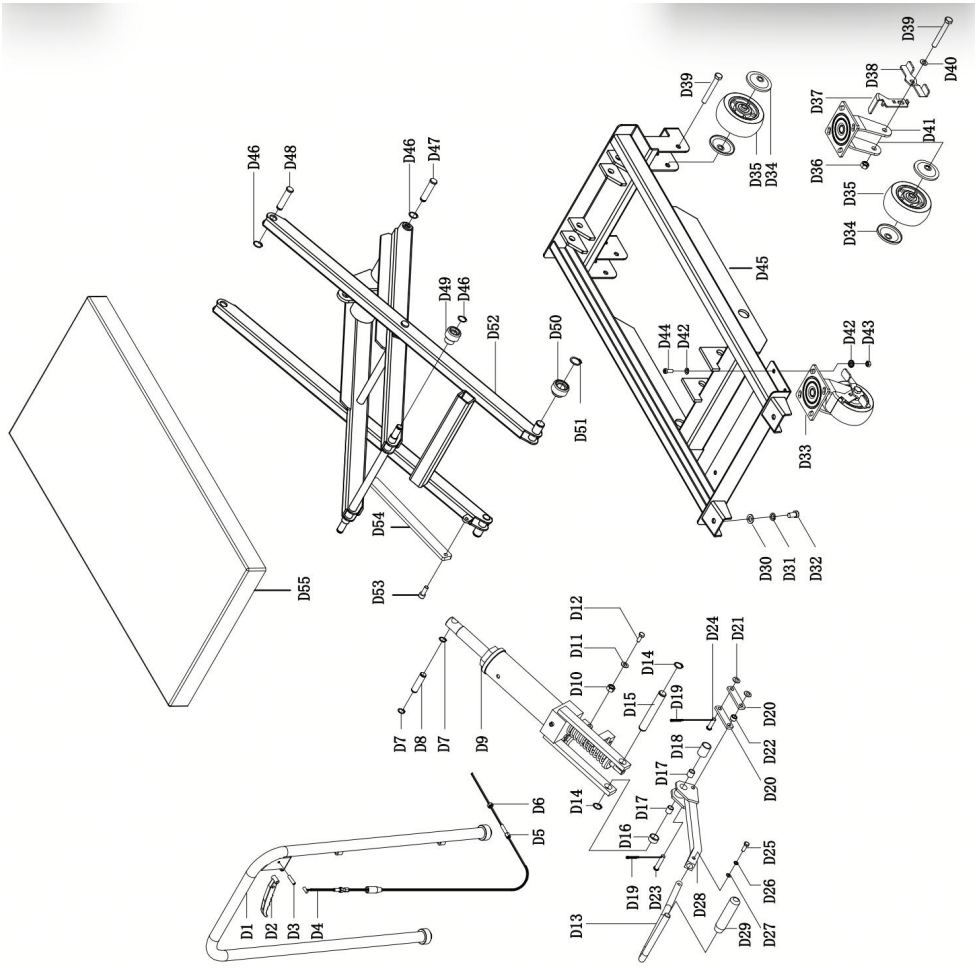

NON.	Description	Qté	NON.	Description	Qté
B101	Noyau de pompe	1	**B124**	joint torique	1

B102	Couverture pour le printemps	1	**B125**	Base pour bille d'acier	1
B103	Printemps	1	**B126**	Anneau de retenue pour	1
B104	Anneau anti-poussière	1	**B127**	plaque de levier	1
B105	Joint d'étanchéité	1	**B128**	Épingle	1
B106	Cylindre de pompe	1	**B129**	joint torique	2
B107	Joint torique	1	**B130**	Goupille de gâche	1
B108	Base de pompe	1	**B131**	Joint d'étanchéité	1
B109	bille d'acier	1	**B132**	joint torique	1
B110	Printemps	1	**B133**	Rondelle en nylon	1
B111	Vis de réglage de la pression	1	**B134**	Cylindre	1
B112	Joint torique	1	**B135**	Anneau de retenue pour	1
B113	Base pour bille d'acier	1	**B136**	Piston	1
B114	Vis	1	**B137**	Tige de piston	1
B115	bille d'acier	1	**B138**	joint torique	1
B116	Printemps	1	**B139**	joint torique	1
B117	bille d'acier	1	**B140**	Vis pour sceller	1
B118	bille d'acier	1	**B141**	Anneau anti-poussière	1
B119	bille d'acier	1	**B142**	Logement	1
B120	Printemps	1	**B143**	Rondelle en nylon	1
B121	Soupape	1	**B144**	Bouchon de cylindre	1
B122	Joint composite	1	**B145**	joint torique	1
B123	Vis pour sceller	1			

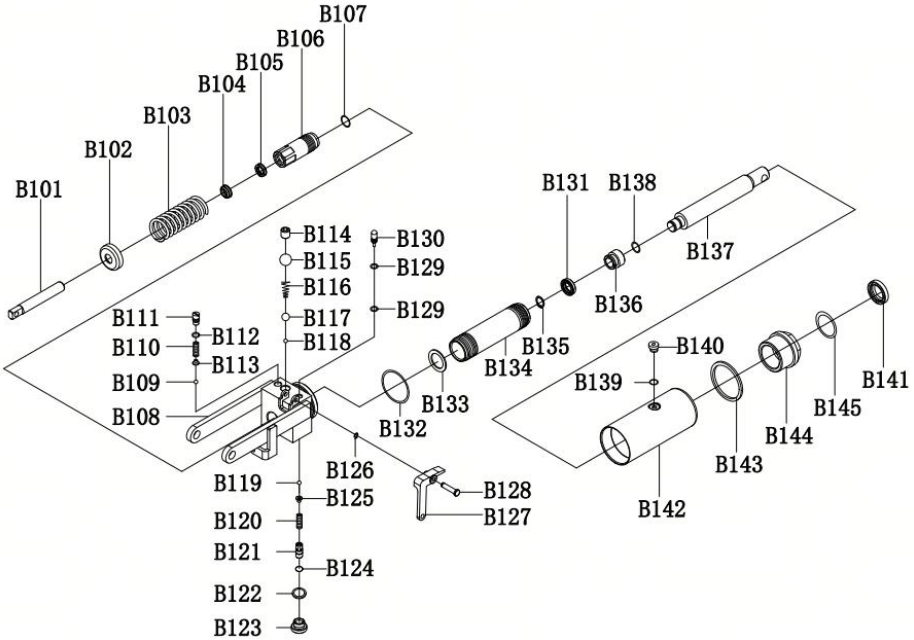
B101
B102
B103
B104
B105
B106
B107
B108
B109
B110
B111
B112
B113
B114
B115
B116
B117
B118
B119
B120
B121
B122
B123
B124
B125
B126
B127
B128
B129
B130
B131
B132
B133
B134
B135
B136
B137
B138
B139
B140
B141
B142
B143
B144
B145





VEVOR

Upgrade · The Home Creator Way

Hydraulischer Hubtischwagen

Modell: ZZ-SSSJPT-1100

VEVOR | Upgrade
The Home Creator Way

MODELL: ZZ-SSSJPT-1100



Hinweis: Das Aussehen des gelieferten Produkts kann vom tatsächlichen Produkt abweichen.

Dies ist die Originalanleitung. Bitte lesen Sie die gesamte Bedienungsanleitung vor der Inbetriebnahme sorgfältig durch. VEVOR behält sich die Auslegung der Bedienungsanleitung vor. Das Aussehen des Produkts kann von dem gelieferten Produkt abweichen. Wir bitten um Verständnis, dass wir Sie nicht erneut über etwaige Technologie- oder Software-Updates informieren werden .

Symbol	Symbolbeschreibung
	Warnung: Um das Verletzungsrisiko zu verringern, muss der Benutzer die Bedienungsanleitung sorgfältig lesen.
	Dieses Symbol, das vor einem Sicherheitshinweis steht, kennzeichnet eine Vorsichtsmaßnahme, Warnung oder Gefahr. Das Ignorieren dieser Warnung kann zu einem Unfall führen. Um das Risiko von Verletzungen, Bränden oder Stromschlägen zu verringern, befolgen Sie bitte stets die unten stehenden Empfehlungen.

WARNUNG

● Das Produkt entspricht den geltenden Normen und Vorschriften. Die Installation dieses Geräts muss allen anwendbaren Vorschriften entsprechen und es darf nur in gut belüfteten Bereichen betrieben werden. Bitte lesen Sie die Bedienungsanleitung vor der Installation und Inbetriebnahme des Geräts.

● Dieses Gerät ist nicht für die Verwendung durch Personen (einschließlich Kinder) mit eingeschränkten physischen, sensorischen oder geistigen Fähigkeiten oder mangelnder Erfahrung und Kenntnis bestimmt, es sei denn, sie werden von einer für ihre Sicherheit verantwortlichen Person beaufsichtigt oder in die Verwendung des Geräts eingewiesen.

● Kinder dürfen nicht mit dem Gerät spielen .

● Dieses Gerät darf nicht von Kindern benutzt werden. Bewahren Sie das Gerät und das Netzkabel außerhalb der Reichweite von Kindern auf.

● Bitte bewahren Sie das Produkt ordnungsgemäß auf. Prüfen Sie vor Gebrauch, ob das Produkt Mängel aufweist. Sollte es Mängel aufweisen, stellen Sie die Verwendung bitte ein .

● Bitte verwenden Sie das Produkt nur gemäß dem vorgesehenen Verwendungszweck. Wir weisen auf mögliche Verletzungen durch unsachgemäße Verwendung hin.

Hinweis: Eigentümer und Bediener MÜSSEN diese Bedienungsanleitung vor der Benutzung dieses Tischwagens lesen

und verstehen.

SPEZIFIKATIONEN

Modell	ZZ-SSSJPT-1100
Kapazität	500 kg
Maximale Plattformhöhe	900 mm
Mindesthöhe der Plattform	280 mm
Tischabmessungen	815 x 505 mm
Konstruktion	Gesamtstahlkonstruktion
Räder	Hartgummi mit Kugellagern.

Hinweis: Änderungen der Spezifikationen vorbehalten.

DIESES HANDBUCH AUFBEWAHREN

1. Lesen und verstehen Sie die Bedienungsanleitung. Die Nichtbeachtung der Anweisungen und Warnhinweise in dieser Anleitung kann zu Personen- oder Sachschäden führen.
2. Die zulässige Tragfähigkeit des Hydrauliktischwagens darf nicht überschritten werden .
3. Es ist nicht gestattet, dass Personen auf dem hydraulischen Tischwagen sitzen oder mitfahren.
4. Die Ladung muss vor dem Anheben oder Absenken des hydraulischen Tischwagens gesichert werden.
5. Transportieren Sie keine Lasten, wenn sich der hydraulische

Tischwagen in angehobener Position befindet.
6. Nur auf glatten Oberflächen anwenden.
7. Halten Sie beim Anheben oder Absenken der Hebebühne Hände und Füße frei.
8. Den Ablassventilknopf langsam öffnen , damit die Last kontrolliert absinken kann.
9. Tragen Sie beim Umgang mit Werkzeugen oder Geräten unbedingt ANSI -A- geprüfte Schutzhandschuhe.
10. Vor Wartungs- oder Instandhaltungsarbeiten Last freigeben.
11. Vermeiden Sie außermittige Belastungen. Betreiben Sie das Werkstück nicht, wenn es sich während der Kompression neigt oder verklemmt.
12. Bei Verdacht auf unmittelbar bevorstehendes Strukturversagen die Kompression sofort lösen und den Vorgang abbrechen. Falls dies gefahrlos möglich ist, die Konstruktion gründlich prüfen und gegebenenfalls neu positionieren, bevor fortgefahren wird.
13. Halten Sie Umstehende vom Arbeitsbereich fern.
14. Dieses Produkt ist kein Spielzeug. Bewahren Sie es außerhalb der Reichweite von Kindern auf.

Die in dieser Bedienungsanleitung enthaltenen Warnungen, Vorsichtsmaßnahmen und Anweisungen können nicht alle möglichen Bedingungen und Situationen abdecken. Dem Bediener muss bewusst sein, dass gesunder Menschenverstand und Vorsicht unerlässlich sind. Kann nicht in dieses Produkt integriert werden, muss vom Bediener bereitgestellt werden.

MONTAGE

Beachten Sie die Teilezeichnung und die Teileliste in dieser Broschüre.

1. Befestigen Sie den Griff (9) mit zwei Unterlegscheiben (20) und zwei

Schrauben (19) am Rahmen (10).

2. Den Fußhebel (50) mit der Schraube (49) und der Sicherungsscheibe (48) am Hubhebel (47) befestigen.

Für TF50, die Tabelle und die restlichen Teile s werden separat verpackt. Befestigen Sie den Tisch (1) mit zwei Verbindungswellen (3a) und zwei C - Clips (4) an der Verbindungsbaugruppe (2) .

BETRIEB

1. Schließen Sie den Ventilknopf, indem Sie den Bedienhebel so weit lösen, bis er einrastet.
2. Der Tisch wird durch Betätigung des Fußpedals angehoben.
3. Um den Tisch abzusenken, ziehen Sie langsam am Bedienhebel.
4. Vor dem Beladen und im Stillstand die Lenkrollenbremse arretieren.

WARTUNG

1. Schmieren Sie jeden Reibungspunkt monatlich mit einem hochwertigen Fett .
2. Prüfen Sie die Leichtgängigkeit und den Verschleiß der Räder. Tauschen Sie diese gegebenenfalls aus.
3. Prüfen Sie die Funktion der Lenkrollenbremse. Sie sollte fest arretieren und sich wieder lösen lassen. vollständig.
4. den Hydraulikzylinder auf Ölaustritt . Der Hydraulikzylinder kann nicht vom Benutzer gewartet werden.

BITTE LESEN SIE FOLGENDES SORGFÄLTIG DURCH

Der Hersteller bzw. Händler stellt die Teilezeichnung in diesem Handbuch lediglich als Referenz zur Verfügung. Weder der Hersteller noch der Händler geben dem Käufer irgendeine Zusicherung oder Gewährleistung, dass er zur Durchführung von Reparaturen am Produkt oder zum Austausch von Teilen qualifiziert ist. Vielmehr weisen der Hersteller bzw. Händler ausdrücklich darauf hin, dass alle Reparaturen und der Austausch von Teilen von einem Fachmann durchgeführt werden sollten. Die Reparaturen dürfen nur von zertifizierten und lizenzierten Technikern und

nicht vom Käufer selbst durchgeführt werden. Der Käufer trägt das gesamte Risiko und die Haftung, die sich aus Reparaturen am Originalprodukt oder an Ersatzteilen bzw. aus dem Einbau von Ersatzteilen ergeben.

OPTIONALES ZUBEHÖR

Die Installation des folgenden Zubehörs ist optional. Die Nutzung des Hubtisches wird nicht beeinträchtigt, wenn Sie sich gegen die Installation entscheiden.

1. Richtungsradschutz

1) Die Schrauben und Muttern der Lenkrollen lösen und entfernen;
2) Bringen Sie den Radschutz wie im Bild gezeigt an;
3) Schrauben und Muttern festziehen.

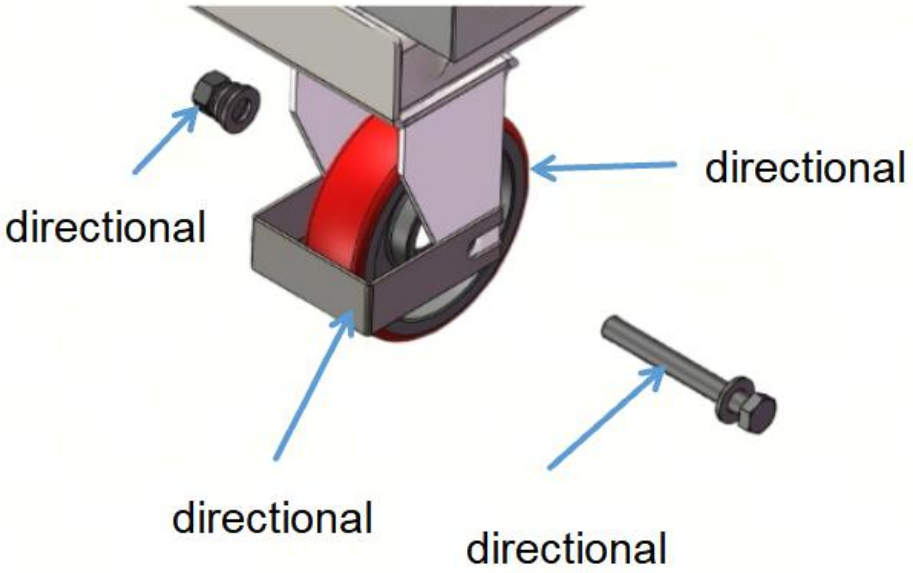
directional
directional
directional
directional

FEHLERBEHEBUNG

(HINWEIS: VERSUCHEN SIE NICHT, DEN TISCHWAGEN ZU REPARIEREN) ES SEI DENN, SIE SIND DAFÜR AUSGEBILDET UND BEVOLLMÄCHTIGT.)

Problem	Klausel	Reparaturmethoden
Der Tisch kann nicht angehoben werden, während das Fußpedal betätigt wird.	Die Stellschraube ist nicht richtig eingestellt. In dieser Position ist das Pumpenventil geöffnet. – Das Hydrauliköl enthält Verunreinigungen. -Es ist nicht genügend Hydrauliköl vorhanden. -Luft ist in das Hydrauliköl eingedrungen.	-Stellen Sie die Stellschraube (D5A) nach oben oder die Stellschraube (D5) nach vorne. -Ölwechsel durchführen. Öl einfüllen. Die Dichtungsschraube (B140) entfernen. Genügend Öl nachfüllen. Anschließend die Schrauben festziehen. -Verbannen die Luft (Schraube zum Abdichten (B140)).
Die Tabelle kann nicht sein schnell gesunken, während Ventil schnell öffnen.	Die Schraube sitzt nicht richtig. In dieser Position ist das Pumpenventil überhaupt nicht geöffnet. -Das Hydrauliköl enthält Verunreinigungen. -Luft gelangt in das Hydrauliköl.	-Stellen Sie die Schraube (D5A) ein. nach unten oder die Schraube (D5) nach hinten drehen. -Ölwechsel durchführen. -Luft ablassen (Schraube zum Abdichten) (B140)).
Leaks	- Dichtungsteile verschlissen oder beschädigt. - Einige Teile gerissen oder stark abgenutzt.	-Durch das neue Teil ersetzen. -Durch das neue Teil ersetzen.
Die Tabelle sinkt ab. ohne das Ablassventil Funktioniert.	-Der Die Schraube sitzt nicht richtig. In dieser Position ist das Pumpenventil überhaupt nicht geschlossen. Die Verunreinigungen im Öl verhindern, dass das Ventil dicht schließt. Luft gelangt in das Hydrauliköl. -Einige Teile des Hydrauliksystems sind gerissen oder aufgebohrt. -Dichtungsteile verschlissen oder beschädigt.	-Stellen Sie die Schraube (D5A) nach oben oder die Schraube (D5) nach vorne. -Ölwechsel durchführen. -Luft absaugen (Schraube zum Abdichten (B140)). -Die verschlissenen Teile prüfen und durch neue ersetzen. -Durch das neue Teil ersetzen.

Die Tabelle kann nicht sein gesenkt.	-Die Kolbenstange (Pumpe (B137)) bzw. der Kolben (B136) wird durch eine einseitige Teillast oder Überlastung verformt. Der Tisch wurde auf dem hohen lange Zeit in dieser Position mit freiliegender Kolbenstange, was zu Rostbildung führen kann und Blockieren der Stange. -Das Hydrauliksystem ist blockiert.	-Ersetzen Sie die Kolbenstange (Pumpe (B137)) oder den Kolben (B136). -Den Tisch in der untersten Position aufbewahren, wenn er nicht benutzt wird. -Überprüfen Sie das Hydrauliksystem und tauschen Sie gegebenenfalls das entsprechende Teil aus.
Der Hubwagen kann kein zulässiges Gewicht heben.	- Die Einstellschraube für den Druck (B111) ist seit geraumer Zeit defekt.	-Die Einstellschraube für den Druck (B111) ein wenig im Uhrzeigersinn drehen.

TEILE FÜR HYDRAULISCHE HEBETISCHE

NEIN.	Beschreibung	Menge	NEIN.	Beschreibung	Menge
D1	Handhaben	1	**D28**	Pleuelstange	1
D2	Griffknopf	1	**D29**	Räuberrohr	1
D3	Federstift	1	**D30**	Waschmaschine	2
D4	Bremsleitung	1	**D31**	Federscheibe	2
D5	Stellschraube	2	**D32**	Schrauben	2
D6	Nuss	2	**D33**	Universalrad	2
D7	Sicherungsring für Achse	2	**D34**	Staubschutzhülle	8
Tag 8	Achse	1	**D35**	Rad	4
D9	Pumpe	1	**D36**	Nuss	4
D10	Nuss	1	**D37**	Bremsbelag	2
D11	Waschmaschine	1	**D38**	Bremshebel	2
D12	Klemmschraube	1	**D39**	Bolzen	4
D13	Fußhebel	1	**D40**	Waschmaschine	2
D14	Sicherungsring für Achse	2	**D41**	Basis für Universalrad	2
D15	Welle	1	**D42**	Waschmaschine	16
D16	Kurze Distanzbuchse	1	**D43**	Nuss	8
D17	Busch	2	**D44**	Schrauben	8
D18	lange Distanzbuchse	1	**D45**	LKW-Aufbau	1
D19	Splint	2	**D46**	Sicherungsring für Achse	6
D20	Link	2	**D47**	Welle	2
D21	Waschmaschine	2	**D4 8**	Welle	2
D22	Distanzbuchse	1	**D49**	Rolle	2

D23	Stift	1	**D50**	Rolle	2
D24	Stift	1	**D51**	Sicherungsring für Achse	2
D25	Schrauben	1	**D52**	Schere	1
D26	Federscheibe	1	**D53**	Bolzen	1
D27	Waschmaschine	1	**D54**	Bar	1
			D55	Tisch	1

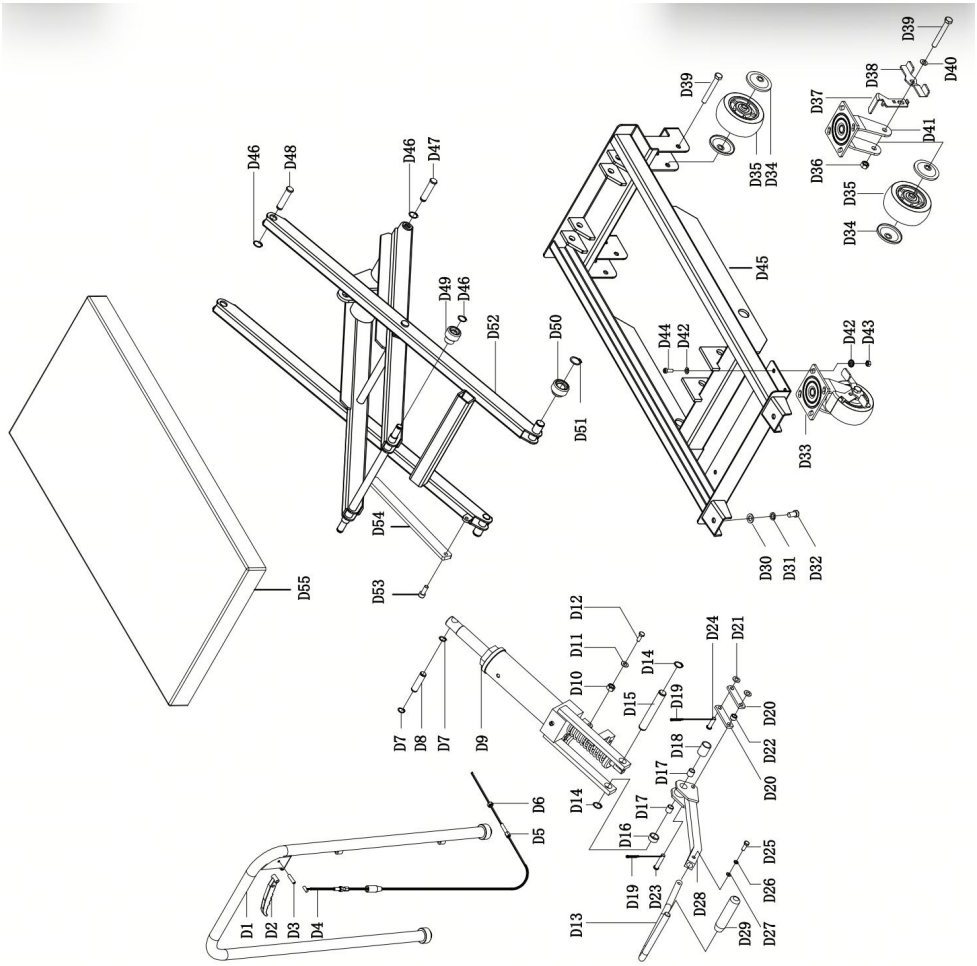

NEIN.	Beschreibung	Menge	NEIN.	Beschreibung	Menge
B101	Pumpenkern	1	**B124**	O-Ring	1
B102	Abdeckung für den Frühling	1	**B125**	Sockel für Stahlkugel	1

B103	Frühling	1	**B126**	Sicherungsring für Achse	1
B104	Staubring	1	**B127**	Hebelplatte	1
B105	Dichtungsring	1	**B128**	Stift	1
B106	Pumpenzylinder	1	**B129**	O-Ring	2
B107	O-Ring	1	**B130**	Schlagbolzen	1
B108	Pumpenfuß	1	**B131**	Dichtungsring	1
B109	Stahlkugel	1	**B132**	O-Ring	1
B110	Frühling	1	**B133**	Unterlegscheibe aus Nylon	1
B111	Schraube zur	1	**B134**	Zylinder	1
B112	O-Ring	1	**B135**	Sicherungsring für Achse	1
B113	Sockel für Stahlkugel	1	**B136**	Kolben	1
B114	Schrauben	1	**B137**	Kolbenstange	1
B115	Stahlkugel	1	**B138**	O-Ring	1
B116	Frühling	1	**B139**	O-Ring	1
B117	Stahlkugel	1	**B140**	Schraube zum Abdichten	1
B118	Stahlkugel	1	**B141**	Staubring	1
B119	Stahlkugel	1	**B142**	Gehäuse	1
B120	Frühling	1	**B143**	Unterlegscheibe aus Nylon	1
B121	Ventil	1	**B144**	Zylinderdeckel	1
B122	Verbunddichtung	1	**B145**	O-Ring	1
B123	Schraube zum Abdichten	1			

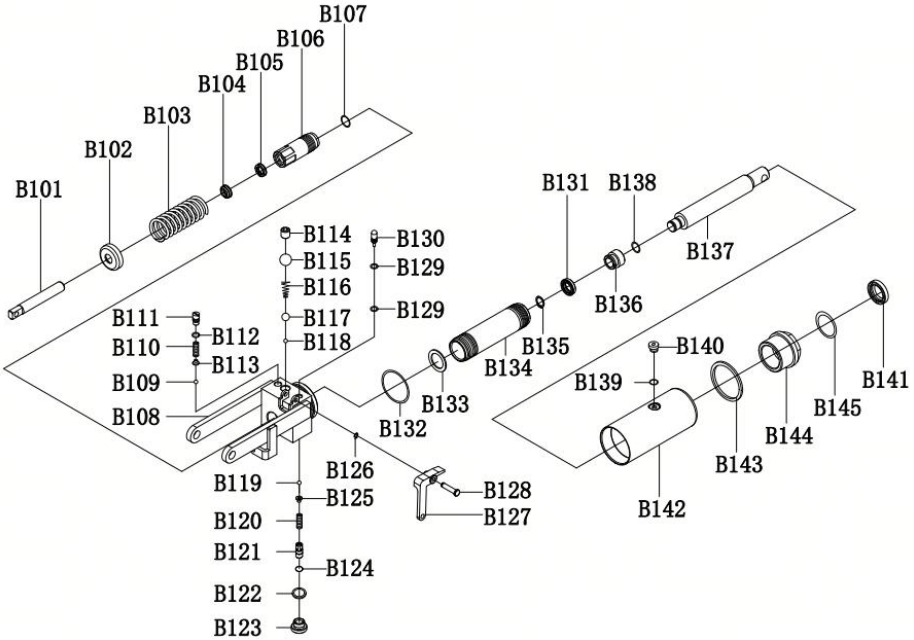
B101
B102
B103
B104
B105
B106
B107
B108
B109
B110
B111
B112
B113
B114
B115
B116
B117
B118
B119
B120
B121
B122
B123
B124
B125
B126
B127
B128
B129
B130
B131
B132
B133
B134
B135
B136
B137
B138
B139
B140
B141
B142
B143
B144
B145





VEVOR

Upgrade · The Home Creator Way

Carrello con piattaforma elevatrice idraulica

Modello: ZZ-SSSJPT-1100

VEVOR | Upgrade
The Home Creator Way

MODELLO: ZZ-SSSJPT-1100



Nota: l'aspetto del prodotto che riceverete sarà quello effettivo.

Queste sono le istruzioni originali, si prega di leggere attentamente tutte le istruzioni del manuale prima dell'uso. VEVOR si riserva il diritto di interpretare a proprio piacimento il presente manuale d'uso. L'aspetto del prodotto potrebbe differire leggermente da quello del prodotto ricevuto. Ci scusiamo se non vi informeremo tempestivamente di eventuali aggiornamenti tecnologici o software del nostro prodotto.

Simbolo	Descrizione simbolica
	Attenzione: per ridurre il rischio di lesioni, l'utente deve leggere attentamente il manuale di istruzioni.
	Questo simbolo, posto prima di un'avvertenza di sicurezza, indica un tipo di precauzione, un avvertimento o un pericolo. Ignorare questo avvertimento può causare un incidente. Per ridurre il rischio di lesioni, incendi o folgorazione, si prega di seguire sempre le raccomandazioni riportate di seguito.

AVVERTIMENTO

- Il prodotto è conforme agli standard e alle normative vigenti. L'installazione di questo dispositivo deve essere conforme a tutte le normative applicabili e il suo utilizzo deve avvenire esclusivamente in aree ben ventilate. Si prega di leggere il manuale d'uso prima di installare e utilizzare l'apparecchiatura.
- Questo apparecchio non è destinato all'uso da parte di persone (compresi i bambini) con ridotte capacità fisiche, sensoriali o mentali, o prive di esperienza e conoscenza, a meno che non siano state supervisionate o istruite sull'uso dell'apparecchio da una persona responsabile della loro sicurezza.
- I bambini non devono giocare con l'apparecchio .
- Questo apparecchio non deve essere utilizzato dai bambini. Tenere l'apparecchio e il relativo cavo fuori dalla portata dei bambini.
- Conservare il prodotto in modo appropriato. Prima dell'uso, verificare che il prodotto non presenti anomalie. In caso di anomalie, interromperne immediatamente l'utilizzo .
- Si prega di utilizzare il prodotto secondo le istruzioni d'uso previste; si sconsiglia l'uso improprio per evitare potenziali lesioni.

Nota: il proprietario e l'operatore DEVONO leggere e comprendere queste istruzioni per l'uso prima di utilizzare questo carrello elevatore.

SPECIFICHE

Modello	ZZ-SSSJPT-1100
Capacità	500 kg
Altezza massima della piattaforma	900 mm
Altezza minima della piattaforma	280 mm
Dimensioni del tavolo	815x505mm
Costruzione	Struttura interamente in acciaio
Ruote	Gomma dura con cuscinetti a sfera.

Nota: le specifiche possono essere modificate senza preavviso.

SALVA QUESTO MANUALE

1. Leggere e comprendere il manuale di istruzioni. La mancata osservanza delle istruzioni e delle avvertenze contenute in questo manuale può causare lesioni personali o danni materiali.
2. Non sovraccaricare il carrello del tavolo idraulico oltre la sua capacità nominale.
3. Non permettere a nessuno di sedersi o di salire sul carrello del tavolo idraulico.
4. Fissare saldamente il carico prima di sollevare o abbassare il carrello

del tavolo idraulico.
5. Non trasportare carichi con un carrello a tavola idraulica in posizione sollevata.
6. Utilizzare solo su superfici lisce.
7. Durante le operazioni di sollevamento o abbassamento, tenere mani e piedi lontani dal dispositivo di sollevamento.
8. Aprire lentamente la manopola della valvola di rilascio per consentire al carico di scendere in modo controllato.
9. Assicurati di indossare guanti di sicurezza omologati ANSI -A quando utilizzi utensili o attrezzature.
10. Scollegare il carico prima di effettuare interventi di assistenza o manutenzione.
11. Evitare carichi decentrati. Non utilizzare l'utensile se il pezzo si inclina o si blocca durante la compressione.
12. FERMATEVI e rilasciate la compressione se sospettate un imminente cedimento strutturale. Se è sicuro, ispezionate accuratamente e riposizionate l'oggetto prima di procedere.
13. Tenere gli astanti lontani dall'area di lavoro.
14. Questo prodotto non è un giocattolo. Tenere fuori dalla portata dei bambini.

Le avvertenze, le precauzioni e le istruzioni discusse in questo manuale di istruzioni non possono coprire tutte le possibili condizioni e situazioni che possono verificarsi. L'operatore deve comprendere che il buon senso e la cautela sono fattori che non può essere integrato in questo prodotto, ma deve essere fornito dall'operatore.

ASSEMBLAGGIO

Consultare lo schema dei componenti e l'elenco dei componenti presenti in questo libretto.

1. Fissare la maniglia (9) al telaio (10) con due rondelle piatte (20) e due bulloni (19).
2. Fissare la leva a pedale (50) alla leva di sollevamento (47) con il bullone (49) e la rondella elastica (48).
3. Per TF50, la tabella e il resto delle parti sono imballati separatamente. Fissare il tavolo (1) al gruppo di collegamento (2) con due alberi di collegamento (3a) e due clip a C (4).

OPERAZIONE

1. Chiudere la manopola della valvola rilasciando la maniglia di comando fino all'arresto.
2. Il tavolo si solleva azionando il pedale.
3. Per abbassare il tavolo, tirare lentamente la maniglia di comando.
4. Prima di caricare e da fermo, bloccare il freno della ruota.

MANUTENZIONE

1. Lubrificare mensilmente ogni punto di attrito con un grasso di buona qualità .
2. Verificare il libero movimento e l'usura delle ruote. Sostituirle se necessario.
3. Verifica la funzione del freno della ruota. Dovrebbe bloccarsi saldamente e rilasciarsi completamente.
4. Verificare la presenza di perdite d'olio dal cilindro idraulico. Il cilindro idraulico non è riparabile dall'utente .

SI PREGA DI LEGGERE ATTENTAMENTE QUANTO SEGUE

Il produttore e /o il distributore hanno fornito lo schema delle parti in questo manuale solo come strumento di riferimento. Né il produttore né il distributore rilasciano alcuna dichiarazione o garanzia di alcun tipo all'acquirente che questi sia qualificato per effettuare riparazioni al prodotto o che sia qualificato per sostituire parti del prodotto. Infatti, il produttore e /o il distributore dichiarano espressamente che tutte le riparazioni e le sostituzioni di parti devono essere eseguite da Le riparazioni devono essere eseguite da tecnici certificati e autorizzati e non dall'acquirente.

L'acquirente si assume ogni rischio e responsabilità derivanti dalle riparazioni effettuate sul prodotto originale o sulle sue parti di ricambio, o derivanti dall'installazione delle parti di ricambio.

ACCESSORI OPZIONALI

L'installazione dei seguenti accessori è facoltativa. La mancata installazione non influirà sul funzionamento del tavolo elevatore.

1. **Protezione ruota direzionale**

1) Allentare e rimuovere la vite e i dadi delle ruote direzionali;
2) Posizionare il parafango nella posizione mostrata in figura;
3) Stringere le viti e i dadi.

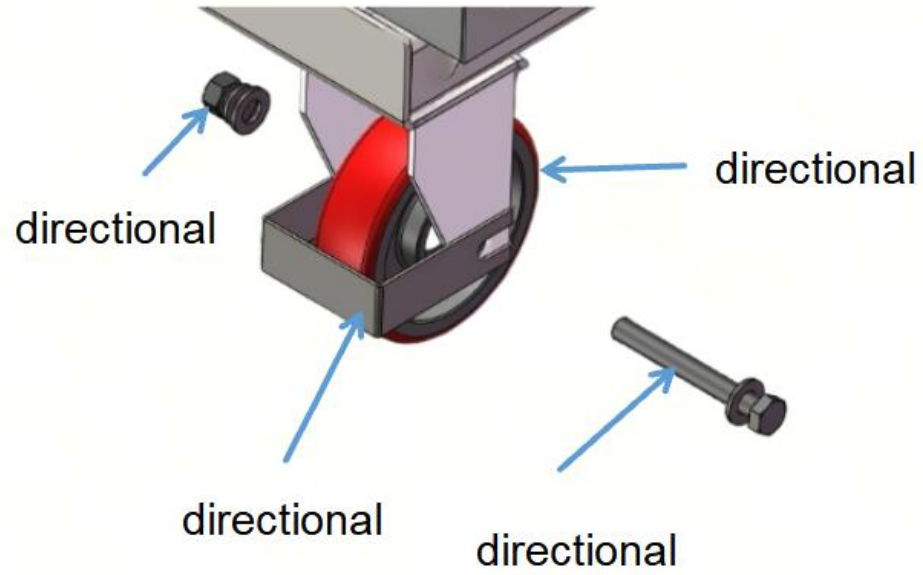

RISOLUZIONE DEI PROBLEMI

(NOTA: NON TENTARE DI RIPARARE IL CARRELLO DEL TAVOLO (A MENO CHE NON SIATE ADDESTRATI E AUTORIZZATI A FARLO.)

Guaio	Clausola	Metodi di fissaggio
Il tavolo non può essere sollevato mentre si aziona il pedale.	-La vite di fissaggio non è corretta posizione, la valvola della pompa è aperta. -L'olio idraulico contiene impurità. -L'olio idraulico è insufficiente. -Entra aria nell'olio idraulico.	-Regolare la vite di fermo (D5A) verso l'alto o la vite di fermo (D5) in avanti. -Cambiare l'olio. -Riempire con l'olio. Rimuovere la vite di tenuta (B140). Aggiungere olio a sufficienza. Quindi serrare le viti. -Banish l'aria (Vite di tenuta (B140)).
Il tavolo non può essere abbassato rapidamente, mentre rilasciare rapidamente la valvola.	-La vite non è nella posizione corretta posizione, la valvola della pompa non è affatto aperta. -L'olio idraulico contiene impurità. -L'aria penetra nell'olio idraulico.	-Regolare la vite (D5A) verso il basso o la vite (D5) all'indietro. -Cambiare l'olio. -Eliminare l'aria(Vite per la tenuta (B140)).
Perdite	-Parti di tenuta usurate o danneggiate. -Alcune parti incrinate o usurate in piccole parti.	-Sostituire con quello nuovo. -Sostituire con quello nuovo.
Il tavolo scende senza la valvola di rilascio funziona.	-IL la vite non è nella posizione corretta posizione, la valvola della pompa non è affatto chiusa. -Le impurità presenti nell'olio impediscono alla valvola di chiudersi ermeticamente. -L'aria penetra nell'olio idraulico. -Alcune parti dell'impianto idraulico sono incrinate o forate. -Parti di tenuta usurate o danneggiate.	-Regolare la vite (D5A) verso l'alto o la vite (D5) in avanti. -Cambiare l'olio. -Eliminare l'aria (Vite di tenuta (B140)). -Ispezionare e sostituire le parti usurate con quelle nuove. -Sostituire con quello nuovo.

Il tavolo non può essere abbassato.	-L'asta del pistone (pompa (B137)) o il pistone (B136) si deforma a causa di un carico parziale inclinato da un lato o di un sovraccarico. -Il tavolo è stato tenuto in alto posizione per lungo tempo con stelo del pistone scoperto per causare ruggine e Inceppamento dell'asta. -L'impianto idraulico è bloccato.	-Sostituire l'asta del pistone (pompa (B137)) o il pistone (B136). - Tenere il tavolo nella posizione più bassa quando non lo si utilizza. -Ispezionare l'impianto idraulico e la relativa valvola o sostituire la parte interessata.
Il carrello elevatore non è in grado di sollevare il peso nominale.	- La vite per la regolazione della pressione (B111) non è utilizzabile da un po' di tempo.	-Ruotare leggermente in senso orario la vite di regolazione della pressione (B111).

COMPONENTI PER TAVOLI ELEVATORI IDRAULICI

NO.	Descrizione	Quantità	NO.	Descrizione	Quantità
D1	Maniglia	1	**D28**	Asta di collegamento	1
D2	Manopola	1	**D29**	Tubo del ladro	1
D3	Perno a molla	1	**D30**	Rondella	2
D4	Linea freno	1	**D31**	Rondella elastica	2
D5	Vite di fissaggio	2	**D32**	Vite	2
D6	Noce	2	**D33**	Ruota universale	2
D7	Anello di ritegno per asse	2	**D34**	Coperchio antipolvere	8
D8	Asse	1	**D35**	Ruota	4
D9	Pompa	1	**D36**	Noce	4
D10	Noce	1	**D37**	Padiglione di frenata	2
D11	Rondella	1	**D38**	Leva del freno	2
D12	Vite di serraggio	1	**D39**	Bullone	4
D13	Leva a pedale	1	**D40**	Rondella	2
D14	Anello di ritegno per asse	2	**D41**	Base per ruota universale	2
D15	Lancia	1	**D42**	Rondella	16
D16	Boccola distanziatrice corta	1	**D43**	Noce	8
D17	Cespuglio	2	**D44**	Vite	8
D18	Boccola distanziatrice lunga	1	**D45**	Carrozzeria per camion	1
D19	Cotter	2	**D46**	Anello di ritegno per asse	6
D20	Collegamento	2	**D47**	Lancia	2
D21	Rondella	2	**D4 8**	Lancia	2
D22	Boccola distanziatrice	1	**D49**	Puleggia	2

D23	spillo	1	**D50**	Puleggia	2
D24	Spillo	1	**D51**	Anello di ritegno per asse	2
D25	Vite	1	**D52**	Forbici	1
D26	Rondella elastica	1	**D53**	Bullone	1
D27	Rondella	1	**D54**	Sbarra	1
			D55	Tavolo	1

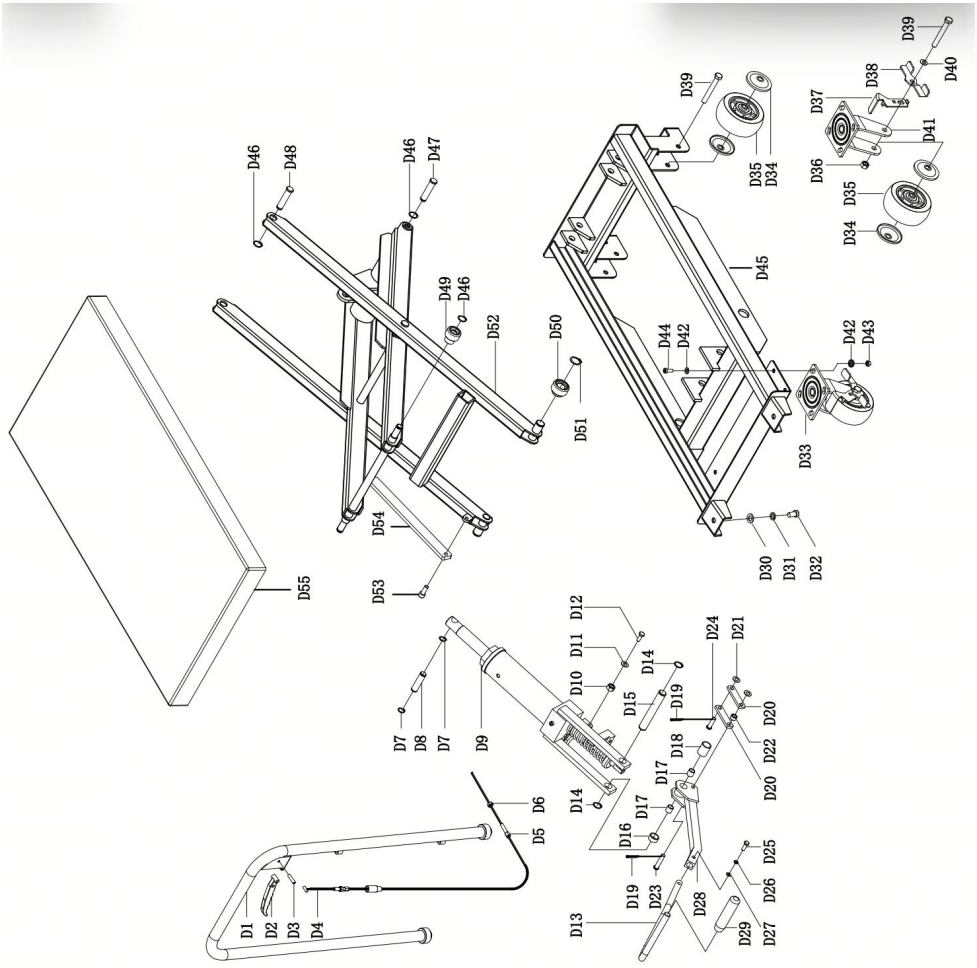

NO.	Descrizione	Quantità	NO.	Descrizione	Quantità
B101	Nucleo della pompa	1	**B124**	O-ring	1
B102	Copertina per la primavera	1	**B125**	Base per sfera d'acciaio	1

B103	Primavera	1	**B126**	Anello di ritegno per asse	1
B104	Anello antipolvere	1	**B127**	Piastra della leva	1
B105	Anello di sigillo	1	**B128**	Spillo	1
B106	Cilindro della pompa	1	**B129**	O-ring	2
B107	O-ring	1	**B130**	perno di sicurezza	1
B108	Base della pompa	1	**B131**	Anello di sigillo	1
B109	Sfera d'acciaio	1	**B132**	O-ring	1
B110	Primavera	1	**B133**	Rondella di nylon	1
B111	Vite per regolare la	1	**B134**	Cilindro	1
B112	O-ring	1	**B135**	Anello di ritegno per asse	1
B113	Base per sfera d'acciaio	1	**B136**	Pistone	1
B114	Vite	1	**B137**	Asta del pistone	1
B115	Sfera d'acciaio	1	**B138**	O-ring	1
B116	Primavera	1	**B139**	O-ring	1
B117	Sfera d'acciaio	1	**B140**	Vite di chiusura	1
B118	Sfera d'acciaio	1	**B141**	Anello antipolvere	1
B119	Sfera d'acciaio	1	**B142**	Alloggi	1
B120	Primavera	1	**B143**	Rondella di nylon	1
B121	Valvola	1	**B144**	Tappo del cilindro	1
B122	Guarnizione composta	1	**B145**	O-ring	1
B123	Vite di chiusura	1			

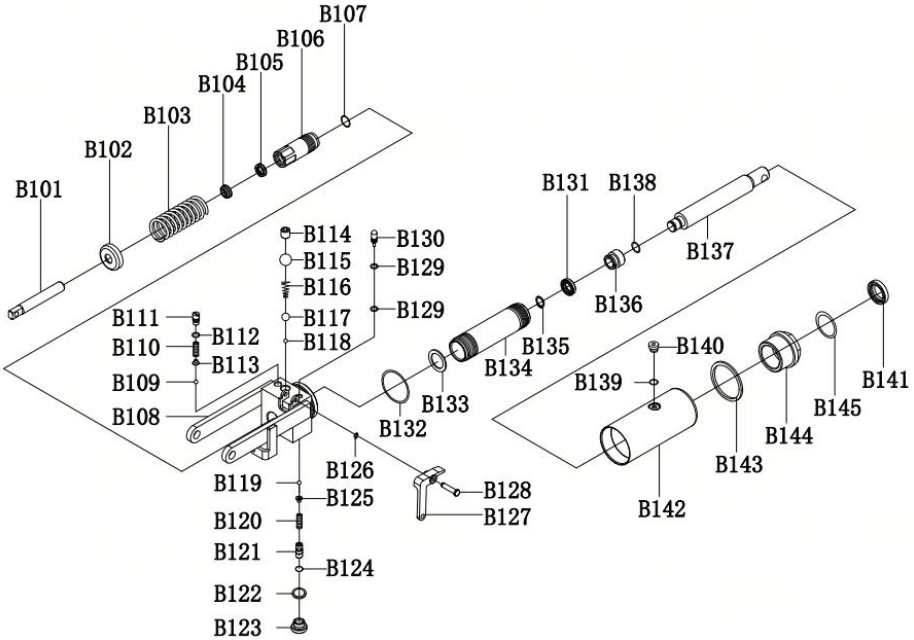
B101
B102
B103
B104
B105
B106
B107
B108
B109
B110
B111
B112
B113
B114
B115
B116
B117
B118
B119
B120
B121
B122
B123
B124
B125
B126
B127
B128
B129
B130
B131
B132
B133
B134
B135
B136
B137
B138
B139
B140
B141
B142
B143
B144
B145





VEVOR

Upgrade · The Home Creator Way

Carro de mesa elevador hidráulico

Modelo: ZZ-SSSJPT-1100

VEVOR | Upgrade
The Home Creator Way

MODELO: ZZ-SSSJPT-1100



Nota: El aspecto del producto que reciba dependerá del producto que reciba.

Estas son las instrucciones originales. Lea atentamente todo el manual antes de usar el producto. VEVOR se reserva el derecho de interpretar el manual de usuario. El aspecto del producto puede variar con respecto al que reciba. Le pedimos disculpas si no le informamos nuevamente sobre actualizaciones de tecnología o software.

Símbolo	Descripción del símbolo
	Advertencia: Para reducir el riesgo de lesiones, el usuario debe leer atentamente el manual de instrucciones.
	Este símbolo, colocado antes de un comentario de seguridad, indica una precaución, advertencia o peligro. Ignorar esta advertencia puede provocar un accidente. Para reducir el riesgo de lesiones, incendios o electrocuciones, siga siempre las recomendaciones que se muestran a continuación.

ADVERTENCIA

- El producto cumple con las normas y reglamentos pertinentes. La instalación de este dispositivo debe cumplir con todas las normativas aplicables y solo debe utilizarse en áreas bien ventiladas. Lea el manual de usuario antes de instalar y utilizar este equipo.
- Este aparato no está diseñado para ser utilizado por personas (incluidos niños) con capacidades físicas, sensoriales o mentales reducidas, o con falta de experiencia y conocimiento, a menos que una persona responsable de su seguridad les haya supervisado o instruido sobre el uso del aparato.
- Los niños no deben jugar con el aparato .
- Este aparato no debe ser utilizado por niños. Mantenga el aparato y su cable fuera del alcance de los niños.
- Por favor, conserve el producto adecuadamente. Compruebe si el producto presenta alguna anomalía antes de usarlo. Si detecta alguna anomalía, deje de usarlo .
- Utilice el producto de acuerdo con el uso previsto; tenga en cuenta que un uso indebido puede causar lesiones.

Nota: El propietario y el operador DEBEN leer y comprender estas instrucciones de funcionamiento antes de utilizar este carro de mesa.

PRESUPUESTO

Modelo	ZZ-SSSJPT-1100
Capacidad	500 kg
Altura máxima de la plataforma.	900 mm
Altura mínima de la plataforma.	280 mm
Dimensiones de la mesa	815x505 mm
Construcción	Construcción general de acero
ruedas	Caucho duro con rodamientos de bolas.

Nota: Las especificaciones pueden modificarse sin previo aviso.

GUARDAR ESTE MANUAL

1. Lea y comprenda el manual de instrucciones. El incumplimiento de las instrucciones y advertencias de este manual puede ocasionar lesiones personales o daños materiales.
2. No sobrecargue el carro de la mesa hidráulica más allá de su capacidad nominal.
3. No permita que la gente se siente o viaje en el carrito de la mesa hidráulica.
4. Asegure la carga antes de subir o bajar el carro de la mesa hidráulica.
5. No transporte cargas con un carro de mesa hidráulico en posición

elevada.
6. Utilizar únicamente sobre superficies lisas.
7. Mantenga las manos y los pies alejados al subir o bajar la plataforma elevadora.
8. Abra lentamente el pomo de la válvula de liberación para permitir que la carga descienda de forma controlada.
9. Asegúrese de usar guantes de seguridad homologados por ANSI -a cuando utilice herramientas o equipos.
10. Libere la carga antes de realizar el servicio o el mantenimiento.
11. Evite las cargas descentradas. No opere la pieza si se inclina o se atasca durante la compresión.
12. Deténgase y libere la compresión si sospecha de una falla estructural inminente. Si es seguro, inspeccione minuciosamente y vuelva a colocar la pieza en su lugar antes de continuar.
13. Mantenga a los transeúntes fuera del área de trabajo.
14. Este producto no es un juguete. Manténgalo fuera del alcance de los niños.

Las advertencias, precauciones e instrucciones que se describen en este manual de instrucciones no pueden cubrir todas las condiciones y situaciones posibles que puedan ocurrir. El operador debe entender que el sentido común y la precaución son factores que No puede estar integrado en este producto, sino que debe ser suministrado por el operador.

ASAMBLEA

Consulte el diagrama de piezas y la lista de piezas que se incluyen en este folleto.

1. Fije el mango (9) al marco (10) con dos arandelas planas (20) y dos pernos (19).
2. Fije la palanca de pie (50) a la palanca de elevación (47) con el perno

(49) y la arandela de seguridad (48).

3.Para TF50, la tabla y el resto de las partes s se empaquetan por separado. Fije la mesa (1) al conjunto de enlace (2) con dos ejes de enlace (3a) y dos clips en C (4).

OPERACIÓN

1. Cierre la perilla de la válvula soltando la manija de control hasta que se detenga.
2. La mesa se eleva activando el pedal.
3. Para bajar la mesa, tire lentamente de la manivela de control.
4. Antes de cargar y mientras esté detenido, bloquee el freno de la rueda giratoria.

MANTENIMIENTO

1. Lubrique cada punto de fricción mensualmente con una grasa de buena calidad .
2. Compruebe el libre movimiento y el desgaste de las ruedas. Sustitúyalas si es necesario.
3. Compruebe el funcionamiento del freno de la rueda. Debe bloquearse firmemente y liberarse. completamente.
4. Compruebe si hay fugas de aceite en el cilindro hidráulico. El cilindro hidráulico no es reparable por el usuario .

LEA ATENTAMENTE LO SIGUIENTE

El fabricante y /o distribuidor ha proporcionado el diagrama de piezas en este manual únicamente como herramienta de referencia. Ni el fabricante ni el distribuidor hacen ninguna declaración ni garantía de ningún tipo al comprador de que esté calificado para realizar reparaciones en el producto o que esté calificado para reemplazar alguna pieza del producto. De hecho, el fabricante y /o distribuidor declara expresamente que todas las reparaciones y reemplazos de piezas deben ser realizados por un

profesional. Realizado por técnicos certificados y autorizados, no por el comprador. El comprador asume todo el riesgo y la responsabilidad derivados de las reparaciones que realice al producto original o a sus piezas de repuesto, o de la instalación de dichas piezas.

ACCESORIOS OPCIONALES

La instalación de los siguientes accesorios es opcional. No instalarlos no afectará el funcionamiento de la mesa elevadora.

1. Protector de rueda direccional

1) Afloje y retire el tornillo y las tuercas de las ruedas direccionales;
2) Coloque el protector de rueda en la posición que se muestra en la imagen;
3) Apriete los tornillos y las tuercas.

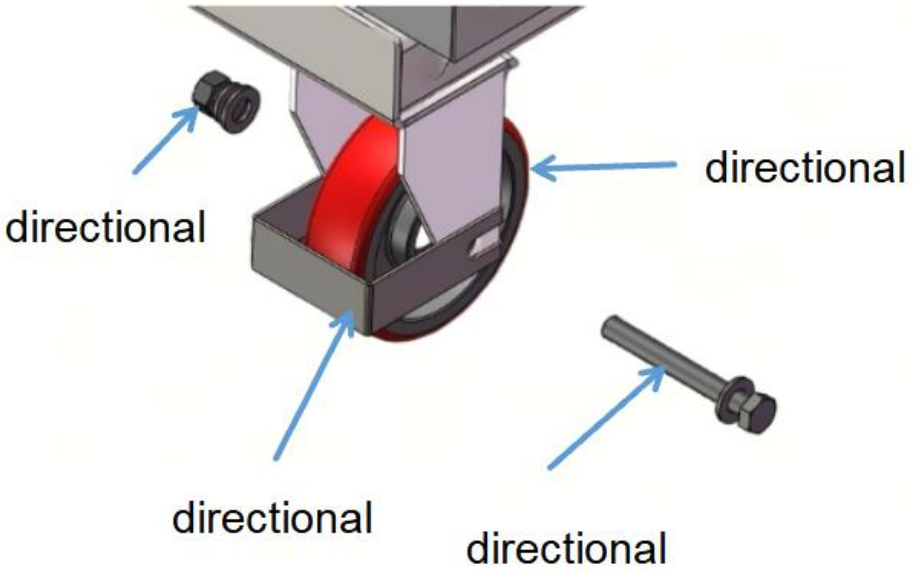
directional
directional
directional
directional

SOLUCIÓN DE PROBLEMAS

(NOTA: NO INTENTE REPARAR EL CARRO DE LA MESA) A MENOS QUE ESTÉ CAPACITADO Y AUTORIZADO PARA HACERLO.)

Problema	Cláusula	Métodos de fijación
La mesa no se puede levantar mientras se acciona el pedal.	-El tornillo de fijación no está en la posición correcta. posición, la válvula de la bomba está abierta. -El aceite hidráulico tiene impurezas. -El aceite hidráulico es insuficiente. -Entra aire en el aceite hidráulico.	-Ajuste el tornillo de ajuste (D5A) hacia arriba o el tornillo de ajuste (D5) hacia adelante. -Cambiar el aceite. -Llene el aceite. Retire el tornillo de sellado (B140). Añada suficiente aceite. A continuación, apriete los tornillos. -Desterrar el aire (tornillo de sellado (B140)).
La tabla no puede ser bajó rápidamente, mientras Suelte la válvula rápidamente.	-El tornillo no está colocado correctamente En esta posición, la válvula de la bomba no está abierta en absoluto. -El aceite hidráulico tiene impurezas. -Entra aire en el aceite hidráulico.	-Ajuste el tornillo (D5A) hacia abajo o el tornillo (D5) hacia atrás. -Cambiar el aceite. -Eliminar el aire (Tornillo para sellar) (B140)).
Filtraciones	-Piezas de sellado desgastadas o dañadas. -Algunas piezas agrietadas o desgastadas en pequeñas.	-Reemplazar por el nuevo. -Reemplazar por el nuevo.
La mesa desciende sin la válvula de liberación obras.	-El El tornillo no está en la posición correcta. En esta posición, la válvula de la bomba no está cerrada en absoluto. -Las impurezas en el aceite impiden que la válvula cierre herméticamente. -Entra aire en el aceite hidráulico. -Algunas partes del sistema hidráulico están agrietadas o perforadas. -Sellado de piezas desgastadas o dañadas.	-Ajuste el tornillo (D5A) hacia arriba o el tornillo (D5) hacia adelante. -Cambiar el aceite. -Eliminar el aire (tornillo para sellar (B140)). -Inspeccione y reemplace las piezas desgastadas por las nuevas. -Reemplazar por el nuevo.

La tabla no puede ser rebajado.	-La varilla del pistón (bomba (B137)) o el pistón (B136) se deforma como resultado de una carga parcial inclinada hacia un lado o una sobrecarga. -La mesa se mantenía en la parte superior posición durante mucho tiempo con la varilla del pistón expuesta para que se produzca oxidación y Atascamiento de la varilla. -El sistema hidráulico se ha atascado.	-Reemplazar la varilla del pistón (bomba (B137)) o el pistón (B136). -Mantener la mesa en la posición más baja cuando no se esté utilizando. -Inspeccione el sistema hidráulico y el vestíbulo o reemplace la pieza correspondiente.
El carro de la mesa no puede levantar peso.	- El tornillo para ajustar la presión (B111) no es válido desde hace tiempo.	-Gire el tornillo para ajustar la presión (B111) ligeramente en el sentido de las agujas del reloj.

PIEZAS PARA MESAS ELEVADORAS HIDRÁULICAS

NO.	Descripción	Cantidad	NO.	Descripción	Cantidad
D1	Manejar	1	**D28**	Biela	1
D2	pomo de la manija	1	**D29**	Tubo de ladrón	1
D3	pasador elástico	1	**D30**	Arandela	2
D4	Línea de freno	1	**D31**	arandela elástica	2
D5	Tornillo de fijación	2	**D32**	Tornillo	2
D6	Tuerca	2	**D33**	Rueda universal	2
D7	Anillo de retención para eje	2	**D34**	Guardapolvo	8
D8	Eje	1	**D35**	Rueda	4
D9	Bomba	1	**D36**	Tuerca	4
D10	Tuerca	1	**D37**	Pastillas de freno	2
D11	Arandela	1	**D38**	Palanca de freno	2
D12	Tornillo de sujeción	1	**D39**	Tornillo	4
D13	Palanca de pie	1	**D40**	Arandela	2
D14	Anillo de retención para eje	2	**D41**	Base para rueda universal	2
D15	Eje	1	**D42**	Arandela	16
D16	Casquillo espaciador corto	1	**D43**	Tuerca	8
D17	Arbusto	2	**D44**	Tornillo	8
D18	Casquillo espaciador largo	1	**D45**	Carrocería de camión	1
D19	Chaveta	2	**D46**	Anillo de retención para eje	6

D20	Enlace	2	**D47**	Eje	2
D21	Arandela	2	**D4 8**	Eje	2
D22	Casquillo espaciador	1	**D49**	Polea	2
D23	alfiler	1	**D50**	Polea	2
D24	Alfiler	1	**D51**	Anillo de retención para eje	2
D25	Tornillo	1	**D52**	Cortar con tijeras	1
D26	arandela elástica	1	**D53**	Tornillo	1
D27	Arandela	1	**D54**	Bar	1
			D55	Mesa	1

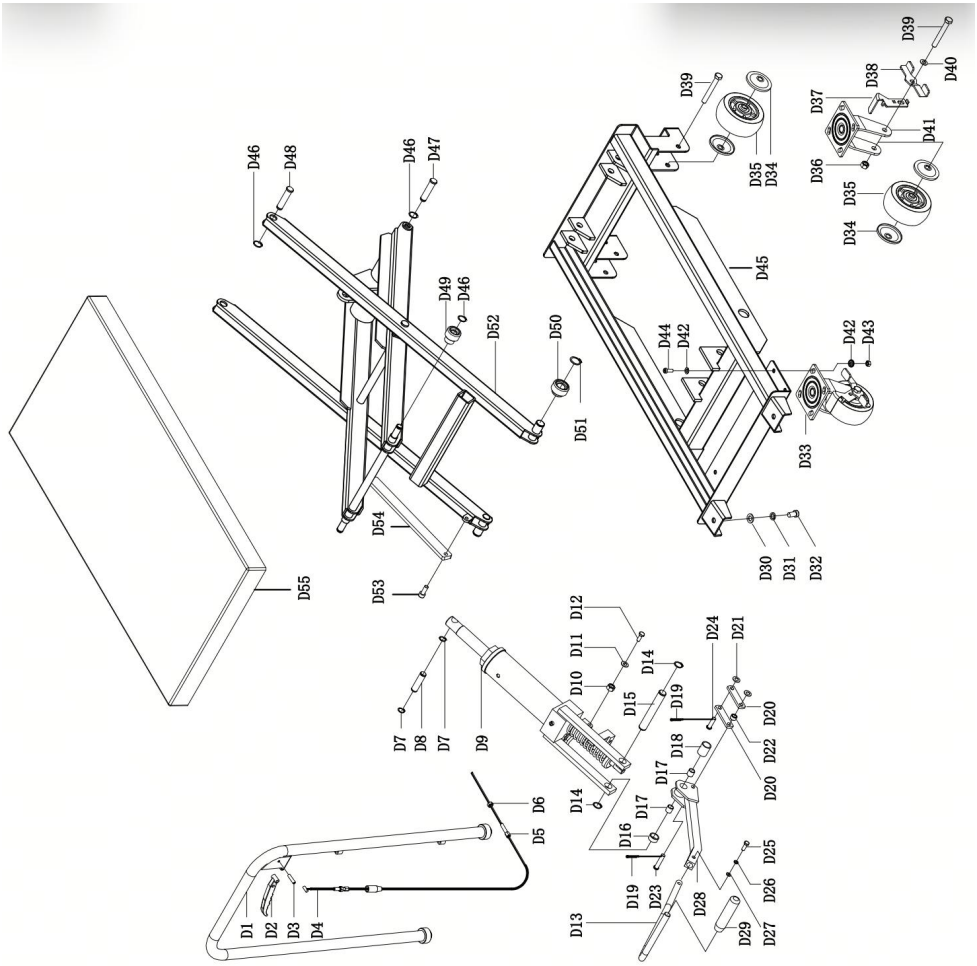

NO.	Descripción	Cantidad	NO.	Descripción	Cantidad
B101	núcleo de la bomba	1	**B124**	Junta tórica	1
B102	Cubierta para primavera	1	**B125**	Base para bola de acero	1
B103	Primavera	1	**B126**	Anillo de retención para eje	1
B104	Anillo de polvo	1	**B127**	Placa de palanca	1
B105	Anillo de sellado	1	**B128**	Alfiler	1
B106	Cilindro de bomba	1	**B129**	Junta tórica	2
B107	Junta tórica	1	**B130**	Percutor	1
B108	Base de la bomba	1	**B131**	Anillo de sellado	1
B109	Bola de acero	1	**B132**	Junta tórica	1
B110	Primavera	1	**B133**	Arandela de nailon	1
B111	Tornillo para ajustar la	1	**B134**	Cilindro	1
B112	Junta tórica	1	**B135**	Anillo de retención para eje	1
B113	Base para bola de acero	1	**B136**	Pistón	1
B114	Tornillo	1	**B137**	Biela del pistón	1
B115	Bola de acero	1	**B138**	Junta tórica	1
B116	Primavera	1	**B139**	Junta tórica	1
B117	Bola de acero	1	**B140**	Tornillo para sellar	1
B118	Bola de acero	1	**B141**	Anillo de polvo	1
B119	Bola de acero	1	**B142**	Alojamiento	1
B120	Primavera	1	**B143**	Arandela de nailon	1
B121	Válvula	1	**B144**	Tapa del cilindro	1
B122	junta compuesta	1	**B145**	Junta tórica	1
B123	Tornillo para sellar	1			

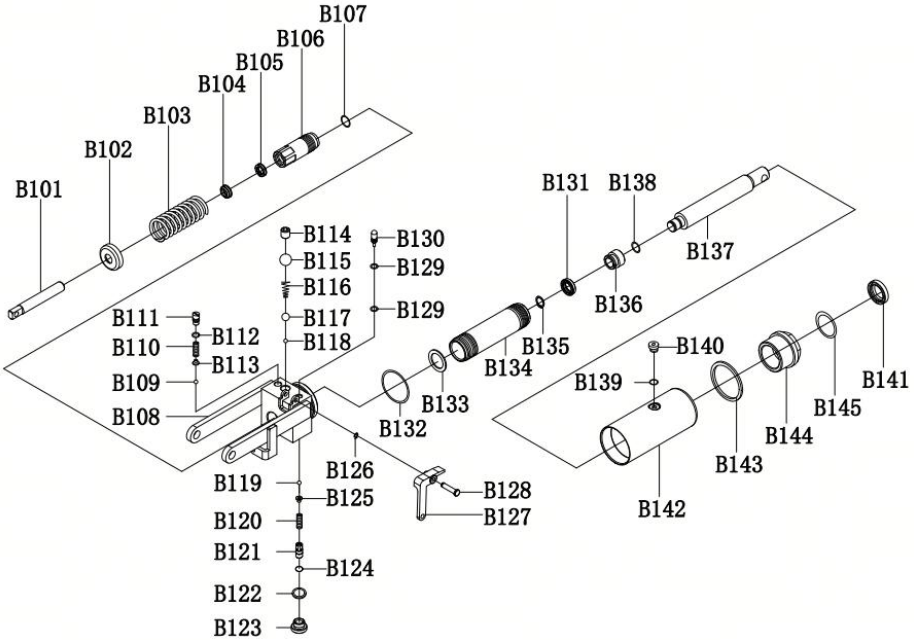
B101
B102
B103
B104
B105
B106
B107
B108
B109
B110
B111
B112
B113
B114
B115
B116
B117
B118
B119
B120
B121
B122
B123
B124
B125
B126
B127
B128
B129
B130
B131
B132
B133
B134
B135
B136
B137
B138
B139
B140
B141
B142
B143
B144
B145





VEVOR

Upgrade · The Home Creator Way

Wózek ze stołem podnoszonym hydraulicznie

Model: ZZ-SSSJPT-1100

VEVOR | Upgrade
The Home Creator Way

MODEL: ZZ-SSSJPT-1100



Uwaga: Wygląd produktu, który otrzymasz, ma wpływ na jego rzeczywisty wygląd.

To jest oryginalna instrukcja obsługi. Przed użyciem prosimy o dokładne zapoznanie się z treścią instrukcji. Firma VEVOR zastrzega sobie prawo do jednoznacznej interpretacji niniejszej instrukcji obsługi. Wygląd produktu zależy od stanu, w jakim go otrzymali Państwo. Prosimy o wyrozumiałość, ale nie będziemy Państwa ponownie informować o aktualizacjach technologicznych lub oprogramowania naszego produktu.

Symbol	Opis symbolu
	Ostrzeżenie: Aby zminimalizować ryzyko obrażeń, użytkownik powinien uważnie przeczytać instrukcję obsługi.
	Ten symbol, umieszczony przed uwagą dotyczącą bezpieczeństwa, wskazuje na rodzaj środka ostrożności, ostrzeżenia lub zagrożenia. Zignorowanie tego ostrzeżenia może doprowadzić do wypadku. Aby zmniejszyć ryzyko obrażeń ciała, pożaru lub porażenia prądem, należy zawsze przestrzegać poniższych zaleceń.

OSTRZEŻENIE

- Produkt jest zgodny z odpowiednimi normami i przepisami. Instalacja tego urządzenia musi być zgodna ze wszystkimi obowiązującymi przepisami i powinno być ono użytkowane wyłącznie w dobrze wentylowanych pomieszczeniach. Przed instalacją i użytkowaniem urządzenia należy zapoznać się z instrukcją obsługi.
- Urządzenie to nie jest przeznaczone do użytku przez osoby (w tym dzieci) o ograniczonej sprawności fizycznej, sensorycznej lub umysłowej, a także osoby nieposiadające odpowiedniego doświadczenia lub wiedzy, chyba że znajdują się pod nadzorem osoby odpowiedzialnej za ich bezpieczeństwo lub otrzymały od niej instrukcje dotyczące korzystania z urządzenia.
- Dzieci nie mogą bawić się urządzeniem .
- To urządzenie nie powinno być używane przez dzieci. Trzymaj urządzenie i jego przewód poza zasięgiem dzieci.
- Prosimy o prawidłowe przechowywanie produktu. Przed użyciem należy sprawdzić, czy produkt nie wykazuje oznak nieprawidłowości. W przypadku stwierdzenia nieprawidłowości, należy zaprzestać jego używania .
- Używaj produktu zgodnie z jego przeznaczeniem, ostrzegając o potencjalnych obrażeniach spowodowanych niewłaściwym użyciem.

Uwaga: Właściciel i operator MUSZĄ przeczytać i zrozumieć niniejszą instrukcję obsługi przed użyciem tego wózka stołowego.

SPECYFIKACJE

Model	ZZ-SSSJPT-1100
Pojemność	500 kg
Maksymalna wysokość platformy.	900 mm
Wysokość platformy min.	280 mm
Wymiary tabeli	815x505 mm
Budowa	Całkowita konstrukcja stalowa
Koła	Twarda guma z łożyskami kulkowymi.

Uwaga: Dane techniczne mogą ulec zmianie bez wcześniejszego powiadomienia.

ZAPISZ TEN PODRĘCZNIK

1. Przeczytaj i zrozum instrukcję obsługi. Nieprzestrzeganie instrukcji i ostrzeżeń zawartych w niniejszej instrukcji może spowodować obrażenia ciała lub uszkodzenie mienia.
2. Nie obciążaj hydraulicznego wózka stołowego ponad jego udźwig znamionowy.
3. Nie wolno siadać ani jeździć na hydraulicznym wózku stołowym.
4. Przed podniesieniem lub opuszczeniem hydraulicznego wózka

stołowego należy zabezpieczyć ładunek .
5. Nie należy przewozić ładunków przy użyciu hydraulicznego wózka stołowego ustawionego w pozycji podniesionej.
6. Stosować wyłącznie na gładkich powierzchniach.
7. Podczas podnoszenia lub opuszczania podnośnika należy trzymać ręce i stopy z dala.
8. Powoli otwórz pokrętło zaworu spustowego, aby umożliwić kontrolowane opuszczenie ładunku .
9. należy pamiętać o założeniu rękawic ochronnych posiadających certyfikat ANSI .
10. Przed rozpoczęciem serwisu lub konserwacji należy zwolnić ładunek.
11. Unikaj obciążeń niecentralnych. Nie należy wykonywać operacji, jeśli obrabiany przedmiot przechyla się lub blokuje podczas ściskania.
12. ZATRZYMAJ SIĘ i zwolnij kompresję, jeśli podejrzewasz nieuchronne uszkodzenie konstrukcji. Jeśli sytuacja jest niebezpieczna, dokładnie sprawdź i zmień położenie przed kontynuacją.
13. Nie dopuszczaj osób postronnych do obszaru roboczego.
14. Ten produkt nie jest zabawką. Przechowywać poza zasięgiem dzieci.

Ostrzeżenia, środki ostrożności i instrukcje omówione w niniejszej instrukcji obsługi nie mogą objąć wszystkich możliwych warunków i sytuacji, jakie mogą wystąpić. Operator musi zrozumieć, że zdrowy rozsądek i ostrożność to czynniki, które… nie może być wbudowany w ten produkt, lecz musi zostać dostarczony przez operatora.

MONTAŻ

Zapoznaj się ze schematem części i listą części zawartą w tej broszurze.

1. Przymocuj uchwyt (9) do ramy (10) za pomocą dwóch podkładek płaskich (20) i dwóch śrub (19).
2. Przymocuj dźwignię nożną (50) do dźwigni podnoszenia (47) za pomocą śruby (49) i podkładki zabezpieczającej (48).

przypadku TF50 tabela i reszta części s są pakowane oddzielnie.

Przymocuj stół (1) do zespołu ogniw (2) za pomocą dwóch wałów ogniw (3a) i dwóch zacisków C (4).

DZIAŁANIE

1. Zamknij pokrętło zaworu, odkręcając uchwyt sterujący do oporu.
2. Podnoszenie stołu odbywa się poprzez naciśnięcie pedału nożnego.
3. Aby opuścić stół, powoli pociągnij za uchwyt sterujący.
4. Przed załadunkiem i podczas postoju należy zablokować hamulec kół.

KONSERWACJA

1. Smaruj każdy punkt cierny raz w miesiącu smarem dobrej jakości .
2. Sprawdź swobodę ruchu i zużycie kół. W razie potrzeby wymień.
3. Sprawdź działanie hamulca kół . Powinien on mocno się blokować i zwalniać. całkowicie.
4. Sprawdź, czy nie ma wycieków oleju z siłownika hydraulicznego. Siłownik hydrauliczny nie nadaje się do samodzielnej naprawy.

PROSZĘ UWAŻNIE PRZECZYTAĆ PONIŻSZE

Producent i /lub dystrybutor udostępnili schemat części w niniejszej instrukcji wyłącznie jako narzędzie referencyjne. Ani producent , ani dystrybutor nie składają żadnych oświadczeń ani gwarancji kupującemu, że jest on uprawniony do dokonywania jakichkolwiek napraw produktu lub do wymiany jakichkolwiek jego części. Producent i / lub dystrybutor wyraźnie oświadczają, że wszelkie naprawy i wymiana części powinny być Wykonane przez certyfikowanych i licencjonowanych techników, a nie przez kupującego. Kupujący ponosi wszelkie ryzyko i odpowiedzialność wynikające z napraw oryginalnego produktu lub jego części zamiennych, a także z montażu części zamiennych.

AKCESORIA OPCJONALNE

Montaż poniższych akcesoriów jest opcjonalny. Nie wpłynie to na użytkowanie stołu podnośnego, jeśli zdecydujesz się ich nie instalować.

1. **Osłona koła kierunkowego**

1) Odkręcić i zdjąć śrubę i nakrętki kół kierunkowych;

2) Umieść osłonę koła w pozycji pokazanej na rysunku;

3) Dokręć śruby i nakrętki.

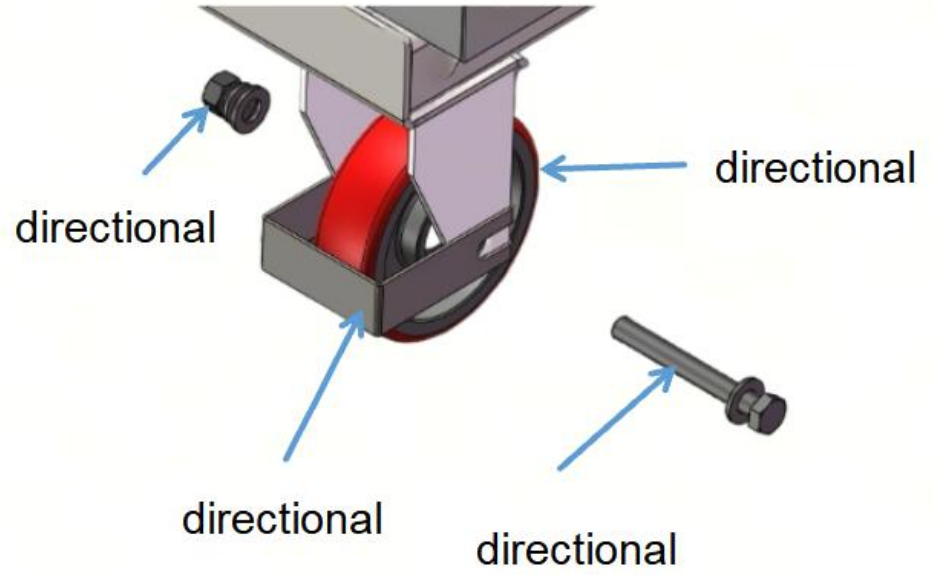

ROZWIĄZYWANIE PROBLEMÓW

(UWAGA: NIE PRÓBUJ NAPRAWIAĆ WÓZKA STOŁOWEGO CHYBA ŻE JESTEŚ PRZESZKOLONY I UPOWAŻNIONY DO TAKIEGO WYKONANIA.)

Kłopoty	Klauzula	Metody naprawy
Nie można podnieść stołu podczas naciskania pedału nożnego.	-Śruba ustalająca jest nieprawidłowo ustawiona pozycja, zawór pompy jest otwarty. -Olej hydrauliczny jest zanieczyszczony. - Olej hydrauliczny jest niewystarczający. - Do oleju hydraulicznego dostało się powietrze.	- Wyreguluj śrubę regulacyjną (D5A) w górę lub śrubę regulacyjną (D5) w przód. -Wymień olej. - Uzupełnij olej. Wykręć śrubę uszczelniającą (B140). Dodaj odpowiednią ilość oleju. Następnie dokręć śruby. -Wygnać powietrze(Śruba do uszczelnienia(B140)).
Tabela nie może być szybko obniżone, podczas gdy szybko zwolnij zawór.	-Śruba nie jest w prawidłowym położeniu pozycja, zawór pompy nie jest w ogóle otwarty. -Olej hydrauliczny jest zanieczyszczony. -Do oleju hydraulicznego dostało się powietrze.	-Wyreguluj śrubę (D5A) w dół lub śrubę (D5) do tyłu. -Wymień olej. -Wygnaj powietrze (śruba do uszczelnienia) (B140)).
Wycieki	- Części uszczelniające zużyte lub uszkodzone. - Niektóre części pęknięte lub zużyte na małe kawałki.	-Wymień na nową. -Wymień na nową.
Stół opada bez zaworu spustowego fabryka.	-Ten śruba nie jest w prawidłowym położeniu pozycja, zawór pompy nie jest wcale zamknięty. - Zanieczyszczenia w oleju uniemożliwiają szczelne zamknięcie zaworu. - Do oleju hydraulicznego przedostaje się powietrze. - Niektóre części układu hydraulicznego są pęknięte lub rozwiercone. -Zużyte lub uszkodzone części uszczelniające.	- Wyreguluj śrubę (D5A) w górę lub śrubę (D5) do przodu. -Wymień olej. -Wypędź powietrze (śruba do uszczelnienia (B140)). -Sprawdź zużyte części i wymień je na nowe. -Wymień na nową.

Tabela nie może być obniżony.	-Tłoczysko (pompa (B137)) lub tłok (B136) ulega odkształceniu na skutek częściowego obciążenia przechylonego na jedną stronę lub przeciążenia. -Stół był trzymany wysoko pozycja przez długi czas z odsłoniętym tłoczyskiem, aby nie doszło do rdzewienia i zakleszczenie pręta. -Układ hydrauliczny jest zablokowany.	-Wymień tłoczysko (pompa (B137)) lub tłok (B136). -Jeśli stół nie jest używany, należy go ustawić w najniższej pozycji. -Sprawdź układ hydrauliczny i wymień odpowiednią część.
Wózek stołowy nie jest w stanie unieść ciężaru nominalnego.	- Śruba do regulacji ciśnienia (B111) jest niesprawna przez dłuższy czas.	- Przekręć śrubę regulacji ciśnienia (B111) lekko w kierunku zgodnym z ruchem wskazówek zegara.

CZĘŚCI DO STOŁU PODNOSZONEGO HYDRAULICZNIE

NIE.	Opis	Ilość	NIE.	Opis	Ilość
D1	Uchwyt	1	**D28**	Korbowód	1
D2	Uchwyt gałki	1	**D29**	Rura rabusiów	1
D3	Sworzeń sprężynowy	1	**D30**	Pralka	2
D4	Przewód hamulcowy	1	**D31**	Podkładka sprężysta	2
D5	Śruba ustalająca	2	**D32**	Śruba	2
D6	Nakrętka	2	**D33**	Koło uniwersalne	2
D7	Pierścień ustalający osi	2	**D34**	Osłona przeciwkurzowa	8
D8	Oś	1	**D35**	Koło	4
D9	Pompa	1	**D36**	Nakrętka	4
D10	Nakrętka	1	**D37**	Klocki hamulcowe	2
D11	Pralka	1	**D38**	Dźwignia hamulca	2
D12	Śruba zaciskowa	1	**D39**	Śruba	4
D13	Dźwignia nożna	1	**D40**	Pralka	2
D14	Pierścień ustalający osi	2	**D41**	Podstawa do koła	2
D15	Wał	1	**D42**	Pralka	16
D16	Krótka tuleja dystansowa	1	**D43**	Nakrętka	8
D17	Krzak	2	**D44**	Śruba	8
D18	Długa tuleja dystansowa	1	**D45**	Nadwozie ciężarówki	1
D19	Zawleczka	2	**D46**	Pierścień ustalający osi	6
D20	Połączyć	2	**D47**	Wał	2

D21	Pralka	2	**D4 8**	Wał	2
D22	Tuleja dystansowa	1	**D49**	Krążek linowy	2
D23	szpilka	1	**D50**	Krążek linowy	2
D24	Szpilka	1	**D51**	Pierścień ustalający osi	2
D25	Śruba	1	**D52**	Nożycowy	1
D26	Podkładka sprężysta	1	**D53**	Śruba	1
D27	Pralka	1	**D54**	Bar	1
			D55	Tabela	1

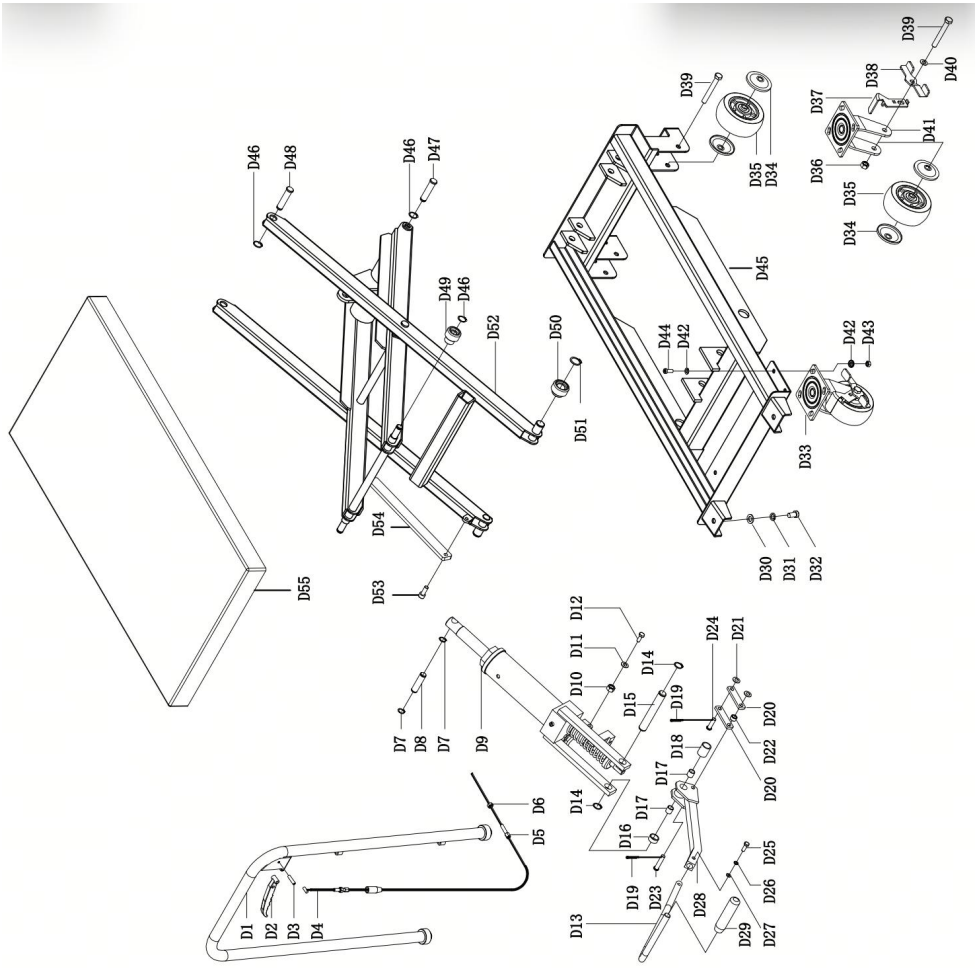

NIE.	Opis	Ilość	NIE.	Opis	Ilość

B101	Rdzeń pompy	1	**B124**	Pierścień uszczelniający	1
B102	Pokrowiec na wiosnę	1	**B125**	Podstawa do kuli stalowej	1
B103	Wiosna	1	**B126**	Pierścień ustalający osi	1
B104	Pierścień przeciwpyłowy	1	**B127**	Płytka dźwigniowa	1
B105	Pierścień uszczelniający	1	**B128**	Szpilka	1
B106	Cylinder pompy	1	**B129**	Pierścień uszczelniający	2
B107	Pierścień uszczelniający	1	**B130**	Kołek uderzeniowy	1
B108	Podstawa pompy	1	**B131**	Pierścień uszczelniający	1
B109	Stalowa kula	1	**B132**	Pierścień uszczelniający	1
B110	Wiosna	1	**B133**	Podkładka nylonowa	1
B111	Śruba do regulacji ciśnienia	1	**B134**	Cylinder	1
B112	Pierścień uszczelniający	1	**B135**	Pierścień ustalający osi	1
B113	Podstawa do kuli stalowej	1	**B136**	Tłok	1
B114	Śruba	1	**B137**	Tłoczysko	1
B115	Stalowa kula	1	**B138**	Pierścień uszczelniający	1
B116	Wiosna	1	**B139**	Pierścień uszczelniający	1
B117	Stalowa kula	1	**B140**	Śruba do uszczelnienia	1
B118	Stalowa kula	1	**B141**	Pierścień przeciwpyłowy	1
B119	Stalowa kula	1	**B142**	Mieszkania	1
B120	Wiosna	1	**B143**	Podkładka nylonowa	1
B121	Zawór	1	**B144**	Nasadka cylindra	1
B122	Uszczelka kompozytowa	1	**B145**	Pierścień uszczelniający	1
B123	Śruba do uszczelnienia	1			

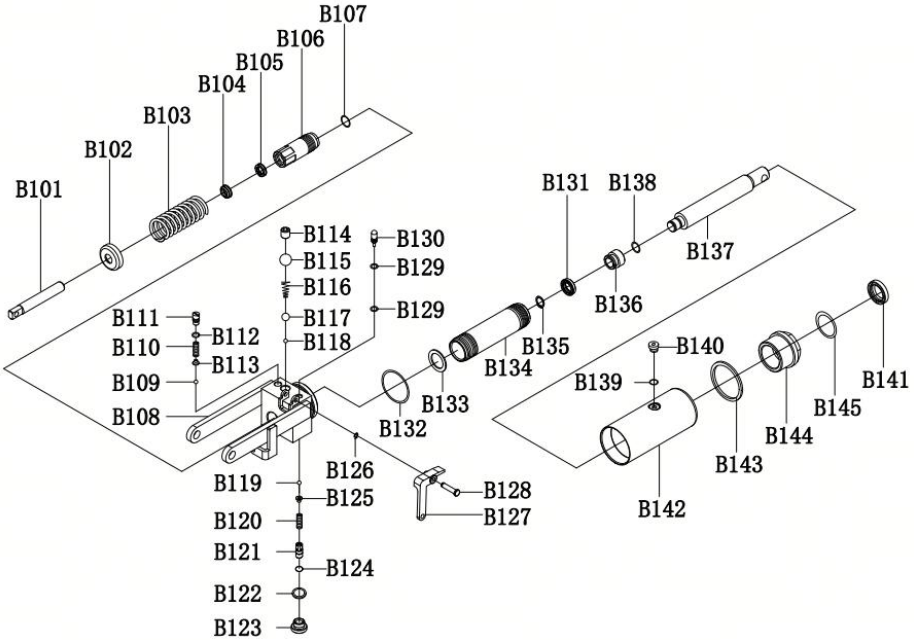
B101
B102
B103
B104
B105
B106
B107
B108
B109
B110
B111
B112
B113
B114
B115
B116
B117
B118
B119
B120
B121
B122
B123
B124
B125
B126
B127
B128
B129
B130
B131
B132
B133
B134
B135
B136
B137
B138
B139
B140
B141
B142
B143
B144
B145





VEVOR

Upgrade · The Home Creator Way

Hydraulisch hefbare tafelwagen

Model: ZZ-SSSJPT-1100

VEVOR | Upgrade
The Home Creator Way

MODEL: ZZ-SSSJPT-1100



Let op: het daadwerkelijke uiterlijk van het product dat u ontvangt, kan afwijken.

Dit is de originele handleiding. Lees alle instructies in de handleiding zorgvuldig door voordat u het product in gebruik neemt. VEVOR behoudt zich het recht voor om de gebruikershandleiding anders te interpreteren. Het uiterlijk van het product kan afwijken van het product dat u ontvangt. Wij zullen u niet opnieuw informeren over eventuele technologische of software-updates voor ons product.

Symbool	Symboolbeschrijving
	Waarschuwing: Om het risico op letsel te verminderen, dient de gebruiker de gebruiksaanwijzing zorgvuldig te lezen.
	Dit symbool, geplaatst vóór een veiligheidsopmerking, duidt op een voorzorgsmaatregel, waarschuwing of gevaar. Het negeren van deze waarschuwing kan tot een ongeval leiden. Om het risico op letsel, brand of elektrocutie te verminderen, dient u altijd de onderstaande aanbevelingen op te volgen.

WAARSCHUWING

- Het product voldoet aan de relevante normen en voorschriften. De installatie van dit apparaat moet voldoen aan alle geldende voorschriften en het mag alleen worden gebruikt in goed geventileerde ruimtes. Lees de gebruikershandleiding voordat u dit apparaat installeert en gebruikt.
- Dit apparaat is niet bedoeld voor gebruik door personen (inclusief kinderen) met beperkte fysieke, zintuiglijke of mentale vermogens, of gebrek aan ervaring en kennis, tenzij zij onder toezicht staan of instructies hebben gekregen over het gebruik van het apparaat van een persoon die verantwoordelijk is voor hun veiligheid.
- Kinderen mogen niet met het apparaat spelen .
- Dit apparaat mag niet door kinderen worden gebruikt. Houd het apparaat en het snoer buiten het bereik van kinderen.
- Bewaar het product op de juiste manier. Controleer vóór gebruik of het product niet defect is. Stop het gebruik als er een defect is .
- Gebruik het product volgens het beoogde gebruik; er bestaat een waarschuwing voor mogelijk letsel door verkeerd gebruik.

Let op: De eigenaar en gebruiker MOETEN deze bedieningsinstructies lezen en begrijpen voordat zij deze tafelwagen gebruiken.

SPECIFICATIES

Model	ZZ-SSSJPT-1100
Capaciteit	500 kg
Maximale platformhoogte.	900 mm
Minimale platformhoogte.	280 mm
Tafelafmetingen	815x505mm
Bouw	Algehele staalconstructie
Wielen	Hard rubber met kogellagers.

Opmerking: Specificaties kunnen zonder voorafgaande kennisgeving worden gewijzigd.

BEWAAR DEZE HANDLEIDING

1. Lees en begrijp de gebruiksaanwijzing. Het niet naleven van de instructies en waarschuwingen in deze handleiding kan leiden tot persoonlijk letsel of materiële schade.
2. de hydraulische tafelwagen niet boven zijn maximale draagvermogen.
3. Het is niet toegestaan om op de hydraulische tafelwagen te zitten of mee te rijden.
4. de hydraulische tafelwagen omhoog of omlaag brengt .
5. Vervoer geen ladingen met een hydraulische transportwagen in de

verhoogde positie.
6. Alleen gebruiken op gladde oppervlakken.
7. Houd handen en voeten vrij bij het omhoog of omlaag brengen van de lift.
8. Open de ontlastklep langzaam om de last gecontroleerd te laten zakken.
9. Zorg ervoor dat u ANSI - goedgekeurde veiligheidshandschoenen draagt bij het gebruik van gereedschap of apparatuur.
10. Ontlast de lading vóór service- of onderhoudswerkzaamheden.
11. Vermijd excentrische belasting. Niet gebruiken als het werkstuk kantelt of vastloopt tijdens het comprimeren.
12. STOP en laat de compressie los als u vermoedt dat er een structurele storing op handen is. Inspecteer de constructie grondig en herpositioneer deze indien dit veilig is, alvorens verder te gaan.
13. Houd omstanders uit de buurt van het werkgebied.
14. Dit product is geen speelgoed. Buiten het bereik van kinderen houden.

De waarschuwingen, voorzorgsmaatregelen en instructies in deze handleiding kunnen niet alle mogelijke omstandigheden en situaties dekken. De gebruiker dient te begrijpen dat gezond verstand en voorzichtigheid factoren zijn die Dit kan niet in dit product worden ingebouwd, maar moet door de gebruiker worden aangeleverd.

MONTAGE

Raadpleeg het onderdelendiagram en de onderdelenlijst in dit boekje.

1. Bevestig het handvat (9) aan het frame (10) met twee platte ringen (20) en twee bouten (19).
2. Bevestig de voethendel (50) aan de hefhendel (47) met bout (49) en borgring (48).
3. Voor TF50, de tabel en de rest van onderdeel s worden apart verpakt. Bevestig de tafel (1) aan de verbindingsconstructie (2) met twee

verbindingsassen (3a) en twee C - clips (4).

OPERATIE

1. Draai de ventielknop los totdat deze niet verder kan.
2. De tafel wordt omhooggebracht door het voetpedaal te activeren.
3. Om de tafel te laten zakken, trekt u langzaam aan de bedieningshendel.
4. Vergrendel de zwenkwielrem voordat u gaat laden en terwijl het voertuig stilstaat.

ONDERHOUD

1. Smeer elk wrijvingspunt maandelijks in met een hoogwaardig vet.
2. Controleer of de wielen soepel draaien en of ze versleten zijn. Vervang ze indien nodig.
3. Controleer de werking van de zwenkwielrem. Deze moet stevig vergrendelen en weer loslaten. volledig.
4. Controleer op olielekkage bij de hydraulische cilinder. De hydraulische cilinder kan niet door de gebruiker worden onderhouden.

LEES HET VOLGENDE AANDACHTIG DOOR

De fabrikant en /of distributeur heeft het onderdelendiagram in deze handleiding uitsluitend als referentiehulpmiddel verstrekt . Noch de fabrikant , noch de distributeur geeft enige garantie of verklaring aan de koper dat hij of zij gekwalificeerd is om reparaties aan het product uit te voeren of onderdelen van het product te vervangen. Sterker nog, de fabrikant en/of distributeur stelt uitdrukkelijk dat alle reparaties en vervangingen van onderdelen door een gespecialiseerde monteur moeten worden uitgevoerd. De reparaties worden uitgevoerd door gecertificeerde en bevoegde technici en niet door de koper. De koper aanvaardt alle

risico's en aansprakelijkheid die voortvloeien uit zijn of haar reparaties aan het originele product of vervangende onderdelen daarvan, of die voortvloeien uit zijn of haar installatie van vervangende onderdelen.

OPTIONELE ACCESSOIRES

De installatie van de volgende accessoires is optioneel. Het niet installeren ervan heeft geen invloed op het gebruik van de heftafel.

1. Richtingsgevoelige wielbescherming

1) Draai de schroeven en moeren van de richtingswielen los en verwijder ze;
2) Plaats de wielbeschermer in de positie zoals weergegeven op de afbeelding;
3) Draai de schroeven en moeren vast.

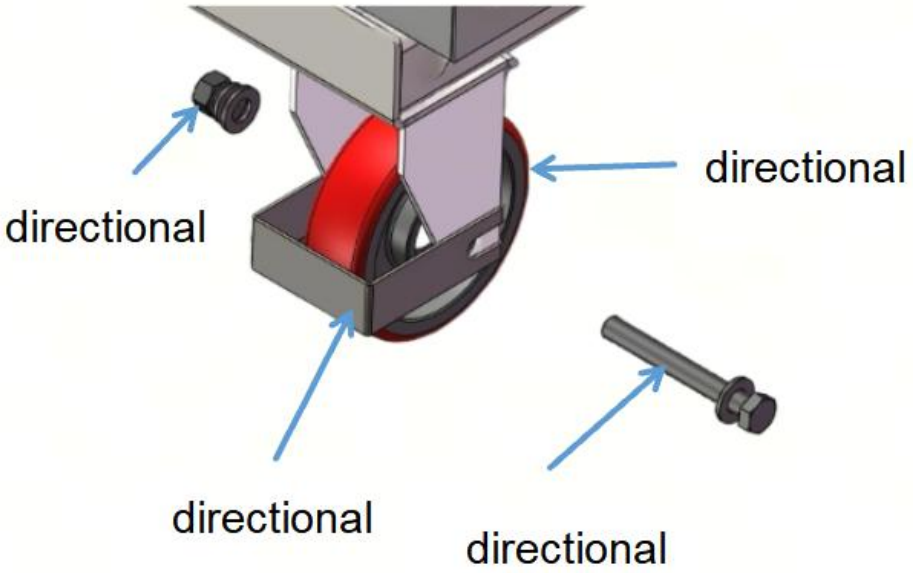
directional
directional
directional
directional

PROBLEEMOPLOSSING

(LET OP: PROBEER DE TAFELWAGEN NIET TE REPAREREN) (TENZIJ U DAARVOOR OPGELEID EN BEVOEGD BENT.)

Probleem	Clausule	Oplossingsmethoden
De tafel kan niet omhoog worden getild zolang het voetpedaal is ingedrukt.	-De stelschroef zit er niet goed in In deze positie staat de pompklep open. -De hydraulische olie bevat onzuiverheden. -Er is onvoldoende hydraulische olie. -Er is lucht in de hydraulische olie gekomen.	-Stel de stelschroef (D5A) omhoog of de stelschroef (D5) naar voren. -Ververs de olie. -Vul de olie bij. Verwijder de afdichtingsschroef (B140). Voeg voldoende olie toe. Draai vervolgens de schroeven vast. -Verbannen de lucht (Schroef voor afdichting (B140)).
De tabel kan niet zijn snel omlaag, terwijl Laat het ventiel snel los.	-De schroef zit er niet goed in In deze positie is de pompklep helemaal niet geopend. -De hydraulische olie bevat onzuiverheden. -Er komt lucht in de hydraulische olie.	-Stel de schroef (D5A) af naar beneden of de schroef (D5) naar achteren. -Ververs de olie. -Verwijder de lucht (schroef voor afdichting) (B140)).
Lekken	-Afdichtingsonderdelen versleten of beschadigd. -Sommige onderdelen gebarsten of in kleine stukjes versleten.	-Vervang door het nieuwe exemplaar. -Vervang door het nieuwe exemplaar.
De tafel daalt neer zonder de ontlastingsklep werken.	-De De schroef zit er niet goed in. In deze positie is de pompklep helemaal niet gesloten. -De onzuiverheden in de olie zorgen ervoor dat de klep niet goed sluit. -Er komt lucht in de hydraulische olie. -Sommige onderdelen van het hydraulische systeem vertonen scheuren of boringen. -Afdichtingsonderdelen versleten of beschadigd.	-Draai de schroef (D5A) omhoog of de schroef (D5) naar voren. -Ververs de olie. -Verban de lucht (Schroef voor afdichting (B140)). -Controleer de onderdelen en vervang ze door nieuwe. -Vervang door het nieuwe exemplaar.

De tabel kan niet zijn verlaagd.	-De zuigerstang (pomp (B137)) of de zuiger (B136) is vervormd als gevolg van gedeeltelijke belasting waarbij de stang naar één kant helt of door overbelasting. De tafel werd hoog gehouden. positie gedurende lange tijd met blootliggende zuigerstang waardoor roestvorming kan ontstaan vastlopen van de stang. -Het hydraulische systeem is vastgelopen.	-Vervang de zuigerstang (pomp (B137)) of de zuiger (B136). -Houd de tafel in de laagste stand als u deze niet gebruikt. -Controleer het hydraulische systeem en vervang het betreffende onderdeel.
De tafelwagen kan geen gewicht tillen dat overeenkomt met het aangegeven gewicht.	- De schroef voor het afstellen van de druk (B111) is al geruime tijd buiten gebruik.	-Draai de schroef voor drukregeling (B111) een klein beetje met de klok mee.

ONDERDELEN VOOR HYDRAULISCHE HEFTAFEL

NEE.	Beschrijving	Aantal	NEE.	Beschrijving	Aantal
D1	Hendel	1	**D28**	Drijfstang	1
D2	Handgreepknop	1	**D29**	Roverbuis	1
D3	Veerpen	1	**D30**	Wasmachine	2
D4	Remleiding	1	**D31**	Veerring	2
D5	Stelschroef	2	**D32**	Schroef	2
D6	Moer	2	**D33**	Universeel wiel	2
D7	Borgring voor as	2	**D34**	Stofhoes	8
D8	As	1	**D35**	Wiel	4
D9	Pomp	1	**D36**	Moer	4
D10	Moer	1	**D37**	Remblok	2
D11	Wasmachine	1	**D38**	Remhendel	2
D12	Klemschroef	1	**D39**	Bout	4
D13	Voethendel	1	**D40**	Wasmachine	2
D14	Borgring voor as	2	**D41**	Basis voor universeel wiel	2
D15	Schacht	1	**D42**	Wasmachine	16
D16	Korte afstandsbus	1	**D43**	Moer	8
D17	Struik	2	**D44**	Schroef	8
D18	Lange afstandsbus	1	**D45**	Vrachtwagenopbouw	1
D19	Cotter	2	**D46**	Borgring voor as	6

D20	Link	2	**D47**	Schacht	2
D21	Wasmachine	2	**D4 8**	Schacht	2
D22	Afstandsbus	1	**D49**	Katrol	2
D23	pin	1	**D50**	Katrol	2
D24	Pin	1	**D51**	Borgring voor as	2
D25	Schroef	1	**D52**	Schaar	1
D26	Veerring	1	**D53**	Bout	1
D27	Wasmachine	1	**D54**	Bar	1
			D55	Tafel	1

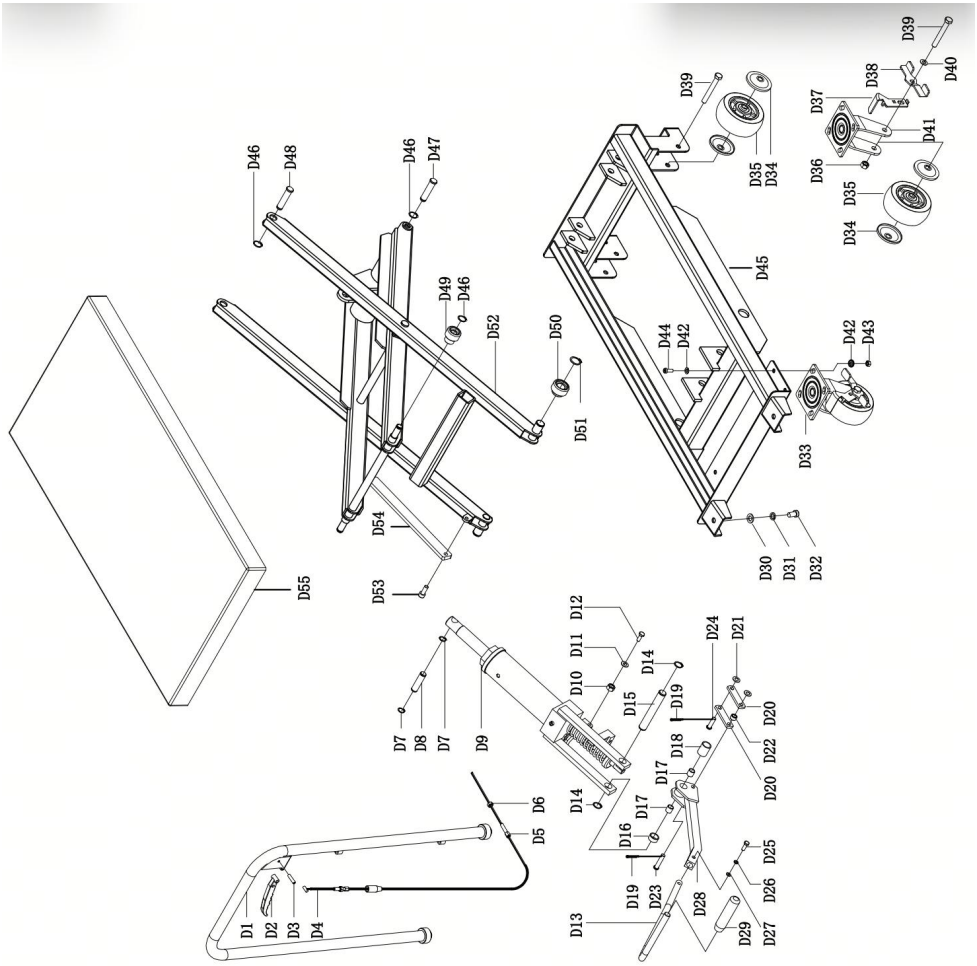

NEE.	Beschrijving	Aantal	NEE.	Beschrijving	Aantal
B101	Pompkern	1	**B124**	O-ring	1
B102	Hoes voor de lente	1	**B125**	Basis voor stalen bal	1
B103	Lente	1	**B126**	Borgring voor as	1
B104	Stofring	1	**B127**	Hendelplaat	1
B105	Afdichtring	1	**B128**	Pin	1
B106	Pompcilinder	1	**B129**	O-ring	2
B107	O-ring	1	**B130**	Slagpen	1
B108	Pompvoet	1	**B131**	Afdichtring	1
B109	Stalen kogel	1	**B132**	O-ring	1
B110	Lente	1	**B133**	Ring van nylon	1
B111	Schroef voor drukregeling	1	**B134**	Cilinder	1
B112	O-ring	1	**B135**	Borgring voor as	1
B113	Basis voor stalen bal	1	**B136**	Zuiger	1
B114	Schroef	1	**B137**	Zuigerstang	1
B115	Stalen kogel	1	**B138**	O-ring	1
B116	Lente	1	**B139**	O-ring	1
B117	Stalen kogel	1	**B140**	Schroef voor afdichting	1
B118	Stalen kogel	1	**B141**	Stofring	1
B119	Stalen kogel	1	**B142**	Huisvesting	1
B120	Lente	1	**B143**	Ring van nylon	1
B121	Ventiel	1	**B144**	Cilinderdop	1
B122	Samengestelde pakking	1	**B145**	O-ring	1
B123	Schroef voor afdichting	1			

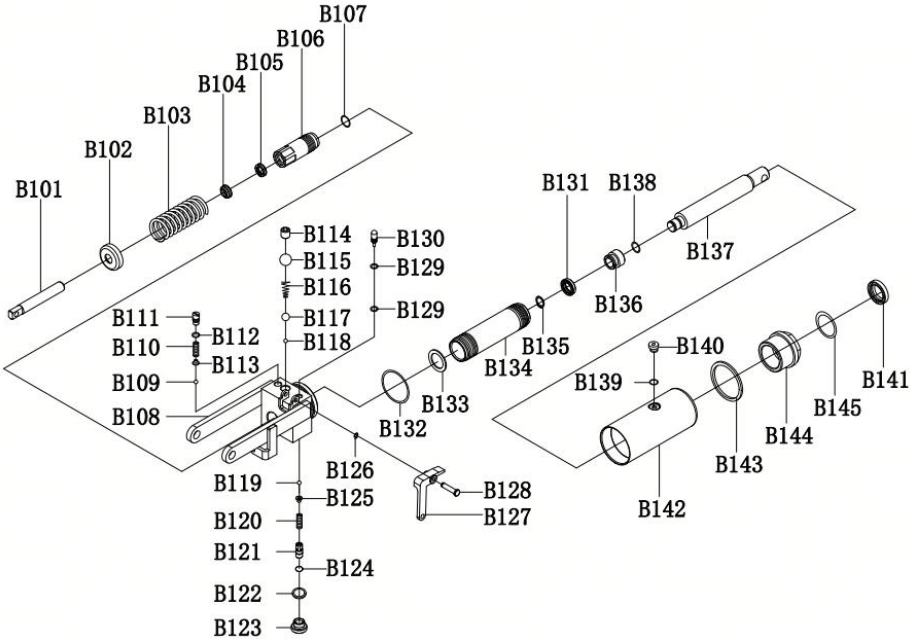
B101
B102
B103
B104
B105
B106
B107
B108
B109
B110
B111
B112
B113
B114
B115
B116
B117
B118
B119
B120
B121
B122
B123
B124
B125
B126
B127
B128
B129
B130
B131
B132
B133
B134
B135
B136
B137
B138
B139
B140
B141
B142
B143
B144
B145





VEVOR

Upgrade · The Home Creator Way

Hydraulisk lyftbordsvagn

Modell: ZZ-SSSJPT-1100

VEVOR | Upgrade
The Home Creator Way

MODELL: ZZ-SSSJPT-1100



Obs: Den faktiska produkten du får avgör dess utseende.

Detta är originalinstruktionerna, vänligen läs alla instruktioner noggrant innan du använder produkten. VEVOR förbehåller sig en tydlig tolkning av vår användarmanual. Produktens utseende ska vara beroende av den produkt du mottagit. Vi ber om ursäkt för att vi inte kommer att informera dig igen om det finns några teknik- eller programuppdateringar för vår produkt.

Symbol	Symbolbeskrivning
	Varning: För att minska risken för skador måste användaren läsa instruktionsmanualen noggrant.
	Denna symbol, som placeras före en säkerhetsanmärkning, indikerar en typ av försiktighetsåtgärd, varning eller fara. Att ignorera denna varning kan leda till en olycka. För att minska risken för skada, brand eller elchock, följ alltid rekommendationerna nedan.

VARNING

- Produkten uppfyller relevanta standarder och föreskrifter. Installationen av denna enhet måste uppfylla alla tillämpliga föreskrifter och den bör endast användas i välventilerade utrymmen. Läs användarmanualen innan du installerar och använder denna utrustning.
- Denna apparat är inte avsedd att användas av personer (inklusive barn) med nedsatt fysisk, sensorisk eller mental förmåga, eller bristande erfarenhet och kunskap, såvida de inte har övervakats eller fått instruktioner om användningen av apparaten av en person som ansvarar för deras säkerhet.
- Barn får inte leka med apparaten .
- Denna apparat får inte användas av barn. Förvara apparaten och dess sladd utom räckhåll för barn.
- Förvara produkten ordentligt. Kontrollera om produkten är avvikande före användning. Om den är avvikande, sluta använda den .
- Använd produkten enligt avsett ändamål. Varna för potentiella skador vid felaktig användning.

Obs: Ägare och operatör MÅSTE läsa och förstå denna bruksanvisning innan denna bordstruck används

SPECIFIKATIONER

Modell	ZZ-SSSJPT-1100
Kapacitet	500 kg
Plattformshöjd Max.	900 mm
Plattformshöjd Min.	280 mm
Tabelldimension	815x505mm
Konstruktion	Övergripande stålkonstruktion
Hjul	Hårt gummi med kullager.

Anmärkning: Specifikationerna kan ändras utan föregående meddelande.

SPARA DENNA MANUAL

1. Läs och förstå bruksanvisningen. Underlåtenhet att följa instruktionerna och varningarna i denna manual kan leda till personskador eller egendomsskador.
2. Belasta inte den hydrauliska bordsvagnen över dess nominella kapacitet.
3. Låt inte personer sitta eller åka på den hydrauliska bordsvagnen.
4. Säkra lasten innan du höjer eller sänker den hydrauliska bordsvagnen.
5. Transportera inte laster med en hydraulisk bordsvagn i upplyft läge.
6. Använd endast på släta ytor.
7. Håll händer och fötter borta när du höjer eller sänker lyften.
8. Öppna utlösningsventilens vredet långsamt för att låta lasten sänkas på

ett kontrollerat sätt.
9. Se till att använda ANSI - godkända skyddshandskar när du använder verktyg eller utrustning.
10. Släpp loss lasten före service eller underhåll.
11. Undvik excentriska belastningar. Använd inte om arbetsstycket lutar eller fastnar under kompression.
12. STOPPA och släpp kompressionen om du misstänker ett omedelbart förestående strukturellt fel. Om det är säkert, inspektera noggrant och flytta positionen innan du fortsätter.
13. Håll åskådare borta från arbetsområdet
14. Denna produkt är inte en leksak. Förvara den utom räckhåll för barn.

Varningarna, försiktighetsåtgärderna och instruktionerna som diskuteras i denna bruksanvisning kan inte täcka alla möjliga förhållanden och situationer som kan uppstå. Operatören måste förstå att sunt förnuft och försiktighet är faktorer som kan inte byggas in i denna produkt, utan måste tillhandahållas av operatören.

MONTERING

Se reservdelsdiagrammet och reservdelslistan i detta häfte.

1. Fäst handtaget (9) på ramen (10) med två plana brickor (20) och två bultar (19).
2. Fäst fotspaken (50) på lyftspaken (47) med bult (49) och låsbricka (48).

För TF50, bordet och resten av delarna är separat förpackade. Fäst bordet (1) på länkaggregatet (2) med två länkaxlar (3a) och två C - klämmor (4).

DRIFT

1. Stäng ventilvredet genom att lossa manöverhandtaget tills det tar stopp.
2. Bordet höjs genom att man trycker på fotpedalen.
3. Dra långsamt i manöverhandtaget för att sänka bordet.
4. Lås hjulbromsen före lastning och medan fordonet står stilla.

UNDERHÅLL

1. Smörj varje friktionspunkt varje månad med ett fett av god kvalitet .
2. Kontrollera hjulens fria rörlighet och slitage. Byt ut vid behov.
3. Kontrollera hjulbromsens funktion. Den ska låsas ordentligt och släppas. helt.
4. Kontrollera om det finns oljeläckage från hydraulcylindern . Hydraulcylindern kan inte underhållas av användaren .

LÄS FÖLJANDE NOGA

Tillverkaren och /eller distributören har endast tillhandahållit deldiagrammet i denna manual som referensverktyg . Varken tillverkaren eller distributören lämnar någon utfästelse eller garanti av något slag till köparen att han eller hon är behörig att utföra några reparationer på produkten eller att han eller hon är behörig att byta ut några delar av produkten. Tillverkaren och/eller distributören anger faktiskt uttryckligen att alla reparationer och utbyten av delar ska utföras. utförs av certifierade och licensierade tekniker och inte av köparen. Köparen tar all risk och allt ansvar som uppstår till följd av hans eller hennes reparationer av originalprodukten eller reservdelar till denna. Eller till följd av hans eller hennes installation av reservdelar till denna.

TILLBEHÖR

Installation av följande tillbehör är valfritt. Det påverkar inte användningen av lyftbordet om du väljer att inte installera dem.

1. **Riktningshjulskydd**

1) Lossa och ta bort skruven och muttrarna på de riktningsstyrda hjulen;
2) Placera hjulskyddet i det läge som visas på bilden;
3) Dra åt skruvarna och muttrarna.

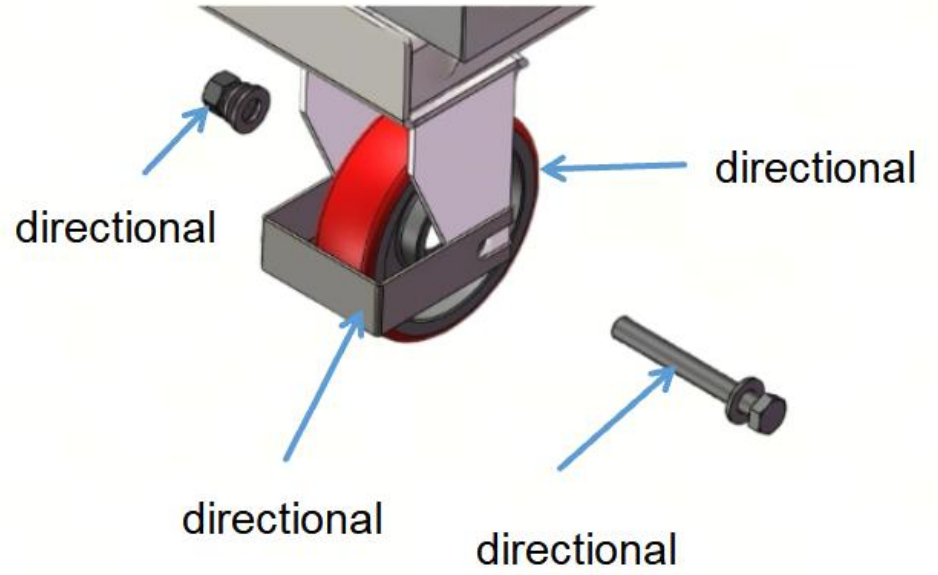

FELSÖKNING

(OBS: FÖRSÖK INTE ATT REPARERA BORDSVAGNEN) OM DU INTE ÄR UTBILDAD OCH AUKTORISERAD ATT GÖRA DET.)

Problem	Klausul	Fixeringsmetoder
Bordet kan inte lyftas upp medan fotpedalen aktiveras.	- Ställskruven är inte i rätt läge läge, pumpventilen är öppen. - Hydrauloljan är förorenad. -Hydrauloljan är inte tillräcklig. -Luft har kommit in i hydrauloljan.	- Justera ställskruven (D5A) uppåt eller ställskruven (D5) framåt. -Byt oljan. - Fyll på olja. Ta bort tätningsskruven (B140). Fyll på tillräckligt med olja. Dra sedan åt skruvarna. -Förvisa luften (tätningsskruv (B140)).
Bordet kan inte vara sänktes snabbt, medan släpp ventilen snabbt.	- Skruven sitter inte i rätt läge, pumpventilen är inte öppen alls. -Hydrauloljan har föroreningar. -Luft har kommit in i hydrauloljan.	-Justera skruven (D5A) nedåt eller skruven (D5) bakåt. -Byt oljan. -Banvisa luften (Skruv för tätning (B140)).
Läckor	- Tätningsdelar slitna eller skadade. - Vissa delar är spruckna eller slitna till små delar.	-Byt ut mot den nya. -Byt ut mot den nya.
Bordet sänks utan utlösningsventilen fabrik.	-De skruven sitter inte i rätt läge, pumpventilen är inte stängd alls. - Föroreningar i oljan gör att ventilen inte kan stängas tätt. - Luft kommer in i hydrauloljan. -Vissa delar av hydraulsystemet är spruckna eller borrade. - Tätningsdelar slitna eller skadade.	-Justera skruven (D5A) uppåt eller skruven (D5) framåt. -Byt oljan. - Förvisa luften (Skruvförsegling (B140)). -Inspektera och byt ut spilldelarna mot nya. -Byt ut mot den nya.
Bordet kan inte vara sänkt.	-Kolvstången (pump (B137)) eller kolven (B136) är deformerad till följd av partiell belastning, lutning åt ena sidan eller överbelastning. - Bordet stod högt uppe position under längre tid med kolvstången blottad för att uppstå rost och fastklämning av stången. -Hydraulsystemet har fastnat.	-Byt kolvstången (pump (B137)) eller kolven (B136). - Håll bordet i lägsta position om det inte används. -Inspektera hydraulsystemet och byt ut respektive del.

Bordsvagnen kan inte lyfta vikten.	- Skruven för justering av tryck (B111) har varit ogiltig ett tag.	-Vrid skruven för att justera trycket (B111) lite medurs.

HYDRAULISKA LYFTBORDSDELAR

INGA.	Beskrivning	Antal	INGA.	Beskriv punkten på	Antal
D1	Hantera	1	**D28**	Vevstake	1
D2	Handtagsknopp	1	**D29**	Rånare rör	1
D3	Fjäderstift	1	**D30**	Tvättmaskin	2
D4	Bromsledning	1	**D31**	Fjäderbricka	2
D5	Ställskruv	2	**D32**	Skruva	2
D6	Mutter	2	**D33**	Universalhjul	2
D7	Låsring för axel	2	**D34**	Dammskydd	8
D8	Axel	1	**D35**	Hjul	4
D9	Pump	1	**D36**	Mutter	4
D10	Mutter	1	**D37**	Bromsbelägg	2
D11	Tvättmaskin	1	**D38**	Bromsspak	2
D12	Klämskruv	1	**D39**	Bult	4
D13	Fotspak	1	**D40**	Tvättmaskin	2
D14	Låsring för axel	2	**D41**	Bas för universalhjul	2
D15	Axel	1	**D42**	Tvättmaskin	16
D16	Kort distansbussning	1	**D43**	Mutter	8
D17	Buske	2	**D44**	Skruva	8
D18	Lång distansbussning	1	**D45**	Lastbilsflak	1
D19	Sprint	2	**D46**	Låsring för axel	6
D20	Länk	2	**D47**	Axel	2
D21	Tvättmaskin	2	**D4 8**	Axel	2
D22	Distansbussning	1	**D49**	Remskiva	2
D23	stift	1	**D50**	Remskiva	2
D24	Stift	1	**D51**	Låsring för axel	2
D25	Skruva	1	**D52**	Sax	1
D26	Fjäderbricka	1	**D53**	Bult	1
D27	Tvättmaskin	1	**D54**	Bar	1
			D55	Tabell	1

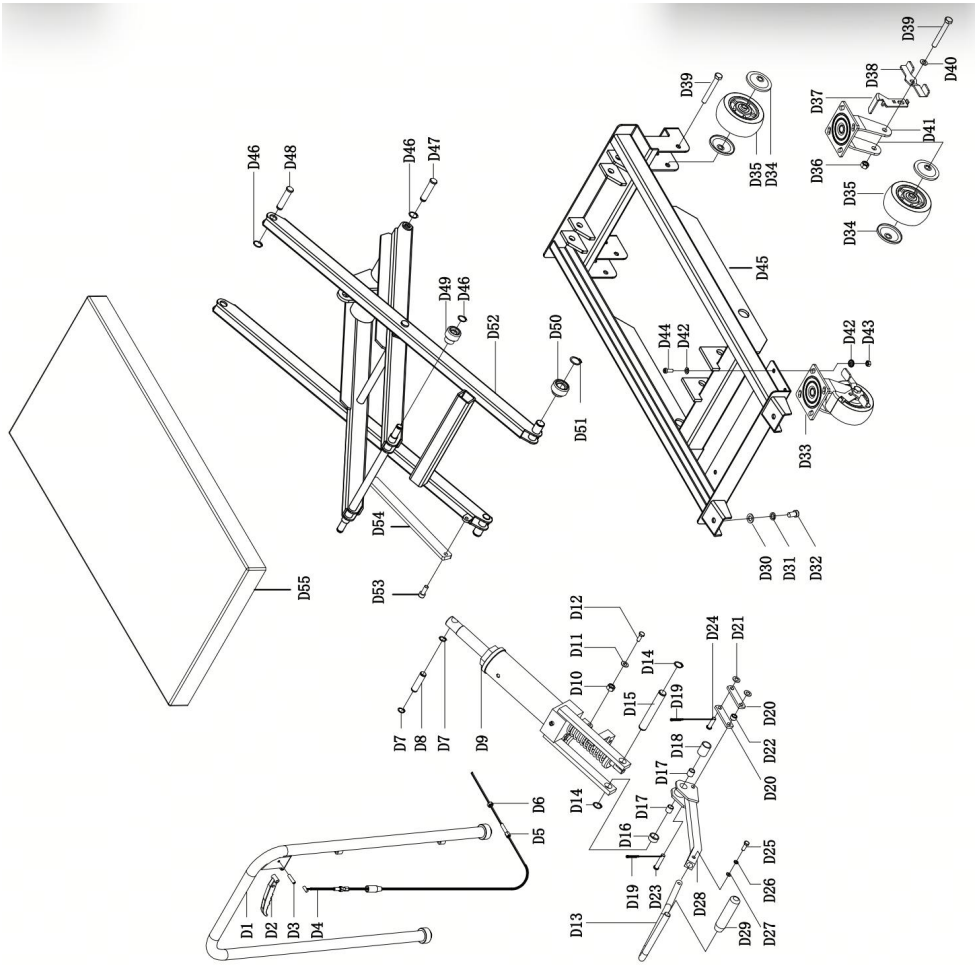

INGA.	Beskrivning	Antal	INGA.	Beskriv punkten på	Antal
B101	Pumpkärna	1	**B124**	O-ring	1
B102	Skydd för våren	1	**B125**	Bas för stålkula	1
B103	Fjädra	1	**B126**	Låsring för axel	1
B104	Dammring	1	**B127**	Hävstångsplatta	1
B105	Tätningsring	1	**B128**	Stift	1
B106	Pumpcylinder	1	**B129**	O-ring	2
B107	O-ring	1	**B130**	Slagstift	1
B108	Pumpbas	1	**B131**	Tätningsring	1
B109	Stålkula	1	**B132**	O-ring	1

B110	Fjädra	1	**B133**	Bricka av nylon	1
B111	Skruv för att justera trycket	1	**B134**	Cylinder	1
B112	O-ring	1	**B135**	Låsring för axel	1
B113	Bas för stålkula	1	**B136**	Kolv	1
B114	Skruva	1	**B137**	Kolvstång	1
B115	Stålkula	1	**B138**	O-ring	1
B116	Fjädra	1	**B139**	O-ring	1
B117	Stålkula	1	**B140**	Skruv för tätning	1
B118	Stålkula	1	**B141**	Dammring	1
B119	Stålkula	1	**B142**	Hus	1
B120	Fjädra	1	**B143**	Bricka av nylon	1
B121	Ventil	1	**B144**	Cylinderlock	1
B122	Sammansatt packning	1	**B145**	O-ring	1
B123	Skruv för tätning	1			

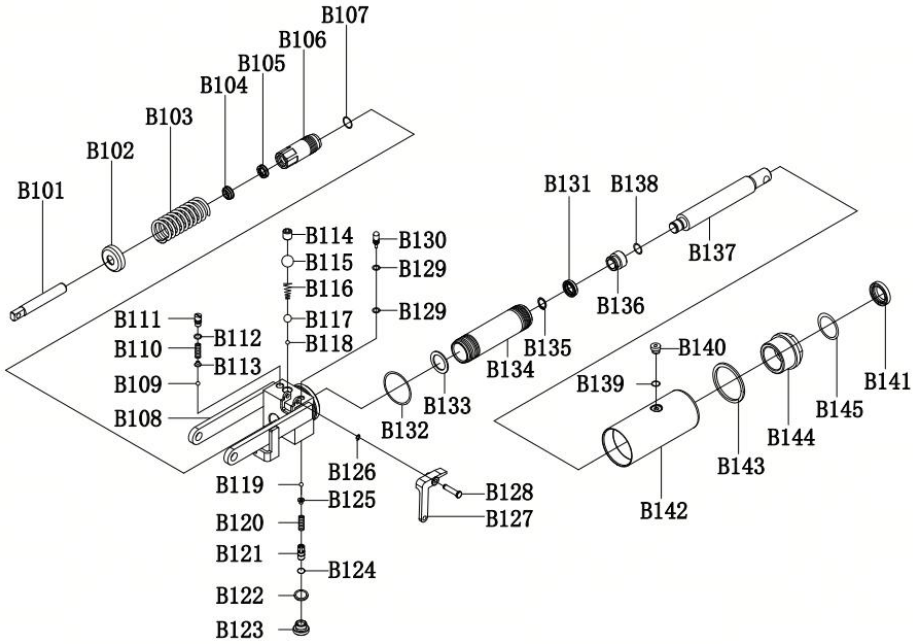





VEVOR

Upgrade · The Home Creator Way

Hydraulický zvedací stolní vozík

Model: ZZ-SSSJPT-1100

VEVOR | Upgrade
The Home Creator Way

MODEL: ZZ-SSSJPT-1100



Poznámka: Vzhled produktu, který skutečně obdržíte, určuje jeho skutečný vzhled.

Toto je původní návod k použití, před použitím si prosím pečlivě přečtěte všechny pokyny v manuálu. Společnost VEVOR si vyhrazuje právo na jednoznačný výklad uživatelské příručky. Vzhled produktu se bude lišit v závislosti na produktu, který jste obdrželi. Prosíme, odpusťte nám, že vás nebudeme informovat o případných technologických nebo softwarových aktualizacích našeho produktu.

Symbol	Popis symbolu
	Varování: Aby se snížilo riziko zranění, musí si uživatel pečlivě přečíst návod k obsluze.
	Tento symbol, umístěný před bezpečnostním komentářem, označuje určitý druh bezpečnostního upozornění, varování nebo nebezpečí. Ignorování tohoto varování může vést k nehodě. Abyste snížili riziko zranění, požáru nebo úrazu elektrickým proudem, vždy dodržujte níže uvedená doporučení.

VAROVÁNÍ

- Výrobek splňuje příslušné normy a předpisy. Instalace tohoto zařízení musí být v souladu se všemi platnými předpisy a mělo by být provozováno pouze v dobře větraných prostorách. Před instalací a používáním tohoto zařízení si prosím přečtěte uživatelskou příručku.
- Tento spotřebič není určen k používání osobami (včetně dětí) se sníženými fyzickými, smyslovými nebo duševními schopnostmi nebo s nedostatkem zkušeností a znalostí, pokud nejsou pod dohledem nebo pokud jim nebyly poskytnuty pokyny k používání spotřebiče osobou odpovědnou za jejich bezpečnost.
- Děti si se spotřebičem nesmějí hrát .
- Tento spotřebič by neměly používat děti. Uchovávejte spotřebič a jeho kabel mimo dosah dětí.
- Výrobek prosím řádně uchovávejte. Před použitím zkontrolujte, zda výrobek není abnormální. Pokud je abnormální, přestaňte jej používat .
- Používejte výrobek v souladu s jeho určením a upozorněte na možné zranění v důsledku nesprávného použití.

Poznámka: Majitel a obsluha MUSÍ před použitím tohoto stolového vozíku přečíst a porozumět tomuto návodu k obsluze.

SPECIFIKACE

Model	ZZ-SSSJPT-1100
Kapacita	500 kg
Max. výška plošiny	900 mm
Výška plošiny min.	280 mm
Rozměr stolu	815x505mm
Konstrukce	Celková ocelová konstrukce
Kola	Tvrdá guma s kuličkovými ložisky.

Poznámka: Specifikace se mohou změnit bez předchozího upozornění.

ULOŽTE SI TUTO PŘÍRUČKU

1. Přečtěte si a pochopte návod k obsluze. Nedodržení pokynů a varování v tomto návodu může vést k úrazu osob nebo poškození majetku.
2. Nezatěžujte hydraulický stolní vozík nad jeho jmenovitou nosnost.
3. Nedovolte lidem sedět nebo jezdit na hydraulickém stole.
4. hydraulického vozíku stolu zajistěte náklad .
5. Nepřepravujte břemena s hydraulickým stolovým vozíkem ve zdvižené poloze.

6. Používejte pouze na hladké povrchy.

7. Při zvedání nebo spouštění zvedáku mějte ruce a nohy v dostatečné vzdálenosti.

8. Pomalu otevírejte knoflík uvolňovacího ventilu, aby se náklad mohl kontrolovaně spustit.

9. používejte ochranné rukavice schválené normou ANSI .

10. Před zahájením servisu nebo údržby uvolněte zátěž.

11. Zabraňte zatížení mimo střed. Nepracujte, pokud se obrobek během stlačování naklání nebo zasekává.

12. Pokud máte podezření na bezprostřední strukturální selhání, ZASTAVTE a uvolněte kompresi. Pokud je to bezpečné, důkladně prohlédněte a před pokračováním upravte polohu.

13. Udržujte kolemjdoucí mimo pracovní prostor

14. Tento výrobek není hračka. Uchovávejte jej mimo dosah dětí.

Varování, upozornění a pokyny uvedené v tomto návodu k obsluze nemohou pokrýt všechny možné podmínky a situace, které mohou nastat. Obsluha si musí uvědomit, že zdravý rozum a opatrnost jsou faktory, které nelze do tohoto produktu zabudovat, ale musí být dodán provozovatelem.

SHROMÁŽDĚNÍ

Viz schéma dílů a seznam dílů v této brožuře.

1. Připevněte rukojeť (9) k rámu (10) pomocí dvou plochých podložek (20) a dvou šroubů (19).
2. Připevněte nožní páku (50) ke zvedací páce (47) pomocí šroubu (49) a pojistné podložky (48).

Pro TF50, stůl a zbytek dílů jsou baleny samostatně. Připevněte stůl (1) k sestavě spojovacího prvku (2) pomocí dvou spojovacího hřídele (3a) a dvou C -svorek (4).

OPERACE

1. Zavřete knoflík ventilu uvolněním ovládací páky, dokud se nezastaví.
2. Stůl se zvedne aktivací nožního pedálu.
3. Chcete-li stůl spustit, pomalu táhněte za ovládací páku.
4. Před nakládáním a během stání zablokujte brzdu koleček.

ÚDRŽBA

1. Každý třecí bod měsíčně promazávejte kvalitním mazivem .
2. Zkontrolujte volný chod a opotřebení koleček. V případě potřeby je vyměňte.
3. Zkontrolujte funkci brzdy koleček. Měla by se pevně zablokovat a uvolnit. zcela.
4. Zkontrolujte, zda z hydraulického válce neuniká olej . Hydraulický válec není uživatelsky ovladatelný .

POZORNĚ SI PŘEČTĚTE NÁSLEDUJÍCÍ INFORMACE

Výrobce a /nebo distributor poskytli schéma součástí v této příručce pouze jako referenční nástroj. Ani výrobce , ani distributor neposkytují kupujícímu žádné prohlášení ani záruku, že je kvalifikovaný k provádění oprav

produktu nebo že je kvalifikovaný k výměně jakýchkoli částí produktu. Výrobce a/nebo distributor ve skutečnosti výslovně uvádí , že veškeré opravy a výměny dílů by měly být provedeny prováděné certifikovanými a licencovanými techniky, nikoli kupujícím. Kupující přebírá veškerá rizika a odpovědnost vyplývající z jeho oprav původního produktu nebo jeho náhradních dílů. Nebo vyplývající z jeho instalace náhradních dílů.

VOLITELNÉ PŘÍSLUŠENSTVÍ

Instalace následujícího příslušenství je volitelná. Pokud se rozhodnete jej nenainstalovat, nebude to mít vliv na používání zvedacího stolu.

1. Směrový kryt kola

1) Povolte a odstraňte šroub a matice směrových kol;

2) Umístěte kryt kola do polohy znázorněné na obrázku;

3) Utáhněte šrouby a matice.

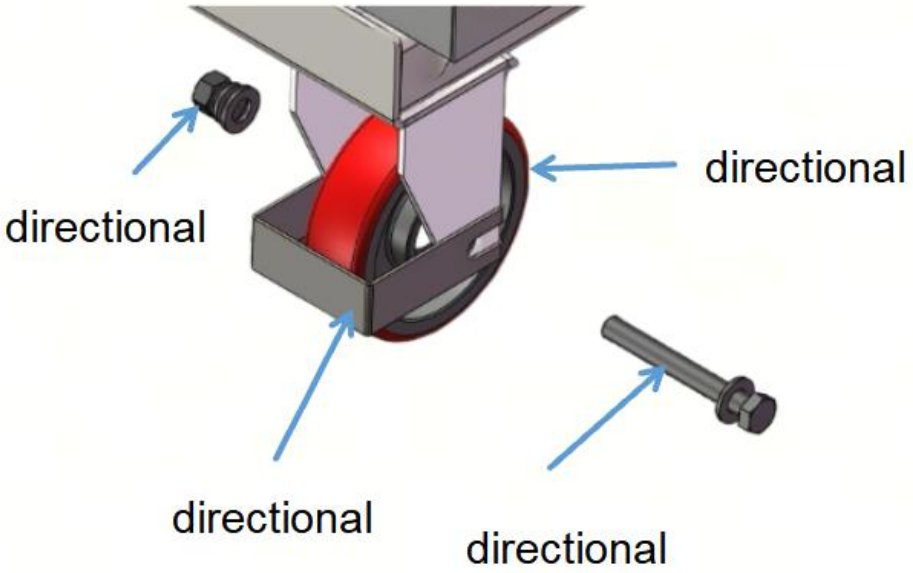
directional
directional
directional
directional

ŘEŠENÍ PROBLÉMŮ

(POZNÁMKA: NEPOKOUŠEJTE SE OPRAVOVAT VOZÍK S NÁSTAVBOVÝM STOLEM POKUD K TÉTO ČINNOSTI NEJSTE VYŠKOLENI A OPRÁVNĚNI.)

Problémy	Doložka	Metody upevnění
Stůl nelze zvednout, když je sešlápnutý nožní pedál.	- Stavěcí šroub není správně utažený V poloze je ventil čerpadla otevřený. - Hydraulický olej obsahuje nečistoty. - Nedostatek hydraulického oleje. - Do hydraulického oleje se dostal vzduch.	- Posuňte stavěcí šroub (D5A) nahoru nebo dopředu (D5). -Vyměňte olej. - Naplňte olej. Odstraňte těsnicí šroub (B140). Doplňte dostatečné množství oleje. Poté šrouby utáhněte. -Vyhnat vzduch (šroub pro utěsnění (B140)).
Stůl nemůže být rychle sníženo, zatímco rychle uvolněte ventil.	-Šroub není správně utažený V poloze se ventil čerpadla vůbec neotevře. - Hydraulický olej obsahuje nečistoty. - Do hydraulického oleje se dostal vzduch.	-Utáhněte šroub (D5A) dolů nebo šroub (D5) dozadu. -Vyměňte olej. - Vypusťte vzduch (šroub pro utěsnění) (B140)).
Úniky	- Opotřebované nebo poškozené těsnicí díly. - Některé díly prasklé nebo opotřebované na malé části.	-Vyměňte za nový. -Vyměňte za nový.
Stůl se snáší dolů bez vypouštěcího ventilu funguje.	-The šroub není správně vsazený V poloze není ventil čerpadla vůbec uzavřen. - Nečistoty v oleji způsobují, že ventil nemůže být pevně uzavřen. - Do hydraulického oleje se dostal vzduch. -Některé části hydraulického systému jsou prasklé nebo provrtané. - Opotřebované nebo poškozené těsnicí díly.	- Posuňte šroub (D5A) nahoru nebo šroub (D5) dopředu. -Vyměňte olej. - Vypusťte vzduch (zašroubujte těsnění (B140)). - Zkontrolujte a vyměňte odpadní díly za nové. -Vyměňte za nový.

Stůl nemůže být sníženo.	- Pístní tyč (čerpadlo (B137)) nebo píst (B136) je deformovaný v důsledku částečného zatížení, naklonění na jednu stranu nebo přetížení. -Stůl byl udržován nahoře po dlouhou dobu s obnaženou pístní tyčí, aby se mohly objevit rezivění a zasekávání tyče. - Hydraulický systém je zaseknutý.	- Vyměňte pístní tyč (čerpadlo (B137)) nebo píst (B136). - Pokud stůl nepoužíváte, udržujte jej v nejnižší poloze. - Zkontrolujte hydraulický systém a proveďte opravu nebo vyměňte příslušnou součástku.
Stolní vozík nemůže zvedat nosnost.	- Šroub pro nastavení tlaku (B111) je delší dobu neplatný.	- Otočte šroub pro nastavení tlaku (B111) mírně ve směru hodinových ručiček.

DÍLY HYDRAULICKÉHO ZVEDACÍHO STOLKU

ŽÁDNÝ.	Popis	Množství	ŽÁDNÝ.	Popis části	Množství
D1	Zacházet s	1	**D28**	Ojnice	1
D2	Knoflík rukojeti	1	**D29**	Lupičská trubice	1
D3	Pružinový kolík	1	**D30**	Podložka	2
D4	Brzdové potrubí	1	**D31**	Pružná podložka	2
D5	Stavěcí šroub	2	**D32**	Šroub	2
D6	Matice	2	**D33**	Univerzální kolo	2
D7	Pojistný kroužek pro	2	**D34**	Kryt proti prachu	8
D8	Náprava	1	**D35**	Kolo	4
D9	Čerpadlo	1	**D36**	Matice	4
D10	Matice	1	**D37**	Brzdová destička	2
D11	Podložka	1	**D38**	Páka brzdy	2
D12	Upínací šroub	1	**D39**	Šroub	4
D13	Nožní páka	1	**D40**	Podložka	2
D14	Pojistný kroužek pro	2	**D41**	Základna pro univerzální	2
D15	Hřídel	1	**D42**	Podložka	16
D16	Krátké distanční pouzdro	1	**D43**	Matice	8
D17	Keř	2	**D44**	Šroub	8
D18	Dlouhé distanční	1	**D45**	Karoserie nákladního	1
D19	Cotter	2	**D46**	Pojistný kroužek pro	6
D20	Odkaz	2	**D47**	Hřídel	2
D21	Podložka	2	**D4 8**	Hřídel	2

D22	Distanční pouzdro	1	**D49**	Kladka	2
D23	kolík	1	**D50**	Kladka	2
D24	Kolík	1	**D51**	Pojistný kroužek pro	2
D25	Šroub	1	**D52**	Nůžky	1
D26	Pružná podložka	1	**D53**	Šroub	1
D27	Podložka	1	**D54**	Bar	1
			D55	Tabulka	1

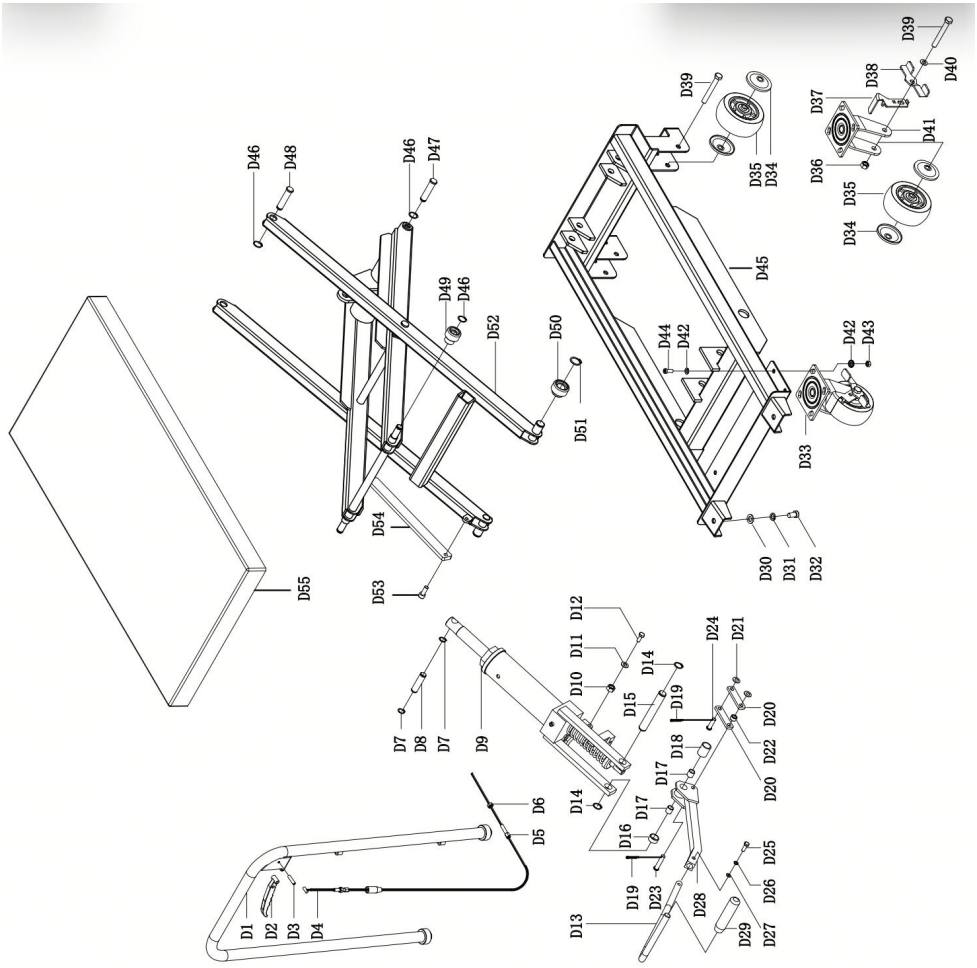

ŽÁDNÝ.	Popis	Množství	ŽÁDNÝ.	Popis části	Množství
B101	Jádro čerpadla	1	**B124**	O-kroužek	1

B102	Kryt na pružinu	1	**B125**	Základna pro ocelovou	1
B103	Jaro	1	**B126**	Pojistný kroužek pro	1
B104	Prachový kroužek	1	**B127**	Páková deska	1
B105	Těsnicí kroužek	1	**B128**	Kolík	1
B106	Válec čerpadla	1	**B129**	O-kroužek	2
B107	O-kroužek	1	**B130**	Úderník	1
B108	Základna čerpadla	1	**B131**	Těsnicí kroužek	1
B109	Ocelová koule	1	**B132**	O-kroužek	1
B110	Jaro	1	**B133**	Podložka z nylonu	1
B111	Šroub pro nastavení	1	**B134**	Válec	1
B112	O-kroužek	1	**B135**	Pojistný kroužek pro	1
B113	Základna pro ocelovou	1	**B136**	Píst	1
B114	Šroub	1	**B137**	Pístní tyč	1
B115	Ocelová koule	1	**B138**	O-kroužek	1
B116	Jaro	1	**B139**	O-kroužek	1
B117	Ocelová koule	1	**B140**	Šroub pro utěsnění	1
B118	Ocelová koule	1	**B141**	Prachový kroužek	1
B119	Ocelová koule	1	**B142**	Bydlení	1
B120	Jaro	1	**B143**	Podložka z nylonu	1
B121	Ventil	1	**B144**	Víčko válce	1
B122	Těsnění z kompozitu	1	**B145**	O-kroužek	1
B123	Šroub pro utěsnění	1			

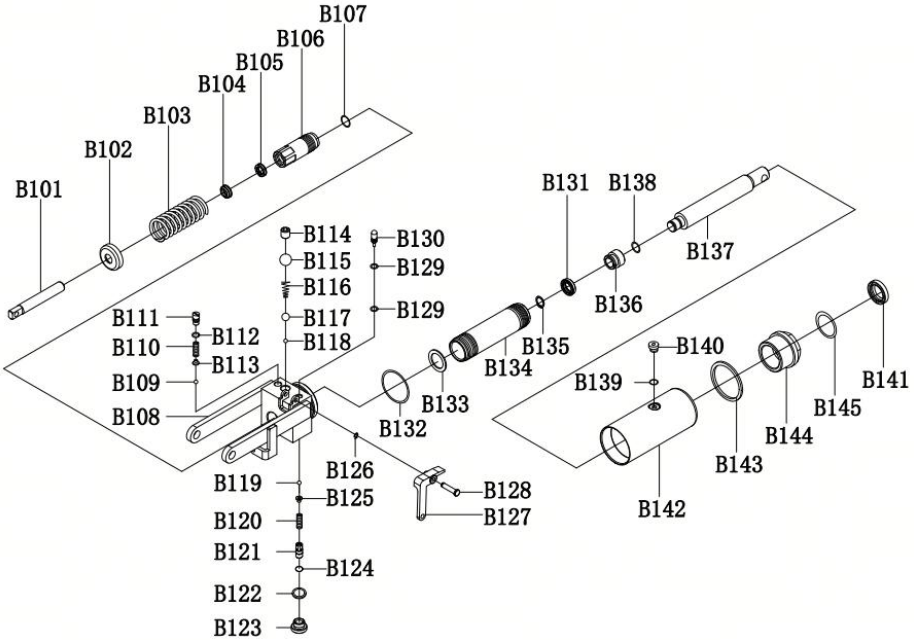
B101
B102
B103
B104
B105
B106
B107
B108
B109
B110
B111
B112
B113
B114
B115
B116
B117
B118
B119
B120
B121
B122
B123
B124
B125
B126
B127
B128
B129
B130
B131
B132
B133
B134
B135
B136
B137
B138
B139
B140
B141
B142
B143
B144
B145



