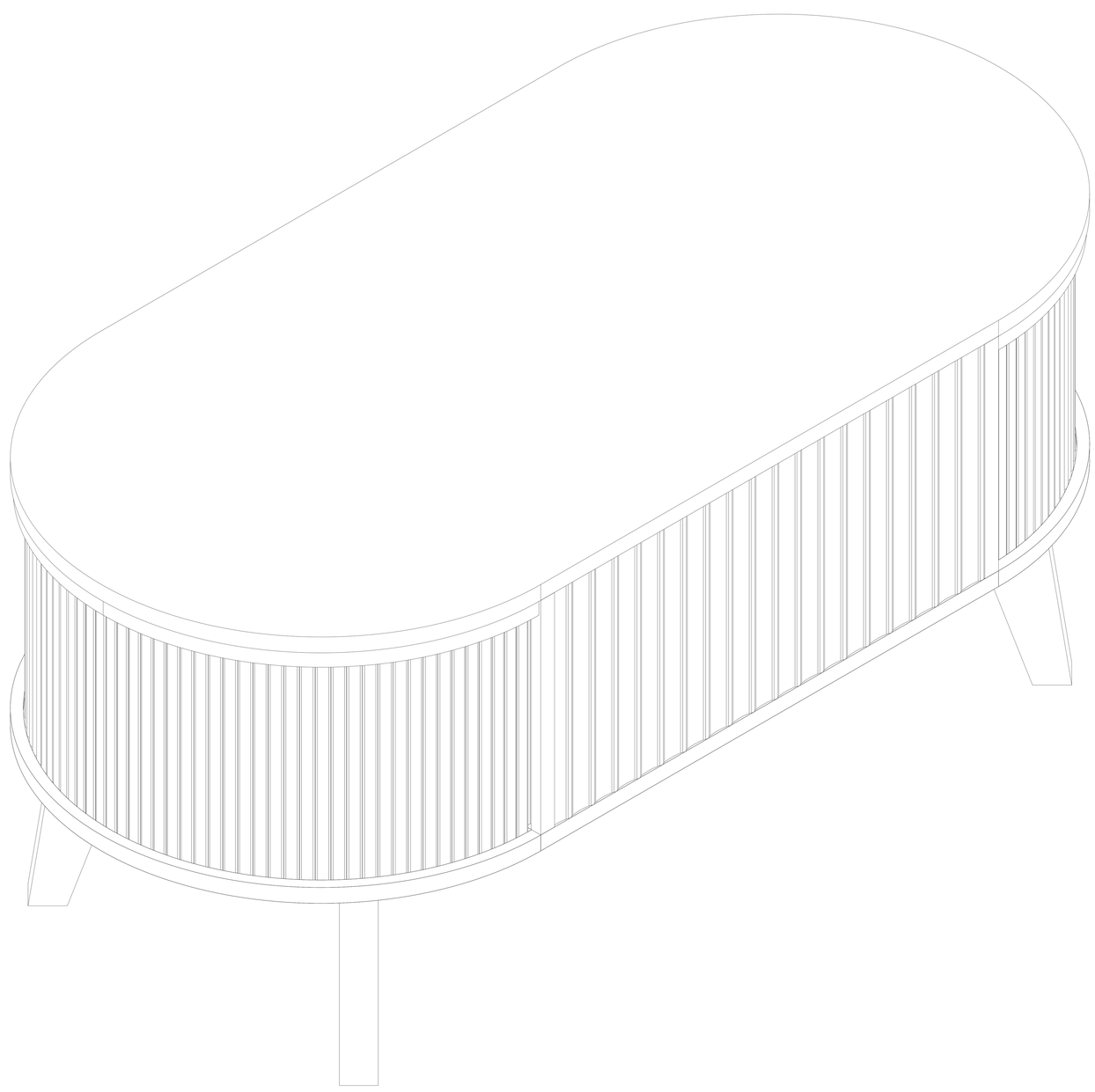

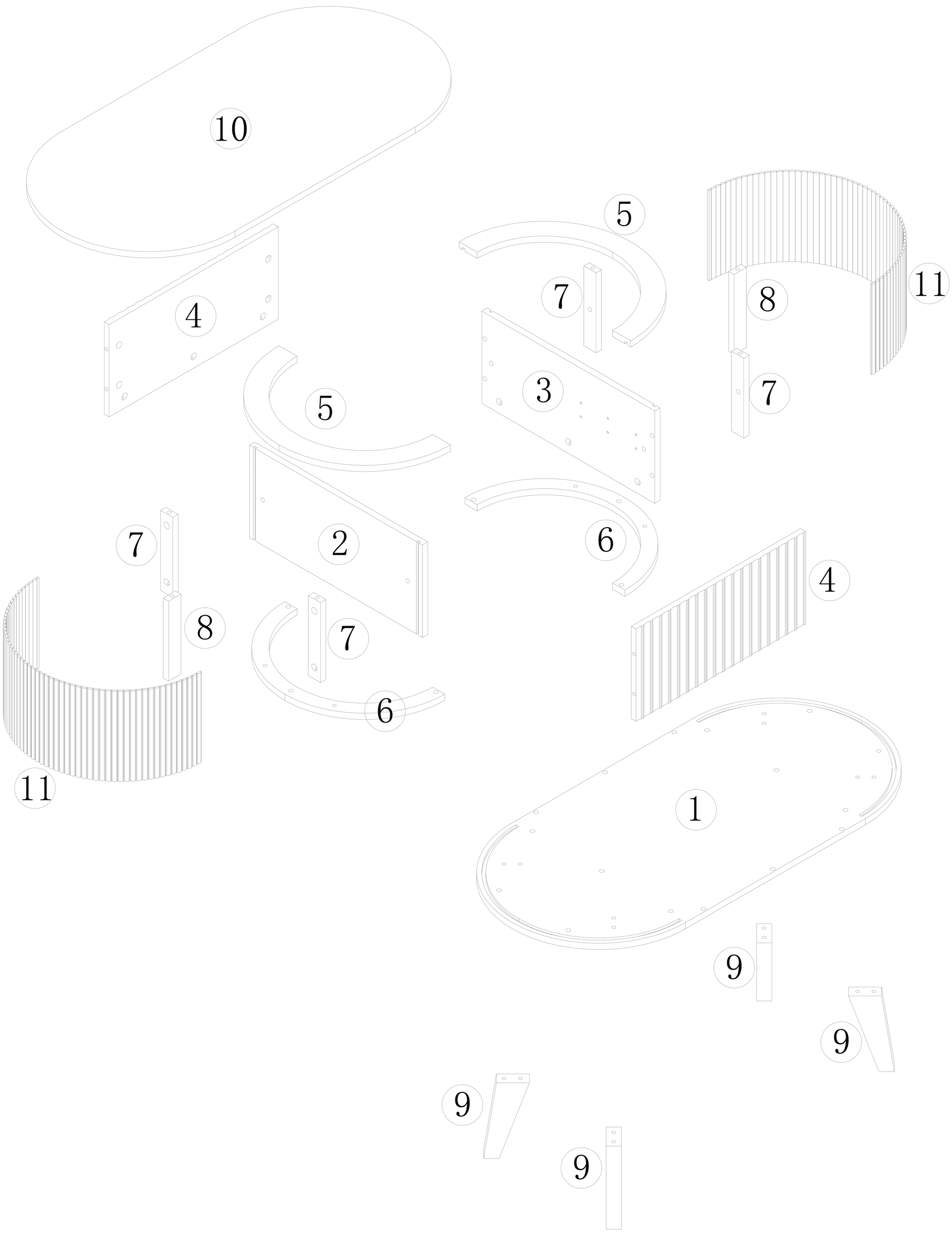

A*32	B*32	E*16 ϕ6*25	F*1	I1*1	I2*1	J*18 ϕ4*12
H*8 ϕ3*12	K*1	N*32	M*4			

1		1	2	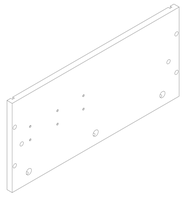	1	3	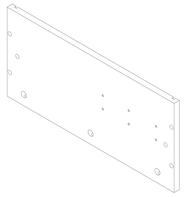	1	4	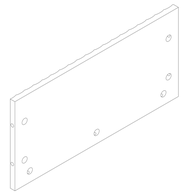	2
5	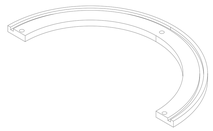	2	6	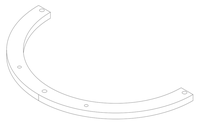	2	7		4	8		2
9		4	10		1	11	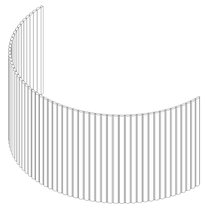	2	12		2
13		2	14		2	15		2	16		2
17		1	18		1	19		1	20		1
21		1	22		1	23		1	24		1
25		1	26		1	27		1	28		1
29		1									

1

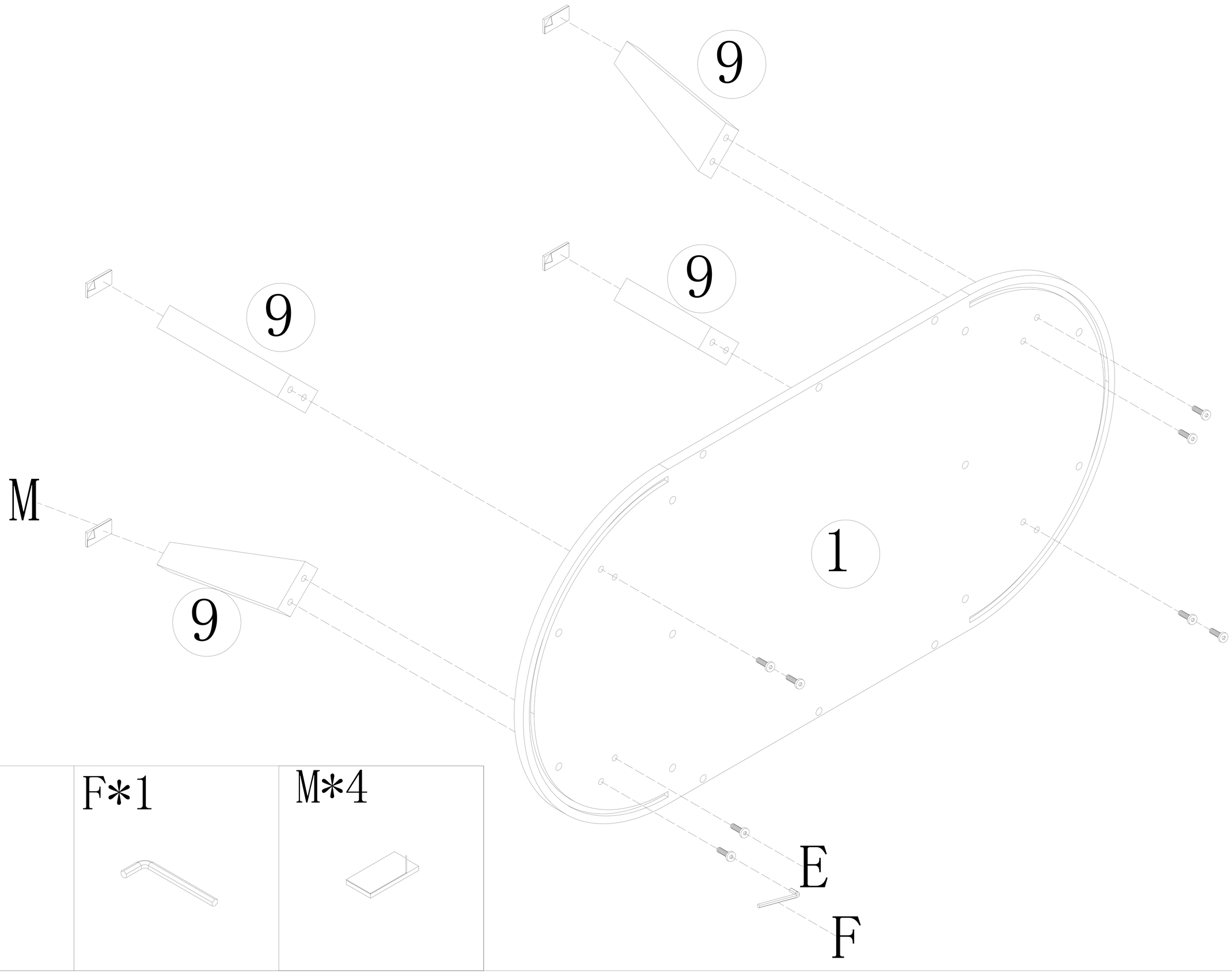

E*16	F*1	M*4
6*25		

2

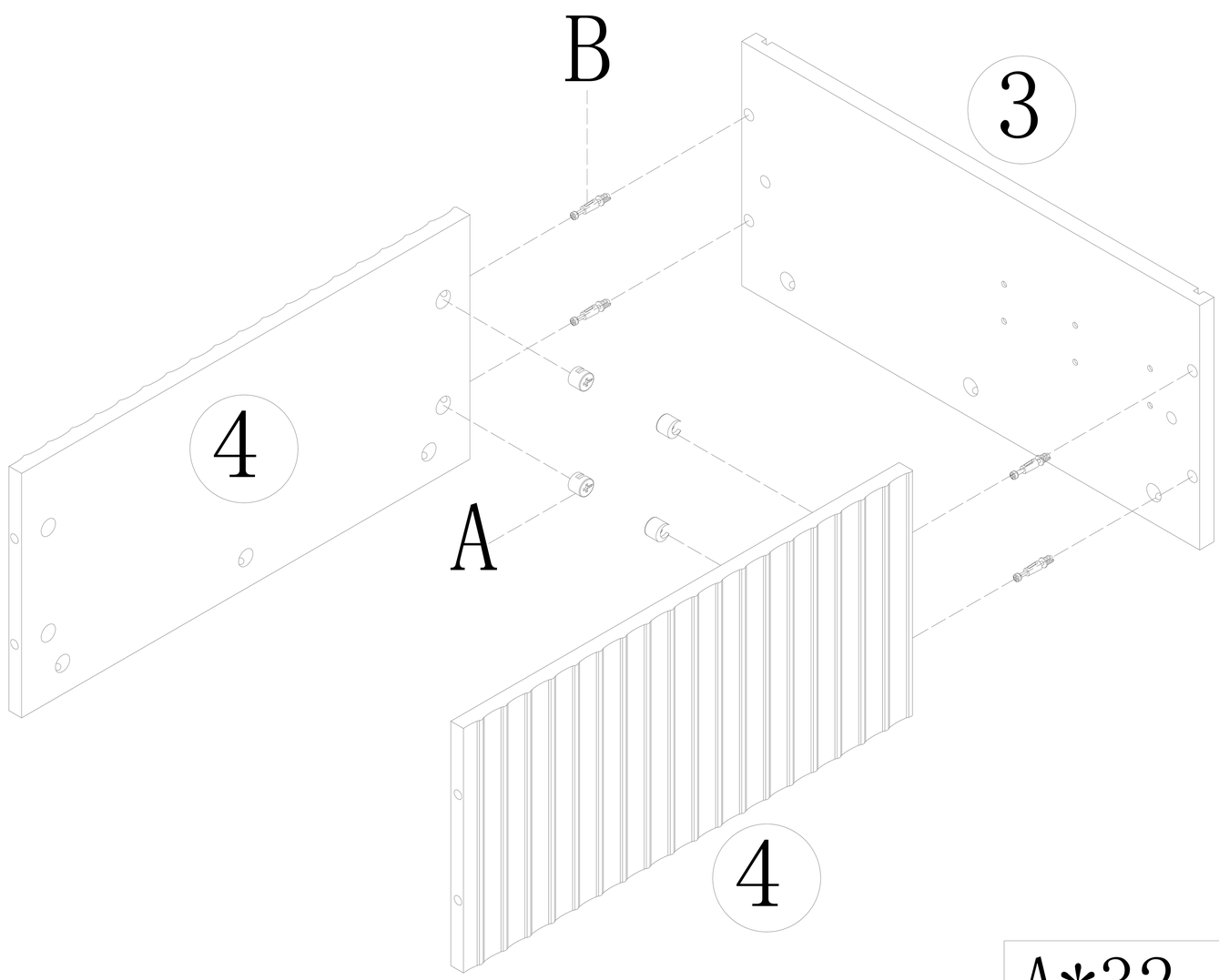

A*32	B*32

3

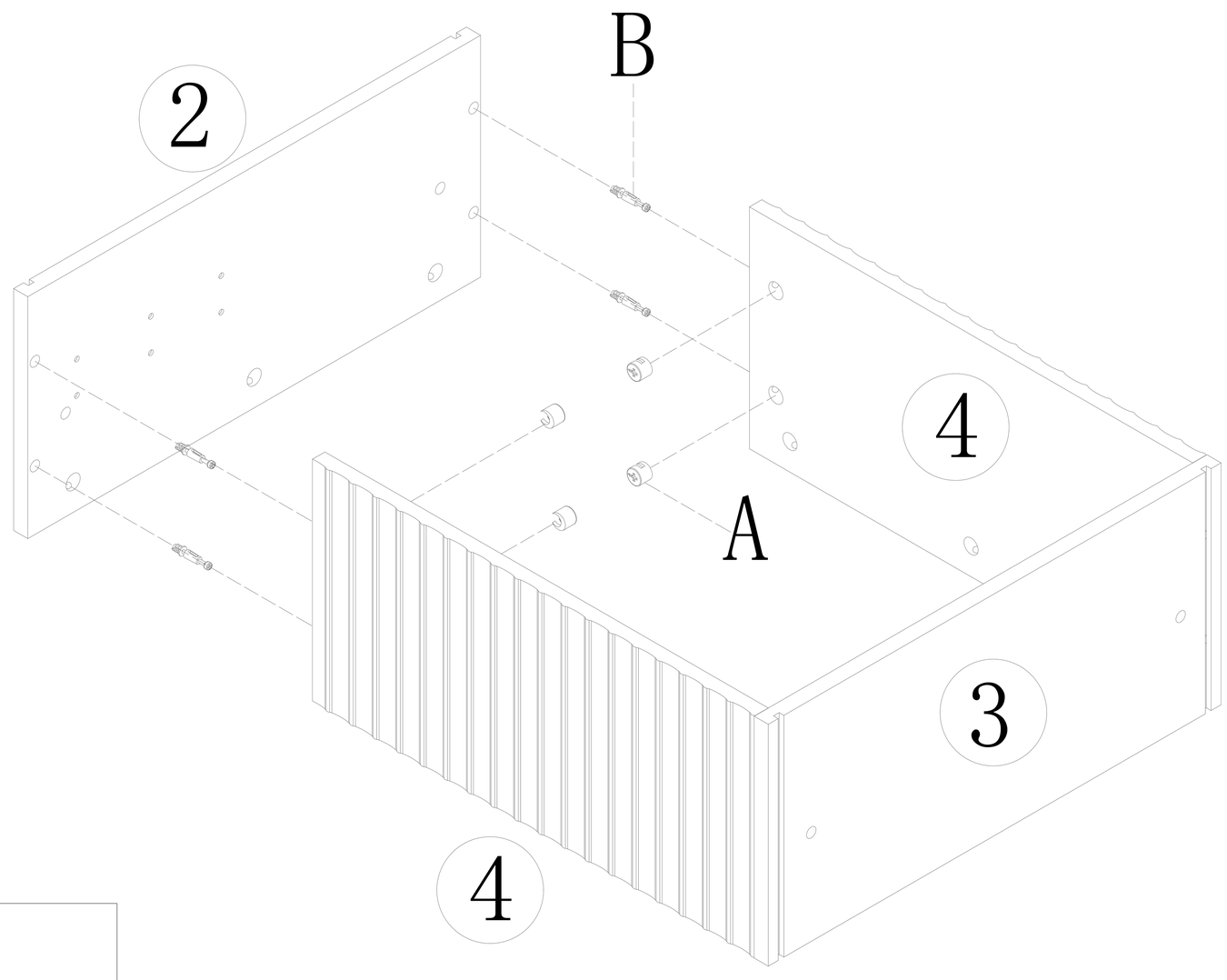

A*32	B*32

4

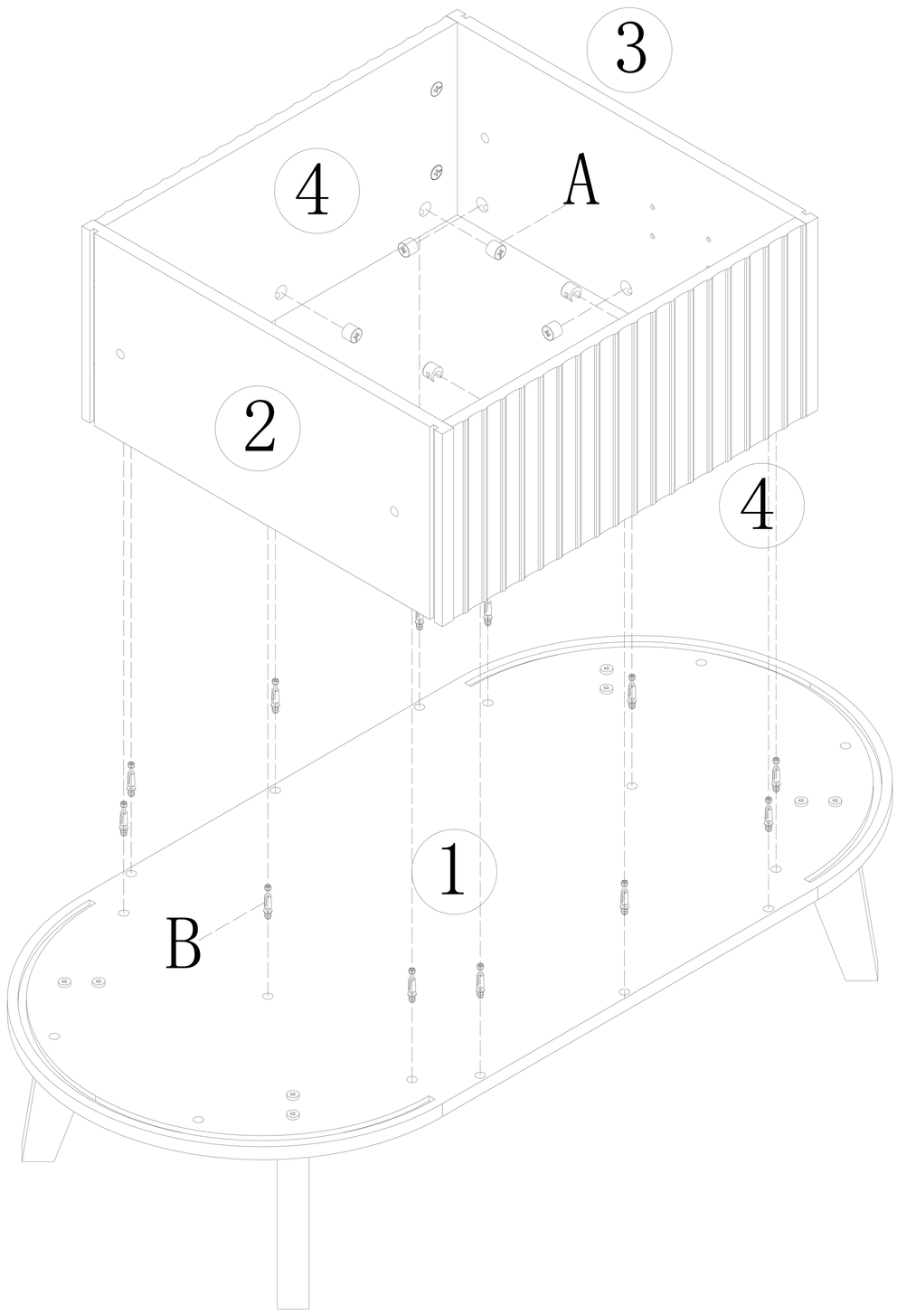

A*32	B*32

5

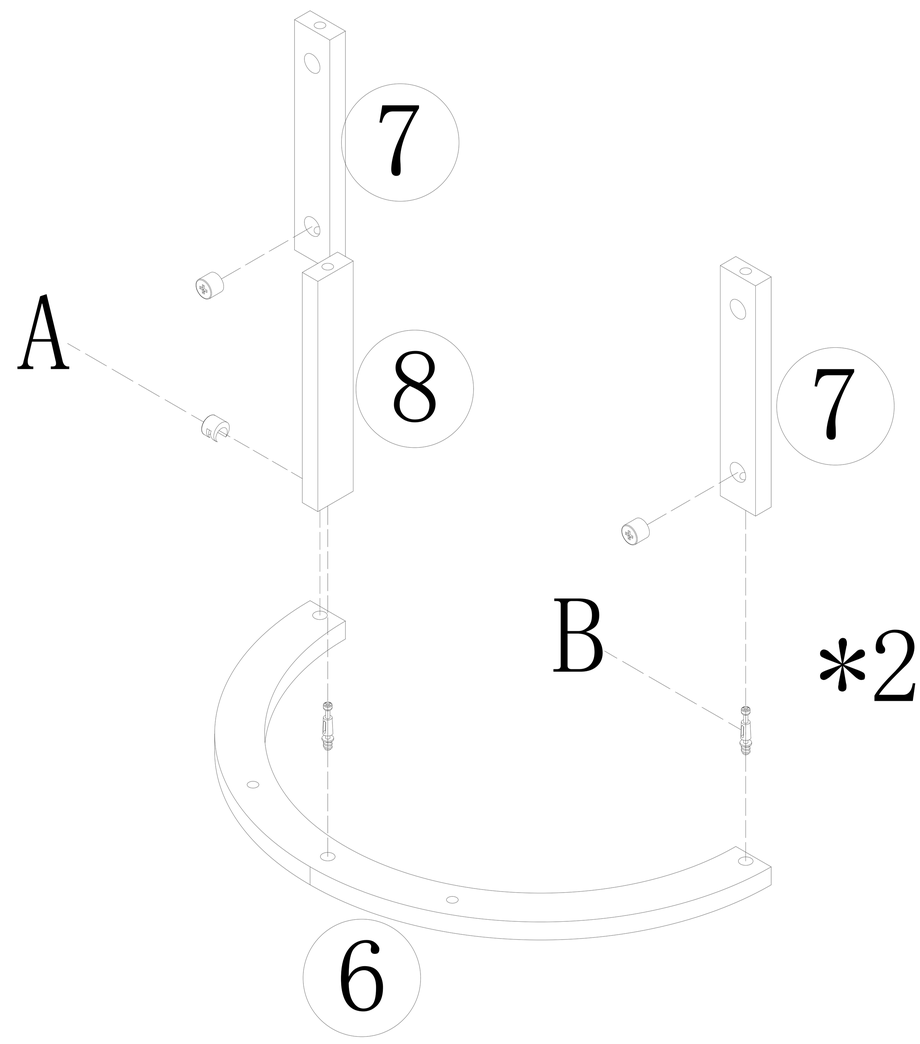

A*32	B*32

6

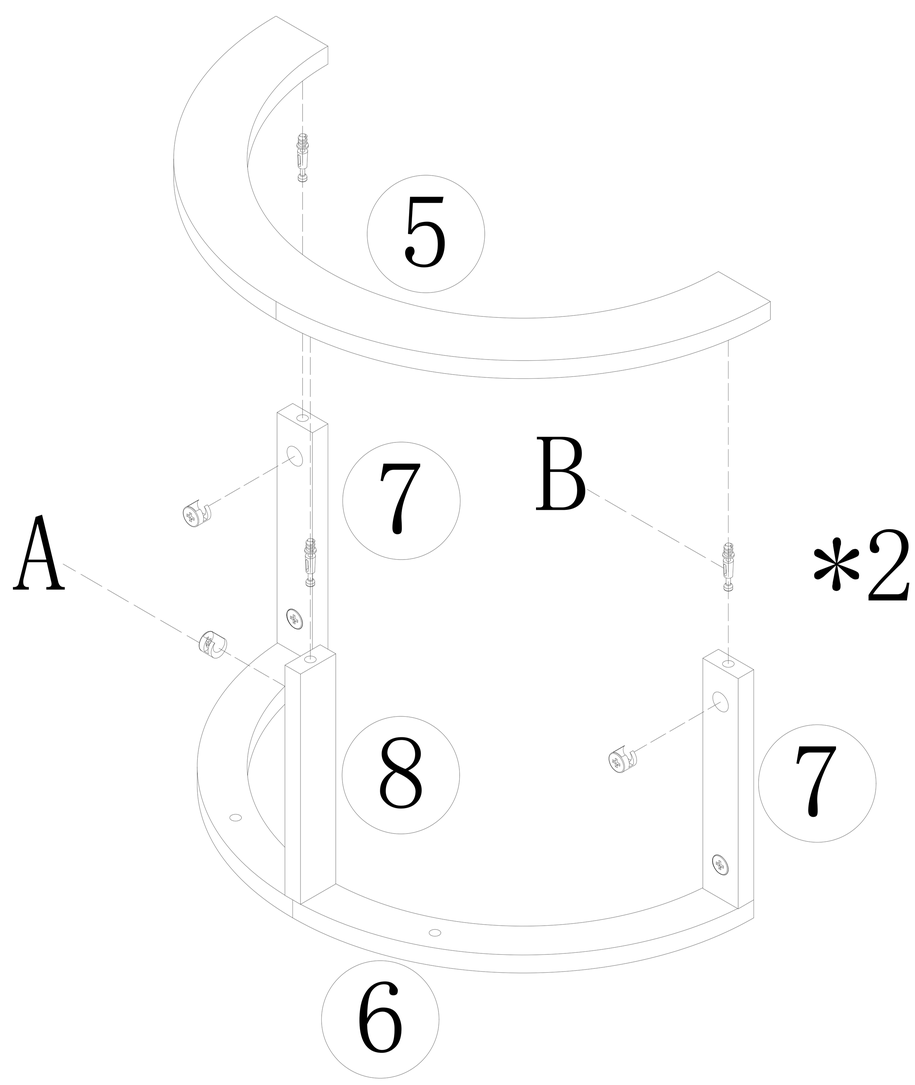

A*32	B*32

7

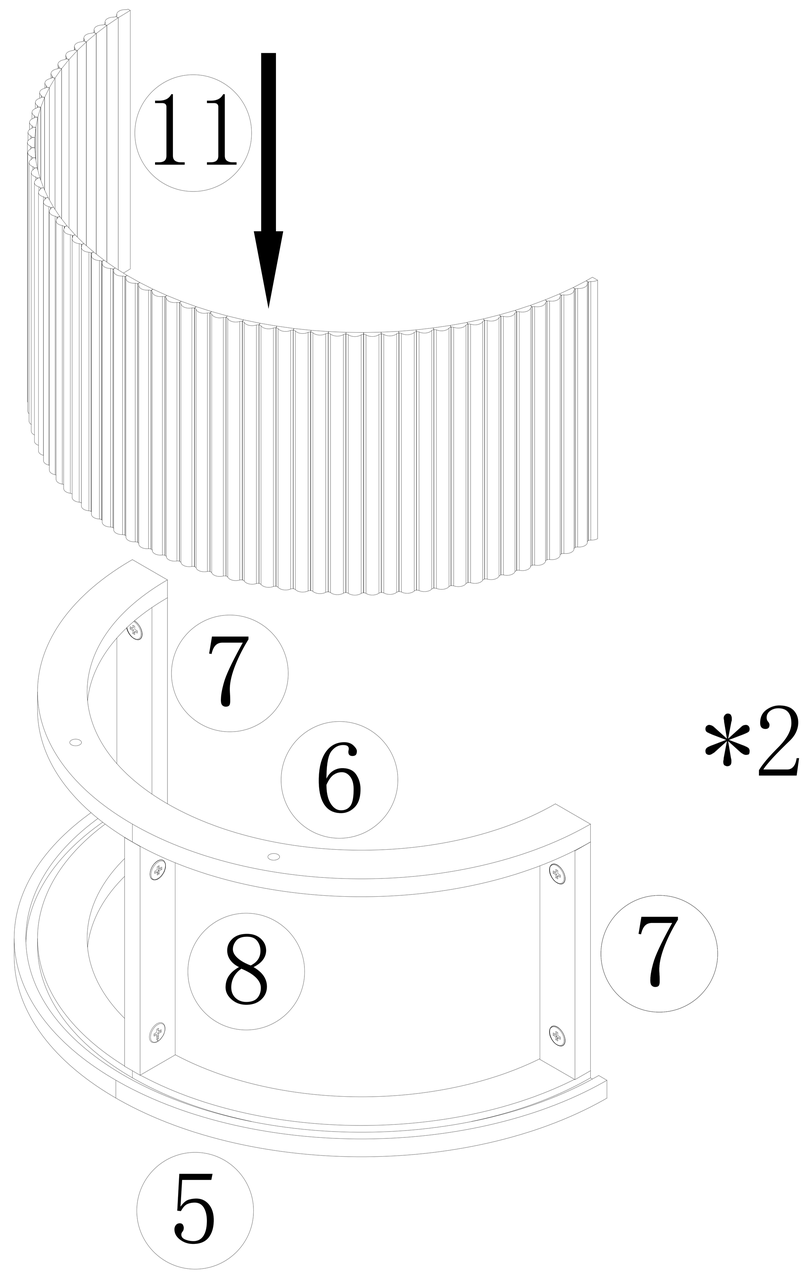

*2

8

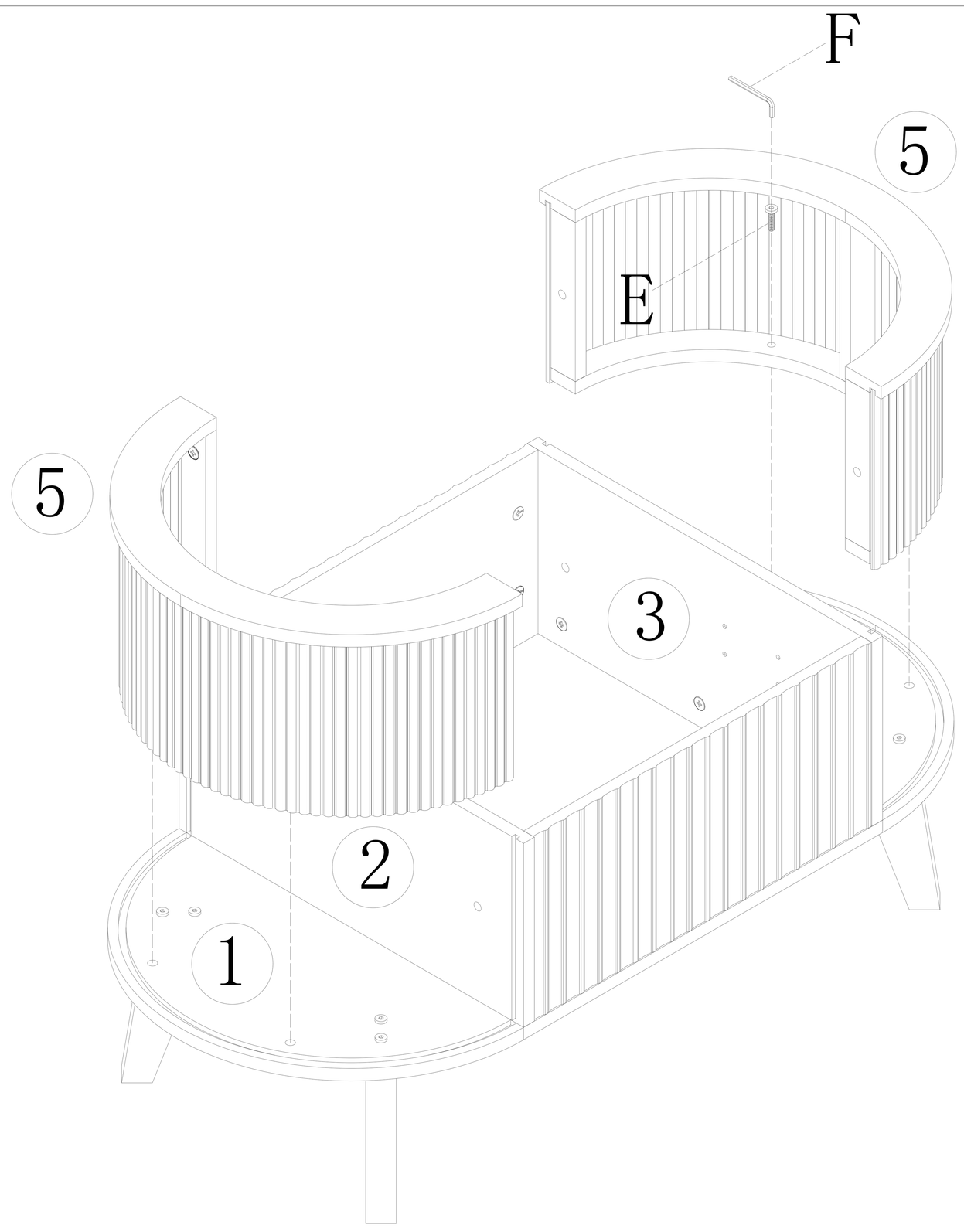

E*16	F*1
	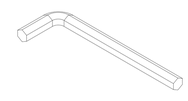
ϕ6*25	

9

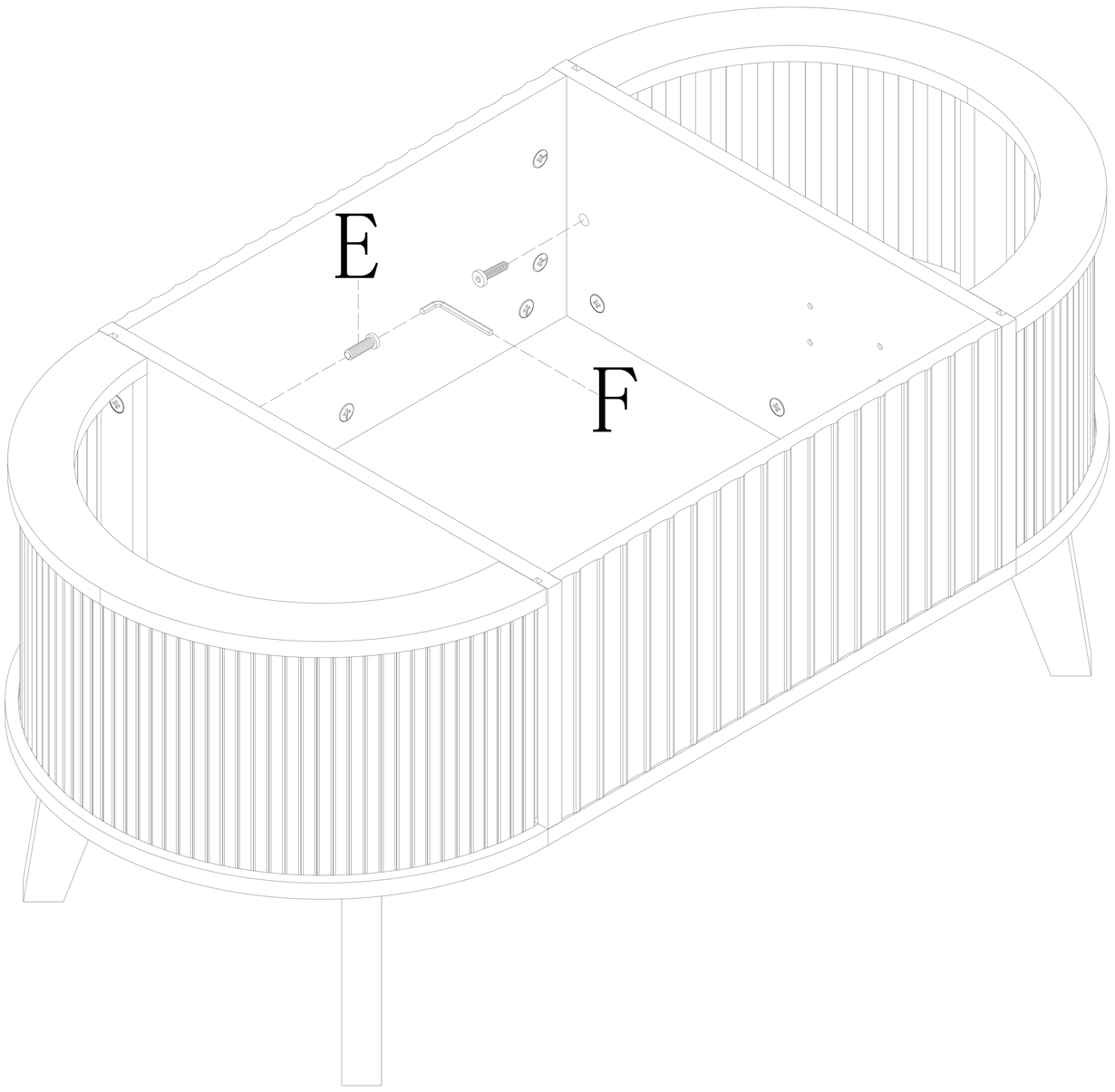

E*16	F*1
6*25	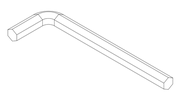

10

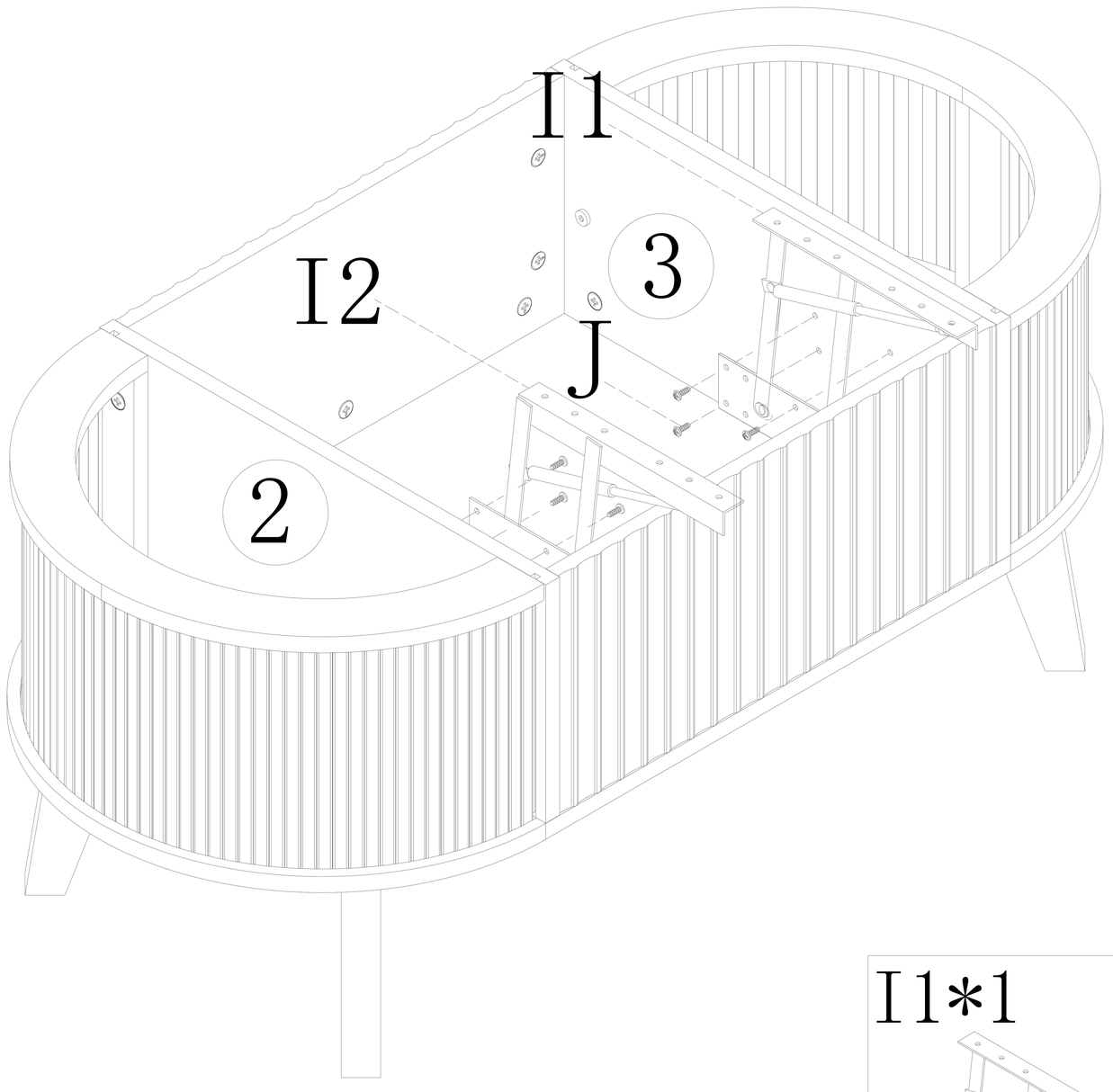

I1*1	I2*1	J*18
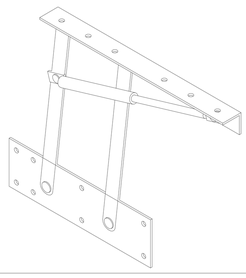	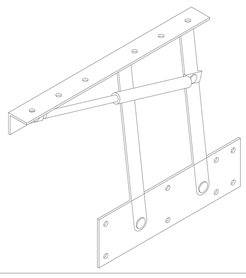	4*12

11

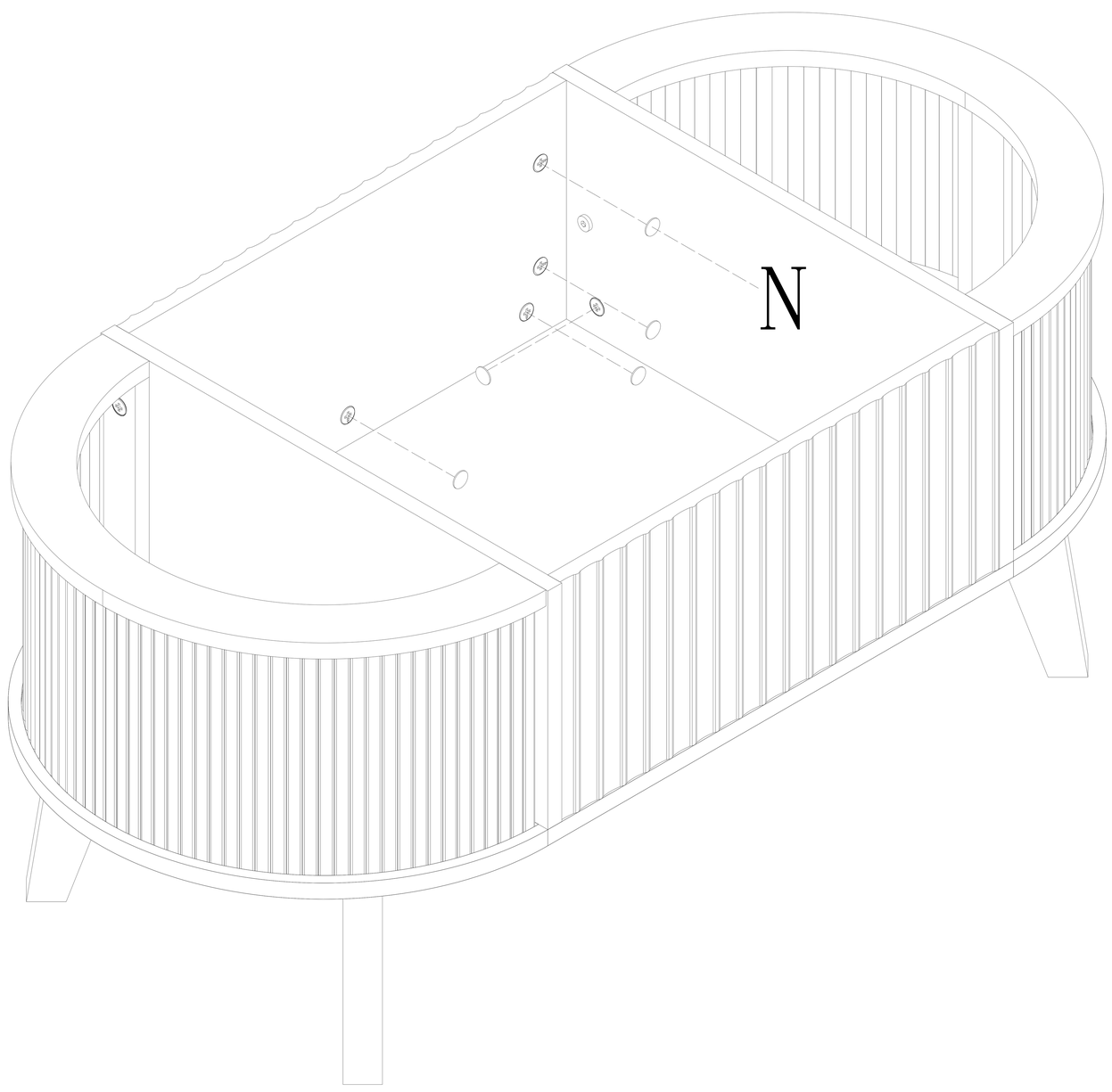

N*32

12

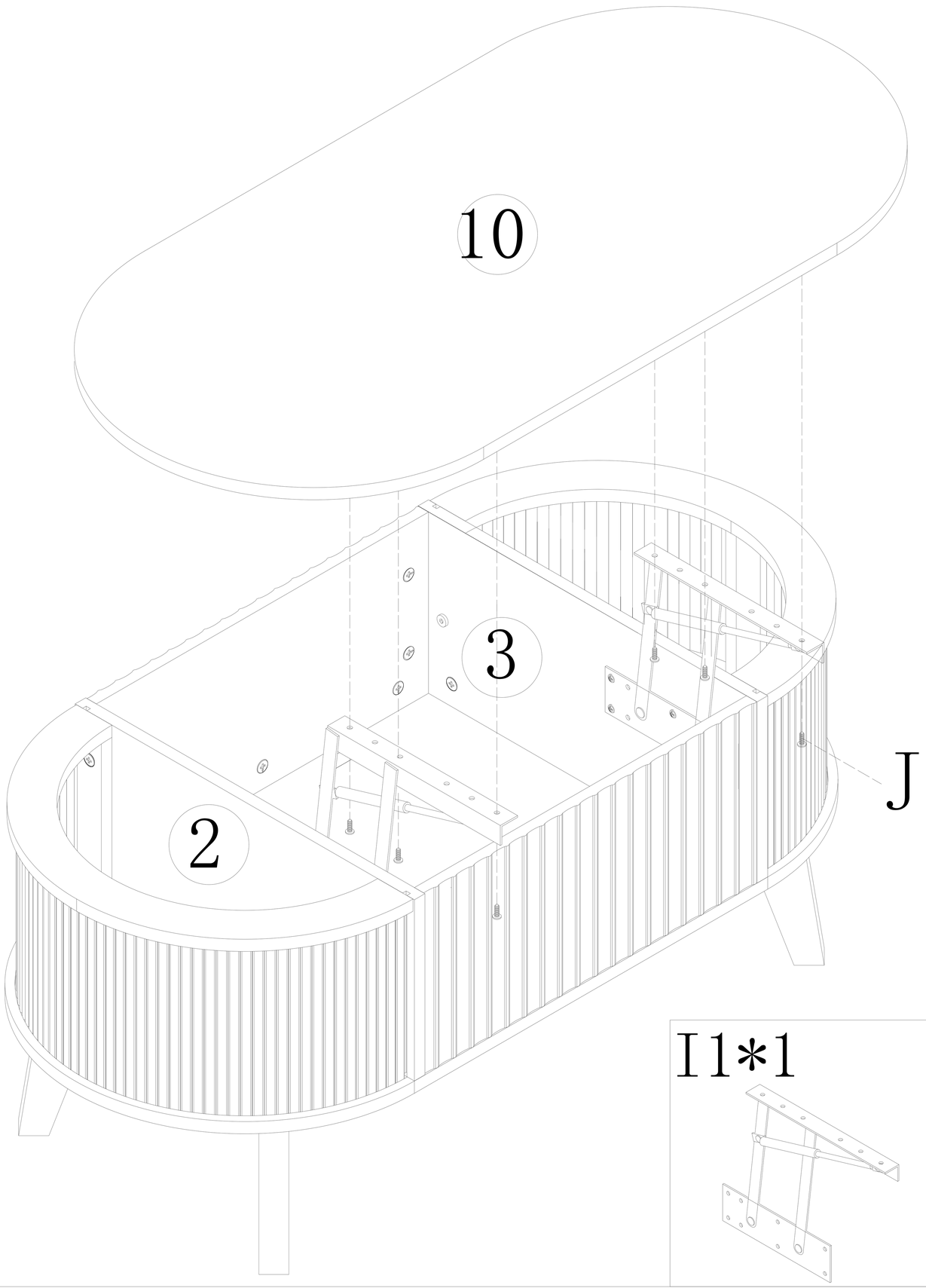

I1*1

I2*1

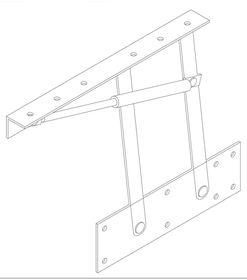

J*18

4*12
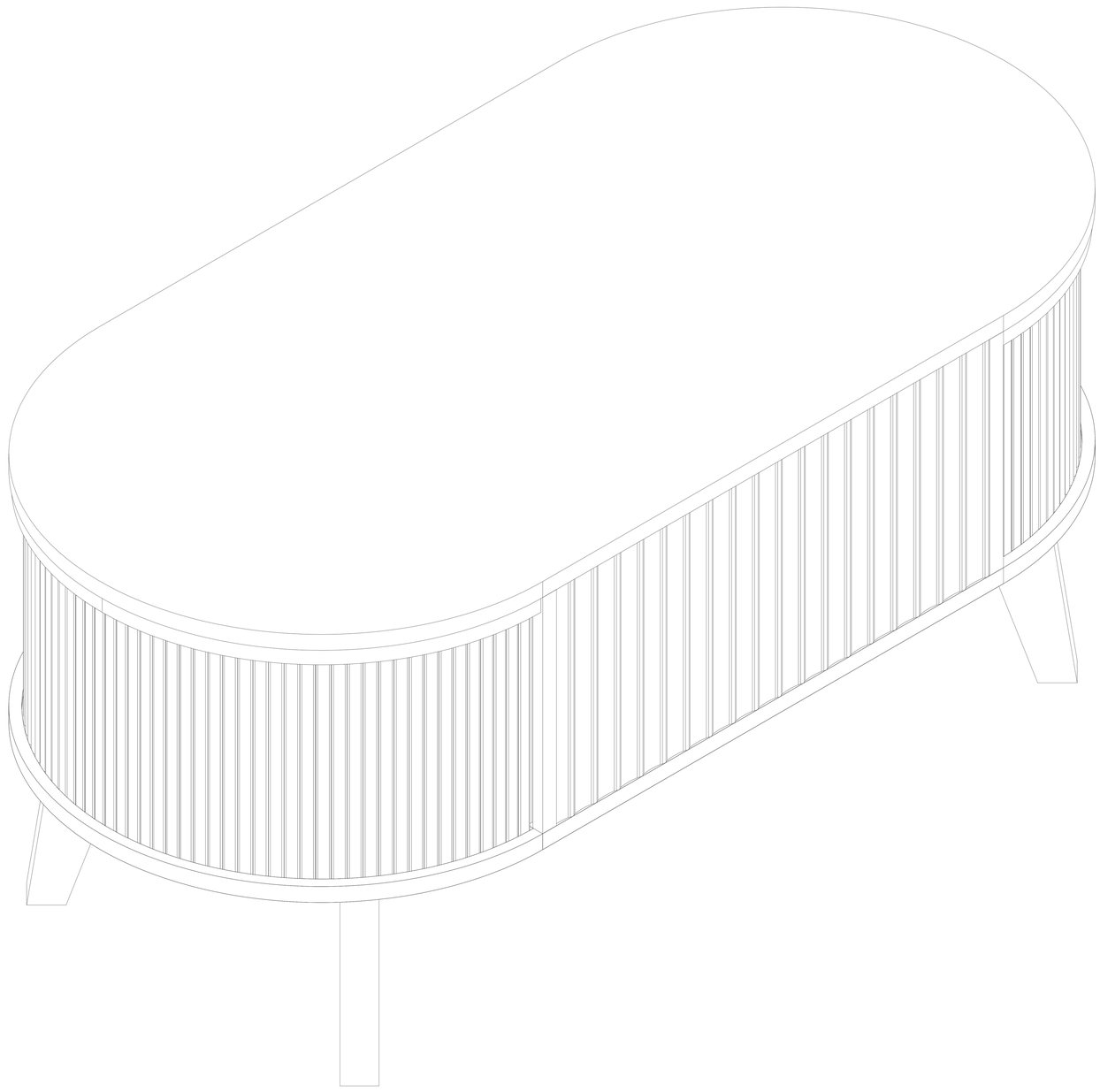
13