DCW37

EN: ASSEMBLY & INSTRUCTION MANUAL
DE: MONTAGE- UND BEDIENUNGSANLEITUNG
IT: MANUALE DI MONTAGGIO E ISTRUZIONI
FR: MANUEL D'ASSEMBLAGE ET D'INSTRUCTIONS
ES: MANUAL DE MONTAJE E INSTRUCCIONES
JA: 組み立てと取扱説明書

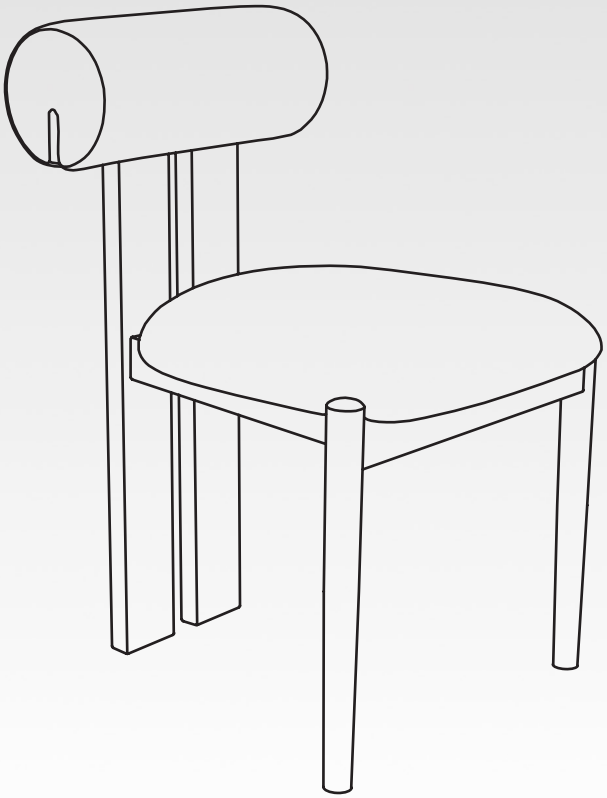

EN: ⚠ BEFORE YOU GET STARTED, A FEW POINTERS:

Please follow all steps carefully, use all parts provided, and avoid overtightening screws. Ensure screws are loose until all parts are in place. Using the wrong screws or neglecting maintenance can cause damage. Lubricate moving parts and tighten bolts every 6 months.

DE: ⚠ BEVOR SIE BEGINNEN, EINIGE HINWEISE:

Bitte befolgen Sie alle Schritte sorgfältig, verwenden Sie alle mitgelieferten Teile und vermeiden Sie es, Schrauben zu überdrehen. Achten Sie darauf, dass die Schrauben locker sind, bis alle Teile an ihrem Platz sind. Die Verwendung der falschen Schrauben oder das Vernachlässigen der Wartung kann Schäden verursachen. Schmieren Sie bewegliche Teile und ziehen Sie die Schrauben alle 6 Monate nach.

IT: ⚠ PRIMA DI INIZIARE, ALCUNI CONSIGLI:

Seguire attentamente tutti i passaggi, utilizzare tutte le parti fornite e evitare di stringere troppo le viti. Assicurarsi che le viti siano allentate fino a quando tutte le parti sono al loro posto. L'uso di viti errate o la mancanza di manutenzione possono causare danni. Lubrificare le parti mobili e stringere i bulloni ogni 6 mesi.

FR: ⚠ AVANT DE COMMENCER, QUELQUES CONSIGNES :

Veuillez suivre toutes les étapes avec soin, utiliser toutes les pièces fournies et éviter de trop serrer les vis. Assurez-vous que les vis sont lâches jusqu'à ce que toutes les pièces soient en place. L'utilisation des mauvaises vis ou l'absence d'entretien peut entraîner des dommages. Lubrifiez les pièces mobiles et serrez les vis tous les 6 mois.

ES: ⚠ ANTES DE COMENZAR, ALGUNOS CONSEJOS:

Siga todos los pasos cuidadosamente, utilice todas las piezas proporcionadas y evite apretar demasiado los tornillos. Asegúrese de que los tornillos estén flojos hasta que todas las piezas estén en su lugar. Usar los tornillos incorrectos o no realizar el mantenimiento puede causar daños. Lubrique las partes móviles y apriete los tornillos cada 6 meses.

JA: ⚠ 開始前に、いくつかの注意点：

すべてのステップを慎重に実行し、提供されたすべての部品を使用し、ねじを締めすぎないようにしてください。すべての部品が所定の位置にあるまでねじは緩めておいてください。不適切なねじの使用やメンテナンスの怠慢は、損傷を引き起こす可能性があります。可動部品には潤滑油を塗布し、ボルトは6ヶ月ごとに締め直してください。

EN: WEIGHT CAPACITY FOR PRODUCT: 275 LBS (≈125 KG)
DE: GEWICHTSKAPAZITÄT DES PRODUKTS: 275 LBS (≈125 KG)
IT: CAPACITÀ DI CARICO DEL PRODOTTO: 275 LBS (≈125 KG)
FR: CAPACITÉ DE CHARGE DU PRODUIT : 275 LBS (≈125 KG)
ES: CAPACIDAD DE CARGA DEL PRODUCTO: 275 LBS (≈125 KG)
JA: 製品の重量制限：275 LBS（約 125 KG）

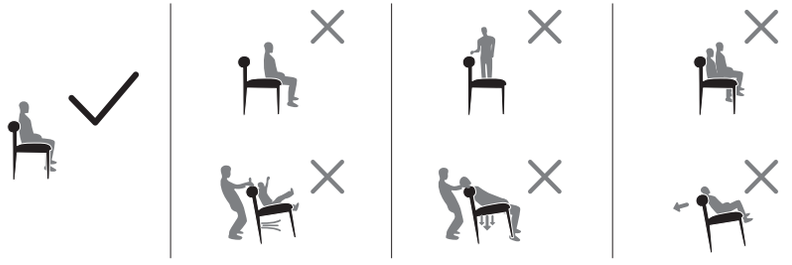

MISSING PARTS?/FEHLENDE TEILE?/PARTI MANCANTI?/PIÈCES MANQUANTES ?/¿FALTAN PIEZAS?/部品が足りませんか?

maloIservice@hotmail.com

A



Backrest *1
Rückenlehne *1
Schienale *1
Dossier *1
Respaldo *1
背もたれ *1

B



Seat Cushion *1
Sitzkissen *1
Cuscino della seduta *1
Coussin d'assise *1
Cojín del asiento *1
座面クッション *1

C

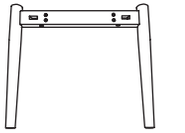

Front Leg *1
Vorderbein *1
Gamba anteriore *1
Pied avant *1
Pata delantera *1
前脚 *1

D

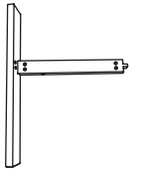

Right Leg *1
Rechtes Bein *1
Gamba destra *1
Pied droit *1
Pata derecha *1
右脚 *1

E

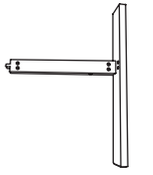

Left Leg *1
Linkes Bein *1
Gamba sinistra *1
Pied gauche *1
Pata izquierda *1
左脚 *1

F



Crossbar *1
Querstrebe *1
Traversa *1
Traverse *1
Travesaño *1
横桟 *1

G



Hinge *2
Scharnier *2
Cerniera *2
Charnière *2
Bisagra *2
ヒンジ *2

H



Hinge *2
Scharnier *2
Cerniera *2
Charnière *2
Bisagra *2
ヒンジ *2

I



M6×20mm Bolt *16
M6×20 mm Schraube *16
Bullone M6×20 mm *16
Boulon M6×20 mm *16
Perno M6×20 mm *16
M6×20 mm ボルト *16

MISSING PARTS?/FEHLENDE TEILE?/PARTI MANCANTI?/PIÈCES MANQUANTES ?/¿FALTAN PIEZAS?/部品が足りませんか?

maloIservice@hotmail.com

J



6×14×1.2mm Flat Washer *10
6×14×1.2 mm Unterlegscheibe *10
Rondella piatta 6×14×1.2 mm *10
Rondelle plate 6×14×1.2 mm *10
Arandela plana 6×14×1.2 mm *10
6×14×1.2 mm 平ワッシャー *10

K



M6×50mm Bolt *8
M6×50 mm Schraube *8
Bullone M6×50 mm *8
Boulon M6×50 mm *8
Perno M6×50 mm *8
M6×50 mm ボルト *8

L



M6×70mm Bolt *2
M6×70 mm Schraube *2
Bullone M6×70 mm *2
Boulon M6×70 mm *2
Perno M6×70 mm *2
M6×70 mm ボルト *2

M



Hex Wrench *1
Innensechskantschlüssel *1
Chiave a brugola *1
Clé Allen *1
Llave Allen *1
六角レンチ *1



1

EN: Place Hinge (H) at the junction of Left Leg (E) and Right Leg (D); Use Hinge (G) to connect Front Leg (C) and Right Leg (D), and Left Leg (E) respectively, securing them with Bolts (I); tighten all bolts with Hex Wrench (M).
Note: Tighten all bolts to 80% at first.

DE: Platzieren Sie das Scharnier (H) an der Verbindungsstelle von linkem Bein (E) und rechtem Bein (D). Verwenden Sie die Scharniere (G), um das vordere Bein (C) jeweils mit dem rechten Bein (D) und dem linken Bein (E) zu verbinden, und befestigen Sie sie mit Schrauben (I). Ziehen Sie alle Schrauben mit dem Innensechskantschlüssel (M) fest.
Hinweis: Ziehen Sie zunächst alle Schrauben nur zu 80% an.

IT: Posizionare la cerniera (H) nel punto di giunzione tra la gamba sinistra (E) e la gamba destra (D). Utilizzare le cerniere (G) per collegare la gamba anteriore (C) rispettivamente alla gamba destra (D) e alla gamba sinistra (E), fissandole con i bulloni (I). Serrare tutti i bulloni con la chiave a brugola (M).
Nota: Serrare inizialmente tutti i bulloni all'80%.

FR: Placez la charnière (H) à la jonction du pied gauche (E) et du pied droit (D). Utilisez les charnières (G) pour relier le pied avant (C) respectivement au pied droit (D) et au pied gauche (E), puis fixez-les avec les boulons (I). Serrez tous les boulons à l'aide de la clé Allen (M).
Remarque : Serrez d'abord tous les boulons à 80%.

ES: Coloque la bisagra (H) en la unión entre la pata izquierda (E) y la pata derecha (D). Utilice las bisagras (G) para conectar la pata delantera (C) con la pata derecha (D) y la pata izquierda (E), respectivamente, y fíjelas con los pernos (I). Apriete todos los pernos con la llave Allen (M).
Nota: Apriete primero todos los pernos al 80%.

JA: ヒンジ (H) を左脚 (E) と右脚 (D) の接合部に配置します。ヒンジ (G) を使用して、前脚 (C) を右脚 (D) および左脚 (E) にそれぞれ接続し、ボルト (I) で固定します。六角レンチ (M) を使用して、すべてのボルトを締めます。
注意: 最初はすべてのボルトを80%まで締めてください。

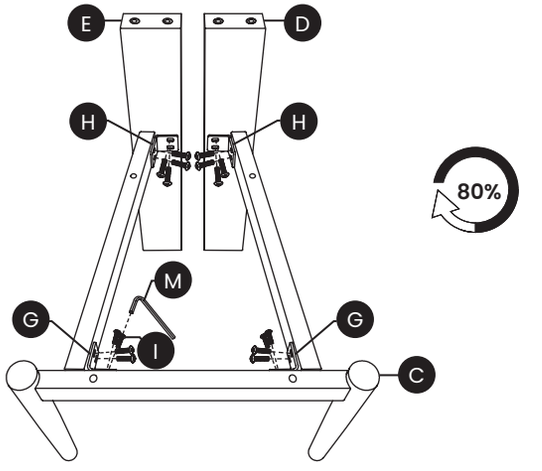

2

EN: Place Crossbar (F) on top of Right Leg (D) and Left Leg (E), secure them with Bolts (K) and Flat Washers (J), and tighten the bolts with Hex Wrench (M).
Note 1: Position Crossbar (F) according to the “UP” marking.
Note 2: Tighten the bolts to 100%.

DE: Setzen Sie die Querstrebe (F) oben auf das rechte Bein (D) und das linke Bein (E). Befestigen Sie sie mit Schrauben (K) und Unterlegscheiben (J), und ziehen Sie die Schrauben mit dem Innensechskantschlüssel (M) fest.
Hinweis 1: Richten Sie die Querstrebe (F) entsprechend der „UP“-Markierung aus.
Hinweis 2: Ziehen Sie die Schrauben zu 100% fest.

IT: Posizionare la traversa (F) sopra la gamba destra (D) e la gamba sinistra (E). Fissarla con i bulloni (K) e le rondelle piatte (J), quindi serrare i bulloni con la chiave a brugola (M).
Nota 1: Posizionare la traversa (F) secondo la marcatura “UP”.
Nota 2: Serrare i bulloni al 100%.

FR: Placez la traverse (F) sur le dessus du pied droit (D) et du pied gauche (E). Fixez-la avec les boulons (K) et les rondelles plates (J), puis serrez les boulons à l’aide de la clé Allen (M).
Remarque 1 : Positionnez la traverse (F) selon le marquage « UP ».
Remarque 2 : Serrez les boulons à 100%.

ES: Coloque el travesaño (F) sobre la parte superior de la pata derecha (D) y la pata izquierda (E). Fíjelo con los pernos (K) y las arandelas planas (J), y apriete los pernos con la llave Allen (M).
Nota 1: Coloque el travesaño (F) de acuerdo con la marca “UP”.
Nota 2: Apriete los pernos al 100%.

JA: 横桟 (F) を右脚 (D) と左脚 (E) の上部に置きます。ボルト (K) と平ワッシャー (J) で固定し、六角レンチ (M) を使用してボルトを締めます。
注意 1:「UP」マークに従って横桟 (F) の向きを合わせてください。
注意 2: ボルトを100%まで締めてください。

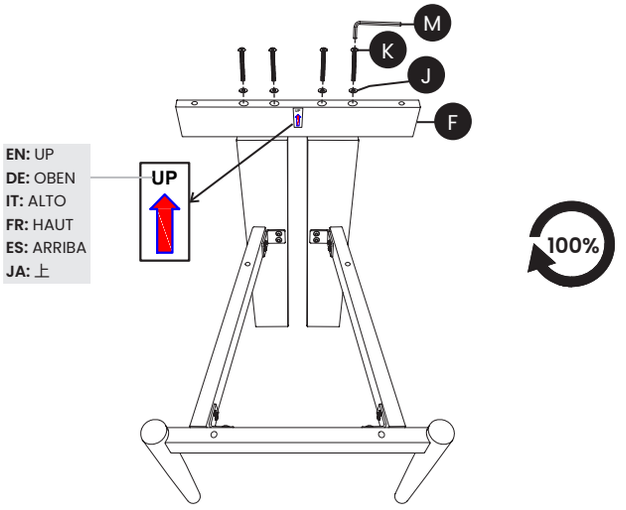

3

EN: Install Seat Cushion (B) onto the chair frame, insert Backrest (A) into Crossbar (F), secure them with Bolts (L) and Flat Washers (J), and tighten the Bolts with Hex Wrench (M).
Note: Tighten all bolts to 80% at first.

DE: Montieren Sie das Sitzkissen (B) am Stuhlrahmen, setzen Sie die Rückenlehne (A) in die Querstrebe (F) ein, befestigen Sie sie mit Schrauben (L) und Unterlegscheiben (J), und ziehen Sie die Schrauben mit dem Innensechskantschlüssel (M) fest.
Hinweis: Ziehen Sie zunächst alle Schrauben nur zu 80% an.

IT: Installare il cuscino della seduta (B) sul telaio della sedia, inserire lo schienale (A) nella traversa (F), fissarli con i bulloni (L) e le rondelle piatte (J), quindi serrare i bulloni con la chiave a brugola (M).
Nota: Serrare inizialmente tutti i bulloni all’80%.

FR: Installez le coussin d’assise (B) sur le cadre de la chaise, insérez le dossier (A) dans la traverse (F), fixez-les avec les boulons (L) et les rondelles plates (J), puis serrez les boulons à l’aide de la clé Allen (M).
Remarque : Serrez d’abord tous les boulons à 80%.

ES: Instale el cojín del asiento (B) en el marco de la silla, inserte el respaldo (A) en el travesaño (F), fíjelos con los pernos (L) y las arandelas planas (J), y apriete los pernos con la llave Allen (M).
Nota: Apriete primero todos los pernos al 80%.

JA: 座面クッション (B) をチェアフレームに取り付け、背もたれ (A) を横桟 (F) に差し込み、ボルト (L) と平ワッシャー (J) で固定し、六角レンチ (M) を使用してボルトを締めます。
注意: 最初はすべてのボルトを80%まで締めてください。

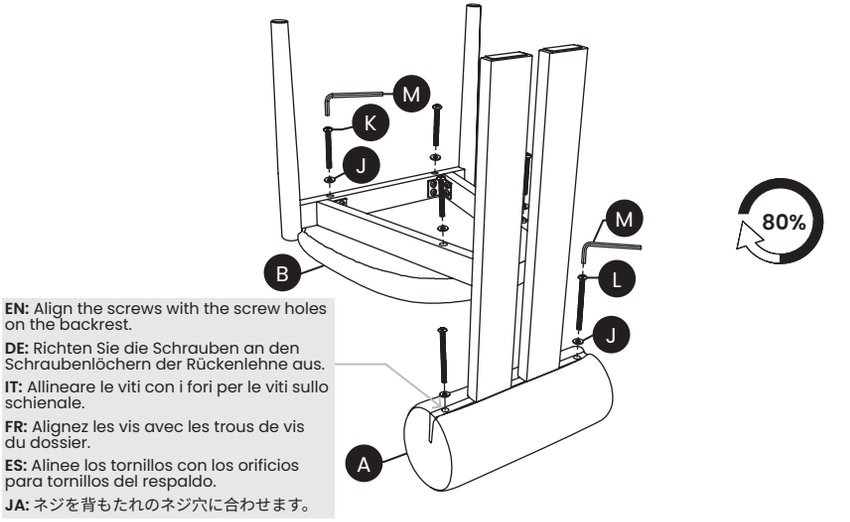

4

EN: Place a weight of up to 120 kg on the chair or have an adult sit on it, and tighten all bolts to 100% to ensure the chair is balanced.

DE: Stellen Sie ein Gewicht von bis zu 120 kg auf den Stuhl oder lassen Sie einen Erwachsenen darauf sitzen, und ziehen Sie alle Schrauben zu 100% fest, um sicherzustellen, dass der Stuhl ausbalanciert ist.

IT: Posizionare un peso fino a 120 kg sulla sedia oppure far sedere un adulto sulla sedia, quindi serrare tutti i bulloni al 100% per assicurarsi che la sedia sia bilanciata.

FR: Placez une charge allant jusqu'à 120 kg sur la chaise ou faites asseoir un adulte dessus, puis serrez tous les boulons à 100% afin de vous assurer que la chaise est bien équilibrée.

ES: Coloque un peso de hasta 120 kg sobre la silla o haga que un adulto se siente en ella, y apriete todos los pernos al 100% para asegurarse de que la silla esté equilibrada.

JA: 椅子の上に最大120 kgまでの重りを置くか、大人が椅子に座った状態にし、椅子のバランスが取れていることを確認するため、すべてのボルトを100%まで締めてください。

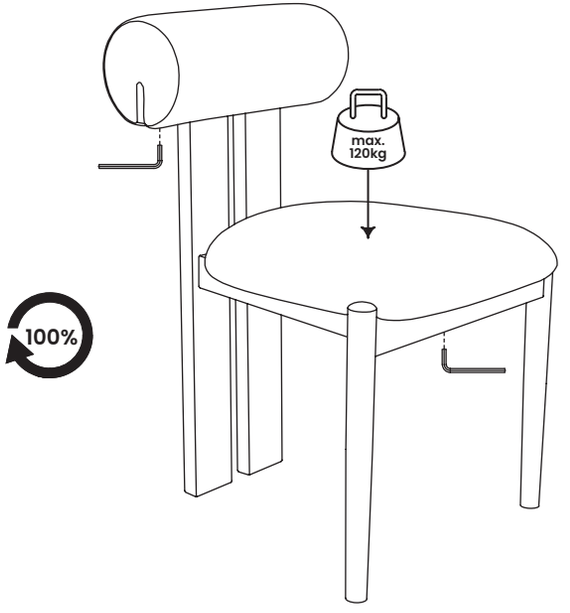

5

EN: Now, your chair is successfully installed.

DE: Ihr Stuhl ist nun vollständig montiert.

IT: La sedia è ora completamente assemblata.

FR: Votre chaise est maintenant entièrement assemblée.

ES: Su silla ya está completamente ensamblada.

JA: これで椅子の組み立ては完了です。

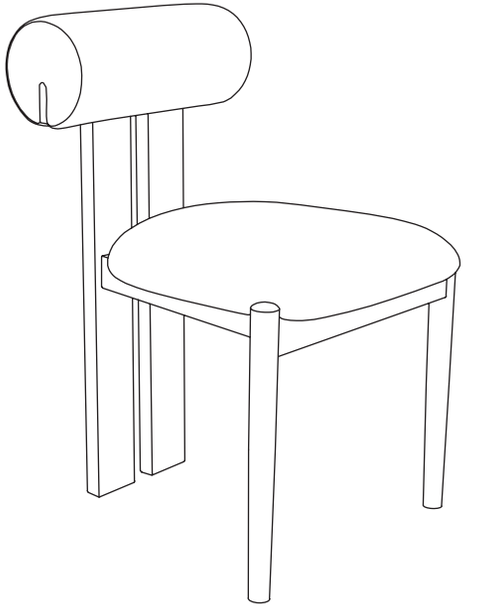

WARRANTY
We will repair or replace any defective product within one year of purchase, as long as you, the original purchaser, still own it. This is your only remedy under the warranty.

EXCLUSIONS
This warranty does not cover:
Normal wear and tear.
Misuse, abuse, or excessive use.
Unauthorized modifications or attachments.
Products not installed, used, or maintained properly.
Rental or unauthorized retail use.

PRODUCT USAGE:
Normal use is equivalent to a 40-hour workweek. Exceeding this will proportionately reduce the warranty period.

RETURN POLICY
We offer a 30-day return policy. Contact us within 30 days for a return. Returns must be in original condition with packaging.

CONDITIONS
Returned products must be in original condition and packaging.
The buyer pays return shipping if changing their mind.
Faulty products will have return shipping covered by us.
Partial refunds may apply for returned items that are damaged or missing parts.

HOW RETURNS WORK
Attach your invoice and reason for return. We'll provide a return address and resolution after inspection. Approved returns will be refunded to the original payment method.

GARANTIE
Wir reparieren oder ersetzen jedes defekte Produkt innerhalb eines Jahres nach dem Kauf, sofern Sie der ursprüngliche Käufer sind und das Produkt weiterhin besitzen. Dies ist Ihr einziges Rechtsmittel im Rahmen dieser Garantie.

AUSSCHLÜSSE
Diese Garantie deckt Folgendes nicht ab:
Normale Abnutzung und Verschleiß.
Missbrauch, unsachgemäße Nutzung oder übermäßige Beanspruchung.
Nicht autorisierte Änderungen oder Anbauten.
Produkte, die nicht ordnungsgemäß installiert, verwendet oder gewartet wurden.
Vermietung oder nicht autorisierte gewerbliche Nutzung.

PRODUKTNUTZUNG:
Der normale Gebrauch entspricht einer 40-Stunden-Arbeitswoche. Eine Überschreitung kann die Garantiezeit entsprechend verkürzen.

RÜCKGABERICHTLINIE
Wir bieten ein 30-tägiges Rückgaberecht. Bitte kontaktieren Sie uns innerhalb von 30 Tagen für eine Rückgabe. Rücksendungen müssen sich im Originalzustand und in der Originalverpackung befinden.

BEDINGUNGEN
Zurückgesendete Produkte müssen sich im Originalzustand und in der Originalverpackung befinden.
Bei Rücksendungen aufgrund von Meinungsänderung trägt der Käufer die Rücksendekosten.
Bei defekten Produkten übernehmen wir die Rücksendekosten.
Teilrückerstattungen können bei beschädigten Artikeln oder fehlenden Teilen erfolgen.

ABLAUF DER RÜCKGABE
Legen Sie Ihre Rechnung und den Rücksendegrund bei. Nach Prüfung teilen wir Ihnen die Rücksendeadresse und die Lösung mit. Genehmigte Rücksendungen werden auf die ursprüngliche Zahlungsmethode erstattet.

GARANZIA
Ripareremo o sostituiremo qualsiasi prodotto difettoso entro un anno dalla data di acquisto, a condizione che l'acquirente originale sia ancora in possesso del prodotto. Questo è l'unico rimedio previsto dalla presente garanzia.

ESCLUSIONI
La presente garanzia non copre:
Normale usura.
Uso improprio, abuso o utilizzo eccessivo.
Modifiche o accessori non autorizzati.
Prodotti non installati, utilizzati o mantenuti correttamente.
Noleggio o uso commerciale non autorizzato.

USO DEL PRODOTTO:
L'uso normale equivale a una settimana lavorativa di 40 ore. Il superamento di tale limite può ridurre proporzionalmente il periodo di garanzia.

POLITICA DI RESO
Offriamo una politica di reso entro 30 giorni. Contattateci entro 30 giorni per avviare il reso. I prodotti restituiti devono essere in condizioni e imballaggio originali.

CONDIZIONI
I prodotti restituiti devono essere in condizioni e imballaggio originali.
In caso di ripensamento, le spese di spedizione per il reso sono a carico dell'acquirente.
Per i prodotti difettosi, le spese di spedizione per il reso saranno a nostro carico.
Potrebbero essere applicati rimborsi parziali per articoli restituiti danneggiati o con parti mancanti.

PROCEDURA DI RESO
Allegare la fattura e il motivo del reso. Dopo l'ispezione, forniremo l'indirizzo di reso e la risoluzione. I resi approvati saranno rimborsati sul metodo di pagamento originale.

GARANTIE
Nous réparerons ou remplacerons tout produit défectueux dans un délai d'un an à compter de la date d'achat, à condition que vous soyez l'acheteur initial et que vous possédiez toujours le produit. Il s'agit de votre seul recours au titre de cette garantie.

EXCLUSIONS
Cette garantie ne couvre pas :
L'usure normale.
Une mauvaise utilisation, un abus ou une utilisation excessive.
Des modifications ou accessoires non autorisés.
Les produits non installés, utilisés ou entretenus correctement.
La location ou une utilisation commerciale non autorisée.

UTILISATION DU PRODUIT:
Une utilisation normale correspond à une semaine de travail de 40 heures. Un dépassement peut réduire proportionnellement la période de garantie.

POLITIQUE DE RETOUR
Nous offrons une politique de retour de 30 jours. Veuillez nous contacter dans les 30 jours pour effectuer un retour. Les articles retournés doivent être dans leur état et emballage d'origine.

CONDITIONS
Les produits retournés doivent être dans leur état et emballage d'origine.
Les frais de retour sont à la charge de l'acheteur en cas de changement d'avis.
Pour les produits défectueux, les frais de retour seront pris en charge par nos soins.
Des remboursements partiels peuvent s'appliquer pour les articles retournés endommagés ou incomplets.

PROCESSUS DE RETOUR
Joignez votre facture et le motif du retour. Après inspection, nous fournirons l'adresse de retour et la solution. Les retours approuvés seront remboursés sur le mode de paiement initial.

GARANTÍA
Repararemos o sustituiremos cualquier producto defectuoso dentro de un año a partir de la fecha de compra, siempre que usted sea el comprador original y conserve el producto. Este es su único recurso bajo esta garantía.

EXCLUSIONES
Esta garantía no cubre:
Desgaste normal.
Uso indebido, abuso o uso excesivo.
Modificaciones o accesorios no autorizados.
Productos no instalados, utilizados o mantenidos correctamente.
Alquiler o uso comercial no autorizado.

USO DEL PRODUCTO:
El uso normal equivale a una semana laboral de 40 horas. Superar este límite puede reducir proporcionalmente el período de garantía.

POLÍTICA DE DEVOLUCIONES
Ofrecemos una política de devolución de 30 días. Contáctenos dentro de los 30 días para realizar una devolución. Los productos devueltos deben estar en su estado y embalaje originales.

CONDICIONES
Los productos devueltos deben estar en su estado y embalaje originales.
El comprador asume los gastos de envío de devolución en caso de cambio de opinión.
En caso de productos defectuosos, cubriremos los gastos de envío de la devolución.
Pueden aplicarse reembolsos parciales a artículos devueltos dañados o con piezas faltantes.

PROCESO DE DEVOLUCIÓN
Adjunte su factura y el motivo de la devolución. Tras la inspección, le proporcionaremos la dirección de devolución y la solución correspondiente. Las devoluciones aprobadas se reembolsarán al método de pago original.

保証
ご購入日から1年以内に不具合が確認された場合、購入者ご本人が引き続き製品を所有していることを条件として、修理または交換を行います。本保証に基づく救済はこれに限定されます。

保証対象外
本保証は以下の場合には適用されません。
通常の摩耗や劣化
誤使用、乱用、または過度な使用
無断で行われた改造や付属品の追加
正しく設置、使用、または保守されていない製品
レンタルまたは無許可の商業利用

製品の使用条件:
通常使用とは、週40時間の使用を基準とします。これを超える使用は、保証期間を相応に短縮する場合があります。

返品ポリシー
30日間の返品対応を行っています。返品をご希望の場合は、30日以内にご連絡ください。返品品は、元の状態および梱包である必要があります。

条件
返品される製品は、元の状態および梱包である必要があります。
お客様のご都合による返品の場合、返送料はお客様負担となります。
不良品の場合、返送料は当社が負担します。
破損や部品不足がある場合、返金額が一部減額されることがあります。

返品の流れ
請求書（購入証明）と返品理由を同封してください。検品後、返送先住所および対応内容をご案内します。承認された返品は、元のお支払い方法へ返金されます。

vimeo | ASSEMBLY VIDEO

+1(888) 868-6849 (ONLY ENGLISH)
malolservice@hotmail.com