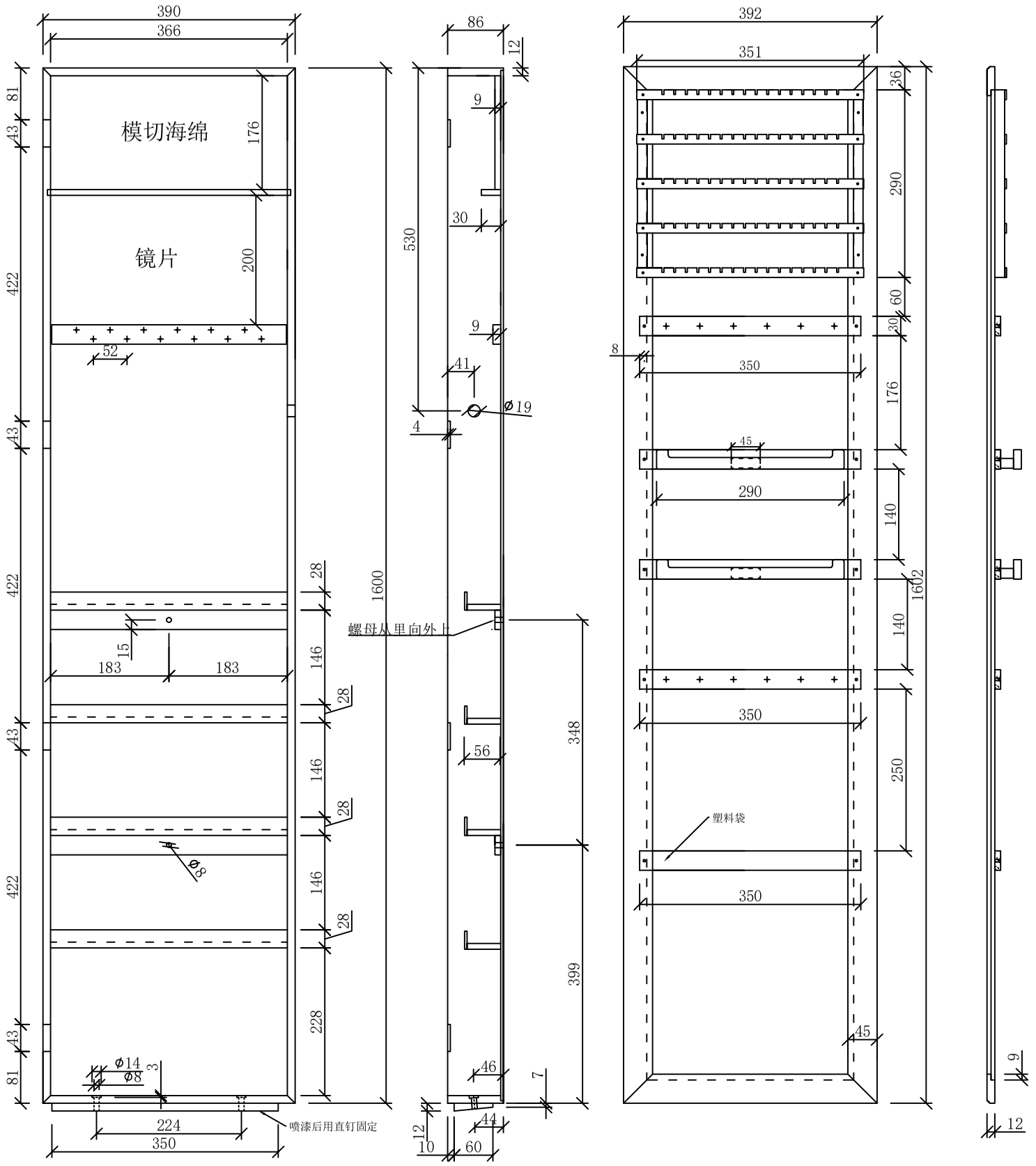

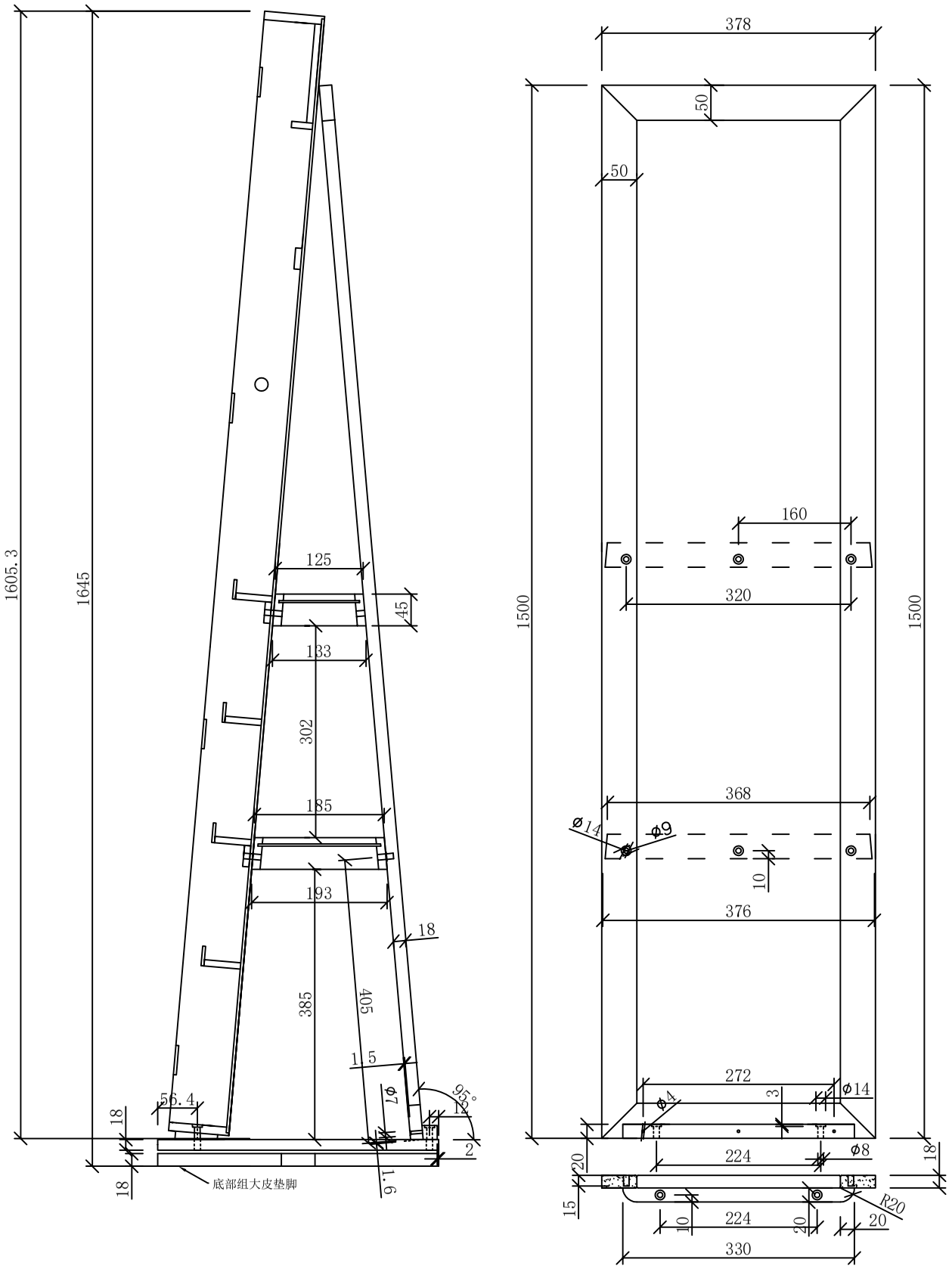

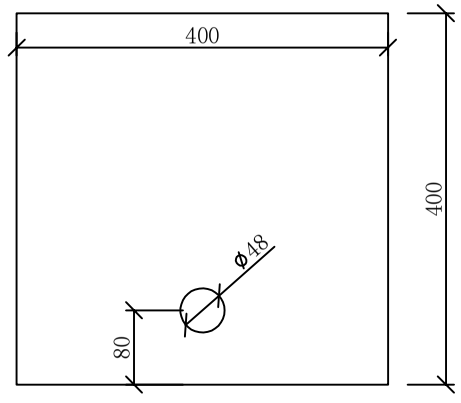

首饰柜			比例 1:6	JC715
			重量 kg	共2页第1页
制图			规格 400X400X1665	
描图			十一木业有限公司	
审批				

首饰柜			比例 1:6	JC715
			重量 kg	共2页第2页
制图			规格 400X400X1665	
描图			十一木业有限公司	
审批				