OCM101

EN: ASSEMBLY & INSTRUCTION MANUAL
DE: MONTAGE- UND BEDIENUNGSANLEITUNG
IT: MANUALE DI MONTAGGIO E D'USO
FR: MANUEL DE MONTAGE ET D'UTILISATION
ES: MANUAL DE MONTAJE Y USO
JA: 組立•取扱説明書



EN: BEFORE YOU GET STARTED, A FEW POINTERS:

Please follow all steps carefully, use the parts specified in each assembly step, and avoid overtightening the screws. Do not fully tighten the screws until all parts are aligned and in place. Using the wrong screws or neglecting maintenance can cause damage. Lubricate moving parts and tighten the screws every 6 months.

DE: BEVOR SIE BEGINNEN, EINIGE HINWEISE:

Bitte befolgen Sie alle Montageschritte sorgfältig und verwenden Sie die in jedem Schritt angegebenen Teile. Ziehen Sie die Schrauben nicht zu fest an. Ziehen Sie die Schrauben erst vollständig fest, wenn alle Teile korrekt ausgerichtet und eingesetzt sind. Die Verwendung falscher Schrauben oder eine unzureichende Wartung kann zu Schäden führen. Schmieren Sie die beweglichen Teile und ziehen Sie die Schrauben alle 6 Monate nach.

IT: PRIMA DI INIZIARE, ALCUNI CONSIGLI:

Seguire attentamente tutte le fasi di montaggio e utilizzare i componenti specificati in ciascun passaggio. Non serrare eccessivamente le viti. Serrare completamente le viti solo dopo che tutti i componenti sono stati correttamente allineati e posizionati. L'uso di viti errate o la mancata manutenzione può causare danni. Lubrificare le parti mobili e serrare nuovamente le viti ogni 6 mesi.

FR: AVANT DE COMMENCER, QUELQUES CONSIGNES :

Suivez attentivement toutes les étapes de montage et utilisez les pièces indiquées à chaque étape. Ne serrez pas excessivement les vis. Ne serrez complètement les vis qu'après avoir correctement aligné et positionné toutes les pièces. L'utilisation de vis inappropriées ou un manque d'entretien peut entraîner des dommages. Lubrifiez les pièces mobiles et resserrez les vis tous les 6 mois.

ES: ANTES DE COMENZAR, ALGUNOS CONSEJOS:

Siga atentamente todos los pasos de montaje y utilice las piezas especificadas en cada paso. No apriete excesivamente los tornillos. No apriete completamente los tornillos hasta que todas las piezas estén correctamente alineadas y colocadas. El uso de tornillos incorrectos o la falta de mantenimiento puede causar daños. Lubrique las piezas móviles y vuelva a apretar los tornillos cada 6 meses.

JA: 開始前に、いくつかの注意点：

すべての組み立て手順に注意深く従い、各手順で指定された部品を使用してください。ネジを締めすぎないでください。すべての部品の位置を正しく合わせて取り付けるまでは、ネジを完全に締め付けないでください。誤ったネジの使用やメンテナンス不足は、製品の損傷につながるおそれがあります。可動部には潤滑剤を塗布し、6か月ごとにネジを締め直してください。

EN: WEIGHT CAPACITY FOR PRODUCT: 300 LBS (≈136 KG)

DE: GEWICHTSKAPAZITÄT DES PRODUKTS: 300 LBS (≈136 KG)

IT: CAPACITÀ DI CARICO DEL PRODOTTO: 300 LBS (≈136 KG)

FR: CAPACITÉ DE CHARGE DU PRODUIT : 300 LBS (≈136 KG)

ES: CAPACIDAD DE CARGA DEL PRODUCTO: 300 LBS (≈136 KG)

JA: 製品の重量制限：300 LBS（約 136 KG）

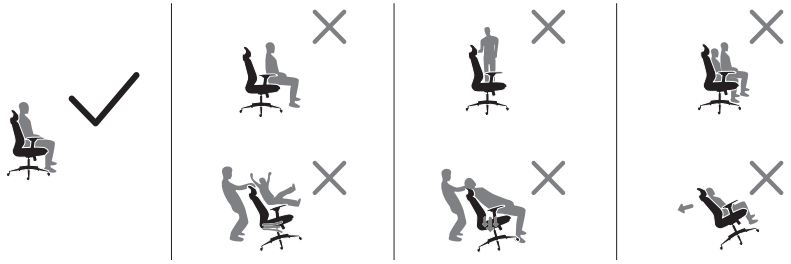

MISSING PARTS?/FEHLENDE TEILE?/PARTI MANCANTI?/PIÈCES MANQUANTES ?/¿FALTAN PIEZAS?/部品が足りませんか?

malolservice1@hotmail.com

① 

Casters *5
Rollen *5
Ruote *5
Roulettes *5
Ruedas *5
キャスター *5

② 

Star Base *1
Sternbasis *1
Base a stella *1
Base en étoile *1
Base de estrella *1
スターベース *1

③ 

Base Legs *5
Basisbeine *5
Gambe di base *5
Pieds de base *5
Patas de base *5
ベース脚 *5

④ 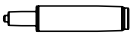

Gas Lift *1
Gasdruckfeder *1
Pistone a gas *1
Vérin à gaz *1
Pistón de gas *1
ガスシリンダー*1

⑤ 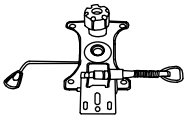

Mechanism *1
Mechanismus *1
Meccanismo *1
Mécanisme *1
Mecanismo *1
メカニズム *1

⑥ 

Seat Cushion *1
Sitzkissen *1
Cuscino del sedile *1
Coussin de siège *1
Cojín del asiento *1
シートクッション *1

⑦ 

Armrests *2
Armlehnen *2
Braccioli *2
Accoudoirs *2
Reposabrazos *2
肘掛け *2

⑧ 

Backrest *1
Rückenlehne *1
Schienale *1
Dossier *1
Respaldo *1
背もたれ *1

⑨ 

Headrest *1
Kopfstütze *1
Poggiatesta *1
Appui-tête *1
Reposacabezas *1
ヘッドレスト *1

MISSING PARTS?/FEHLENDE TEILE?/PARTI MANCANTI?/PIÈCES MANQUANTES ?/¿FALTAN PIEZAS?/部品が足りませんか?

malolservice1@hotmail.com

A



M8*22mm Bolts *3
M8*22mm Schrauben *3
Bulloni M8*22mm *3
Boulons M8*22mm *3
Pernos M8*22mm *3
M8*22mm ボルト *3

B



M8 Spring Washers *3
M8 Federringe *3
Rondelle elastiche M8 *3
Rondelles élastiques M8 *3
Arandelas elásticas M8 *3
M8 ばね座金 *3

C



M8*22*1.5mm Flat Washers *3
M8*22*1,5 mm Unterlegscheiben *3
Rondelle piatte M8*22*1,5 mm *3
Rondelles plates M8*22*1,5 mm *3
Arandelas planas M8*22*1,5 mm *3
M8*22*1.5mm 平ワッシャー *3

D



M6*20mm Bolts *4
M6*20mm Schrauben *4
Bulloni M6*20mm *4
Boulons M6*20mm *4
Pernos M6*20mm *4
M6*20mmボルト *4

E



M6*18*1mm Flat Washers *4
M6*18*1mm Unterlegscheiben *4
Rondelle piatte M6*18*1mm *4
Rondelles plates M6*18*1mm *4
Arandelas planas M6*18*1mm *4
M6*18*1mm 平ワッシャー *4

F



M6*30mm Bolts *6
M6*30mm Schrauben *6
Bulloni M6*30mm *6
Boulons M6*30mm *6
Pernos M6*30mm *6
M6*30mm ボルト *6

G



M6*15*1mm Flat Washers *6
M6*15*1mm Unterlegscheiben *6
Rondelle piatte M6*15*1mm *6
Rondelles plates M6*15*1mm *6
Arandelas planas M6*15*1mm *6
M6*15*1mm 平座金 *6

H



Wrench *1
Schlüssel *1
Chiave *1
Clé *1
Llave *1
レンチ *1

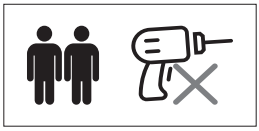

1

EN: Install the five Base Legs (3) onto the Star Base (2); during installation, take care to avoid pinching your hands.

DE: Montieren Sie die fünf Basisbeine (3) an der Sternbasis (2); achten Sie während der Montage darauf, dass Sie sich nicht die Hände einklemmen.

IT: Installare le cinque gambe di base (3) sulla base a stella (2); durante l'installazione, fare attenzione a non pizzicarsi le mani.

FR: Installez les cinq pieds de base (3) sur la base en étoile (2) ; pendant l'installation, veillez à ne pas vous pincer les mains.

ES: Instale las cinco patas de base (3) en la base de estrella (2); durante la instalación, tenga cuidado de no pellizcarse las manos.

JA: 5本のベース脚(3)をスターベース(2)に取り付けます。取り付け中は、手を挟まないように注意してください。

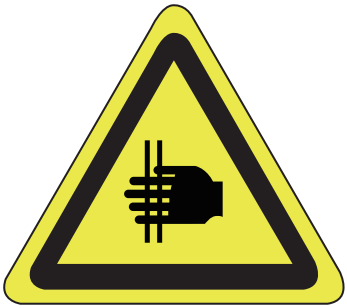

EN: Warning: Risk of pinching. Keep hands and fingers clear of moving parts during assembly.

DE: Warnung: Quetschgefahr. Halten Sie Hände und Finger während der Montage von beweglichen Teilen fern.

IT: Avvertenza: Rischio di schiacciamento. Tenere mani e dita lontane dalle parti mobili durante il montaggio.

FR: Avertissement: Risque de pincement. Gardez les mains et les doigts éloignés des pièces mobiles pendant l'assemblage.

ES: Advertencia: Riesgo de pellizco. Mantenga las manos y los dedos alejados de las piezas móviles durante el montaje.

JA: 警告：挟まれ危険。組立作業中は手や指を可動部に近づけないでください。

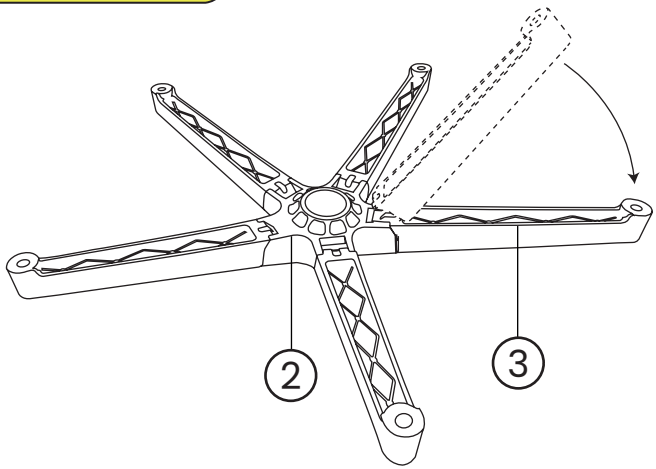

2

EN: Turn the chair legs upside down, then insert the Casters (1) into the hole at the end of each Base Leg (3).

DE: Drehen Sie die Basisbeine um und stecken Sie anschließend die Rollen (1) in die Öffnungen an den Enden jedes Basisbeins (3).

IT: Capovolgere le gambe della base e inserire quindi le ruote (1) nei fori all'estremità di ciascuna gamba della base (3).

FR: Retournez les pieds de la base, puis insérez les roulettes (1) dans les trous situés à l'extrémité de chaque pied de base (3).

ES: Dé la vuelta a las patas de la base y, a continuación, inserte las ruedas (1) en los orificios situados en el extremo de cada pata de base (3).

JA: ベース脚を裏返し、各ベース脚 (3) の端にある穴にキャスター (1) を差し込みます。

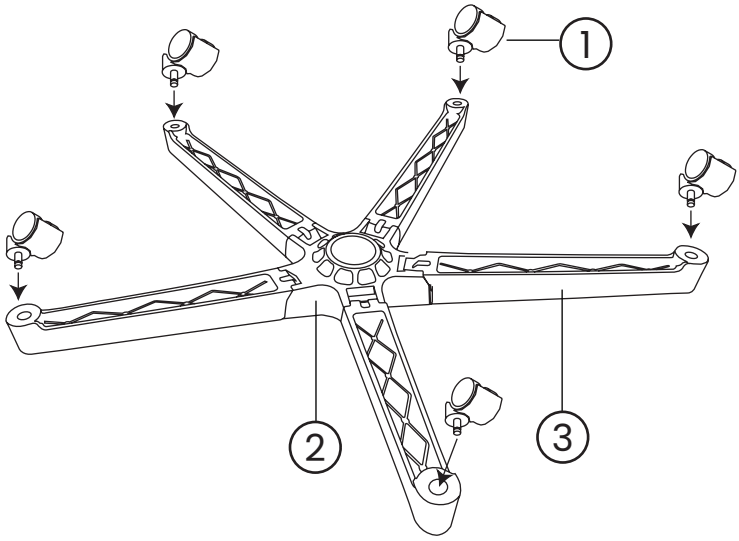

3

EN: Align the pre-drilled holes below Seat Cushion (6) and Armrests (7). Use Bolts (F) and Flat Washers (G) to secure the Armrests (7) to the Seat Cushion (6), then tighten all bolts with Wrench (H).

DE: Richten Sie die vorgebohrten Löcher unter dem Sitzkissen (6) und den Armlehnen (7) aus. Verwenden Sie Bolzen (F) und Unterlegscheiben (G), um die Armlehnen (7) am Sitzkissen (6) zu befestigen, und ziehen Sie dann alle Bolzen mit dem Schlüssel (H) fest.

IT: Allineare i fori preforati sotto il cuscino del sedile (6) e i braccioli (7). Utilizzare i bulloni (F) e le rondelle piane (G) per fissare i braccioli (7) al cuscino del sedile (6), quindi serrare tutti i bulloni con la chiave (H).

FR: Alignez les trous pré-percés sous le coussin de siège (6) et les accoudoirs (7). Utilisez les boulons (F) et les rondelles plates (G) pour fixer les accoudoirs (7) au coussin de siège (6), puis serrez tous les boulons avec la clé (H).

ES: Alinee los orificios pretaladrados debajo del cojín del asiento (6) y los reposabrazos (7). Utilice los pernos (F) y las arandelas planas (G) para fijar los reposabrazos (7) al cojín del asiento (6), y luego apriete todos los pernos con la llave (H).

JA: シートクッション(6)と肘掛け(7)の下にある下穴を合わせます。ボルト(F)と平ワッシャー(G)を使用して肘掛け(7)をシートクッション(6)に固定し、レンチ(H)で全てのボルトを締めます。

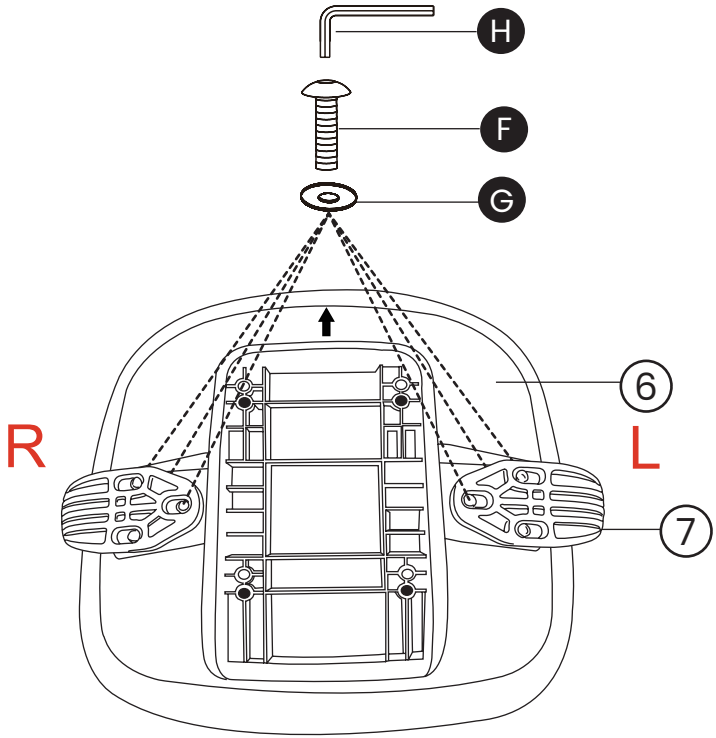

4

EN: Align the Mechanism (5) over the pre-drilled holes underneath the Seat Cushion (6), and make sure that the front of the Mechanism (5) is facing the front of the Seat Cushion (6). Attach the Mechanism (5) to the Seat Cushion (6) using Bolts (D) and Flat Washers (E), then tighten all bolts with the Wrench (H).
Note: Align the Mechanism with the correct holes as shown in the diagram.

DE: Richten Sie den Mechanismus (5) über den vorgebohrten Löchern unter dem Sitzkissen (6) aus und stellen Sie sicher, dass die Vorderseite des Mechanismus (5) zur Vorderseite des Sitzkissens (6) zeigt. Befestigen Sie den Mechanismus (5) mit Bolzen (D) und Unterlegscheiben (E) am Sitzkissen (6) und ziehen Sie dann alle Bolzen mit dem Schlüssel (H) fest.
Hinweis: Richten Sie den Mechanismus an den richtigen Löchern aus, wie in der Abbildung gezeigt.

IT: Allineare il Meccanismo (5) sui fori preforati sotto il Cuscino del sedile (6) e assicurarsi che la parte anteriore del Meccanismo (5) sia rivolta verso la parte anteriore del Cuscino del sedile (6). Fissare il Meccanismo (5) al Cuscino del sedile (6) utilizzando Bulloni (D) e Rondelle piatte (E), quindi serrare tutti i bulloni con la Chiave (H).
Nota: Allineare il Meccanismo con i fori corretti come mostrato nel diagramma.

FR: Alignez le Mécanisme (5) sur les trous pré-percés sous le Coussin de siège (6) et assurez-vous que l'avant du Mécanisme (5) fait face à l'avant du Coussin de siège (6). Fixez le Mécanisme (5) au Coussin de siège (6) à l'aide des Boulons (D) et des Rondelles plates (E), puis serrez tous les boulons avec la Clé (H).
Remarque : Alignez le Mécanisme avec les trous corrects comme indiqué sur le schéma.

ES: Alinee el Mecanismo (5) sobre los orificios pretaladrados debajo del Cojín del asiento (6) y asegúrese de que la parte frontal del Mecanismo (5) esté orientada hacia la parte frontal del Cojín del asiento (6). Fije el Mecanismo (5) al Cojín del asiento (6) usando los Pernos (D) y las Arandelas planas (E), luego apriete todos los pernos con la Llave (H).
Nota: Alinee el Mecanismo con los orificios correctos como se muestra en el diagrama.

JA: シートクッション(6)の下の下穴にメカニズム(5)を合わせ、メカニズム(5)の前面がシートクッション(6)の前面を向くようにします。ボルト(D)と平ワッシャー(E)を使用してメカニズム(5)をシートクッション(6)に取り付け、レンチ(H)で全てのボルトを締めます。
注意: 図のようにメカニズムを正しい穴に合わせます。

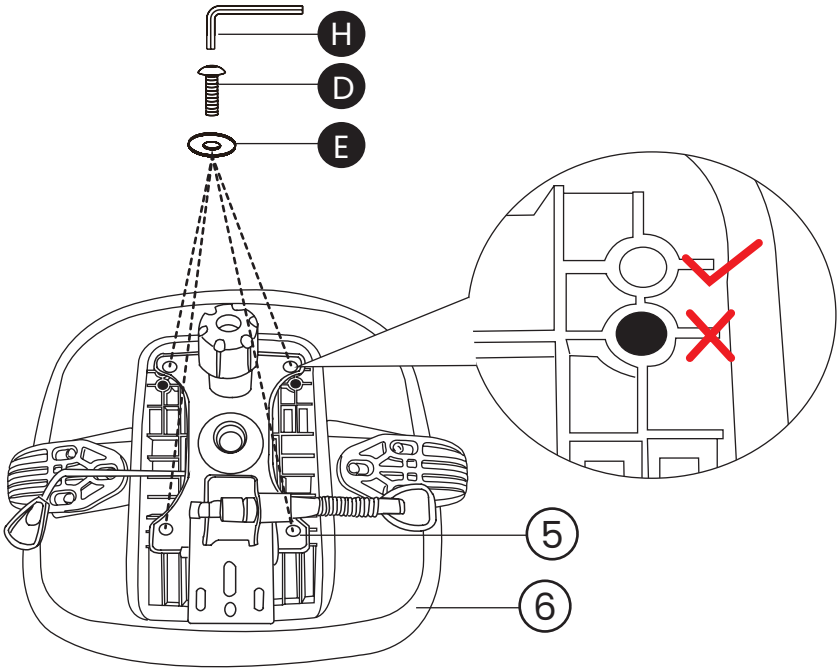
H
D
E
5
6

5

EN: Use Bolts (A), Spring Washers (B) and Flat Washers (C) to secure the Backrest (8) to the Mechanism (5), and tighten Bolts (A) using Wrench (H).

DE: Verwenden Sie Bolzen (A), Federringe (B) und Unterlegscheiben (C), um die Rückenlehne (8) am Mechanismus (5) zu befestigen, und ziehen Sie die Bolzen (A) mit dem Schlüssel (H) fest.

IT: Utilizzare i Bulloni (A), le rondelle elastiche (B) e le rondelle piane (C) per fissare lo Schienale (8) al Meccanismo (5), e serrare i Bulloni (A) usando la Chiave (H).

FR: Utilisez les Boulons (A), les rondelles élastiques (B) et les rondelles plates (C) pour fixer le Dossier (8) au Mécanisme (5), et serrez les Boulons (A) à l'aide de la Clé (H).

ES: Utilice los Pernos (A), las arandelas elásticas (B) y las arandelas planas (C) para fijar el Respaldo (8) al Mecanismo (5), y apriete los Pernos (A) usando la Llave (H).

JA: ボルト(A)、ばね座金(B)、平座金(C)を使用して、背もたれ(8)をメカニズム(5)に固定し、レンチ(H)を使用してボルト(A)を締めます。

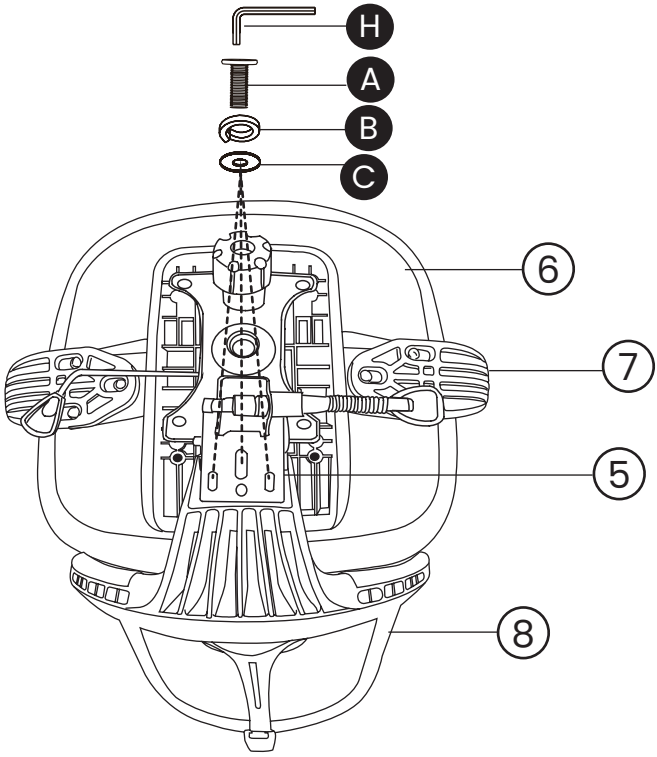

6

EN: First, insert the Gas Lift (4) into the central hole of the Star Base (2). Then, align the Mechanism (5) with the Gas Lift (4) and press down firmly until fully seated and a secure connection is achieved.

DE: Stecken Sie zuerst die Gasdruckfeder (4) in das mittlere Loch der Sternbasis (2). Richten Sie dann den Mechanismus (5) an der Gasdruckfeder (4) aus und drücken Sie ihn fest nach unten, bis er vollständig sitzt und eine sichere Verbindung erreicht ist.

IT: Inserire prima il Pistone a gas (4) nel foro centrale della Base a stella (2). Quindi allineare il Meccanismo (5) con il Pistone a gas (4) e premere con decisione verso il basso fino a quando non è completamente inserito e si ottiene un collegamento sicuro.

FR: Insérez d'abord le Vérin à gaz (4) dans le trou central de la Base en étoile (2). Ensuite, alignez le Mécanisme (5) avec le Vérin à gaz (4) et appuyez fermement vers le bas jusqu'à ce qu'il soit complètement enfoncé et qu'une connexion sécurisée soit obtenue.

ES: Primero inserte el Pistón de gas (4) en el orificio central de la Base de estrella (2). Luego alinee el Mecanismo (5) con el Pistón de gas (4) y presione firmemente hacia abajo hasta que esté completamente asentado y se logre una conexión segura.

JA: 最初に、ガスシリンダー(4)をスターベース(2)の中央の穴に挿入します。次に、メカニズム(5)をガスシリンダー(4)に合わせ、しっかりと押し下げて完全に装着し、確実に接続されるまで押し込みます。

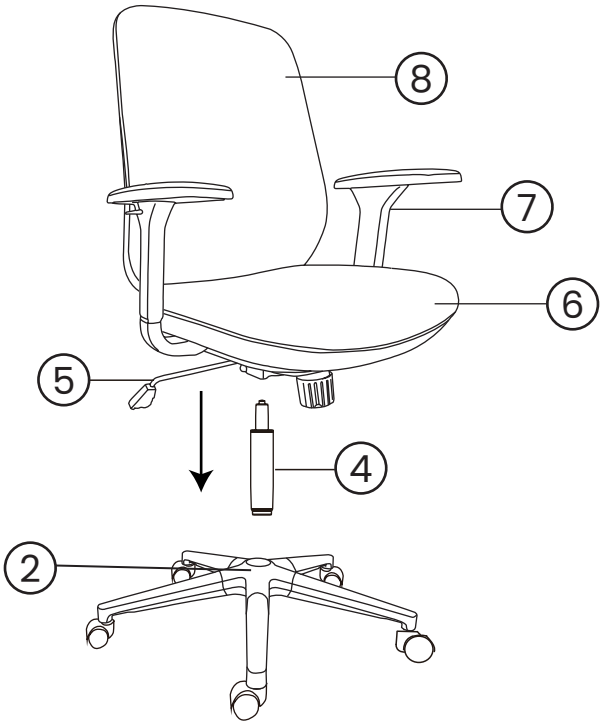

7

EN: Insert the Headrest (9) into the mounting slots on top of the Backrest (8) as shown.

DE: Setzen Sie die Kopfstütze (9) wie gezeigt in die Montageschlitze oben an der Rückenlehne (8) ein.

IT: Inserire il Poggiatesta (9) nelle fessure di montaggio sulla parte superiore dello Schienale (8), come mostrato.

FR: Insérez l'Appui-tête (9) dans les fentes de montage en haut du Dossier (8), comme illustré.

ES: Inserte el Reposacabezas (9) en las ranuras de montaje en la parte superior del Respaldo (8), como se muestra.

JA: 図のように、背もたれ(8)の上部の取り付けスロットにヘッドレスト(9)を挿入します。

EN: Reminder: Press the headrest firmly into the installation slot until you hear a click, which indicates that the installation is complete.

DE: Hinweis: Drücken Sie die Kopfstütze fest in den Montageschlitz, bis Sie ein „Klick"-Geräusch hören. Dies zeigt an, dass die Montage abgeschlossen ist.

IT: Promemoria: Premere saldamente il poggiatesta nella fessura di montaggio finché non si sente un "clic", che indica che l'installazione è completata.

FR: Rappel : Enfoncez fermement l'appuie-tête dans la fente de montage jusqu'à ce que vous entendiez un « clic », indiquant que l'installation est terminée.

ES: Recordatorio: Presione firmemente el reposacabezas en la ranura de montaje hasta que escuche un "clic", lo que indica que la instalación se ha completado.

JA: 注意：ヘッドレストを取り付けスロットにしっかりと押し込み、「カチッ」という音がするまで差し込んでください。この音がしたら、取り付け完了です。りと力を加えてください。

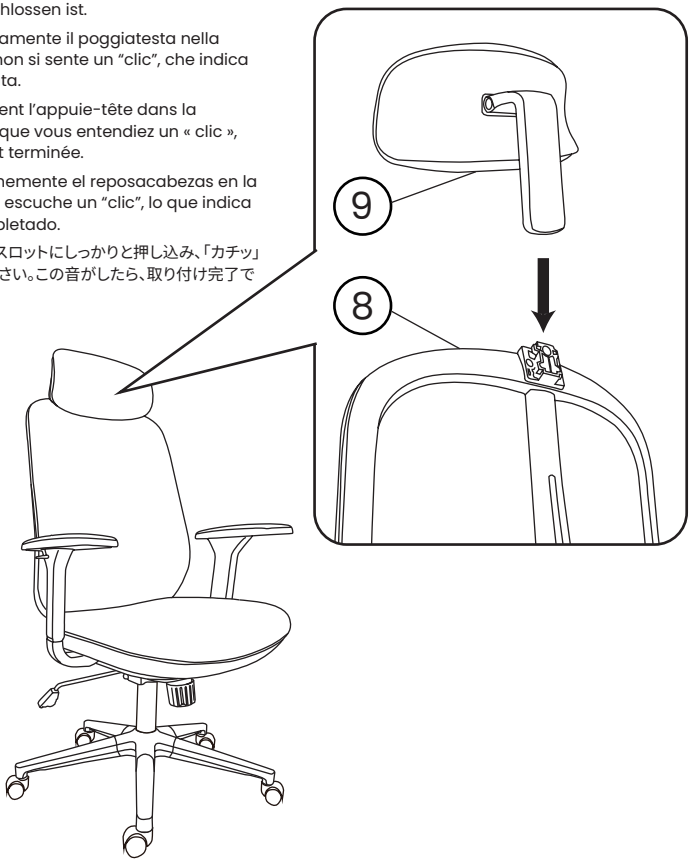

8

EN: Now your chair is installed.

DE: Jetzt ist Ihr Stuhl montiert.

IT: Ora la tua sedia è installata.

FR: Maintenant, votre chaise est installée.

ES: Ahora su silla está instalada.

JA: これで椅子の組み立ては完了です。





EN:

Headrest Adjustment:

The headrest adjusts both vertically and in angle. Lift or lower it to the desired height, then tilt the headrest forward or backward for optimal neck support.

DE:

Einstellung der Kopfstütze:

Die Kopfstütze lässt sich sowohl vertikal als auch winkelmäßig verstellen. Heben oder senken Sie sie auf die gewünschte Höhe, kippen Sie anschließend die Kopfstütze nach vorne oder hinten für eine optimale Nackenunterstützung.

IT:

Regolazione del poggiatesta:

Il poggiatesta è regolabile sia in altezza che in inclinazione. Sollevarlo o abbassarlo all'altezza desiderata, quindi inclinare il poggiatesta in avanti o all'indietro per un supporto cervicale ottimale.

FR:

Réglage de l'appui-tête :

L'appui-tête est réglable à la fois en hauteur et en inclinaison. Relevez-le ou abaissez-le à la hauteur souhaitée, puis inclinez l'appui-tête vers l'avant ou vers l'arrière pour un soutien optimal du cou.

ES:

Ajuste del reposacabezas:

El reposacabezas se ajusta tanto en altura como en ángulo. Levántelo o bájelo hasta la altura deseada y, a continuación, incline el reposacabezas hacia adelante o hacia atrás para obtener un soporte cervical óptimo.

JA:

ヘッドレストの調節：

ヘッドレストは高さと角度の両方を調整できます。希望の高さに上げ下げした後、ヘッドレストを前後に傾け、首を最適にサポートしてください。

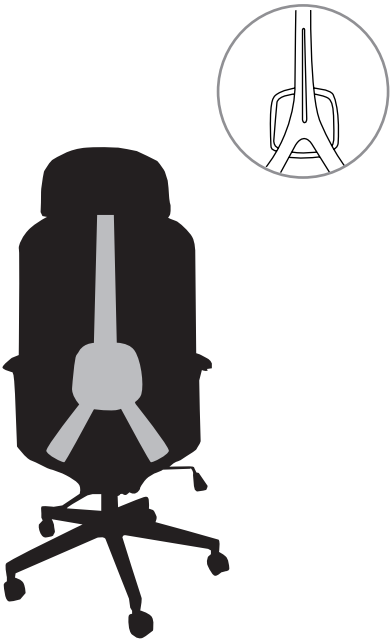

EN:

Lumbar Support Adjustment:

The lumbar support can be moved up and down. Slide the lumbar cushion to align with the natural curve of your lower back for personalized support.

DE:

Einstellung der Lendenwirbelstütze:

Die Lendenwirbelstütze kann nach oben und unten verstellt werden. Schieben Sie das Lendenpolster so, dass es sich der natürlichen Krümmung Ihres unteren Rückens anpasst und eine individuelle Unterstützung bietet.

IT:

Regolazione del supporto lombare:

Il supporto lombare può essere regolato verso l'alto e verso il basso. Far scorrere il cuscino lombare fino ad allinearlo con la curva naturale della parte bassa della schiena, per ottenere un supporto personalizzato.

FR:

Réglage du soutien lombaire:

Le soutien lombaire peut être réglé vers le haut et vers le bas. Faites coulisser le coussin lombaire afin de l'aligner sur la courbure naturelle du bas de votre dos pour un soutien personnalisé.

ES:

Ajuste del soporte lumbar:

El soporte lumbar se puede ajustar hacia arriba y hacia abajo. Deslice el cojín lumbar hasta alinearlo con la curva natural de la zona lumbar para obtener un apoyo personalizado.

JA:

ランバーサポートの調節:

ランバーサポートは上下に調節できます。腰部クッションを上下にスライドさせ、腰の自然なカーブに合う位置に調節することで、快適にサポートします。



EN:

3D Armrest Adjustment

The armrests offer three directions of adjustment:

- **Height:** Lift or lower the armrests to match your desk height.
- **Depth:** Slide the armrests forward or backward to support your forearms comfortably.
- **Width / Rotation:** Pivot the armrest tops inward or outward to fit your shoulder width and seating posture.

DE:

Einstellung der 3D-Armlehnen:

Die Armlehnen lassen sich in drei Richtungen verstellen:

- **Höhe:** Heben oder senken Sie die Armlehnen, um sie an die Höhe Ihres Schreibtisches anzupassen.
- **Tiefe:** Schieben Sie die Armlehnen nach vorne oder hinten, um Ihre Unterarme bequem zu stützen.
- **Breite / Drehung:** Drehen Sie die Armauflagen nach innen oder außen, um sie an Ihre Schulterbreite und Sitzhaltung anzupassen.

IT:

Regolazione dei braccioli 3D:

I braccioli possono essere regolati in tre direzioni:

- **Altezza:** Sollevare o abbassare i braccioli per adattarli all'altezza della scrivania.
- **Profondità:** Far scorrere i braccioli in avanti o indietro per sostenere comodamente gli avambracci.
- **Larghezza / Rotazione:** Ruotare i poggiabraccia verso l'interno o verso l'esterno per adattarli alla larghezza delle spalle e alla postura di seduta.

FR:

Réglage des accoudoirs 3D

Les accoudoirs peuvent être réglés dans trois directions :

- **Hauteur :** Relevez ou abaissez les accoudoirs afin de les adapter à la hauteur de votre bureau.
- **Profondeur :** Faites coulisser les accoudoirs vers l'avant ou vers l'arrière afin de soutenir confortablement vos avant-bras.
- **Largeur / Rotation :** Faites pivoter les repose-bras vers l'intérieur ou vers l'extérieur afin de les adapter à la largeur de vos épaules et à votre posture assise.

ES:

Ajuste de los reposabrazos 3D

Los reposabrazos se pueden ajustar en tres direcciones:

• **Altura:** Suba o baje los reposabrazos para adaptarlos a la altura del escritorio.

• **Profundidad:** Deslice los reposabrazos hacia delante o hacia atrás para apoyar cómodamente los antebrazos.

• **Anchura / Rotación:** Gire las almohadillas de los reposabrazos hacia dentro o hacia fuera para adaptarlas al ancho de los hombros y a la postura al sentarse.

JA:

3Dアームレストの調節

アームレストは3方向に調節できます。

• **高さ：** アームレストを上下に動かし、デスクの高さに合わせて調節します。

• **前後位置：** アームレストを前後にスライドさせ、前腕を快適に支えられる位置に調節します。

• **幅 / 回転：** アームレスト上部を内側または外側に回転させ、肩幅や座る姿勢に合わせて調節します。

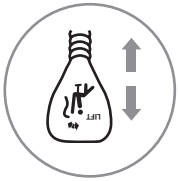

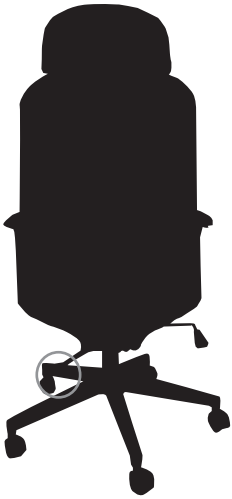

EN:

Tilt Lock (90° – 130°)

The tilt adjustment mechanism allows you to lock the backrest at any angle between 90° and 130°. Push down on the tilt lever to lock the backrest at your desired tilt angle; pull up on the lever to unlock it, allowing the backrest to swing freely.

DE:

Neigungsverriegelung (90°–130°)

Der Neigemechanismus ermöglicht es, die Rückenlehne in jedem Winkel zwischen 90° und 130° zu verriegeln. Drücken Sie den Neigehebel nach unten, um die Rückenlehne in der gewünschten Position zu sperren; ziehen Sie den Hebel nach oben, um die Sperre aufzuheben – die Rückenlehne kann nun frei schwingen.

IT:

Blocco dell'inclinazione (90°–130°)

Il meccanismo di regolazione dell'inclinazione consente di bloccare lo schienale a qualsiasi angolo compreso tra 90° e 130°. Premere la leva di inclinazione verso il basso per bloccare lo schienale all'angolo desiderato; tirare la leva verso l'alto per sbloccarlo e permettere allo schienale di oscillare liberamente.

FR:

Verrouillage de l'inclinaison (90°–130°)

Le mécanisme de réglage d'inclinaison permet de verrouiller le dossier à n'importe quel angle entre 90° et 130°. Appuyez sur le levier d'inclinaison vers le bas pour verrouiller le dossier à l'angle souhaité ; tirez le levier vers le haut pour le déverrouiller, le dossier peut alors basculer librement.

ES:

Bloqueo de inclinación (90°–130°)

El mecanismo de ajuste de inclinación permite bloquear el respaldo en cualquier ángulo entre 90° y 130°. Presione la palanca de inclinación hacia abajo para bloquear el respaldo en el ángulo deseado; tire de la palanca hacia arriba para desbloquearlo y que el respaldo oscile libremente.

JA:

リクライニングロック（90°〜130°）

リクライニング機構により、背もたれを 90°〜130° の任意の角度でロックできます。レバーを下に押すと、お好みの角度で背もたれがロックされます。レバーを上に引くとロックが解除され、背もたれが自由にロッキングします。



EN:

Seat Height Adjustment

The chair is equipped with a gas lift offering up to 7.5 cm of height adjustment. To raise the seat, pull the height lever upward while taking your weight off the seat; release the lever at your desired height. To lower the seat, pull the lever upward while seated and applying body weight; release the lever to lock the seat at the desired height.

DE:

Sitzhöhenverstellung

Der Stuhl ist mit einer Gasdruckfeder ausgestattet, die eine Höhenverstellung von bis zu 7,5 cm ermöglicht. Um den Sitz anzuheben, entlasten Sie den Sitz und ziehen Sie den Höhenverstellhebel nach oben. Lassen Sie den Hebel bei der gewünschten Höhe los. Um den Sitz abzusenken, ziehen Sie den Hebel im Sitzen nach oben und belasten Sie den Sitz mit Ihrem Körpergewicht. Lassen Sie den Hebel los, um den Sitz in der gewünschten Höhe zu fixieren.

IT:

Regolazione dell'altezza del sedile

La sedia è dotata di un pistone a gas che consente una regolazione dell'altezza fino a 7,5 cm. Per sollevare il sedile, togliere il peso dal sedile e tirare verso l'alto la leva di regolazione dell'altezza; rilasciare la leva all'altezza desiderata. Per abbassare il sedile, tirare la leva verso l'alto mentre si è seduti e si esercita il peso del corpo sul sedile; rilasciare la leva per bloccare il sedile all'altezza desiderata.

FR:

Réglage de la hauteur du siège

Le fauteuil est équipé d'un vérin à gaz permettant un réglage en hauteur allant jusqu'à 7,5 cm. Pour relever le siège, retirez votre poids du siège et tirez le levier de réglage de la hauteur vers le haut; relâchez le levier à la hauteur souhaitée. Pour abaisser le siège, tirez le levier vers le haut tout en restant assis et en exerçant le poids de votre corps sur le siège ; relâchez le levier pour verrouiller le siège à la hauteur souhaitée.

ES:

Ajuste de la altura del asiento

La silla está equipada con un pistón de gas que permite un ajuste de altura de hasta 7,5 cm. Para elevar el asiento, retire el peso del asiento y tire hacia arriba de la palanca de ajuste de altura; suelte la palanca cuando alcance la altura deseada. Para bajar el asiento, tire de la palanca hacia arriba mientras está sentado y aplica el peso del cuerpo sobre el asiento; suelte la palanca para bloquear el asiento a la altura deseada.

JA:

座面高さの調節

本製品にはガスシリンダーが搭載されており、最大7.5 cmの高さ調節が可能です。座面を上げる場合は、座面に体重をかけない状態で高さ調節レバーを上に引き、希望の高さでレバーを離してください。座面を下げる場合は、座った状態で座面に体重をかけながらレバーを上に引き、希望の高さでレバーを離して固定してください。



EN:

Tilt Tension Control

The tension knob under the seat controls the resistance of the recline:

- **Turn clockwise to increase tension** — a firmer recline requires more body weight.
- **Turn counterclockwise to decrease tension** — the backrest reclines more easily. Adjust the tension to match your body weight for comfortable rocking.

DE:

Einstellung des Neigungswiderstands

Der Drehknopf unter dem Sitz reguliert den Widerstand beim Zurücklehnen:

- **Im Uhrzeigersinn drehen, um den Widerstand zu erhöhen** — zum Zurücklehnen ist mehr Körpergewicht erforderlich.
- **Gegen den Uhrzeigersinn drehen, um den Widerstand zu verringern** — die Rückenlehne lässt sich leichter nach hinten neigen.

Stellen Sie den Widerstand entsprechend Ihrem Körpergewicht ein, um eine komfortable Wippbewegung zu ermöglichen.

IT:

Regolazione della tensione di inclinazione

La manopola sotto il sedile regola la resistenza durante l'inclinazione:

- **Ruotare in senso orario per aumentare la tensione** — per reclinarsi sarà necessario applicare una maggiore pressione con il peso del corpo.
- **Ruotare in senso antiorario per diminuire la tensione** — lo schienale si inclinerà più facilmente.

Regolare la tensione in base al proprio peso corporeo per ottenere un movimento oscillante confortevole.

FR:

Réglage de la tension d'inclinaison

La molette située sous le siège permet de régler la résistance de l'inclinaison :

- **Tournez dans le sens des aiguilles d'une montre pour augmenter la tension** — davantage de poids du corps sera nécessaire pour incliner le dossier.
- **Tournez dans le sens inverse des aiguilles d'une montre pour diminuer la tension** — le dossier s'inclinera plus facilement.

Réglez la tension en fonction de votre poids afin d'obtenir un mouvement de bascule confortable.

ES:

Ajuste de la tensión de inclinación

La perilla situada debajo del asiento controla la resistencia de la inclinación:

• **Gire en el sentido de las agujas del reloj para aumentar la tensión** — se necesitará más peso corporal para reclinar el respaldo.

• **Gire en sentido contrario a las agujas del reloj para disminuir la tensión** — el respaldo se reclinará con mayor facilidad.

Ajuste la tensión según su peso corporal para obtener un balanceo cómodo.

JA:

リクライニング強度の調節

座面下の調節ノブで、リクライニング時の反発力を調節できます。

• **時計回りに回す**と反発力が強くなり、リクライニングする際により大きな体重をかける必要があります。

• **反時計回りに回す**と反発力が弱くなり、背もたれをより軽い力で倒せます。

快適にロッキングできるよう、体重に合わせて反発力を調節してください。

WARRANTY
We will repair or replace any defective product within one year of purchase, as long as you, the original purchaser, still own it. This is your only remedy under the warranty.

EXCLUSIONS
This warranty does not cover:
Normal wear and tear.
Misuse, abuse, or excessive use.
Unauthorized modifications or attachments.
Products not installed, used, or maintained properly.
Rental or unauthorized commercial use.

PRODUCT USAGE:
Normal use is equivalent to a 40-hour workweek. Exceeding this will proportionately reduce the warranty period.

RETURN POLICY
We offer a 30-day return policy. Contact us within 30 days for a return. Returns must be in original condition with packaging.

CONDITIONS
Returned products must be in original condition and packaging.
The buyer pays return shipping if changing their mind.
Faulty products will have return shipping covered by us.
Partial refunds may apply for returned items that are damaged or missing parts.

HOW RETURNS WORK
Attach your invoice and reason for return. We'll provide a return address and resolution after inspection. Approved returns will be refunded to the original payment method.

GARANTIE
Wir reparieren oder ersetzen jedes defekte Produkt innerhalb eines Jahres nach dem Kauf, sofern Sie der ursprüngliche Käufer sind und das Produkt weiterhin besitzen. Dies ist Ihr einziges Rechtsmittel im Rahmen dieser Garantie.

AUSSCHLÜSSE
Diese Garantie deckt Folgendes nicht ab:
Normale Abnutzung und Verschleiß.
Missbrauch, unsachgemäße Nutzung oder übermäßige Beanspruchung.
Nicht autorisierte Änderungen oder Anbauten.
Produkte, die nicht ordnungsgemäß installiert, verwendet oder gewartet wurden.
Vermietung oder nicht autorisierte gewerbliche Nutzung.

PRODUKTNUTZUNG:
Der normale Gebrauch entspricht einer 40-Stunden-Arbeitswoche. Eine Überschreitung kann die Garantiezeit entsprechend verkürzen.

RÜCKGABERICHTLINIE
Wir bieten ein 30-tägiges Rückgaberecht. Bitte kontaktieren Sie uns innerhalb von 30 Tagen für eine Rückgabe. Rücksendungen müssen sich im Originalzustand und in der Originalverpackung befinden.

BEDINGUNGEN
Zurückgesendete Produkte müssen sich im Originalzustand und in der Originalverpackung befinden.
Bei Rücksendungen aufgrund von Meinungsänderung trägt der Käufer die Rücksendekosten.
Bei defekten Produkten übernehmen wir die Rücksendekosten.
Teilrückerstattungen können bei beschädigten Artikeln oder fehlenden Teilen erfolgen.

ABLAUF DER RÜCKGABE
Legen Sie Ihre Rechnung und den Rücksendegrund bei. Nach Prüfung teilen wir Ihnen die Rücksendeadresse und die Lösung mit. Genehmigte Rücksendungen werden auf die ursprüngliche Zahlungsmethode erstattet.

GARANZIA
Ripareremo o sostituiremo qualsiasi prodotto difettoso entro un anno dalla data di acquisto, a condizione che l'acquirente originale sia ancora in possesso del prodotto. Questo è l'unico rimedio previsto dalla presente garanzia.

ESCLUSIONI
La presente garanzia non copre:
Normale usura.
Uso improprio, abuso o utilizzo eccessivo.
Modifiche o accessori non autorizzati.
Prodotti non installati, utilizzati o mantenuti correttamente.
Noleggio o uso commerciale non autorizzato.

USO DEL PRODOTTO:
L'uso normale equivale a una settimana lavorativa di 40 ore. Il superamento di tale limite può ridurre proporzionalmente il periodo di garanzia.

POLITICA DI RESO
Offriamo una politica di reso entro 30 giorni. Contattateci entro 30 giorni per avviare il reso. I prodotti restituiti devono essere in condizioni e imballaggio originali.

CONDIZIONI
I prodotti restituiti devono essere in condizioni e imballaggio originali.
In caso di ripensamento, le spese di spedizione per il reso sono a carico dell'acquirente.
Per i prodotti difettosi, le spese di spedizione per il reso saranno a nostro carico.
Potrebbero essere applicati rimborsi parziali per articoli restituiti danneggiati o con parti mancanti.

PROCEDURA DI RESO
Allegare la fattura e il motivo del reso. Dopo l'ispezione, forniremo l'indirizzo di reso e la risoluzione. I resi approvati saranno rimborsati sul metodo di pagamento originale.

GARANTIE
Nous réparerons ou remplacerons tout produit défectueux dans un délai d'un an à compter de la date d'achat, à condition que vous soyez l'acheteur initial et que vous possédiez toujours le produit. Il s'agit de votre seul recours au titre de cette garantie.

EXCLUSIONS
Cette garantie ne couvre pas :
L'usure normale.
Une mauvaise utilisation, un abus ou une utilisation excessive.
Des modifications ou accessoires non autorisés.
Les produits non installés, utilisés ou entretenus correctement.
La location ou une utilisation commerciale non autorisée.

UTILISATION DU PRODUIT:
Une utilisation normale correspond à une semaine de travail de 40 heures. Un dépassement peut réduire proportionnellement la période de garantie.

POLITIQUE DE RETOUR
Nous offrons une politique de retour de 30 jours. Veuillez nous contacter dans les 30 jours pour effectuer un retour. Les articles retournés doivent être dans leur état et emballage d'origine.

CONDITIONS
Les produits retournés doivent être dans leur état et emballage d'origine.
Les frais de retour sont à la charge de l'acheteur en cas de changement d'avis.
Pour les produits défectueux, les frais de retour seront pris en charge par nos soins.
Des remboursements partiels peuvent s'appliquer pour les articles retournés endommagés ou incomplets.

PROCESSUS DE RETOUR
Joignez votre facture et le motif du retour. Après inspection, nous fournirons l'adresse de retour et la solution. Les retours approuvés seront remboursés sur le mode de paiement initial.

GARANTÍA
Repararemos o sustituiremos cualquier producto defectuoso dentro de un año a partir de la fecha de compra, siempre que usted sea el comprador original y conserve el producto. Este es su único recurso bajo esta garantía.

EXCLUSIONES
Esta garantía no cubre:
Desgaste normal.
Uso indebido, abuso o uso excesivo.
Modificaciones o accesorios no autorizados.
Productos no instalados, utilizados o mantenidos correctamente.
Alquiler o uso comercial no autorizado.

USO DEL PRODUCTO:
El uso normal equivale a una semana laboral de 40 horas. Superar este límite puede reducir proporcionalmente el período de garantía.

POLÍTICA DE DEVOLUCIONES
Ofrecemos una política de devolución de 30 días. Contáctenos dentro de los 30 días para realizar una devolución. Los productos devueltos deben estar en su estado y embalaje originales.

CONDICIONES
Los productos devueltos deben estar en su estado y embalaje originales.
El comprador asume los gastos de envío de devolución en caso de cambio de opinión.
En caso de productos defectuosos, cubriremos los gastos de envío de la devolución.
Pueden aplicarse reembolsos parciales a artículos devueltos dañados o con piezas faltantes.

PROCESO DE DEVOLUCIÓN
Adjunte su factura y el motivo de la devolución. Tras la inspección, le proporcionaremos la dirección de devolución y la solución correspondiente. Las devoluciones aprobadas se reembolsarán al método de pago original.

保証
ご購入日から1年以内に不具合が確認された場合、購入者ご本人が引き続き製品を所有していることを条件として、修理または交換を行います。本保証に基づく救済はこれに限定されます。

保証対象外
本保証は以下の場合には適用されません。
通常の摩耗や劣化
誤使用、乱用、または過度な使用
無断で行われた改造や付属品の追加
正しく設置、使用、または保守されていない製品
レンタルまたは無許可の商業利用

製品の使用条件:
通常使用とは、週40時間の使用を基準とします。これを超える使用は、保証期間を相応に短縮する場合があります。

返品ポリシー
30日間の返品対応を行っています。返品をご希望の場合は、30日以内にご連絡ください。返品品は、元の状態および梱包である必要があります。

条件
返品される製品は、元の状態および梱包である必要があります。
お客様のご都合による返品の場合、返送料はお客様負担となります。
不良品の場合、返送料は当社が負担します。
破損や部品不足がある場合、返金額が一部減額されることがあります。

返品の流れ
請求書（購入証明）と返品理由を同封してください。検品後、返送先住所および対応内容をご案内します。承認された返品は、元のお支払い方法へ返金されます。

vimeo | ASSEMBLY VIDEO

+1(888) 868-6849 (ENGLISH ONLY)
malolservice1@hotmail.com