Installation & Assembly

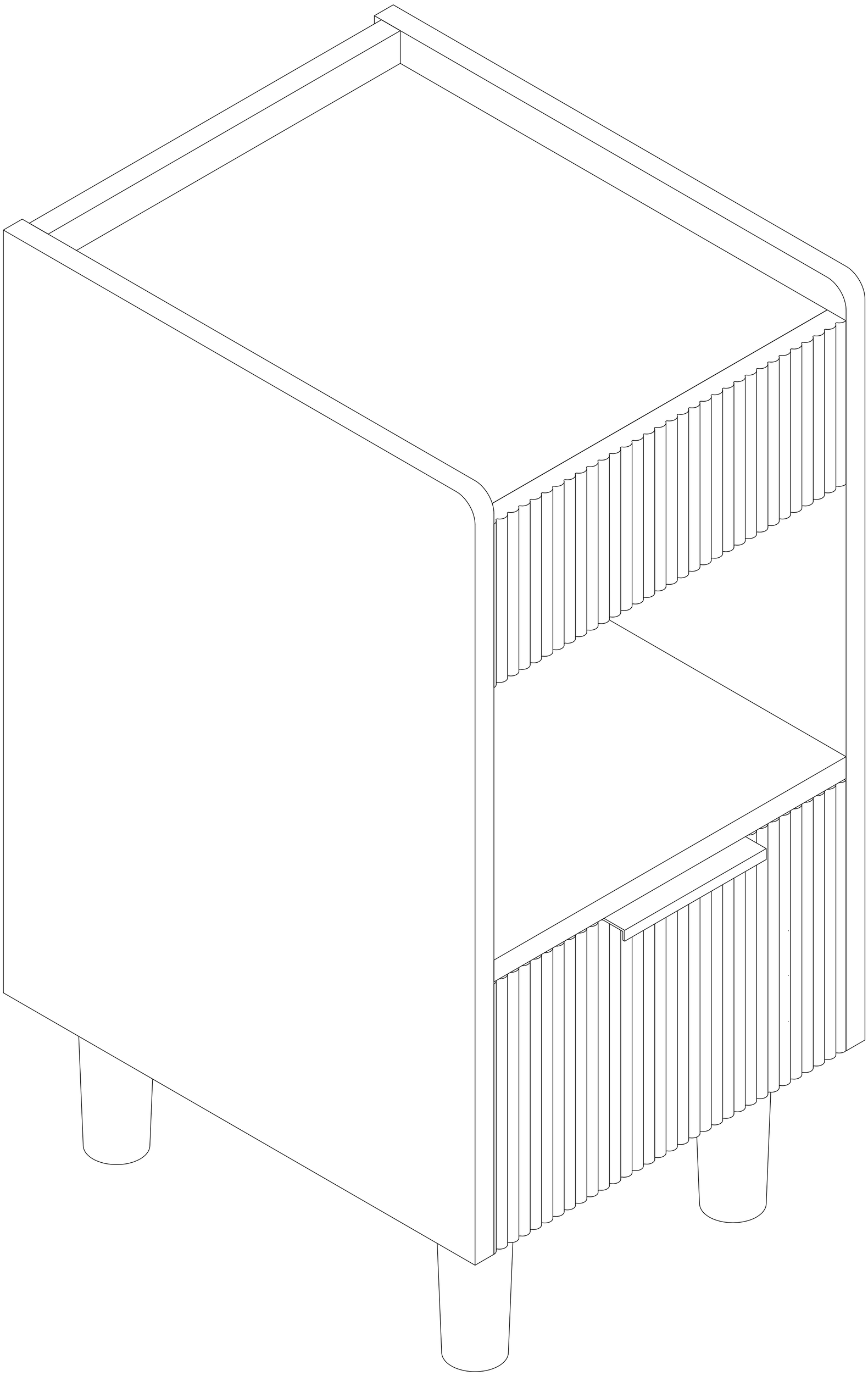

EN

General Guidelines

- Please read the following instruction carefully and use the product accordingly.
- Please keep this manual and hand it over when you transfer the product.
- This summary may not include every detail of all variations and considered steps. Please contact us when further information and help are needed.

Notes

- It is recommended that two persons assemble the product. Please strictly adhere to the assembly steps.
- During assembly, align all screws with the corresponding pre-drilled holes first and then tighten the screws one by one.
- The item is intended to be used indoors. Don't place it in humid areas for long time to prevent mildew.
- Avoid sharp objects or corrosive chemicals to prevent damage to the product.

Warnings

- Children are not allowed to assemble the product. During assembly, keep all parts and packaging materials away from children as there could be injury and potential choking hazards.
- Children are not allowed to stand, climb or play on the product to avoid serious bodily injury by the toppling.
- Never use the product if any part is missing or defective. Otherwise, there will be a hazard.

DE

Einleitung

- Bitte lesen Sie die folgende Anleitung aufmerksam durch und verwenden Sie das Produkt sachgemäß.
- Bewahren Sie diese Anleitung gut auf und händigen Sie sie bei Weitergabe des Produkts an Dritte ebenfalls mit aus.
- Aus Gründen der Übersicht können nicht alle Details zu allen Varianten und denkbaren Montagen beschrieben werden. Wenn Sie weitere Informationen und Hilfe benötigen, kontaktieren Sie uns bitte.

Hinweise

- Der Zusammenbau sollte durch zwei Erwachsene erfolgen. Bauen Sie das Produkt bitte streng nach der Anleitung auf.
- Ziehen Sie die Schrauben bitte zuerst nicht an. Nachdem Sie alle Schrauben eingesetzt haben, schrauben Sie sie erst vorsichtig fest.
- Dieses Produkt ist nur für den Gebrauch in Innenräumen vorgesehen. Halten Sie das Produkt nicht langfristig in einer feuchten Umgebung, um Schimmel zuvermeiden.
- Halten Sie spitze Gegenstände und ätzende Chemikalien vom Produkt fern, da diese die Oberfläche beschädigen können.

Warnhinweise

- Halten Sie Kinder bei der Montage fern, da Kleinteile bei Verschlucken oder Einatmen tödlich sein können.
- Um mögliche Körperverletzungen zu vermeiden, ist es Kindern verboten, auf diesem Produkt zu klettern oder damit zu spielen.
- Verwenden Sie dieses Produkt nicht, wenn Teile fehlen oder defekt sind.

FR

Introduction

- Lisez attentivement ces instructions et utilisez votre produit d'après ce mode d'emploi.
- Conservez ces instructions. Si vous souhaitez offrir ce produit à un tiers, joignez obligatoirement ce mode d'emploi.
- Pour des raisons de clarté, les détails concernant chaque variante ou montage envisageable ne peuvent être tous décrits. Si vous souhaitez obtenir plus d'informations ou si vous rencontrez certains problèmes non traités de manière détaillée dans ces instructions, veuillez nous contacter.

Notes

- Il est recommandé de monter le produit par 2 adultes. Le produit doit être monté et utilisé d'après ce mode d'emploi.
- Lors du montage, veuillez bien positionner et régler toutes les vis et les écrous, ensuite effectuer un serrage progressif de l'ensemble des vis.
- Ce produit est conçu pour une utilisation à l'intérieur. Evitez de placer le produit dans un environnement humide pendant une longue période car il peut provoquer de la moisissure.
- Éviter tout contact avec des objets tranchants ou des produits chimiques corrosifs pour éviter d'endommager le produit.

Avertissements

- Il est interdit aux enfants de participer à l'assemblage du produit car il comprend de nombreuses petites pièces et l'aspiration ou l'ingestion de ces pièces présente un risque mortel.
- Ne pas laissez les enfants monter ou jouer sur le produit pour éviter des blessures causés par le renversement du produit.
- N'utilisez pas le produit lorsque des pièces sont défectueuses ou manquantes. Sinon, il y aura des risques de blessures.

IT

Linee guida generali

- Si prega di leggere attentamente le seguenti istruzioni e usare il prodotto in modo opportuno.
- Si prega di conservare questo manuale e consegnarlo quando il prodotto cambia proprietario.
- Questo riassunto potrebbe non includere ogni dettaglio di tutte le variazioni e le fasi considerate. Contattaci se hai bisogno di ulteriori informazioni e assistenza.

Note

- Raccomandiamo di montare il prodotto in due persone. Si prega di seguire attentamente le fasi descritte.
- Durante l'assemblaggio, allineare tutte le viti con i fori corrispondenti e in seguito stringerle una per una.
- Il prodotto è inteso solo per l'uso all'interno. Non lasciare in aree umide per un periodo prolungato per prevenire la formazione di muffa.
- Evitare il contatto con oggetti appuntiti o sostanze chimiche corrosive per prevenire danni al prodotto.

Avvertenze

- Impedire ai bambini di assemblare il prodotto. Durante il montaggio, tenere le parti di piccole dimensioni fuori dalla portata dei bambini. Potrebbero essere fatali se ingerite o inalate.
- Impedire ai bambini di salire in piedi, arrampicarsi o giocare sul prodotto per evitare infortuni gravi causati dalla caduta.
- Non utilizzare il prodotto nel caso in cui una qualsiasi delle parti sia mancante o difettosa. Potrebbe esserci pericolo.

ES

Acerca del manual

- Por favor, lea detenidamente las instrucciones y respete los debidos usos del producto.
- Por favor, conserve bien este manual y en caso de cesión, no olvide entregarlo junto al producto.
- No es posible que presente todos los detalles y los pasos de montaje en las instrucciones. Si necesita ayuda o información adicional, póngase en contacto con nosotros.

Notas

- Se recomienda montar el producto entre dos adultos siguiendo estrictamente las instrucciones paso a paso.
- No apriete totalmente ningún tornillo durante el montaje, después de terminar el montaje, apriete completamente todos los tornillos.
- El producto está diseñado para uso interior. No coloque el producto en el lugar húmedo por largo tiempo para evitar el moho.
- Mantenga el producto alejado de los objetos afilados ni productos químicos para proteger la superficie de los daños.

Advertencias

- Debido a múltiples tornillos y otras piezas pequeñas, no permita que se acerquen los niños por el riesgo de asfixia producido por tragar alguna pieza.
- No permita que los niños se suban o se pongan de pie encima para prevenir el accidente por la inclinación.
- Cuando se encuentren las piezas faltantes o dañadas, no utilice el producto para prevenir las lesiones.

JP

この度は、当製品をお買い上げいただきましてありがとうございます。ご使用前に必ずこの取扱説明書をよくお読み頂き、内容を理解された上でご使用くださいますようお願い申し上げます。この製品を第三者に貸し出すときは、この取扱説明書も共に貸し出し、よく読んでから使用するようご指導ください。なお、お読みになった後も、お使いになる方がいつでもご利用できる場所に大切に保管してください。

組み立ての注意事項

•本品は、お客様に組み立て頂く商品です。
•組み立て前に、部品がすべてそろっていることをご確認の上、本書の指示に従って組み立ててください。不用意・不適切な組み立ては事故や破損、変形につながる恐れがあります。
•床にキズがつかないようにあて布やカーベットなどを敷いて、平坦な場所で組み立てを行ってくださ。
•お子様がいない場所で組み立てを行ってください。
•組み立てる時は、商品の角や金具などでけがをしないように、より安全な作業のため必ず手袋をご使用ください。また、手を挟まないように注意してください。
•必ず二人以上で落下に注意しながら行ってください。
•組み立てに際しては、必ず付属のネジをご使用ください。付属品以外のネジを使用すると、破損の原因となり、ケガをする恐れがあります。

使用中の注意事項

•本来の用途以外には使用しないでください。事故や破損などにつながります。
•必ず水平で安定した場所でお使いください。
•品質には万全を期しておりますが、使用前に破損が無いか確認してください。
•安全にご使用いただくために、１年に１回は定期的に点検してください。使用の頻度や環境により製品は摩耗•劣化します。定期的に各部のゆるみ、破損の有無などを点検してください。
•部品が破損あるいは欠落した場合は直ちに使用を中止してください。ケガの原因になります。
•直射日光の当たる場所や高温多湿な場所などでのご利用はおやめください。変形や変色の原因になります。
•火気や暖房器具の近くで使用しないでください。火災・やけど・製品の変形のおそれがあります。
•天災地変や、お客様のお取り扱い上の不注意、不当な修理・改造による故障や破損に対する保証は致しかねます。
•廃棄にあたっては居住地域の処理法に基づいて行ってください。

한글

서론

• 다음 지시 사항을 주의 깊게 읽고 제품을 올바르게 사용하십시오.
• 이 설명서를 잘 보관하시고, 제품을 제3자에게 양도할 때 함께 제공하십시오.
• 모든 변형과 가능한 조립 방법에 대한 세부 사항을 모두 설명할 수는 없습니다. 추가 정보와 도움이 필요하시면 저희에게 연락해 주시기 바랍니다.

힌트

• 조립은 두 명의 성인이 수행해야 합니다. 제품은 반드시 설명서에 따라 조립해 주세요.
• 먼저 나사를 조이지 마십시오. 모든 나사를 끼운 후에야 조심스럽게 조여주십시오.
• 이 제품은 실내에서만 사용하도록 되어 있습니다. 곰팡이가 생기지 않도록 제품을 장기간 습한 환경에 두지 마십시오.
• 뾰족한 물건과 부식성 화학 물질을 제품에서 멀리하십시오. 표면이 손상될 수 있습니다.

경고 문구

• 어린이가 조립하는 동안 가까이 오지 않도록 하십시오. 작은 부품을 삼키거나 흡입할 경우 치명적일 수 있습니다.
• 가능한 신체 상해를 방지하기 위해, 어린이들은 이 제품에 올라가거나 가지고 놀지 못하도록 되어 있습니다.
• 부품이 누락되거나 손상된 경우 이 제품을 사용하지 마십시오.

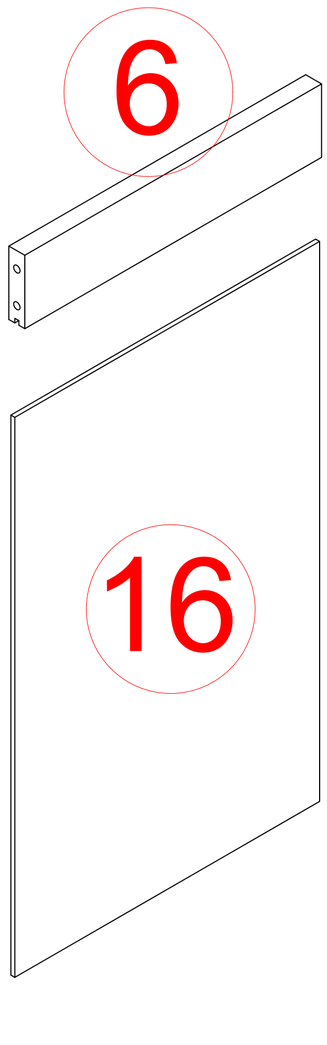
6
16

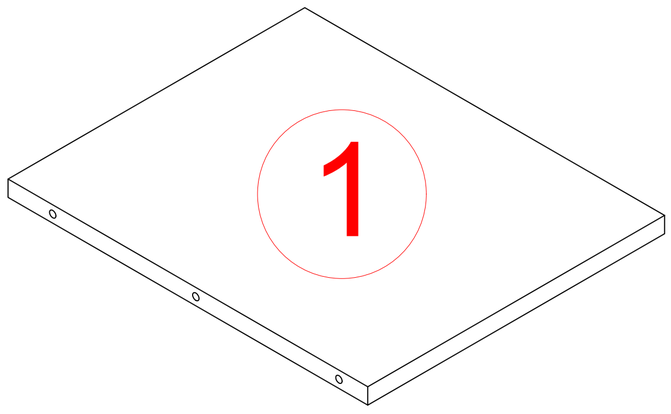
1

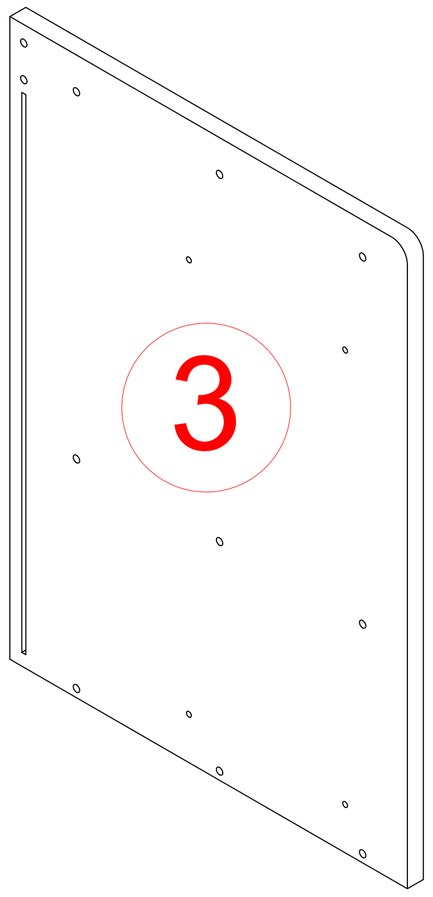
3

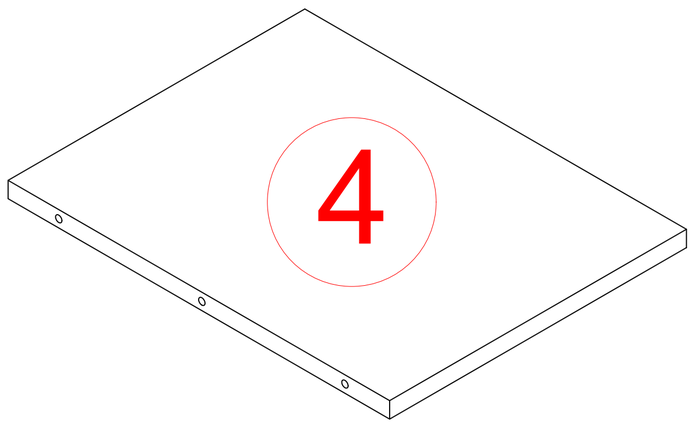
4

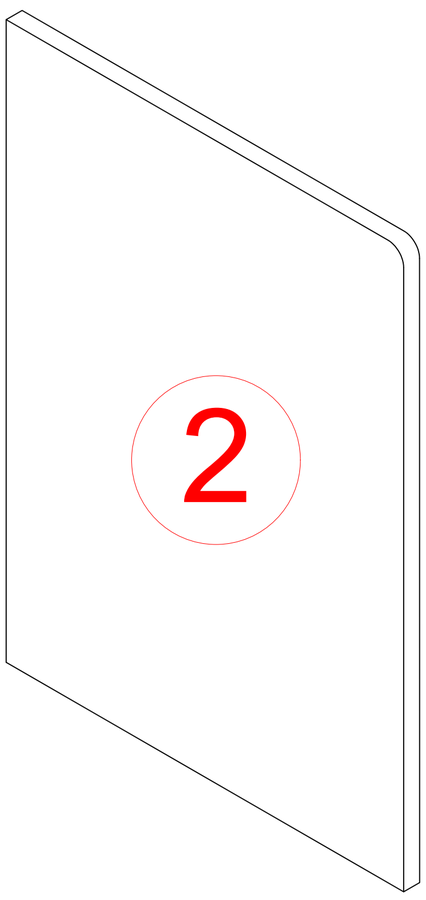
2

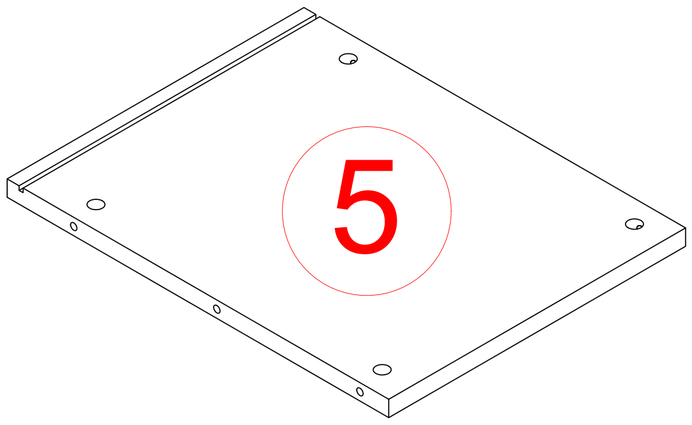
5

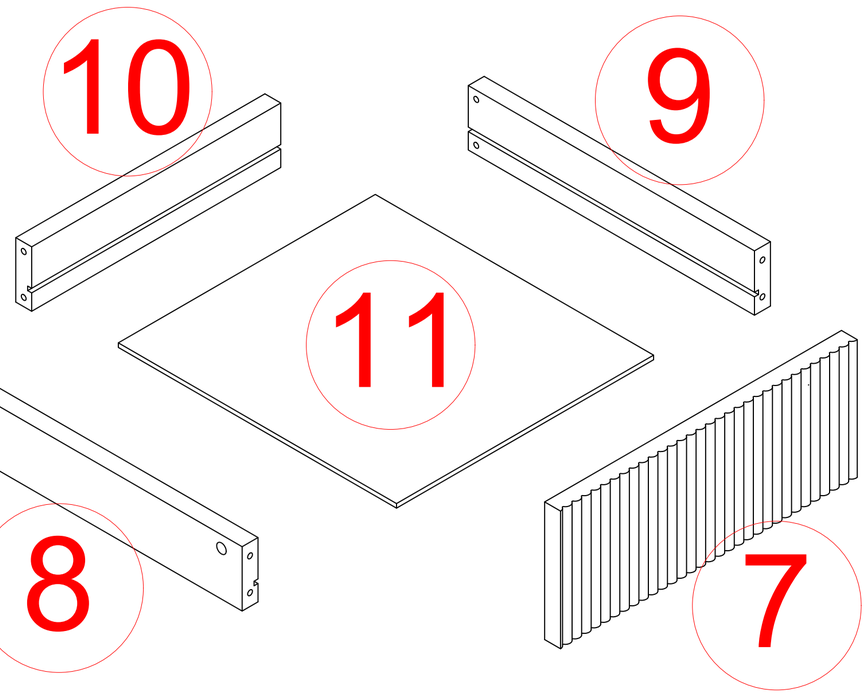
10
9
11
8
7

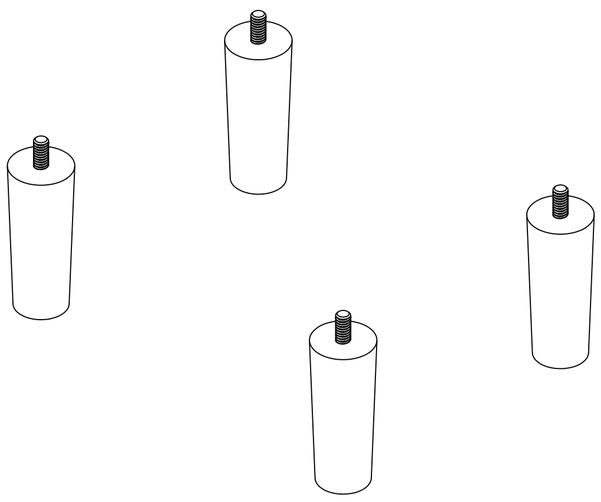

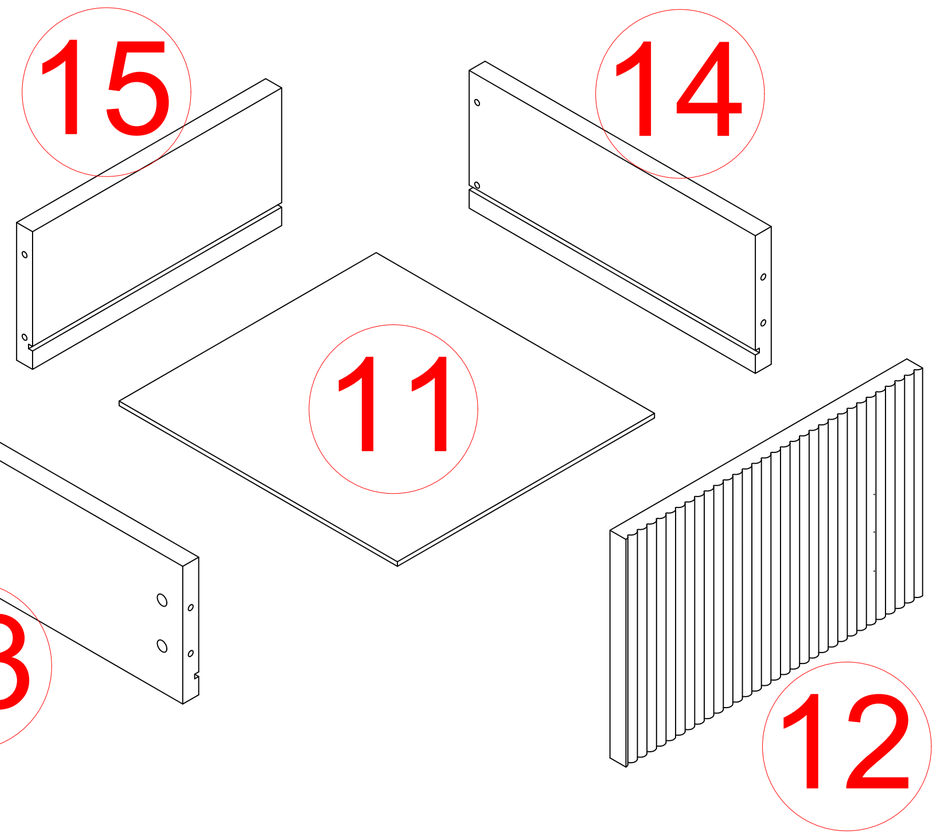
15
14
11
13
12

1 x1

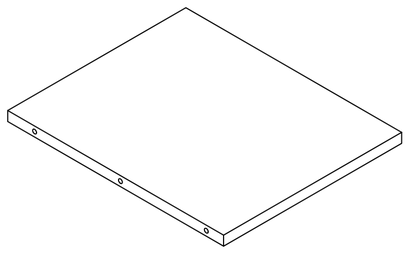

2 x1

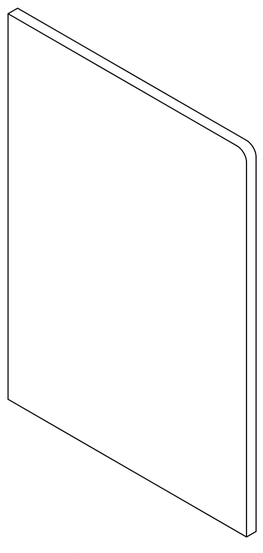

3 x1

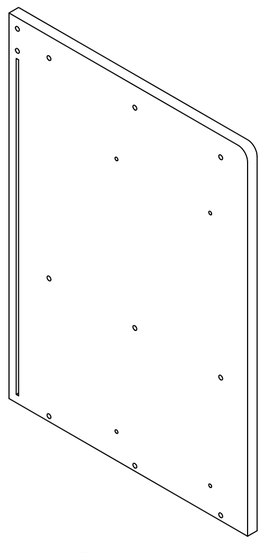

4 x1

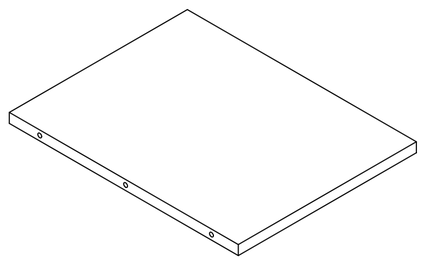

5 x1

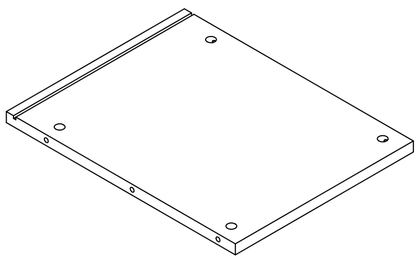

6 x1

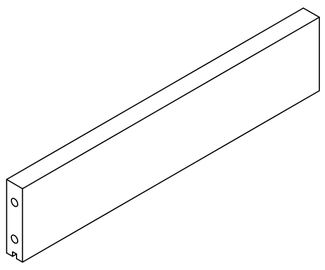

7 x1

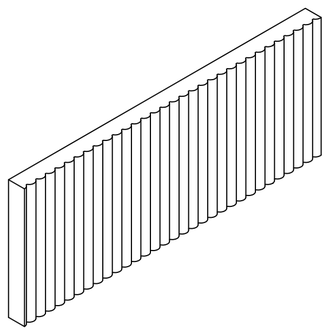

8 x1

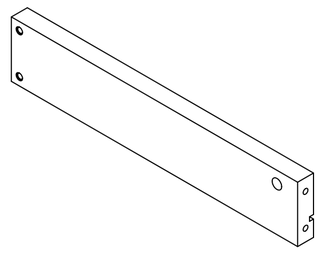

9 x1

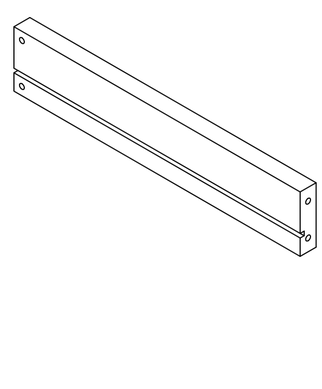

10 x1

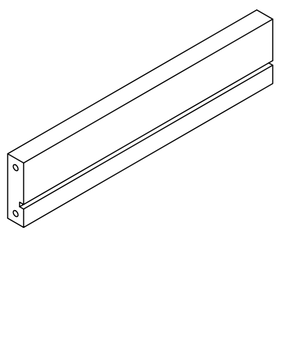

11 x2

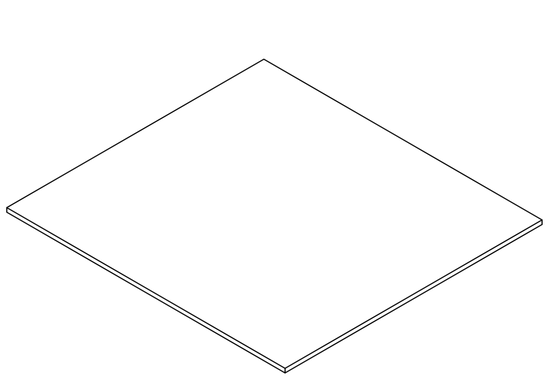

12 x1

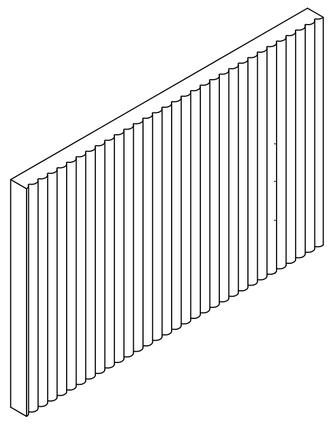

13 x1

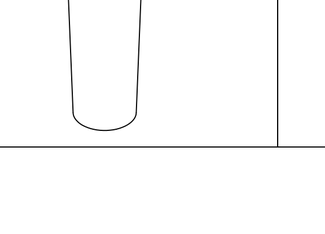

14 x1

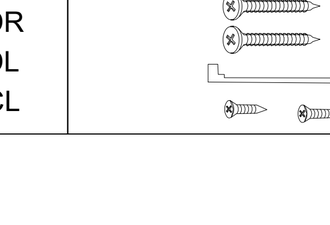

15 x1



16 x1

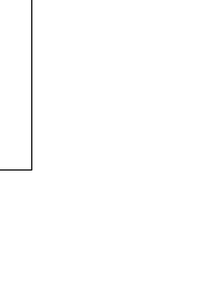

A x 22	B x 22	C x 8	D x 8	E x 18	F x 1
G x 4	H x 2 CR DR DL CL	R x 2			

1.

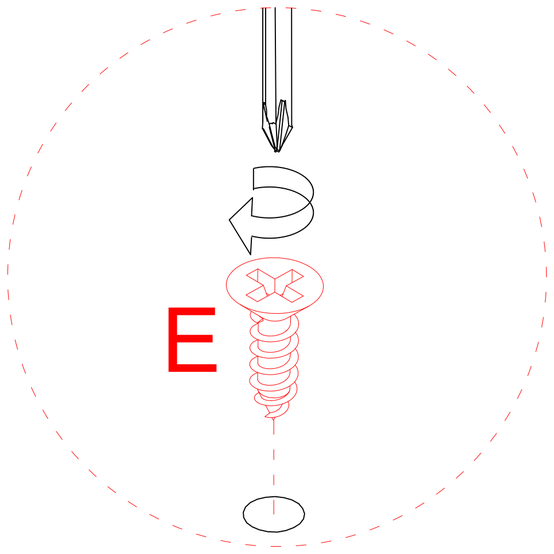

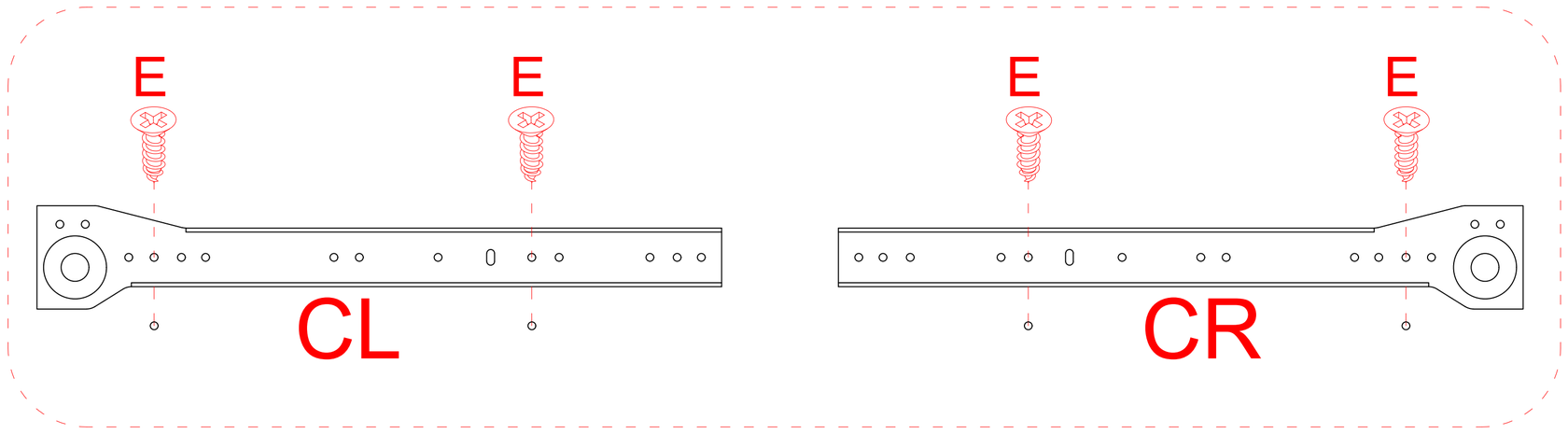

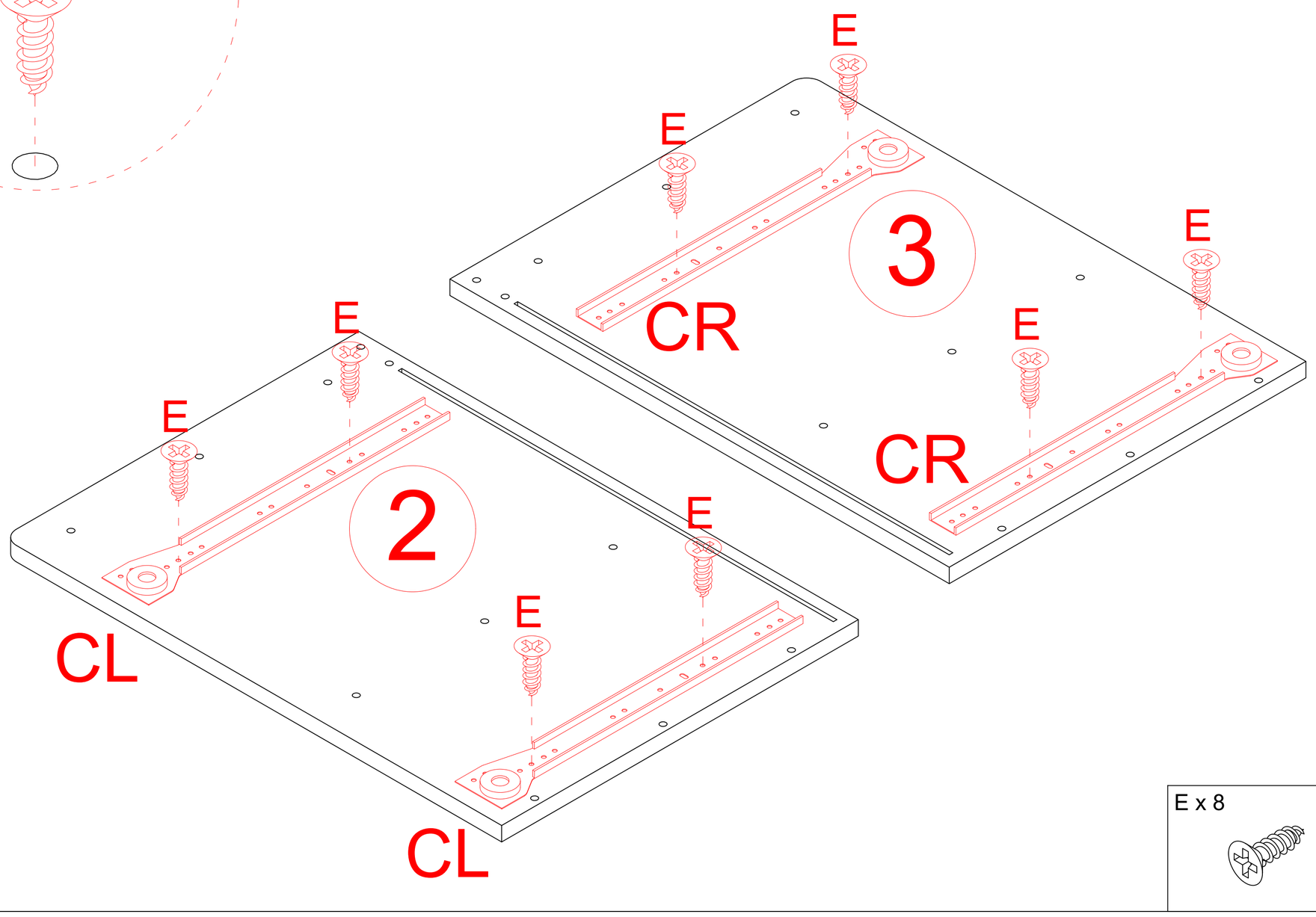

E x 8	H x 2
	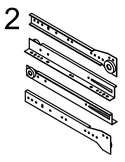 CR DR DL CL

2.

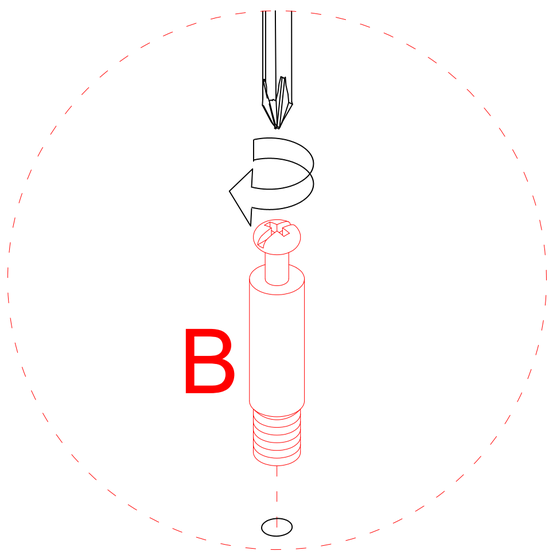

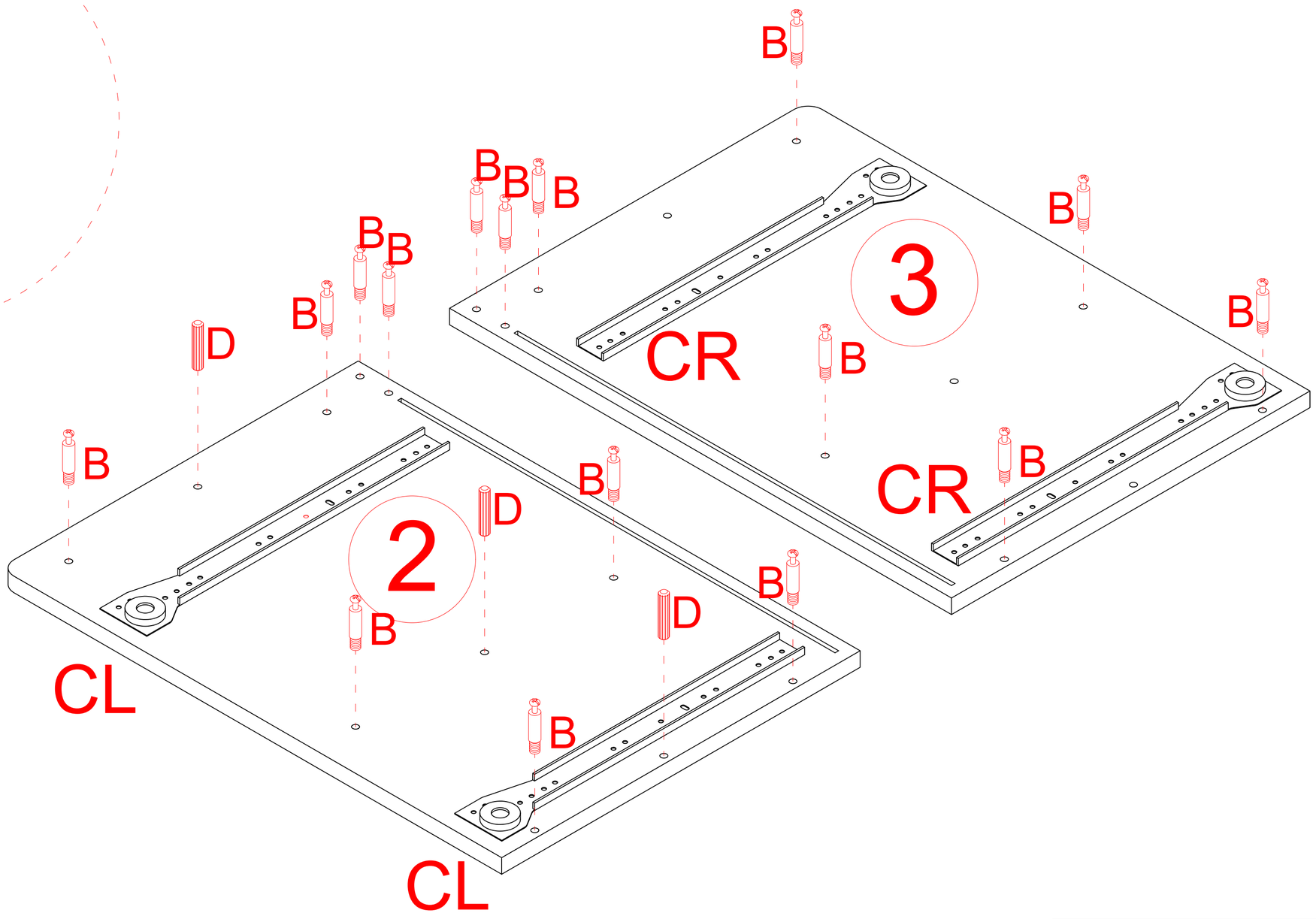

B x 16	D x 3
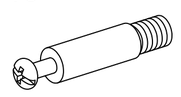	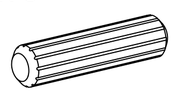

3.

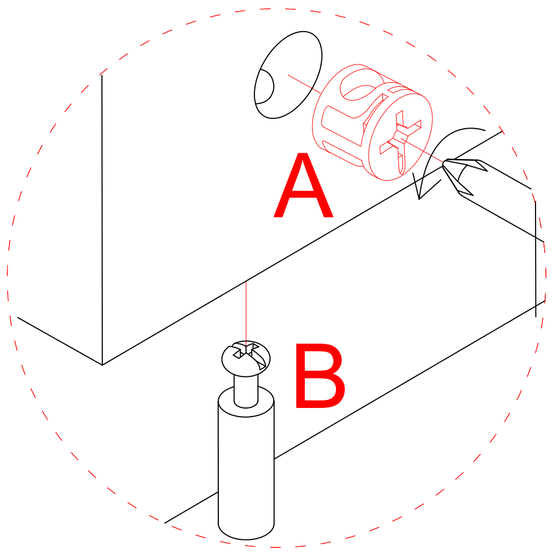

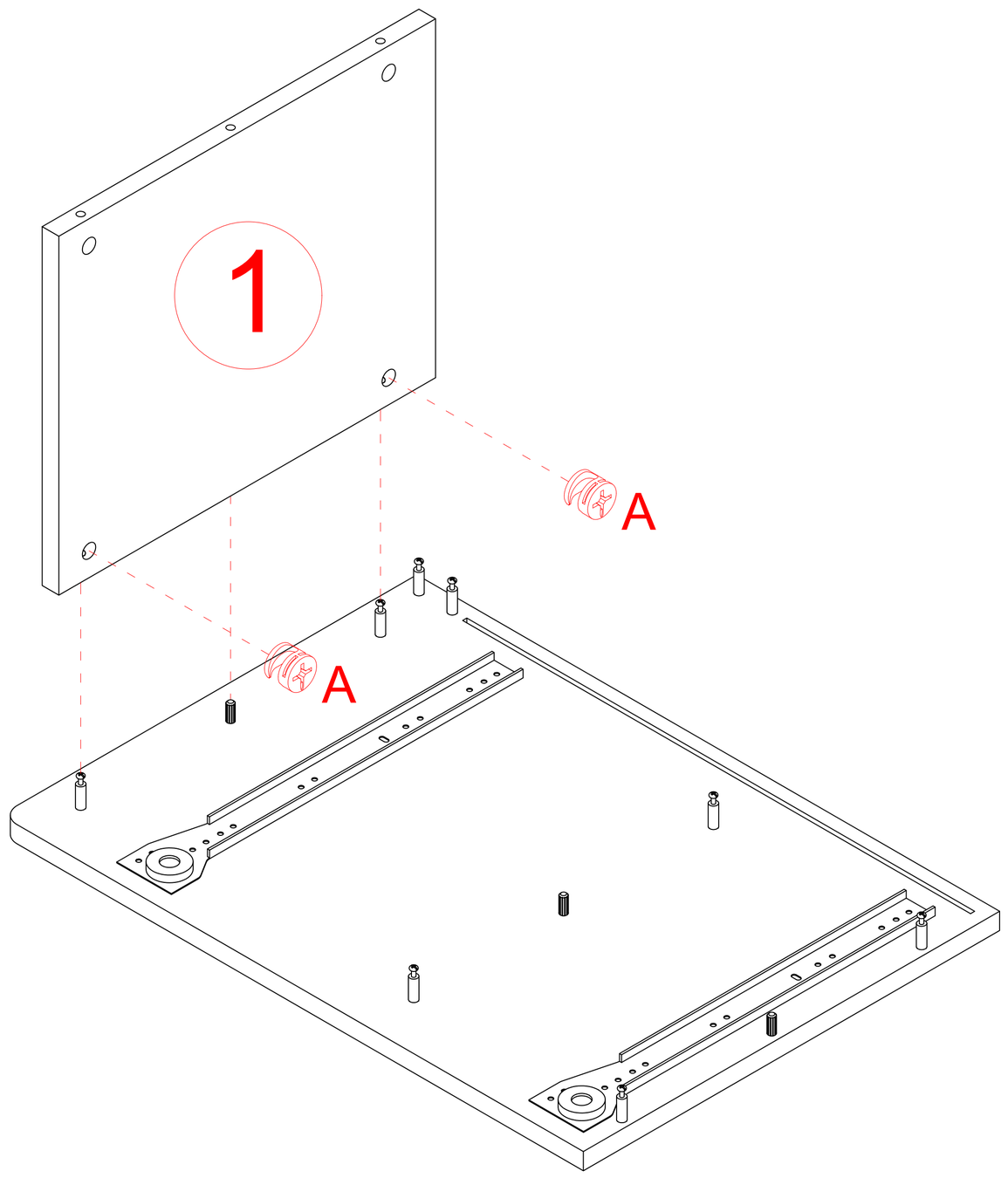

A x 2



4.

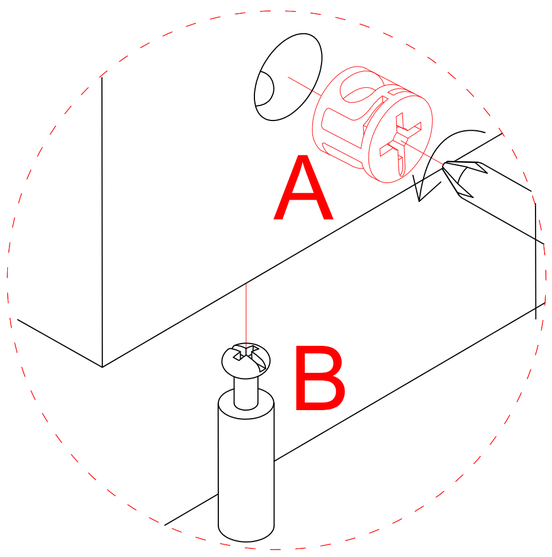

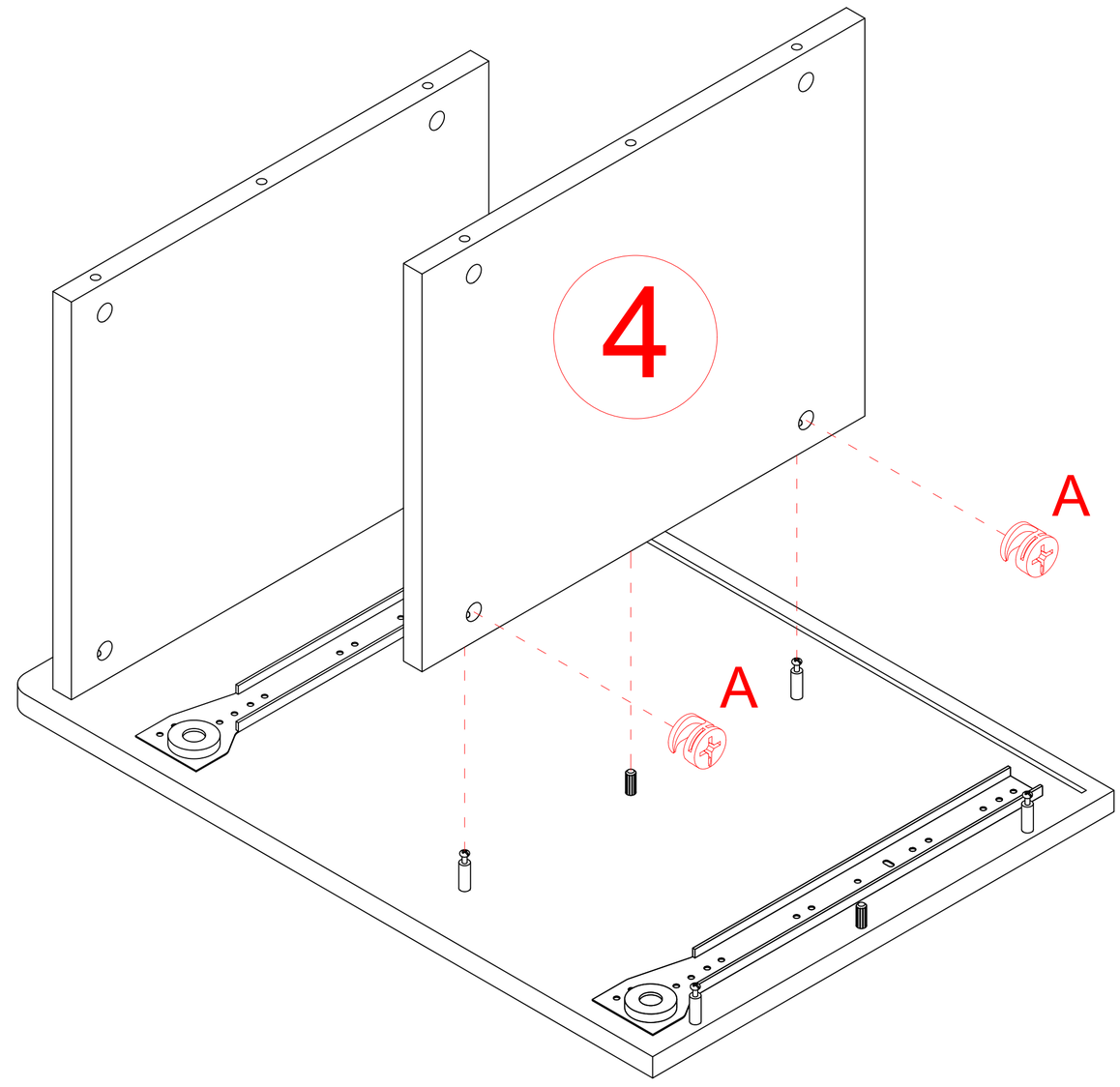

A x 2



5.

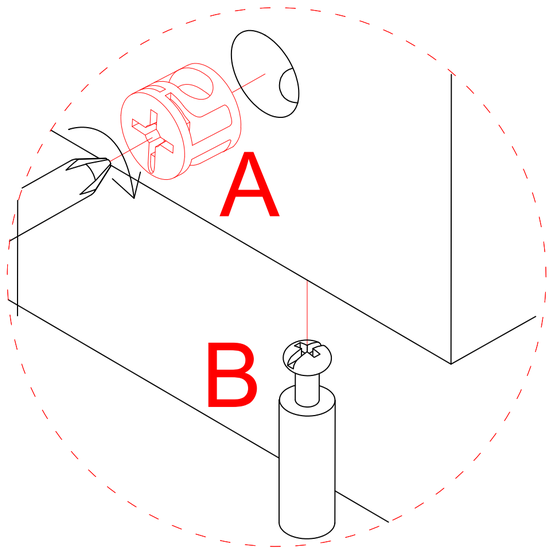

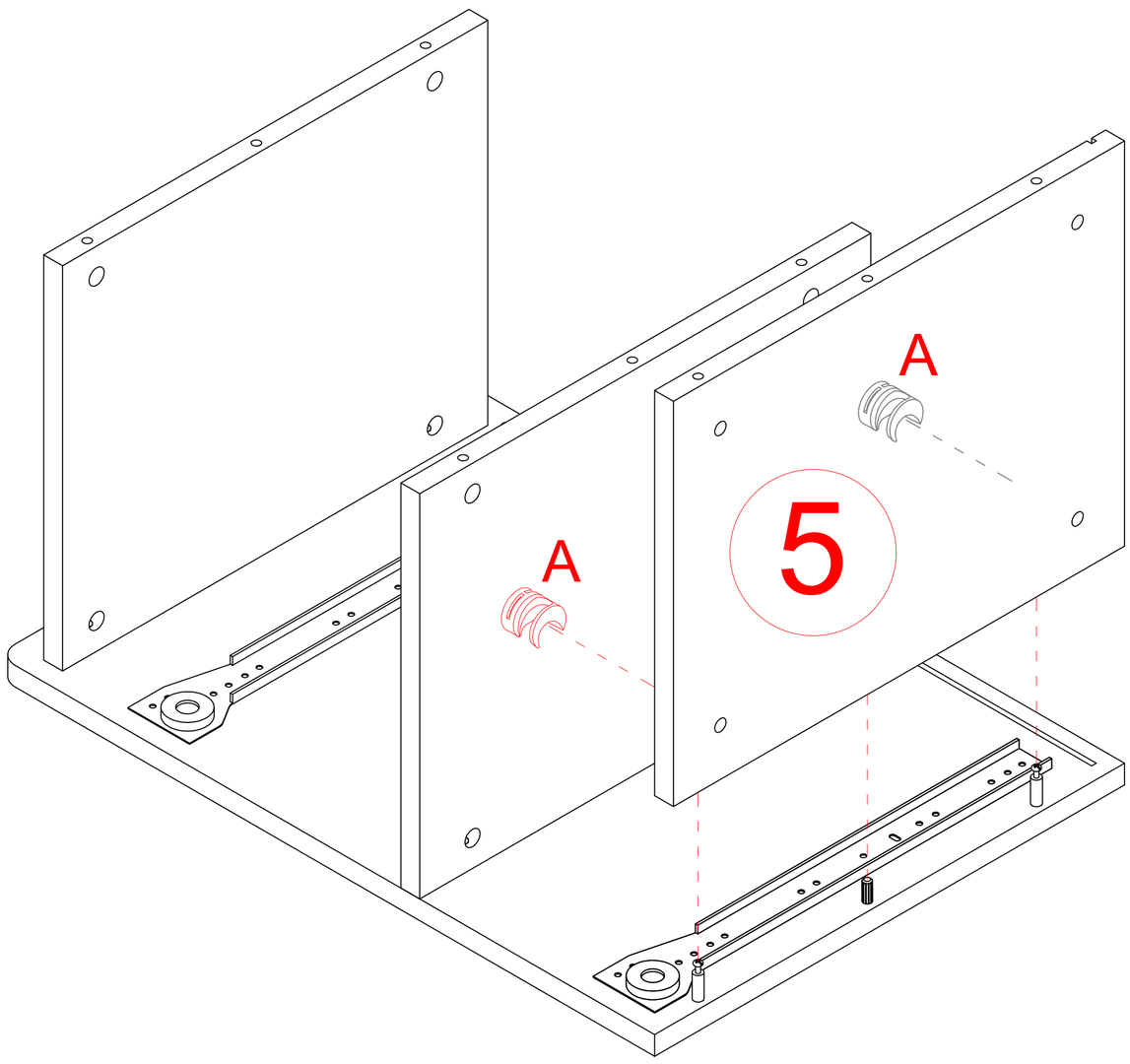

A x 2



6.

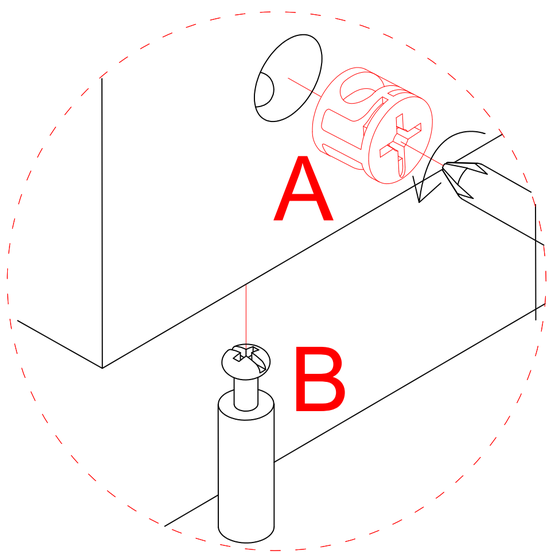

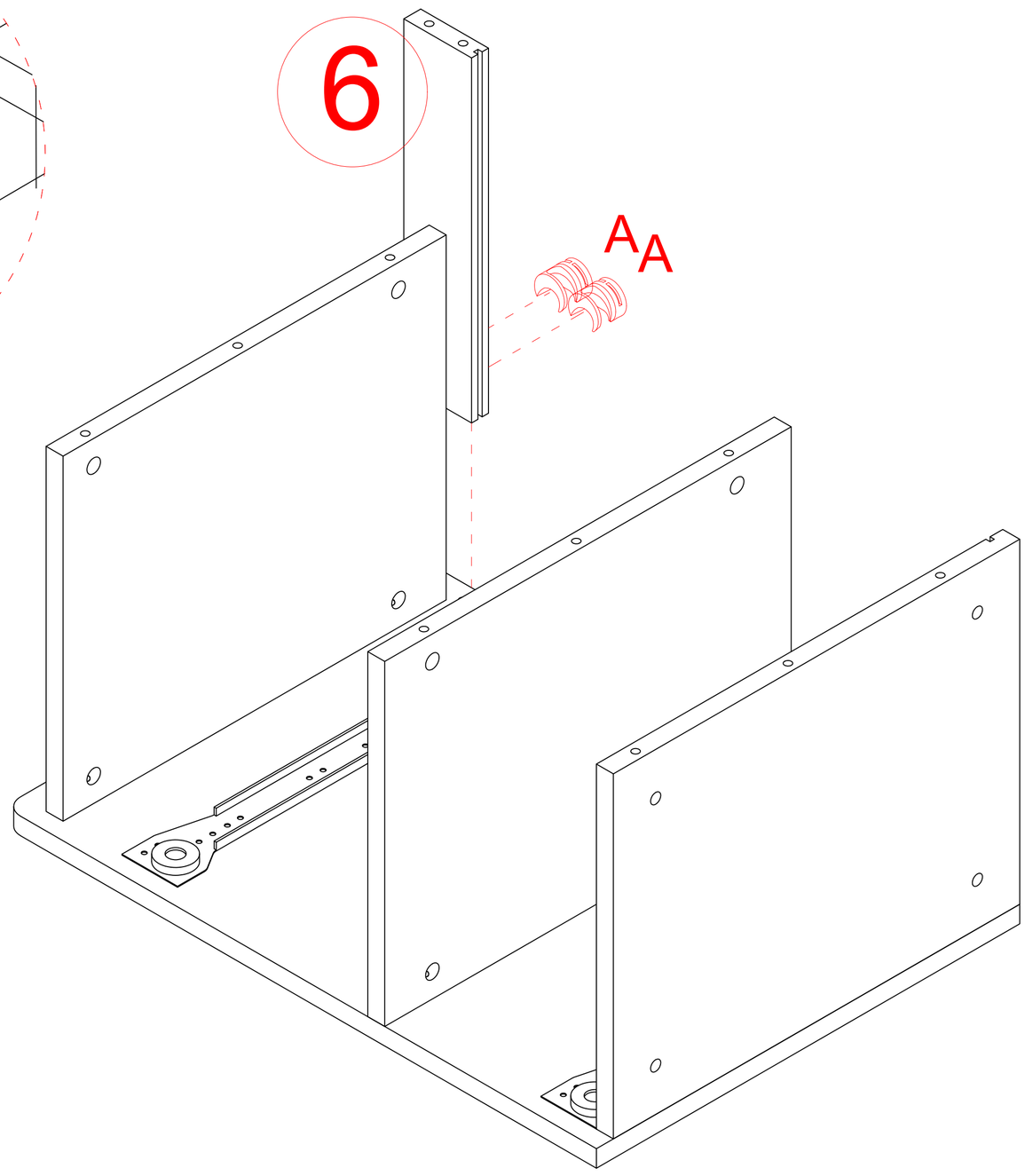

A x 2

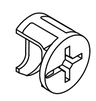

7.

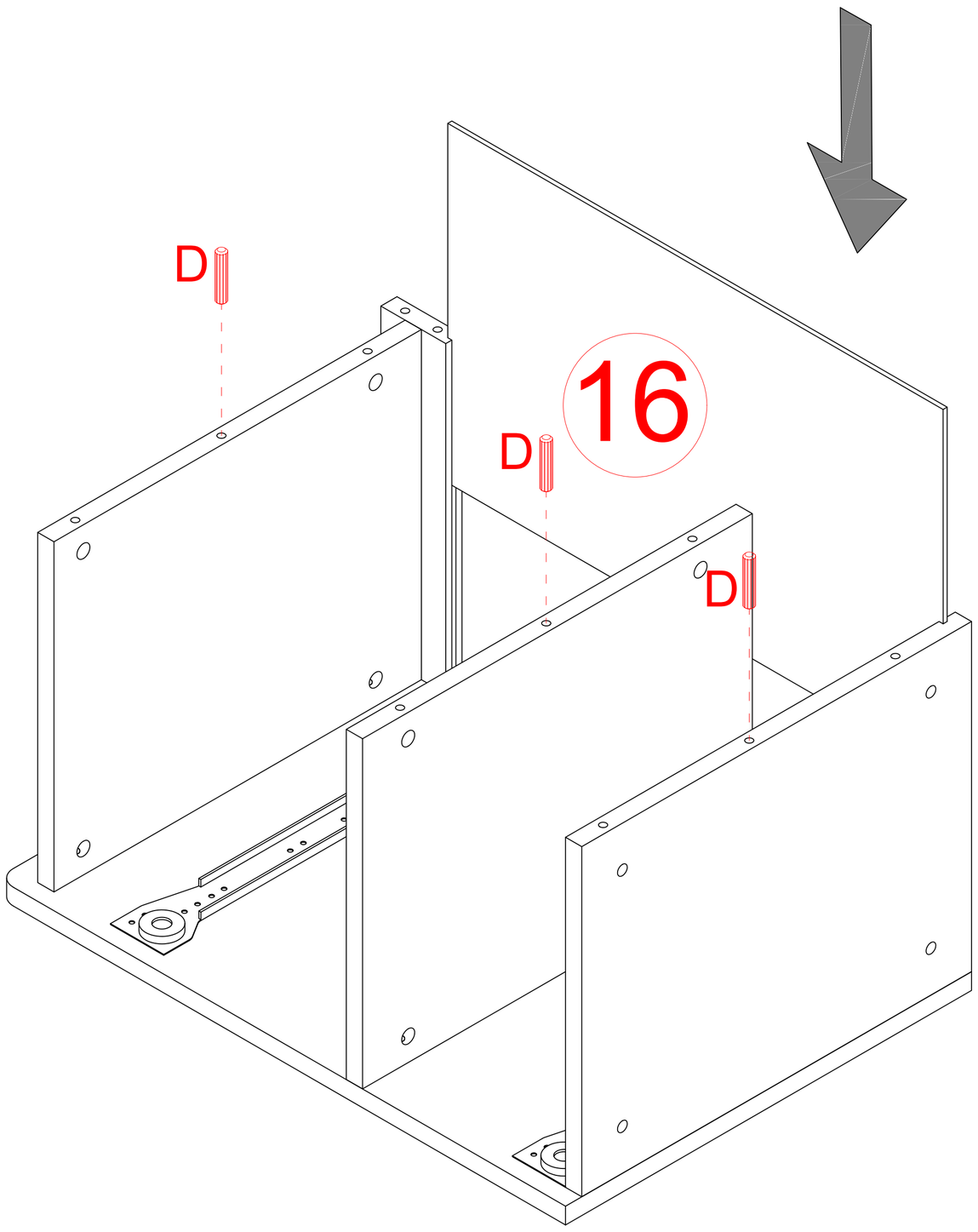

D x 3

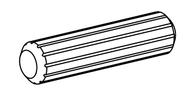

8.

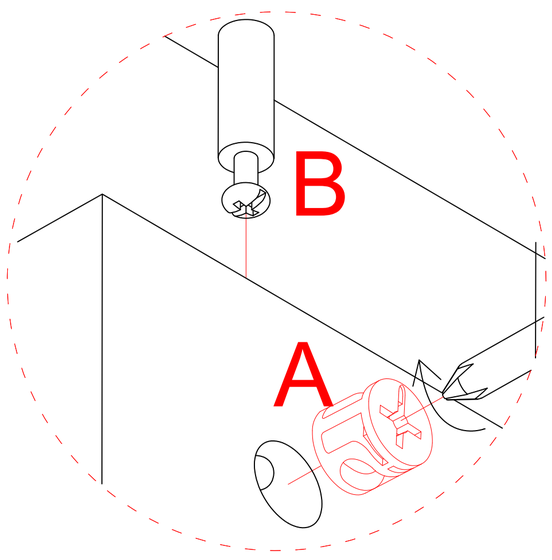

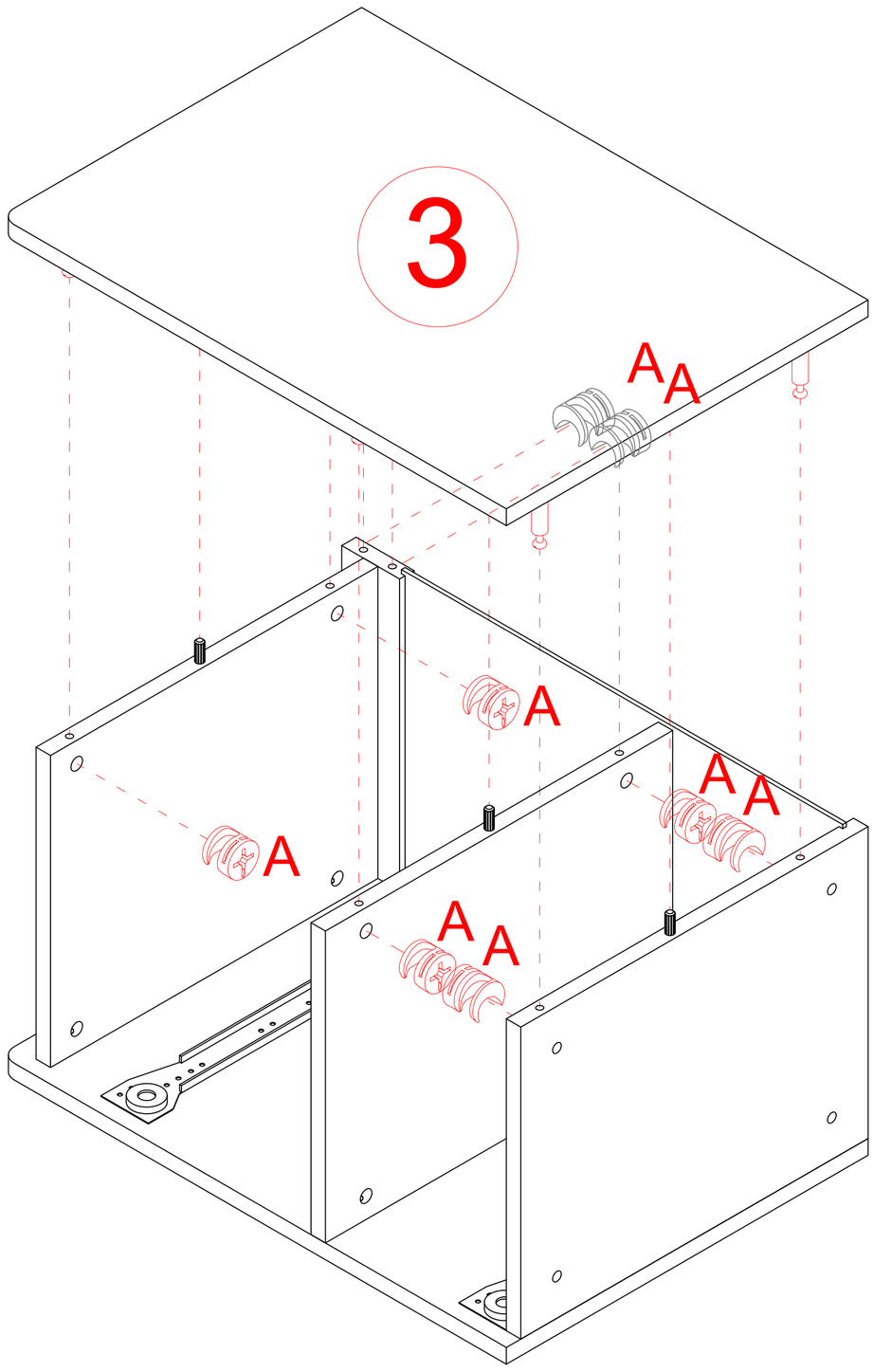

A x 8



9.

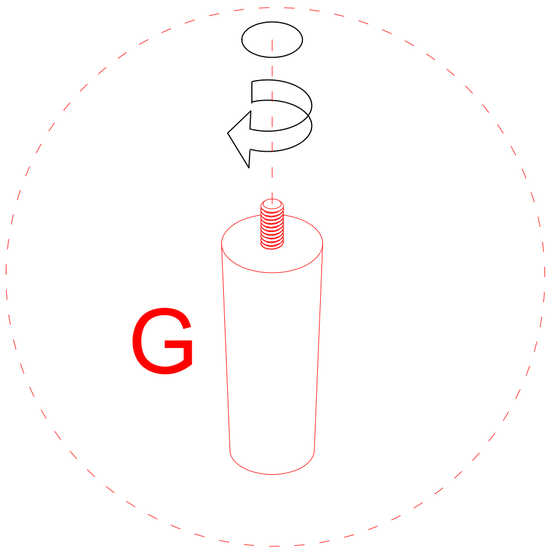

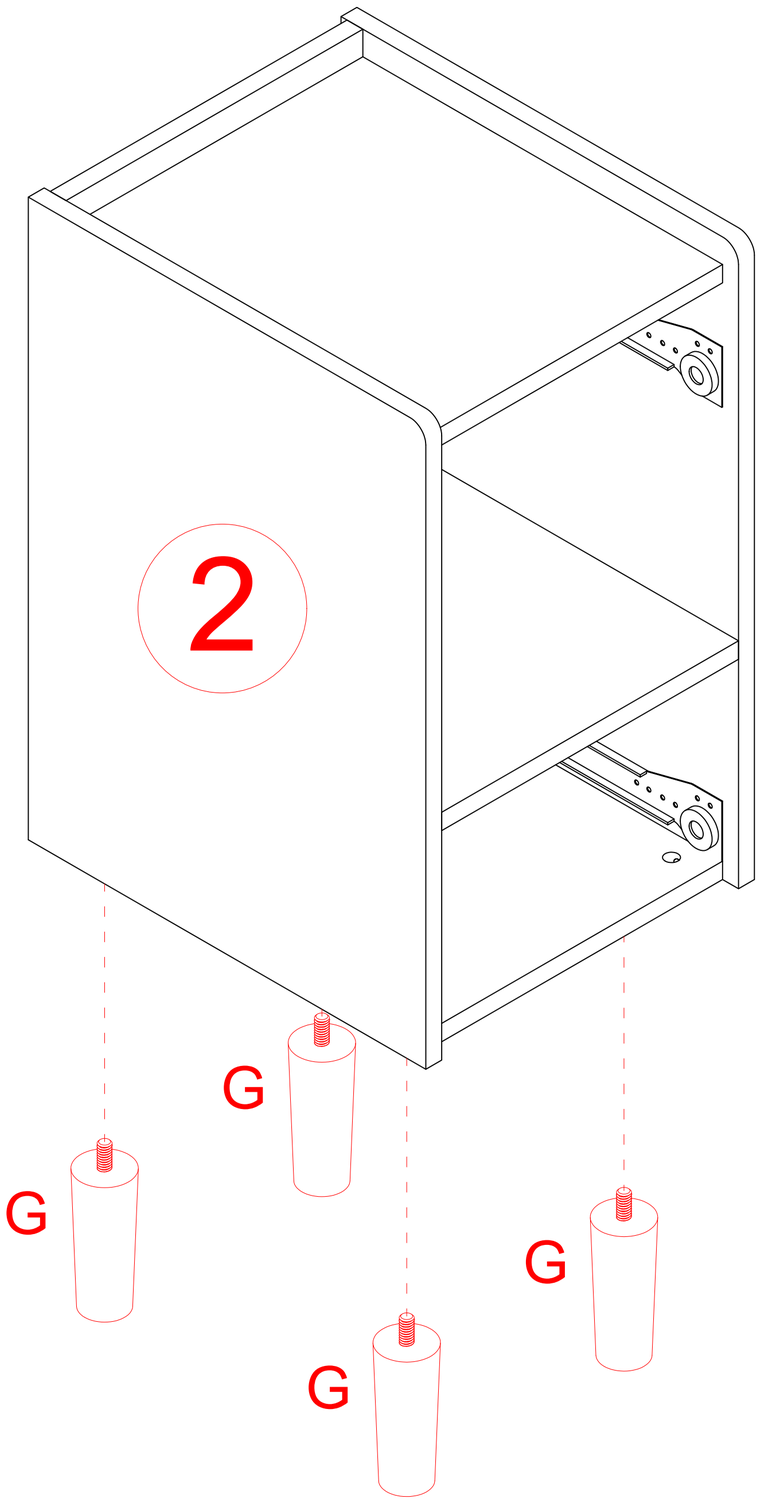

G x 4

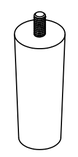

10.

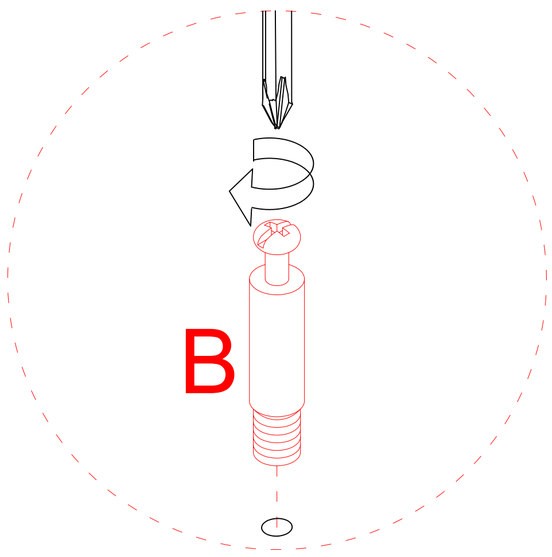

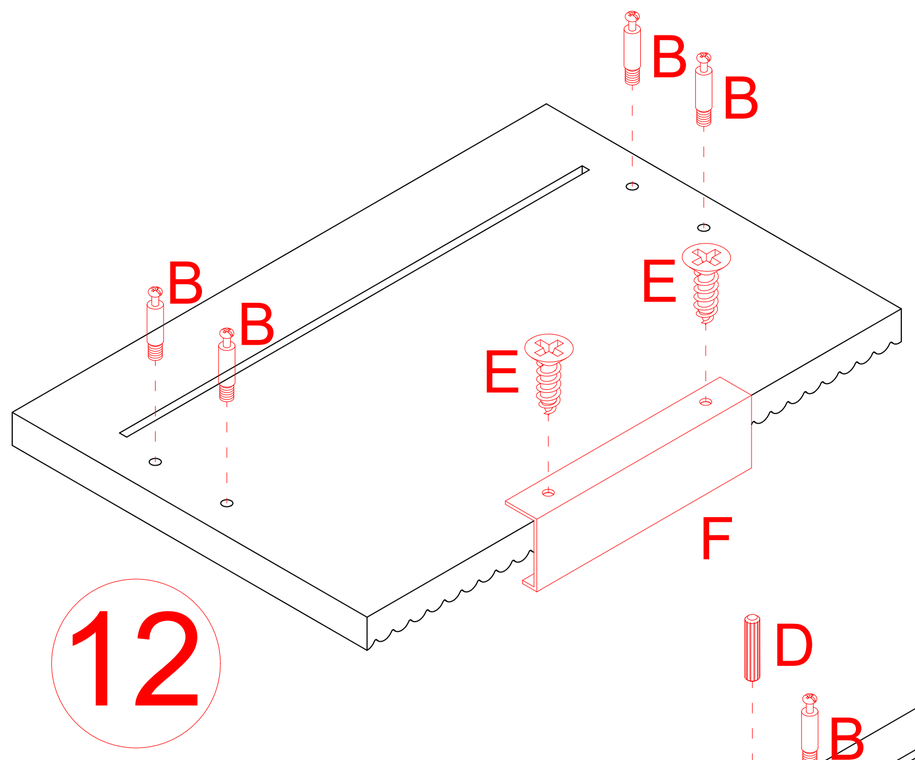

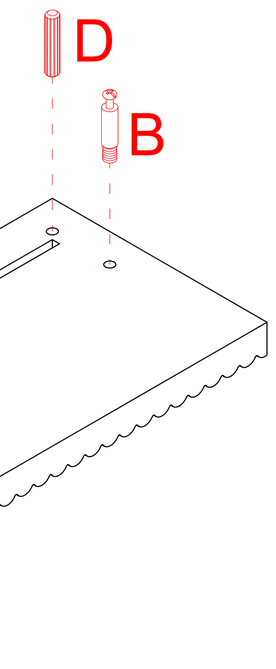

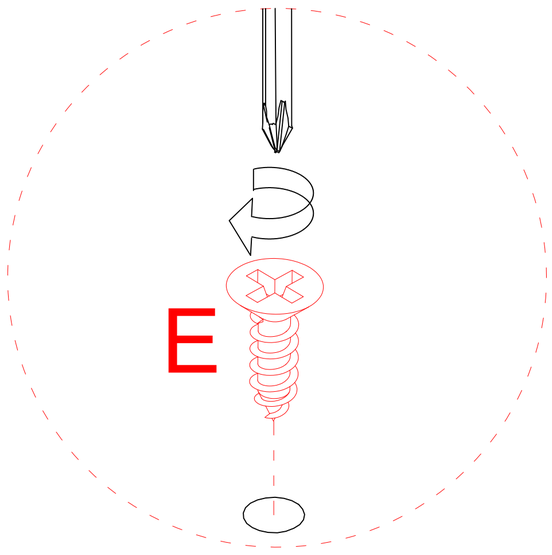

B x 6

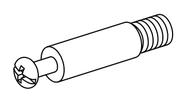

D x 2



E x 2

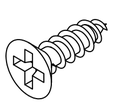

F x 1

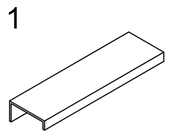

11.

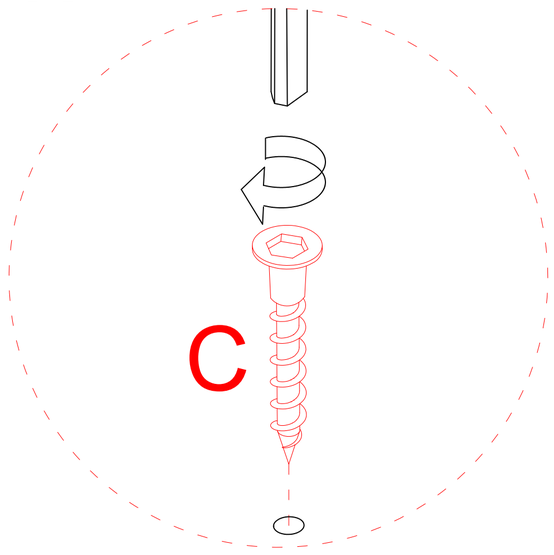

C x 8

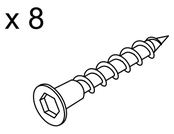

12.

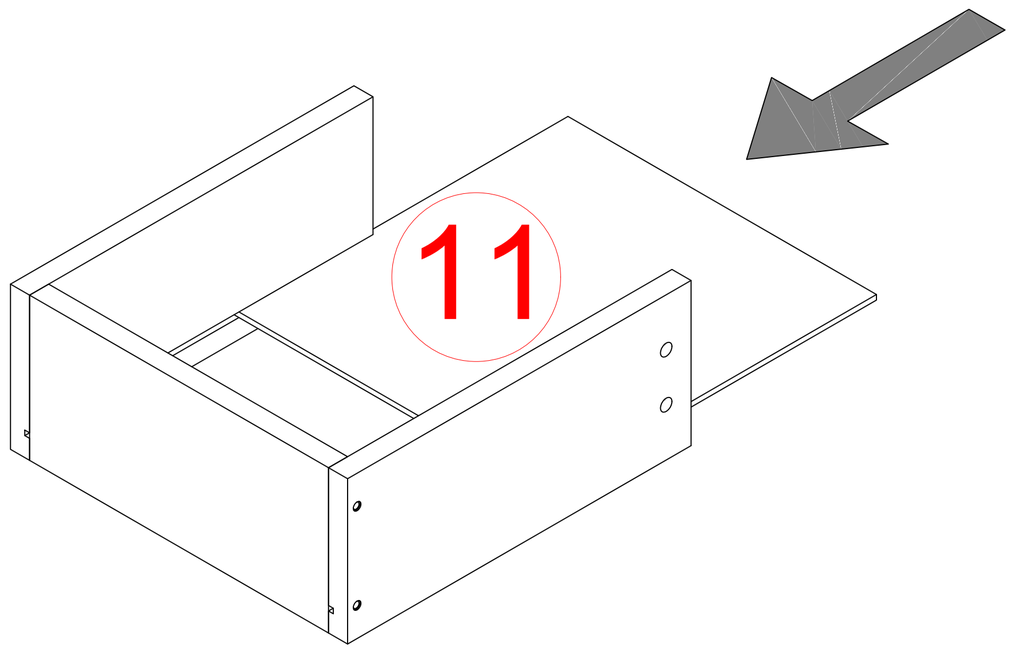

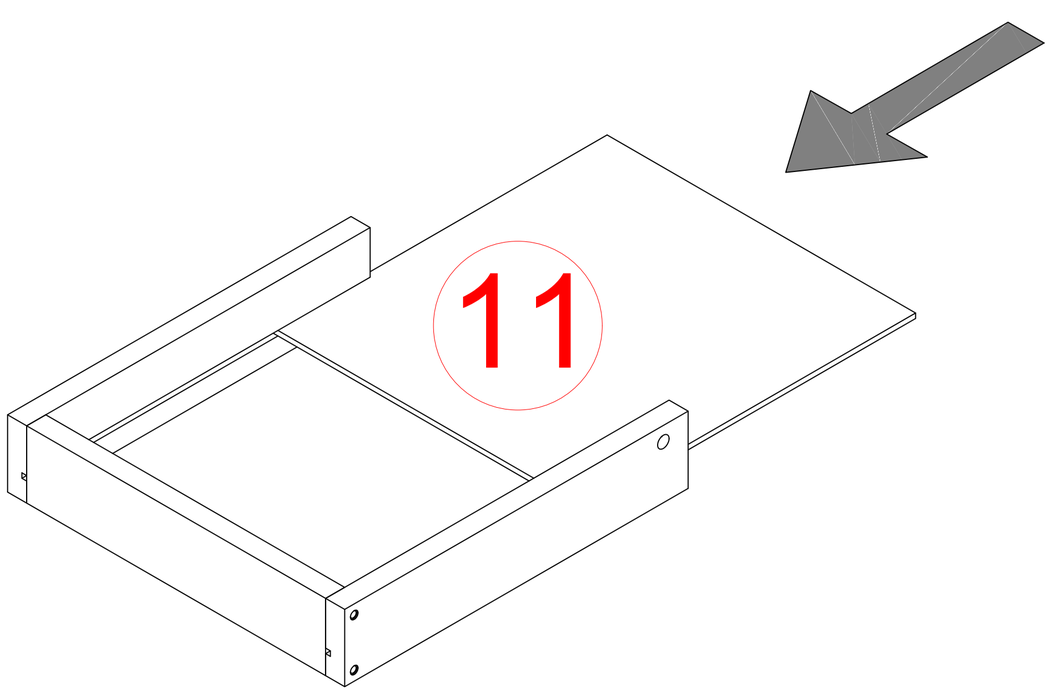

13.

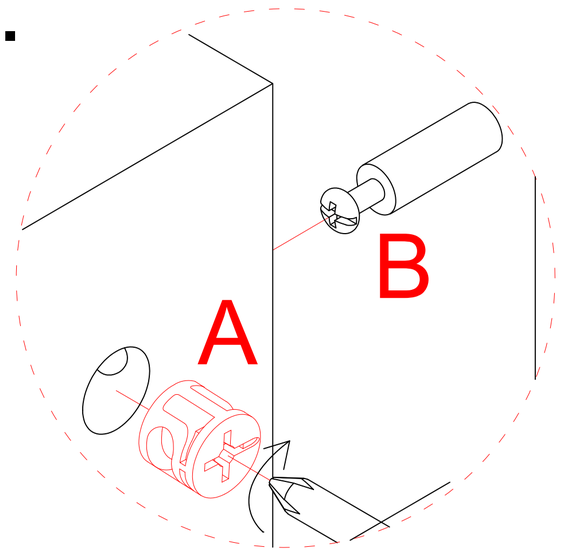

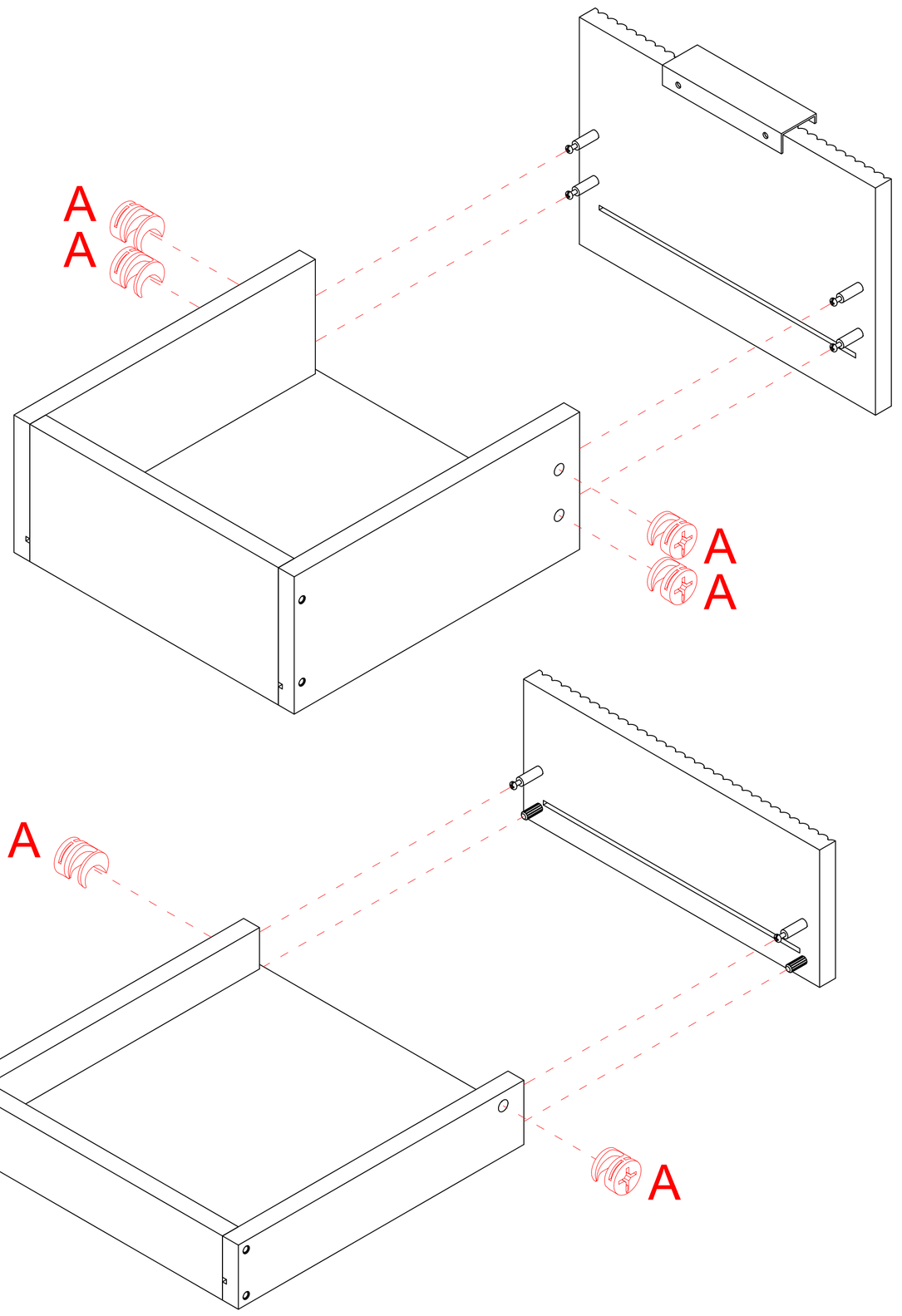

A x 6

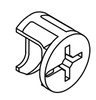

14.

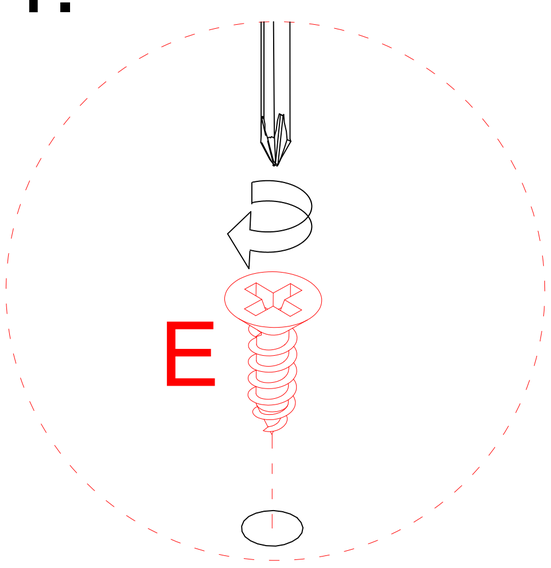

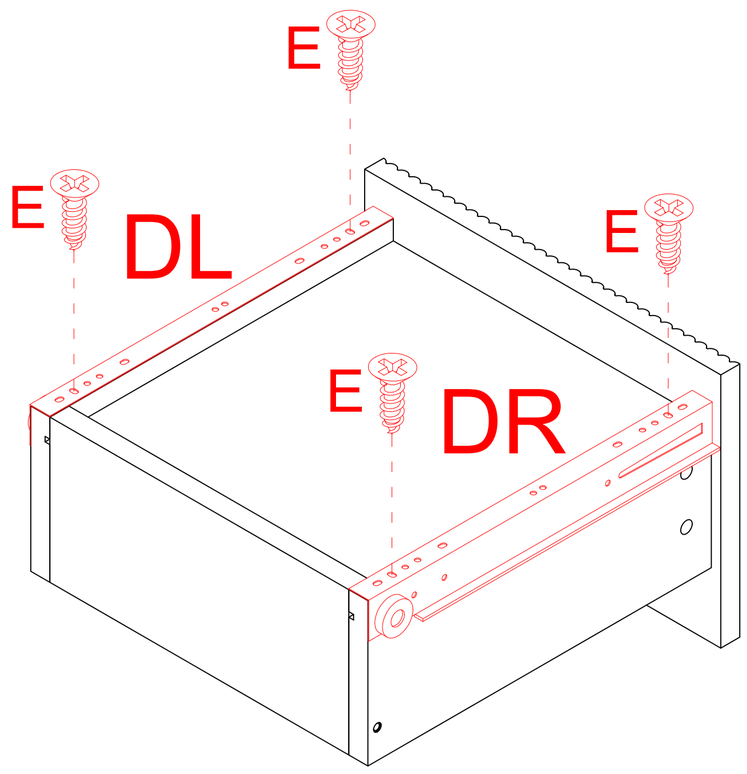

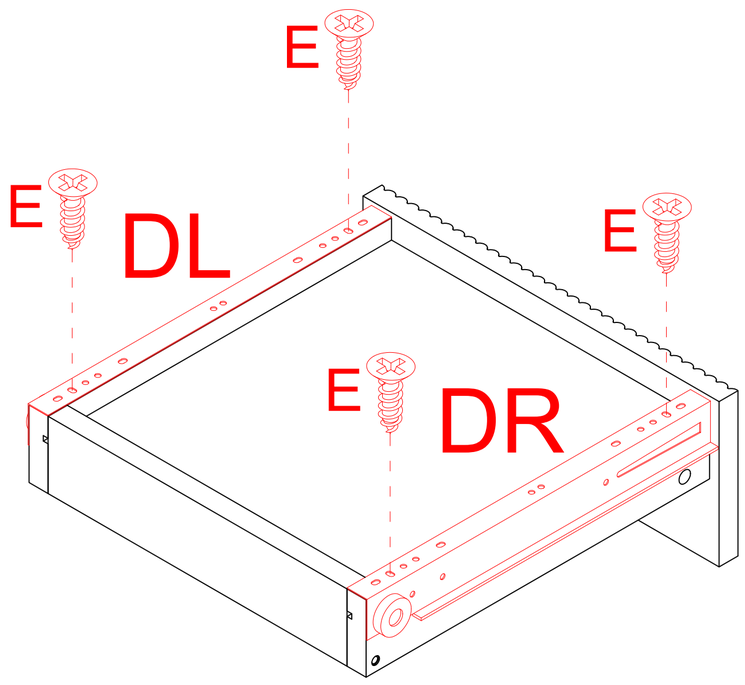

H x 2

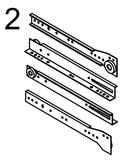

E x 8

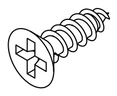

15.

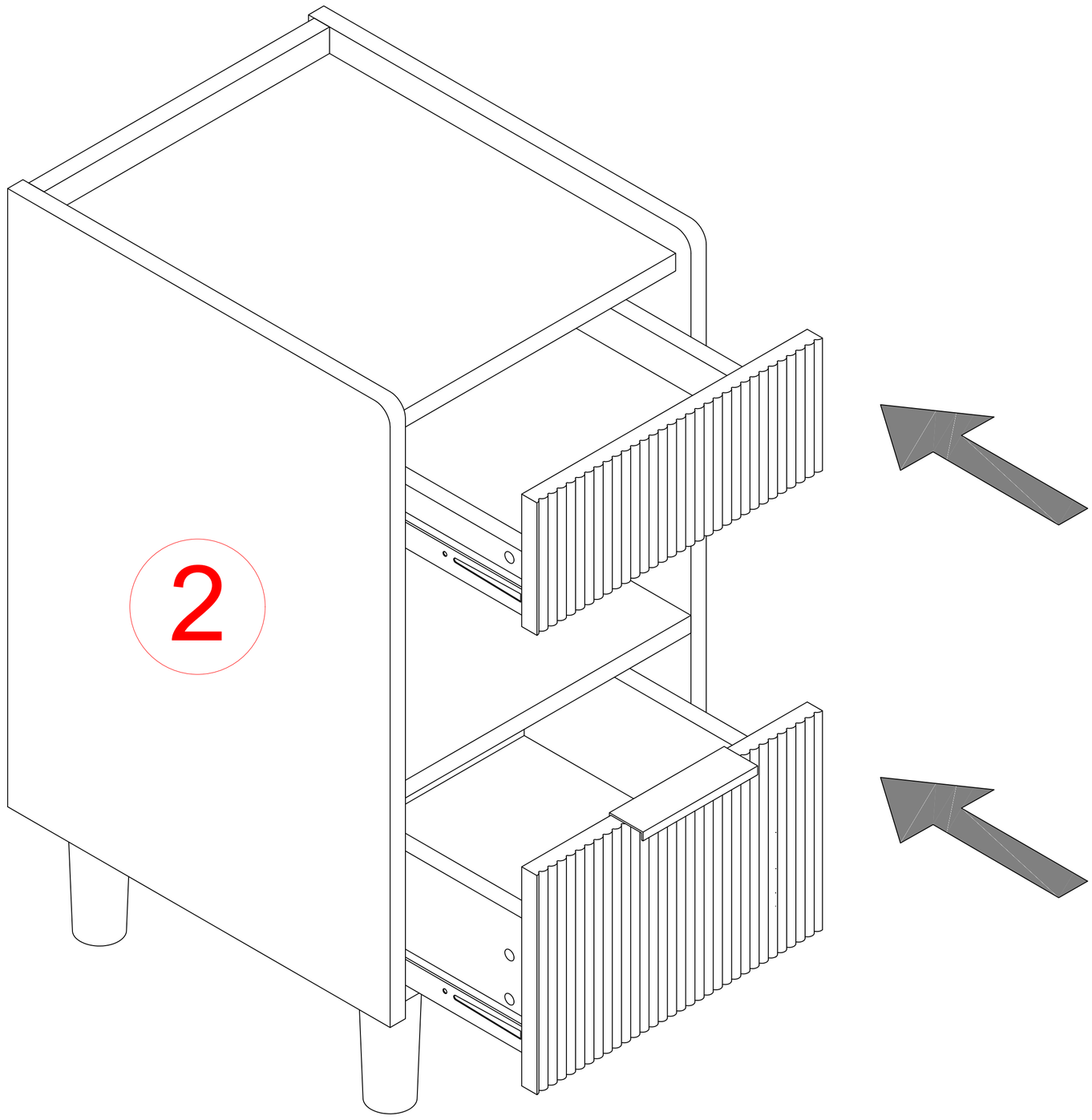

16.

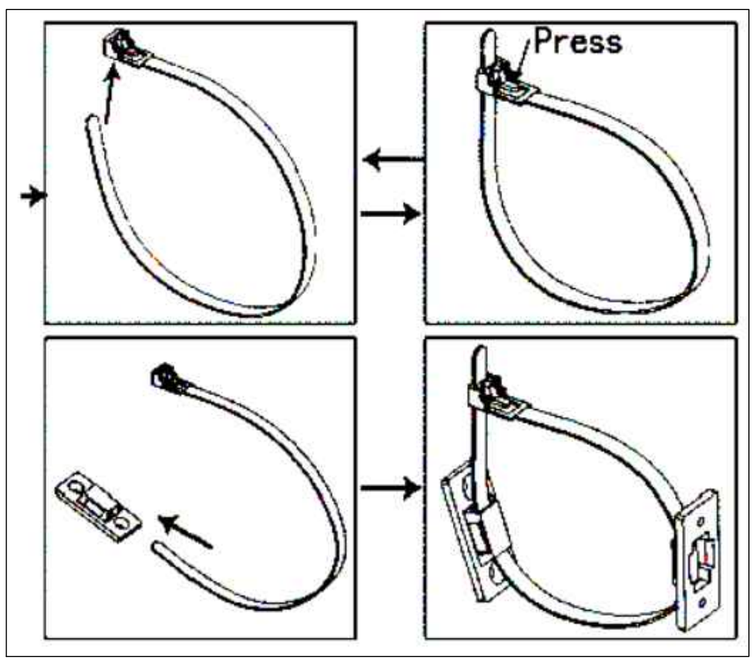

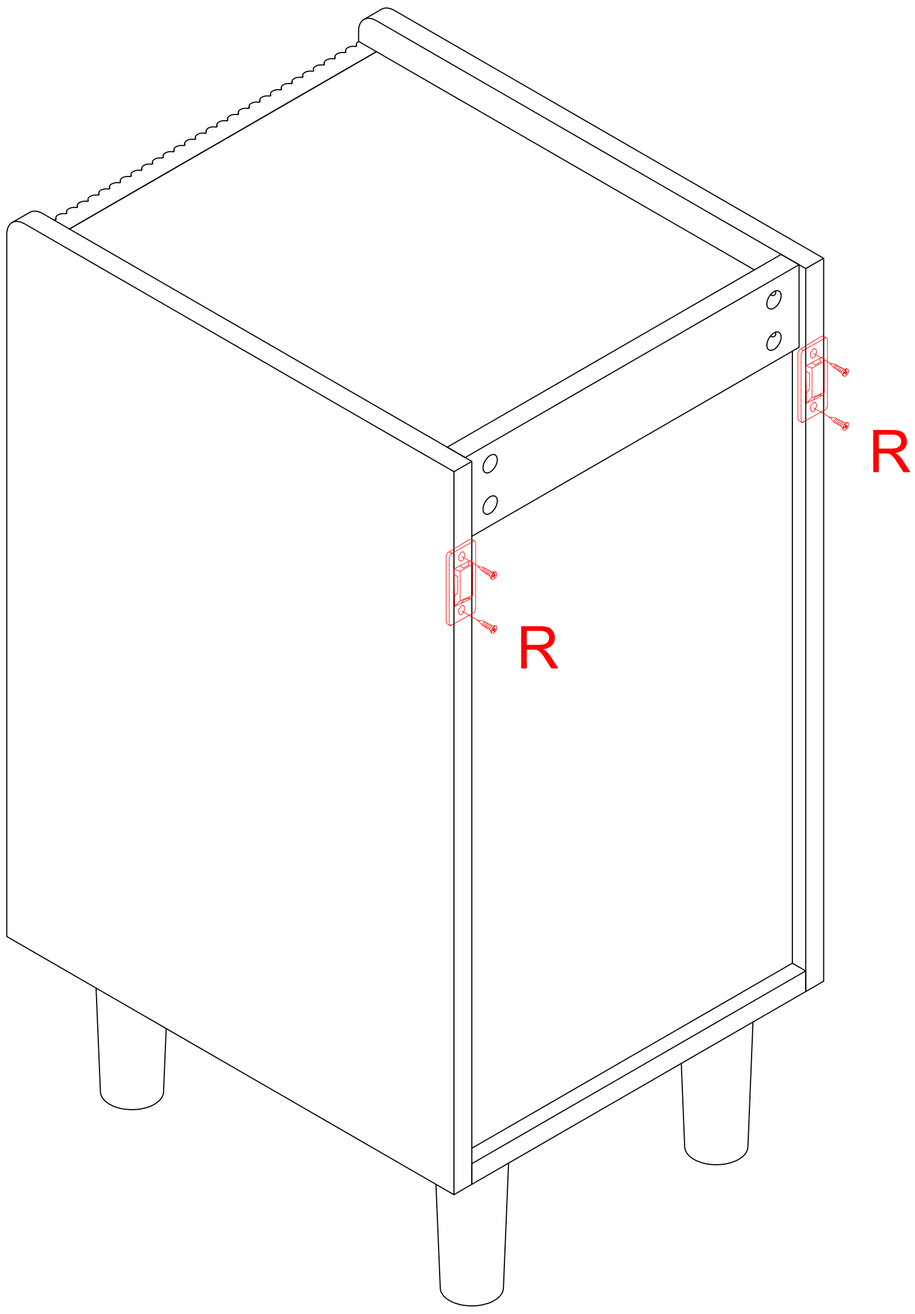

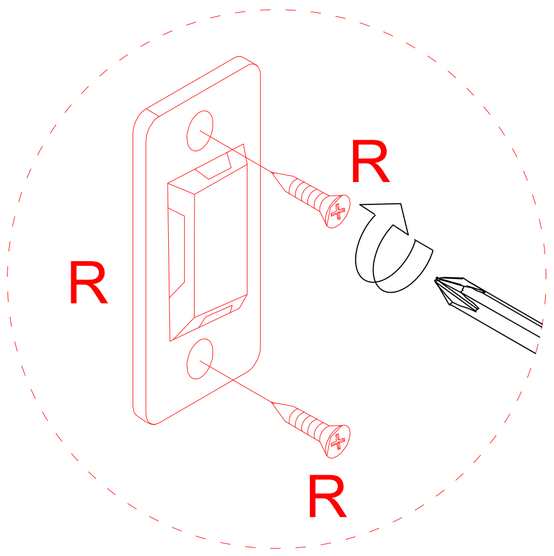

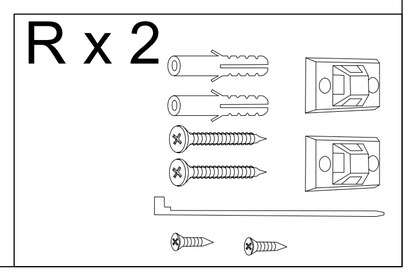

17.

