VEVOR

Upgrade · The Home Creator Way

MECHANICAL KEYLESS DOOR LOCK

MODEL: OL-209S3-BK-07

VEVOR | Upgrade
The Home Creator Way

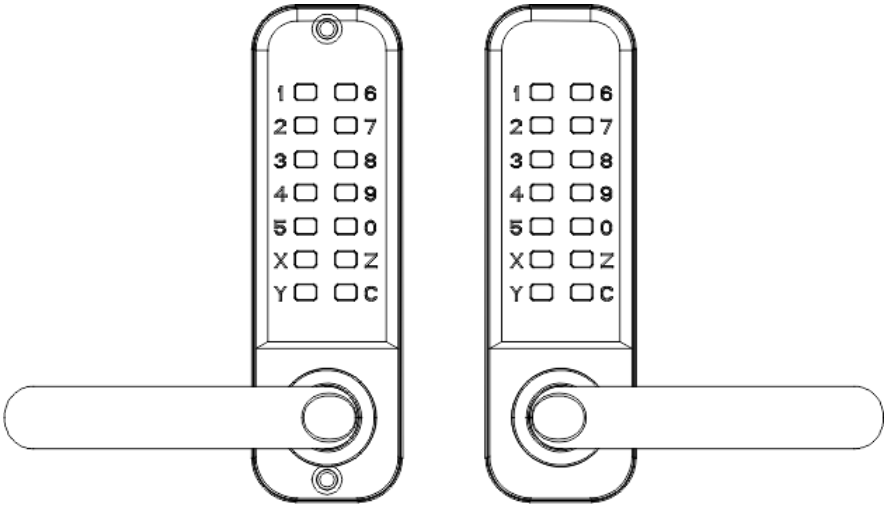

MODEL:OL-209S3-BK-07

This is the original instruction,please read all manual instructions carefully before operating.VEVOR reserves a clear interpretation of our user manual.The appearance of the product shall be subject to the product you received.Please forgive us that we won't inform you again if there are any technology or software updates on our product.

Safety instruction and precautions

WARNING:

Read this material before using this product.Failure to do so can result in serious injury.

Assembly precautions:

1)Assemble only according to these instructions.Improper assembly can create hazards.

2)Wear ANSI-approved safety goggles and heavy-duty work gloves during assembly.

3)Keep assembly area clean and well lit.

4)Keep bystanders out of the area during assembly.

NOTE:

1.Recommended password length is 4-6 digits.

2.Press the C key to reset before entering your password.

3.The password does not need to be entered in sequence.

4.The initial password is "123",which can be set on the surface of the button.

List of Parts

1)Outdoor panel

2)Indoor panel

3)Rubber gasket*2

4)Black screw*3(one backup)

5)Connecting rod and guiding spring*3(one backup) the guiding spring can be adjusted in length.

6)install screws M5x68*3(one backup)

7)Wood screw x4(used to fix buckle plate and lock tongue)

8)Square spindle 57mmx1.

9)Square spindle 65mm×1.

10)Square spindle 75mmx1.

11)Square spindle 83mm×1.

12)Spring x1

13)Lock tongue(60mm/70mm)

14)Buckle plate buckle box

15)Manual

16)Assisted installation drilling sticker

MODEL:OL-209S3-BK-07

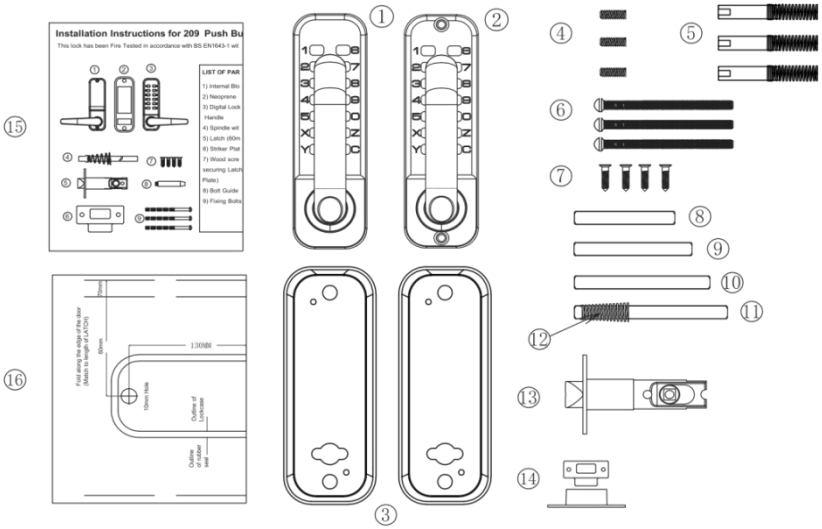

Before installation,please:

1)Make sure all parts are working properly

2)Set or change the password

The passwords set are in no order and cannot be repeated. Setting a 4-6digit code is the most secure.

3)After setting the password,make sure the door lock can be opened normally,Insert the square shaft into the lock cylinder hole and rotate the handle,the latch should extend and retract normally.

Size Chart Template

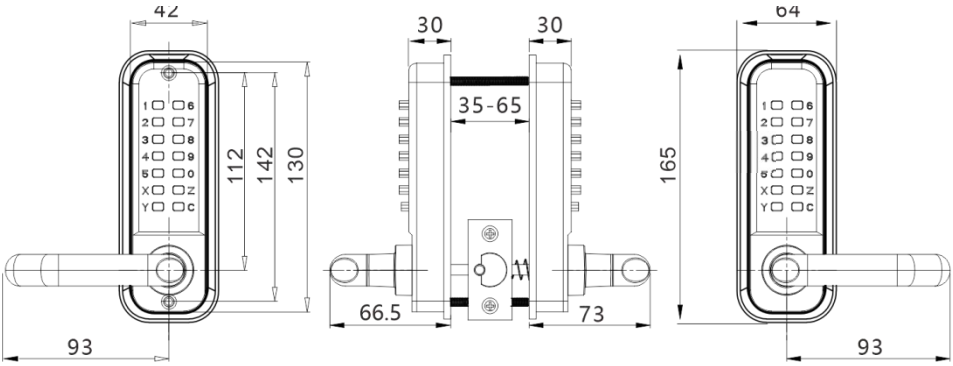

Installation

1)Correctly position and affix the template(Model 209 product template)to the surface of the internal door Required height off the floor.Ensure that the relevant,marked,door edge alignment template should be properly aligned with the actual door edge.(see figure 1)

2)The 16mm diameter holes in the product template are for the square stem spindle holes and the two 12mm diameter holes are for the bolt holes that secure the front and rear panels.

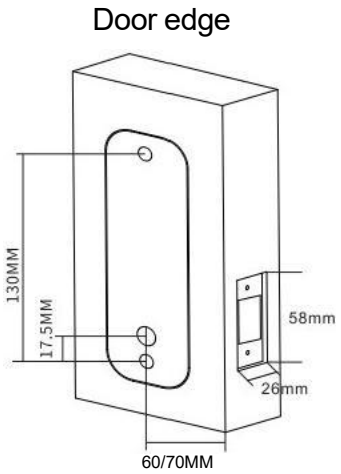

FIG1

Lock Core Installation:

1)Mark a center point on the "Latch Center Line".(see figure 2)

2)Drill a hole 25mm in diameter and 80 mm deep at the marked location.

3)Insert the lock core into the drilled hole,then insert the square spindle into the square hole of the lock core and tighten it.

4)Drill two small holes,3mm in diameter,on the lock core installation hole.

5)Secure the latch with Phillips wood screws to ensure correct positioning.

6)Refer to the values on the top of the lock cylinder in Figure 5

FIG 2A

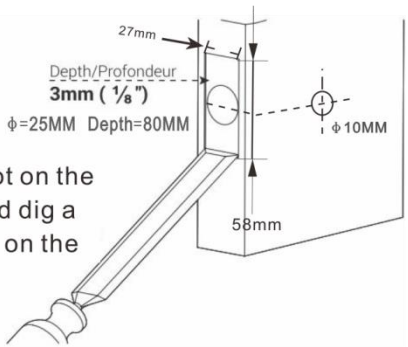

Cut a latch panel slot on the side of the door, and dig a latch mounting hole on the side of the door.

FIG 2B

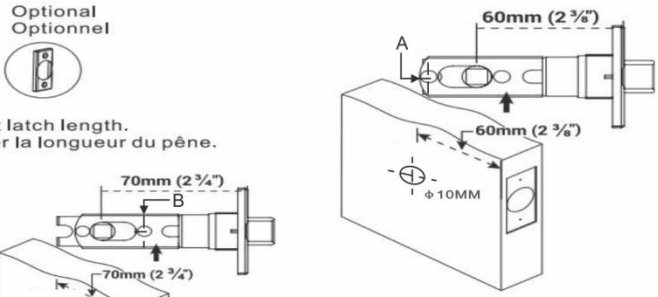

Important tips

The lock tongue factory default is 60mm. If you need to be adjusted to 70mm, please remove the rubber plug of hole A and pull the square hole to the 70mm position, and then install the positional rubber plug in the B hole position.

FIG 2C

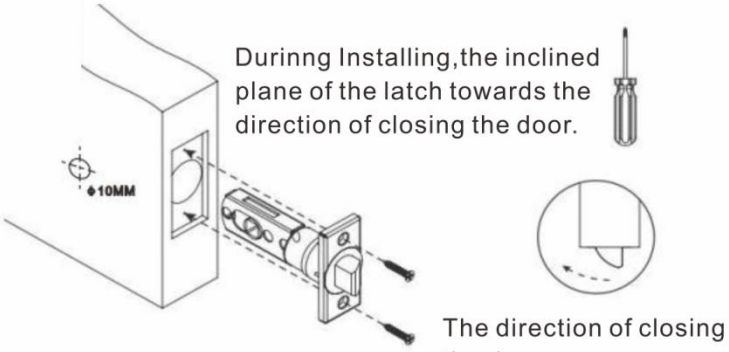

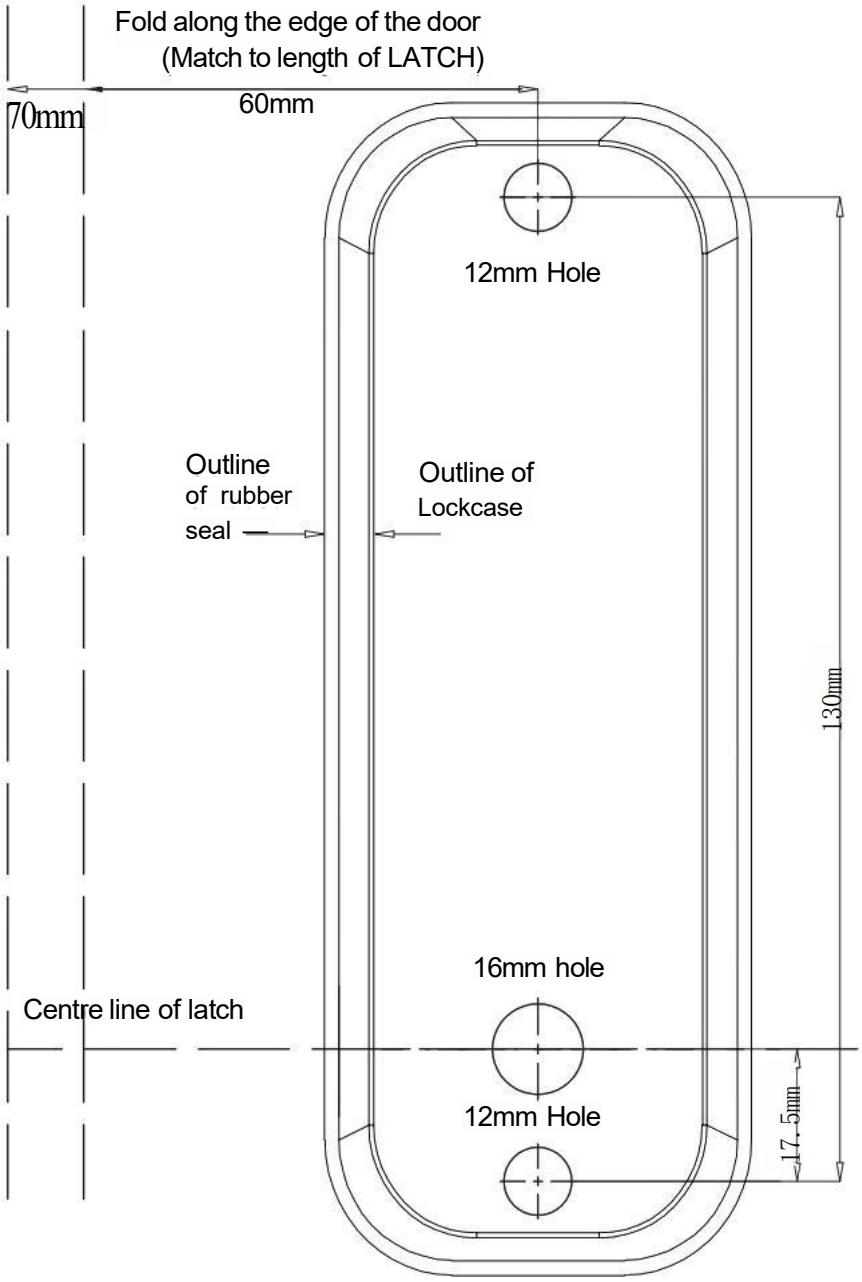
Fold along the edge of the door
(Match to length of LATCH)
70mm
60mm
12mm Hole
Outline
of rubber
seal
Outline of
Lockcase
130mm
16mm hole
Centre line of latch
12mm Hole
17.5mm

TEMPLATES

Setting/Changing Passwords

Instructions:1.The default password at the factory is 123,and testing is required after installation.2.The Y and C keys are function keys and cannot be used to form a password;The C key is used for resetting.If an incorrect password is entered or another key is accidentally pressed,the C key can be pressed to reset and then re-enter the password.

1) Cancel password:First press the C key,then enter the correct password, hold down the Y key without letting go,and then press the C key.After listening to a beep,it means that the password has been successfully cancelled.

(If the password is cancelled, it will switch to the always-on mode.)

2) Set new password:Hold down the Y key without letting go,then enter the new password (password cannot be repeated),as shown in Figure 4A.Then release the Y key and rotate the knob once,as shown in Figure 4B,and the new password will be successfully set.After successfully setting the new password,please remember and keep a record of it

3) Normal mode:Cancel the original password (no password set),

Find password

1.After forgetting the password,we need to remove the lock from the door and search for it by examining the rectangular password peeping hole on the back of the lock,as shown in Figure 4C

2.If the black one inside the hole is the password key and the red one is not the password,it means that the password for the third generation is unordered and only needs to be found,without corresponding order.

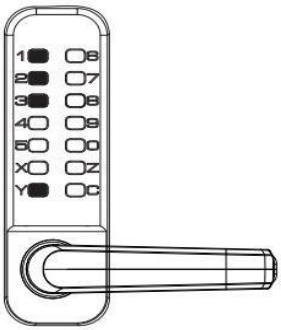

FIG 4A

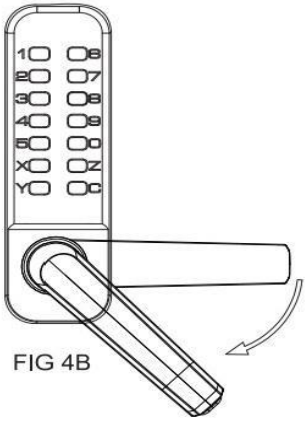

FIG 4B

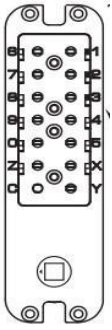

FIG 4C

Installation dimension selection

1)Then,select the corresponding size of square shaft for installation based on the thickness of the door.(As shown in Figure 5)

2)The default size of the square shaft(8x8)is suitable for door thicknesses ranging from 35mm to 65mm.

Model	The thickness of the door	Black screw Connecting rod Spring	Screws	Square spindle
OL-209S3-BK -07	35≤t<42mm	/	M5x68x2 	57mmx1
	42≤t<50mm	(M5xM5x35mm)×2 	M5×68x2 	65mmx1
	50≤t<58mm			75mmx1
	58≤t≤65mm			83mmx1

FIG5

Handle Adjustment

1)After opening the packaging,locate the handles above the lock body.When adjusting the handle direction,first confirm whether the door opens to the left or right.

2)Loosen the lock body bolts with a Phillips screwdriver(see figure 6A)to remove the handle from the lock body.

3)Adjust the handle to the desired direction for door usage(left or right opening) (see figure 6B/C),then tighten the bolts.

4)Insert into the square shaft hole to a depth of approximately 5mm,spindle hole and turn the square,spindle so that the triangular arrow on the spindle sleeve faces toward the handle.(see figure 6D)



Fig 6A

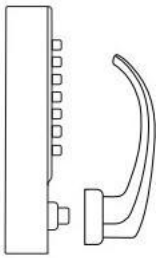

Fig 6B

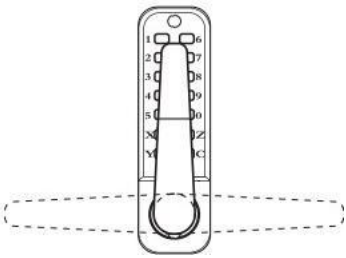

Fig 6C

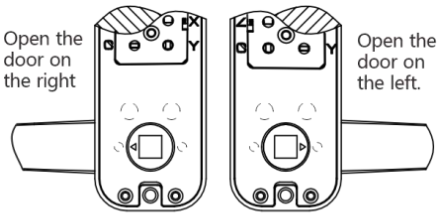

Fig 6D

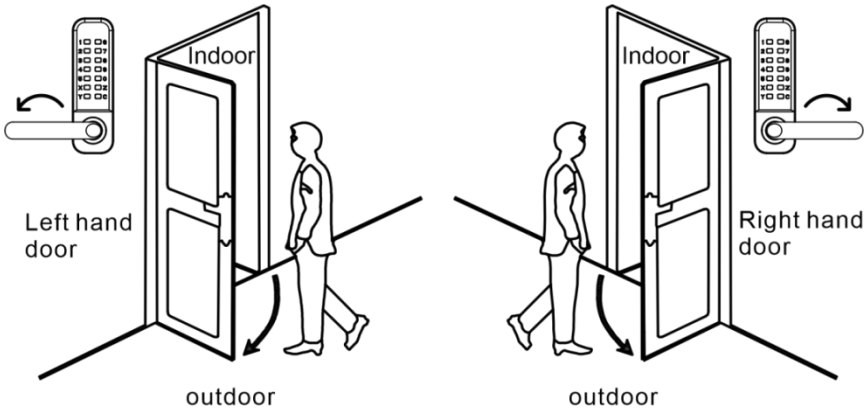

FIG 6E

Installation and Debugging

1)35~42mm thick door installation,insert the rubber pad.(as Fig 7A)

2)42~65mm thick door installation,first,insert the rubber pad into the panel. then,screw the black screws into the M5 screw holes of the lock.finally, screw the connecting rod into the black screws(as Fig 7B)
(Note:the guide spring on the connecting rod needs to be adjusted to be consistent with the thickness of the door.for example:if the door thickness is 50mm,the length of the connecting rod and the guide spring should be equal to 50mm).(as Fig 7C)

3)Insert one end of the square shaft with a locking spring into the circular hole of the front panel lock (as Fig 7D)

35-42mm thick door installation

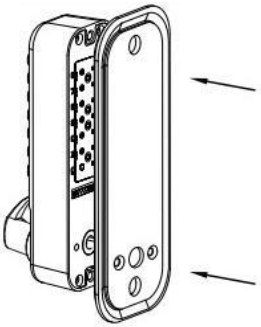

FIG7A

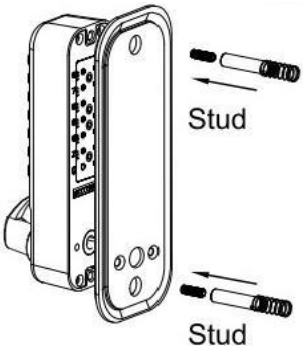

FIG7B

42-65mm thick door installation

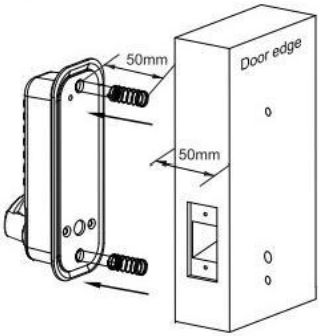

FIG7C

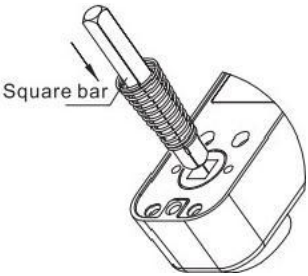

FIG7D

4)35~42mm thick door installation,of the front panel lock,and Insert the other end into the hole on the back panel.After installation,use the accompanying rubber gasket and mounting screws.(as Fig 8A)

5)42~65mm thick door installation,of the front panel lock,and Insert the other end into the hole on the back panel.After installation,use the accompanying rubber gasket and mounting screws.(as Fig 8B)

6)Before tightening the installation screws,make sure the lock is vertical and test the unlocking function to ensure proper operation.Then tighten the fixing screws to complete the installation.

Important reminder:Do not close the door until the password and lock are confirmed to be working properly.Avoid over tightening door locks and seals to prevent damage to the mechanism.

35 - 42mm thick
door installation

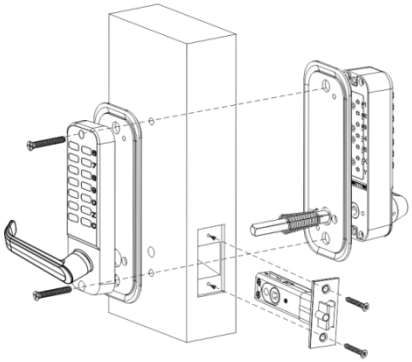

FIG8A

42 - 65mm thick
door installation

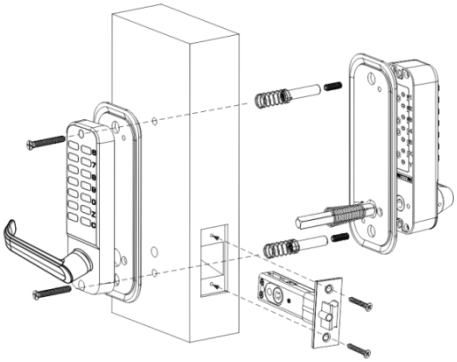

FIG8B

Door frame fastening plate, box, fixing

1)Important Note: The installed fastening plate must be positioned so that the lock core can enter the hole.

2)Taking the above into account, the door frame fastening plate must be correctly placed.

3)once the correct position has been determined , draw lines around the fastening plate and around the two hole positions to mark them.

4)Remove the fastening plate , align the two hole locations of the box with the two hole locations where the marks were left , and draw marked lines along the perimeter of the box. Remove the box.

5)Make a square hole along the line about the size of the box, about 12mm deep , so that the box can be put down easily. open a square hole about 1 mm deep.

6) The square holes for the fasteners will allow the front fasteners to sit flush in the door frame.

Locate the latch box mounting hole positions on the door frame and draw the hole sizes on the door frame

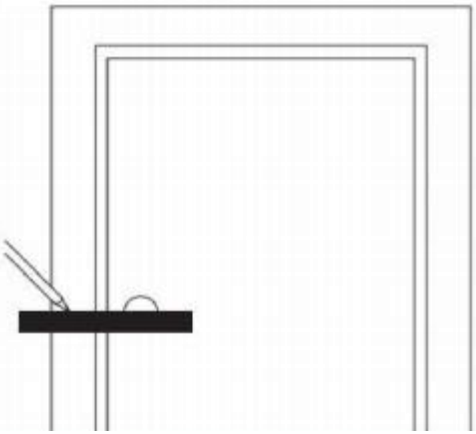

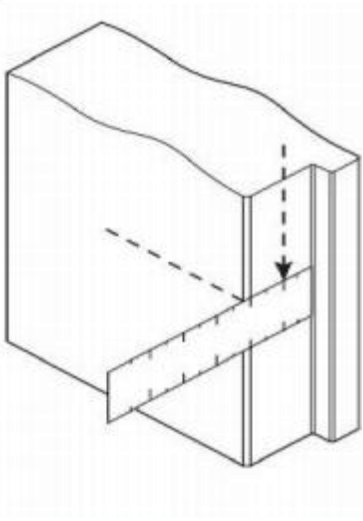

FIG9

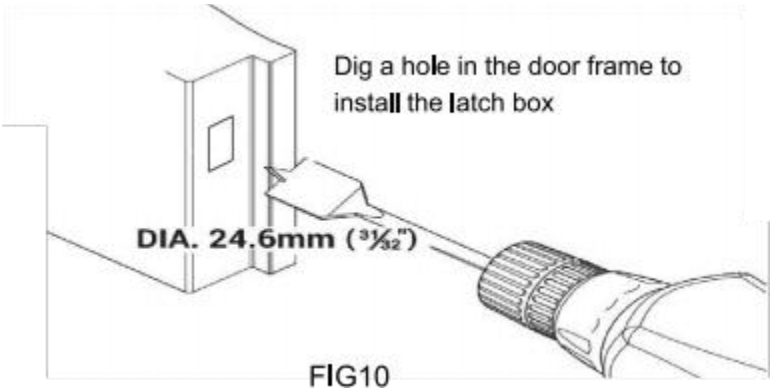

FIG10

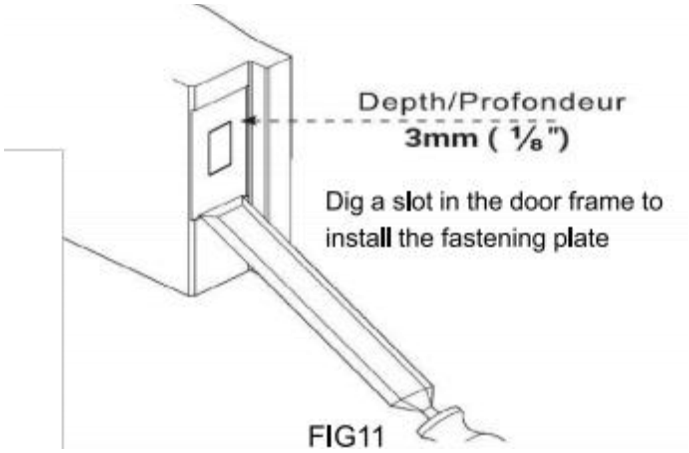

FIG11

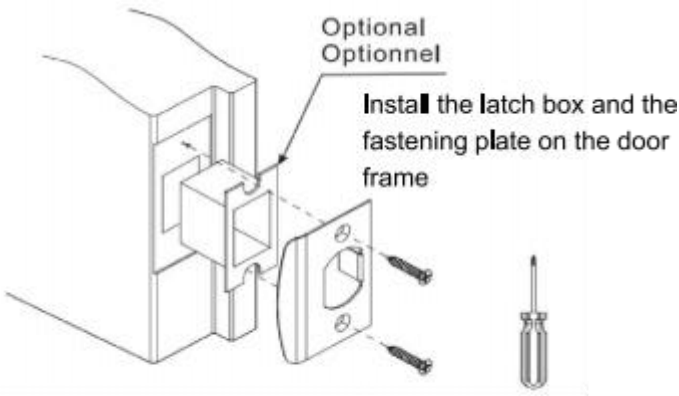

FIG12

Common Questions and solutions

common Questions	solutions
Inputting the password and pushing the handle cannot unlock the door.	1.Before entering the password, press the "c" key to reset the password lock. 2.check that the installation direction of the lock 's square shaft for opening the door is correct. 3. check whether the length of the square shaft is appropriate
After unlocking, the handle and the lock tongue fail to return to their original positions.	1.The front and rear door panels of the lock are installed symmetrically and the lock tongue is at the same horizontal level. 2.check whether the length of the square shaft is appropriate.
The password press does not respond.	1.Before entering the password, press the "c" key to reset the password lock.



VEVOR

Upgrade · The Home Creator Way

SERRURE DE PORTE MÉCANIQUE SANS CLÉ

MODÈLE : OL-209S3-BK-07

VEVOR | Upgrade
The Home Creator Way

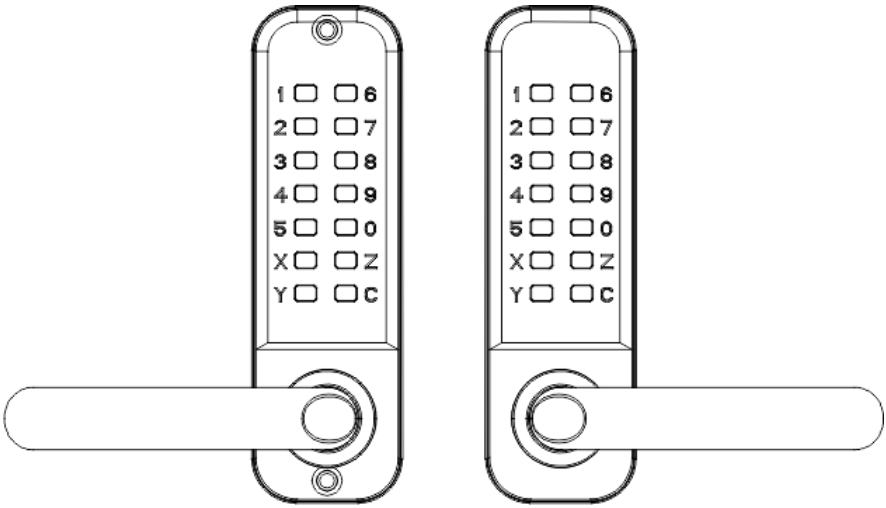

MODÈLE : OL-209S3-BK-07

Voici les instructions originales. Veuillez lire attentivement toutes les instructions du manuel avant utilisation. VEVOR se réserve le droit d'interpréter librement les instructions de l'utilisateur.

L'apparence du produit peut différer de celle du produit reçu. Veuillez nous excuser si nous ne vous informons pas des mises à jour techniques ou logicielles concernant notre produit.

Sécurité instruction et précautions

AVERTISSEMENT:

Veuillez lire attentivement cette notice avant d'utiliser ce produit. Le non-respect de cette consigne peut entraîner des blessures graves.

Précautions de montage :

1) Assembler uniquement selon ces instructions. Un assemblage incorrect peut engendrer des risques.
2) Portez des lunettes de sécurité approuvées ANSI et des gants de travail robustes pendant l'assemblage.
3) Maintenez la zone d'assemblage propre et bien éclairée.
4) Gardez les curieux à l'écart de la zone pendant le rassemblement.

NOTE:

1. Recommandé mot de passe longueur est composé de 4 à 6 chiffres.
2. Appuyez sur la touche C pour réinitialiser avant d'entrer ton mot de passe.
3.Le le mot de passe pas besoin de être entré en séquence.
4.Le initial mot de passe est "123", qui peut être posé sur la surface de la bouton . **Liste de Parties**

1)Extérieur panneau

2) Panneau intérieur

3) Joint en caoutchouc*2

4) Vis noires*3 (une de rechange)

5) Bielle et ressort de guidage*3 (un de rechange) La longueur du ressort de guidage est réglable.

6) Installer les vis M5x68*3 (une de rechange)

7) 4 vis à bois (utilisées pour fixer la plaque de boucle et la languette de verrouillage)

8) Broche carrée 57 mm x 1.

9) Broche carrée 65 mm × 1 .

10) Broche carrée 75 mm x 1.

11) Broche carrée 83 mm × 1.

12) Ressort x1

13) Languette de verrouillage (60 mm/70 mm)

14) Boucle boîte à boucle de plaque

15) Manuel

16) Autocollant de perçage pour installation assistée

MODÈLE : OL-209S3-BK-07

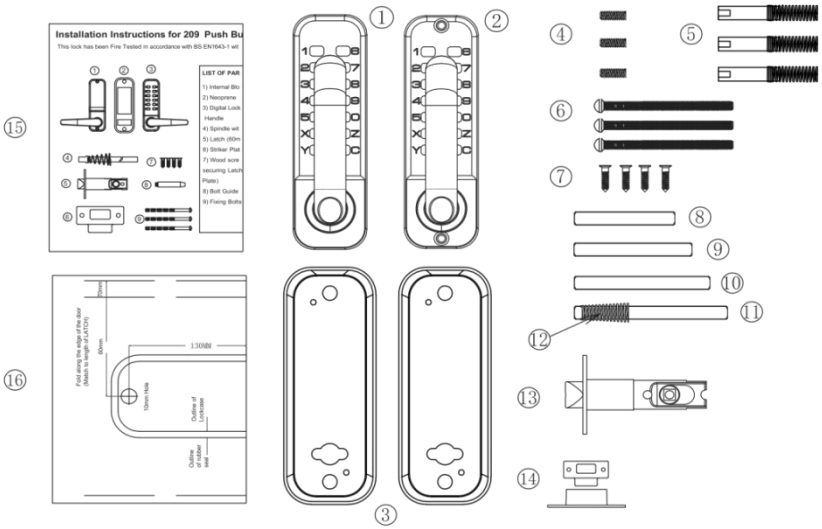

Avant l'installation, veuillez :

1) Assurez-vous que toutes les pièces fonctionnent correctement.

2)Ensemble ou changer le mot de passe

Les mots de passe définis Ces chiffres ne sont pas séquentiels et ne peuvent être répétés. Un code à 4 ou 6 chiffres offre la sécurité la plus élevée.

3) Après paramètre le mot de passe, assurez-vous que le porte La serrure peut être ouverte normalement. Insérez le axe carré dans le cylindre de serrure En perçant le trou et en tournant la poignée, le loquet devrait s'étendre et se rétracter normalement.

Taille Graphique Modèle

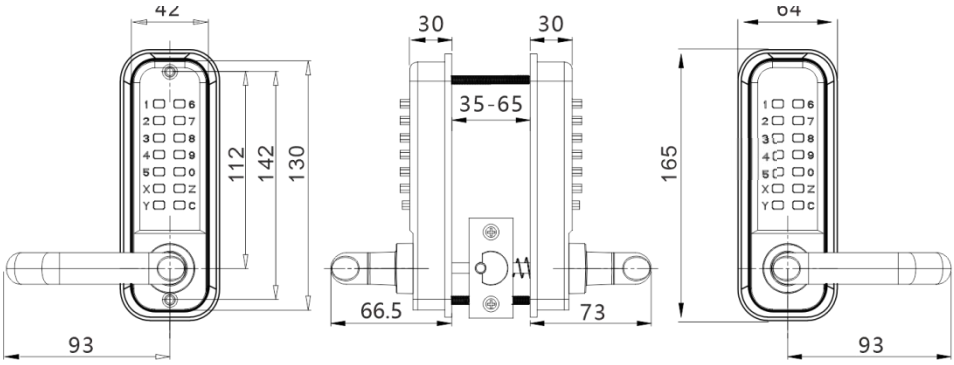
42
112
142
130
93
30
30
35-65
66.5
73
64
165
93

Installation

1) Positionnez et fixez correctement le gabarit (gabarit produit modèle 209) sur le surface de la porte intérieure Hauteur requise par rapport au sol. Assurez-vous que le gabarit d'alignement de bord de porte pertinent et marqué soit correctement aligné avec le porte réelle bord.(voir figure 1)

2) Le 16 mm diamètre trous dans le Les gabarits de produit sont destinés aux trous de l'axe carré et les deux trous de 12 mm de diamètre sont destinés aux trous de boulons. Fixez les panneaux avant et arrière.

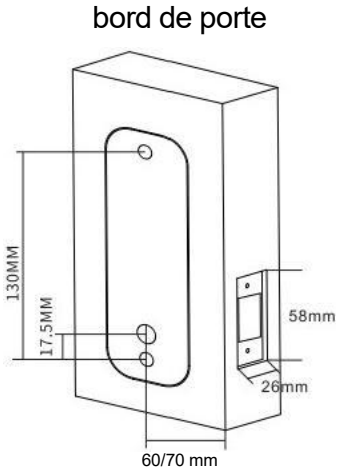

FIG1

Noyau de serrure Installation:

1) Marquez un point central sur la « ligne centrale du loquet » (voir figure 2).

2) Percez un trou de 25 mm de diamètre et 80 mm de profondeur à l'emplacement marqué.

3) Insérez le noyau de verrouillage dans le trou percé, puis insérez la tige carrée dans le trou carré du noyau de verrouillage et serrez-la.

4) Percez deux petits trous, de 3 mm de diamètre, sur le trou d'installation du noyau de la serrure.

5) Sécuriser Le loquet est fixé à l'aide de vis à bois Phillips pour assurer un positionnement correct.

6) Se référer à les valeurs sur le haut du cylindre de serrure de la figure 5

FIG 2A

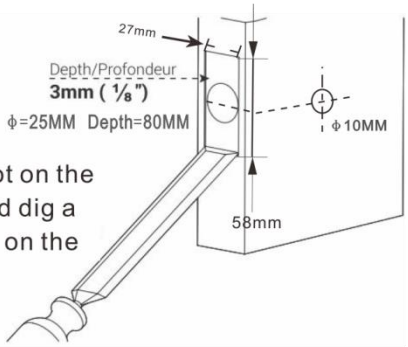

Cut a latch panel slot on the side of the door, and dig a latch mounting hole on the side of the door.

FIG 2B

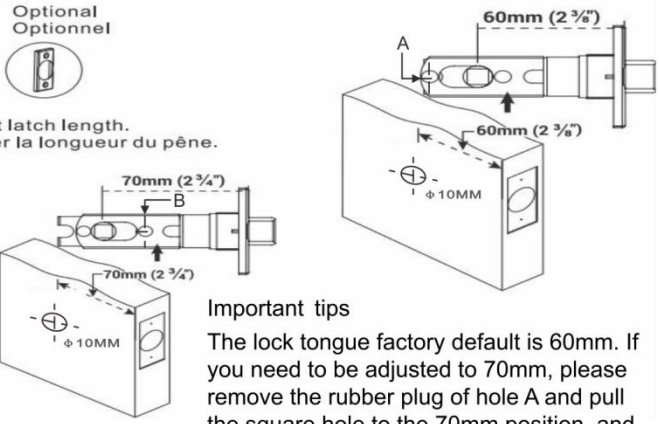

Important tips

The lock tongue factory default is 60mm. If you need to be adjusted to 70mm, please remove the rubber plug of hole A and pull the square hole to the 70mm position, and then install the positional rubber plug in the B hole position.

FIG 2C

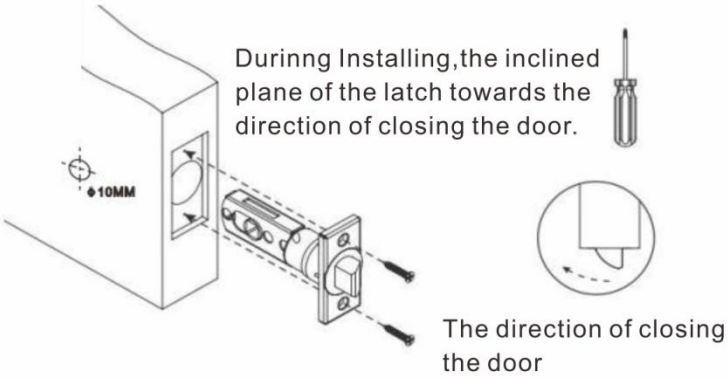

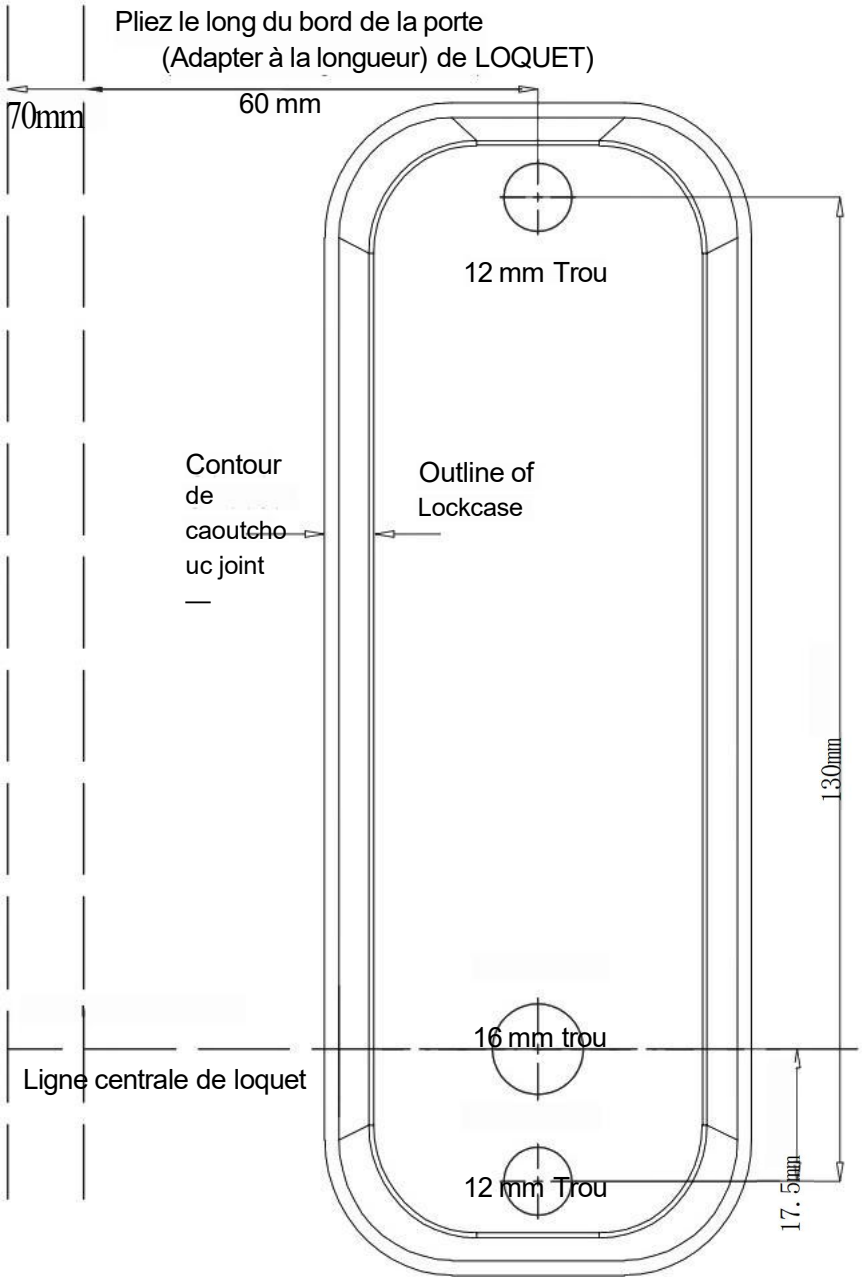
Pliez le long du bord de la porte
(Adapter à la longueur) de LOQUET)
70mm
60 mm
12 mm Trou
Contour de caoutchouc joint
Outline of Lockcase
130mm
16 mm trou
Ligne centrale de loquet
12 mm Trou
17.5mm

TEMPLATES

Réglage/Modification Mots de passe

Instructions : 1. défaut mot de passe à l'usine est 123, et les tests sont requis après l'installation.2. Les touches Y et C sont des touches de fonction et ne peuvent pas être utilisées pour former un mot de passe ; La touche C est utilisé pour réinitialisation. Si une erreur

Le mot de passe est saisi ou une autre touche si la touche C est enfoncée accidentellement, le C clé Vous pouvez appuyer sur cette touche pour réinitialiser le mot de passe, puis le saisir à nouveau.

1) Annuler le mot de passe : Appuyez d'abord sur Touche C, puis Saisissez le mot de passe correct, patientez vers le bas ils clé sans laisser aller, et ensuite presse le C clé.Après en écoutant un bip, signifie que le mot de passe a ont été couronnés de succès annulé .

(Si le mot de passe est annulé, le système passera en mode permanent.)

2) Définir un nouveau mot de passe : Maintenez la touche Y enfoncée clé sans lâcher prise, alors Saisissez le nouveau mot de passe (le mot de passe ne peut pas être (répété), comme indiqué sur la figure 4A. Relâchez ensuite la touche Y et tourner le bouton Une fois, comme illustré sur la figure 4B, le nouveau mot de passe sera correctement défini. Après avoir correctement défini le nouveau

Mot de passe, veuillez vous en souvenir et garder un enregistrement de celui-ci

3) Normal mode : Annuler le mot de passe d'origine (pas de mot de passe) (ensemble), **Trouver le mot de passe**

1. Après avoir oublié le Pour trouver le mot de passe, il faut retirer la serrure de la porte et le rechercher en examinant le trou de lecture rectangulaire situé à l'arrière de la serrure, comme indiqué sur l'image. Figure 4C

2.Si le noir un à l'intérieur le trou est le mot de passe clé et la rouge n'est pas le mot de passe, cela signifie que le mot de passe pour le troisième La génération n'est pas ordonnée et n'a besoin que d'un seul élément. être trouvé, sans correspondance commande.

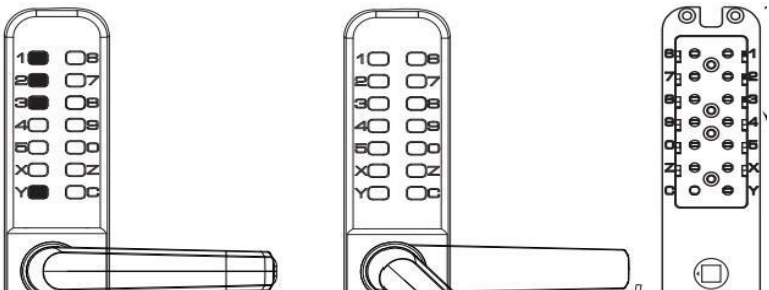

Mot de passe
jeter un coup d'œil
trou

sélection des dimensions d'installation

1) Ensuite, sélectionnez la taille correspondante de arbre carré pour installation en fonction de l'épaisseur de la porte.(Comme indiqué dans Chiffre 5)

2) La taille par défaut de l' arbre carré t(8x8) est adapté à épaisseurs de portes allant de 35 mm à 65 mm.

Modèle	L'épaisseur de la porte	Vis noire Ressort de bielle	vis	Broche carrée
OL-209S3-BK -07	35≤t<42mm	/	M5x68x2	57 mm x 1
	42≤t<50mm	(M5xM5x35mm)×2	M5×68x2	65 mm x 1
	50 ≤ t < 58 mm			75 mm x 1
	58 ≤ t ≤ 65 mm			83 mm x 1

FIG5

Réglage de la poignée

1) Après avoir ouvert l'emballage, repérez les poignées au-dessus du corps de la serrure. Lors du réglage du sens d'ouverture des poignées, vérifiez d'abord que la porte s'ouvre bien vers la gauche.

ou à droite.

2) Desserrez les boulons du corps de la serrure avec un tournevis cruciforme (voir figure 6A) pour retirer la poignée du corps de la serrure.

3) Réglez la poignée dans la direction souhaitée pour l'utilisation de la porte (ouverture à gauche ou à droite) (voir figure 6B/C), puis serrez les boulons.

4) Insérez dans le trou carré de l'arbre jusqu'à une profondeur d'environ 5 mm, dans le trou de la broche, et tournez la broche carrée de sorte que la flèche triangulaire sur le manchon de la broche soit orientée vers la poignée. (voir figure 6D)



figure 6A

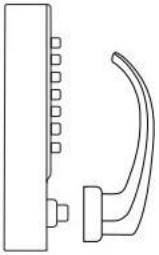

figue 6B

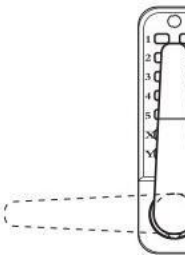

fig
ue
6C

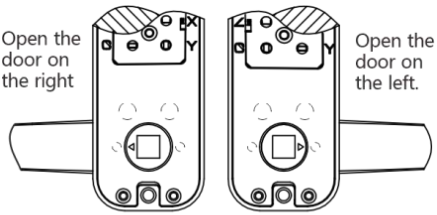

Fig 6D

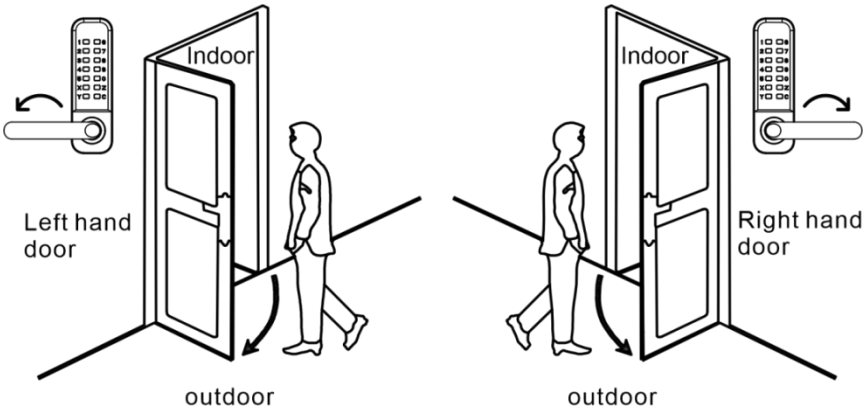

FIG 6 E

Installation et Débogage

1) Installation sur porte de 35 à 42 mm d'épaisseur, insertion le caoutchouc coussin.(comme figue 7A)

2) Installation sur une porte de 42 à 65 mm d'épaisseur : insérez d'abord le joint en caoutchouc dans le panneau, puis vissez. les vis noires dans la vis M5 trous de l'écluse.enfin,

vis la connexion tige dans le vis noires (comme figue 7B)

(Remarque : le guide printemps sur le de liaison La tige doit être ajusté pour être cohérent avec l'épaisseur de le porte. Par exemple : si la L'épaisseur de la porte est 50 mm, le longueur de le La bielle et le ressort de guidage doivent avoir une longueur égale à 50 mm. Fig. 7C)

3) Insérez une extrémité de le arbre carré avec ressort de verrouillage dans le trou circulaire de l'avant verrouillage du panneau (comme figue 7D)

35-42 mm épaisseur 42-65 mm
installation de porte

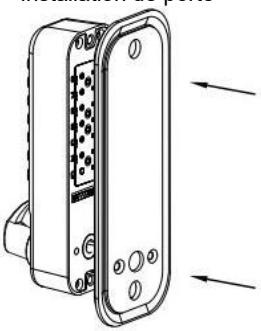

installation de porte

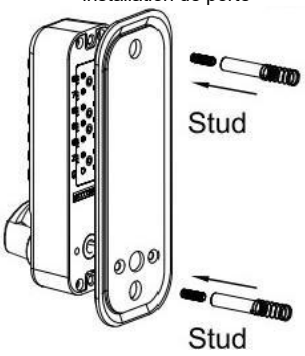

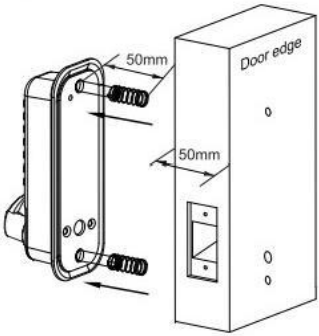

FIG. 7A FIG. 7B FIG. 7C

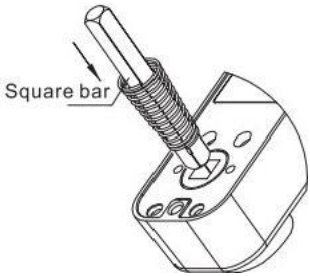

FIG7D

4) Installation sur porte de 35 à 42 mm d'épaisseur, du verrou du panneau avant, et insérer le l'autre extrémité dans le trou sur le dos panneau.Après Pour l'installation, utilisez le joint en caoutchouc fourni. et montage vis.(comme Fig.) 8A)

5) Installation sur porte de 42 à 65 mm d'épaisseur, du verrou du panneau avant, et insérer le l'autre extrémité dans le trou sur le dos panneau.Après Pour l'installation, utilisez le joint en caoutchouc fourni. et montage vis.(comme Fig.) 8B)

6) Avant de serrer les vis de fixation, assurez-vous que sûr verrouillage est vertical

et tester la fonction de déverrouillage pour Vérifiez le bon fonctionnement. Serrez ensuite les vis de fixation pour terminer. installation.

Important rappel : Faites pas fermer le porte jusqu'au mot de passe et verrouillage
sont confirmés comme fonctionnant correctement. Évitez serrage excessif serrures de porte et des joints pour empêcher dommages causés au mécanisme.

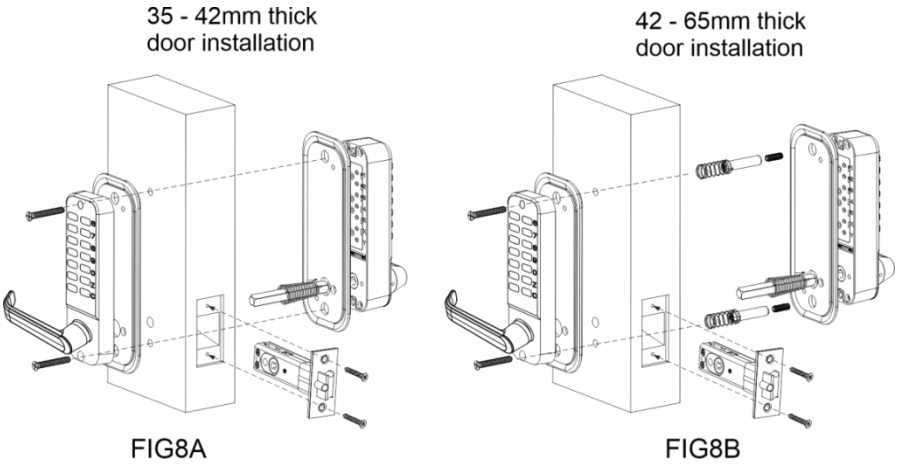

FIG8A FIG8B

Porte plaque de fixation du cadre, boîte, réparation

1) Remarque importante : fixation installée l'assiette doit être positionné afin que le Le noyau de serrure peut entrer dans le trou.

2) Compte tenu de ce qui précède, la fixation du cadre de porte L'assiette doit être correctement placée.

3) Une fois la position correcte déterminée, tracez des lignes autour de la fixation. plaque et autour les deux positions des trous à Marquez-les.

4) Retirez la plaque de fixation, alignez les deux emplacements des trous la boîte avec les deux trou lieux où le Les marques étaient gauche ¸ et dessin marqué lignes le long des périmètre de la boîte. Retirez la boîte.

5) Percez un trou carré le long du doubler environ la taille de boîte, d'environ 12 mm de profondeur, afin que la boîte puisse être déposer Facilement. Ouvrez un trou carré d'environ 1 mm de profondeur.

6) Les trous carrés pour les fixations seront Veillez à ce que les fixations avant soient parfaitement alignées avec le cadre de la porte.

Locate the latch box mounting hole positions on the door frame and draw the hole sizes on the door frame

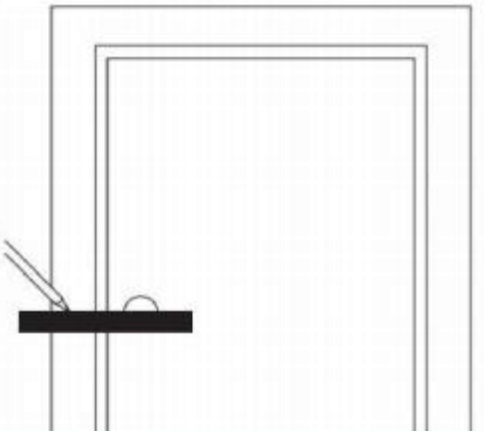

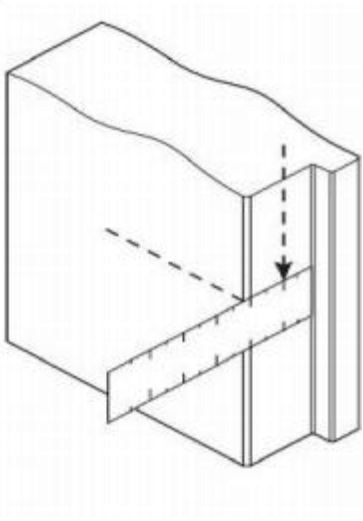

FIG . 9

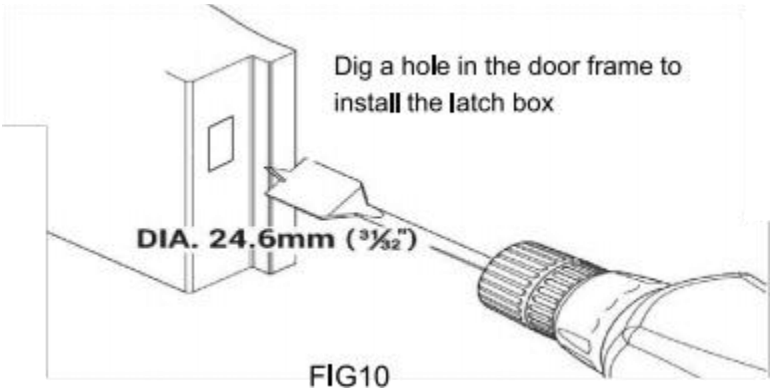

FIG10

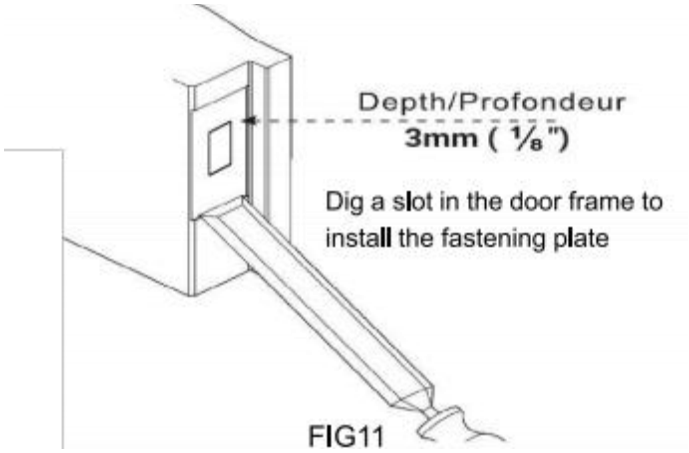

FIG11

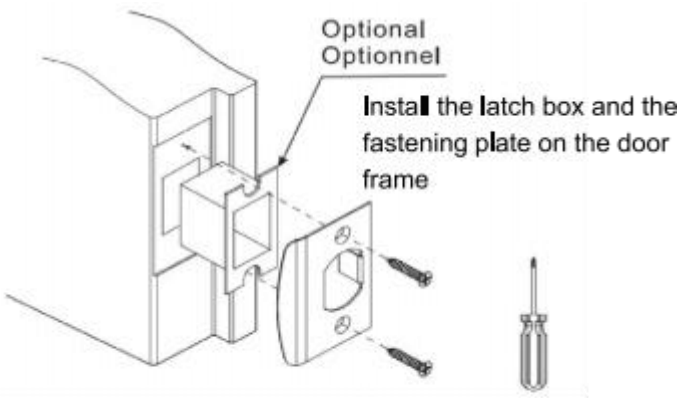

FIG12

fréquentes et solutions

Questions fréquentes	solutions
Saisie des mot de passe et pousser le poignée ne peut pas déverrouiller la porte.	1. Avant entrer le mot de passe, presse le "c" clé de réinitialiser mot de passe verrouillage . 2 . vérifiez que le installation direction de la verrouillage 's axe carré pour ouverture la porte est correct. 3 . vérifier si le longueur de l'arbre carré est approprié
Après le déverrouillage, le poignée et le défaillance de la languette de verrouillage à retour à leur original positions.	1. Le devant et arrière porte panneaux de le verrouillage sont installés symétriquement et le languette de verrouillage est à le même horizontal niveau . 2. Vérifiez si le longueur de la arbre carré est approprié.
Le mot de passe appuyez sur es ne pas répondre.	1. Avant entrer le mot de passe, presse le "c" clé de réinitialiser mot de passe verrouillage.



VEVOR

Upgrade · The Home Creator Way

Mechanisches schlüsselloses Türschloss

MODELL: OL-209S3-BK-07

VEVOR | Upgrade
The Home Creator Way

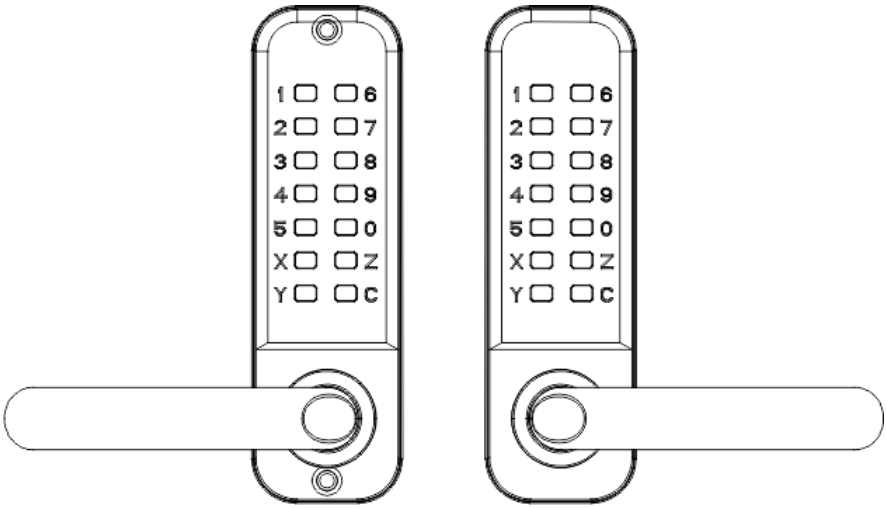

MODELL: OL-209S3-BK-07

Dies ist die Originalanleitung. Bitte lesen Sie vor der Inbetriebnahme alle Anweisungen im Handbuch sorgfältig durch. VEVOR behält sich das Recht vor, die Anweisungen des Benutzers eindeutig auszulegen.

Das Aussehen des Produkts kann von dem gelieferten Produkt abweichen. Wir bitten um Verständnis, dass wir Sie nicht erneut über etwaige Technologie - oder Software-Updates für unser Produkt informieren werden.

Sicherheit Anweisung Und Vorsichtsmaßnahmen

WARNUNG:

Lesen Sie diese Hinweise vor der Verwendung dieses Produkts. Andernfalls kann es zu schweren Verletzungen kommen.

Vorsichtsmaßnahmen bei der Versammlung:

1) Bitte montieren Sie das Produkt ausschließlich gemäß dieser Anleitung. Eine unsachgemäße Montage kann Gefahren bergen.

2)Tragen Sie während der Montage eine ANSI-geprüfte Schutzbrille und robuste Arbeitshandschuhe.

3) Halten Sie den Montagebereich sauber und gut beleuchtet.

4) Halten Sie Unbeteiligte während der Montage vom Bereich fern.

NOTIZ:

1. Empfohlen Passwort Länge ist 4-6-stellig.

2. Drücken Sie die Taste C, um zurücksetzen vor dem Betreten dein Passwort.

3. Die Passwort nicht müssen eingetragen werden der Reihe nach.

4. Die anfänglich Passwort Ist "123", welche dürfen auf der Oberfläche aufgestellt werden der Taste . **Liste von Teile**

1) Im Freien Panel

2) Innenpanel

3) Gummidichtung*2

4) Schwarze Schraube*3 (eine Ersatzschraube)

5) Pleuelstange und Führungsfeder*3 (eine Ersatzfeder) Die Führungsfeder ist längenverstellbar.

6) Schrauben M5x68*3 anbringen (eine als Ersatz)

7) Holzschraube x 4 (zur Befestigung der Schnallenplatte und der Verriegelungszunge)

8) Vierkantspindel 57mmx1.

9) Vierkantspindel 65mm×1 .

10) Vierkantspindel 75 mm x 1.

11) Vierkantspindel 83mm×1.

12) Feder x1

13) Verriegelungszunge (60 mm/70 mm)

14) Schnalle Plattenschnallenkasten

15) Handbuch

16) Aufkleber für die Bohrhilfe bei der Montage

MODELL: OL-209S3-BK-07

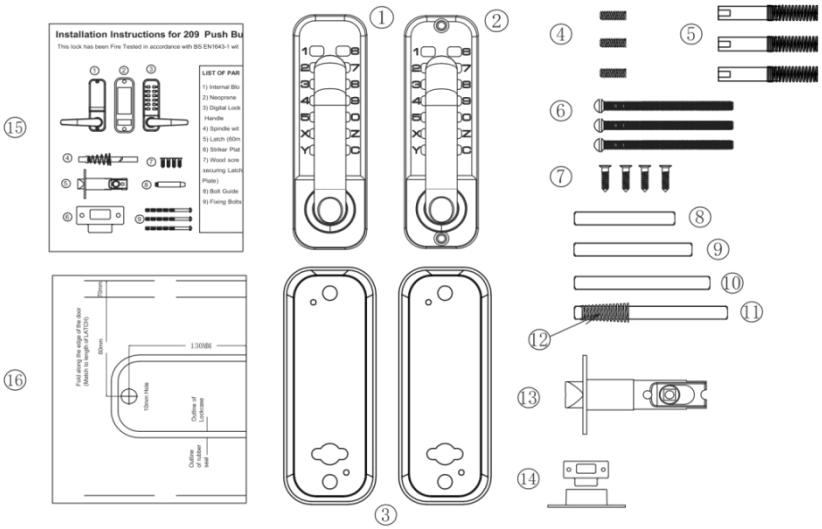

Bitte beachten Sie vor der Installation Folgendes:

1) Stellen Sie sicher, dass alle Teile ordnungsgemäß funktionieren.

2)Set oder ändere die Passwort

Die festgelegten Passwörter Die Zeichen sind in keiner bestimmten Reihenfolge und dürfen nicht wiederholt werden. Ein 4- bis 6-stelliger Code bietet die höchste Sicherheit.

3)Nach Einstellung Die Passwort, stellen Sie sicher, dass Tür Das Schloss lässt sich normal öffnen. Vierkantwelle in den Schließzylinder Durch Drehen des Griffs und Öffnen des Lochs sollte sich der Riegel normal aus- und einfahren lassen.

Größe Diagramm Vorlage

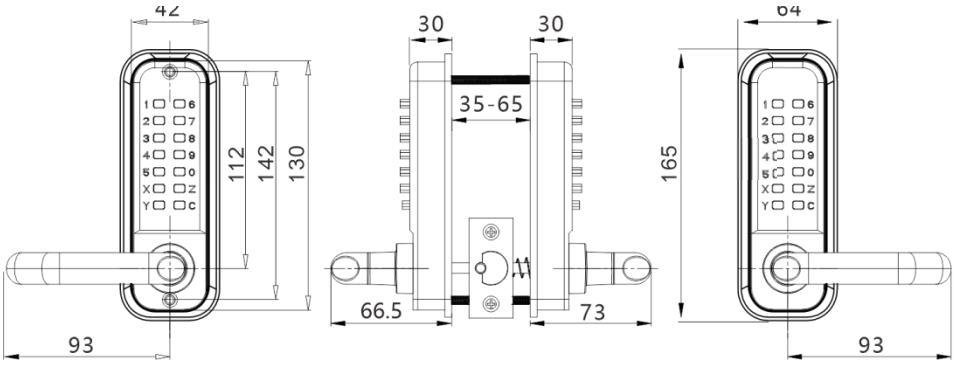
42
112
142
130
93
30
30
35-65
66.5
73
64
165
93

Installation

1) Positionieren und befestigen Sie die Schablone (Produktvorlage Modell 209) korrekt an der Oberfläche der Innentür Erforderliche Höhe über dem Boden. Sicherstellen dass die entsprechende, markierte Türkanten-Ausrichtungsschablone ordnungsgemäß ausgerichtet werden sollte mit Die eigentliche Tür Rand. (siehe Abbildung 1)

2) Die 16 mm Durchmesser Löcher in Die Die Produktschablone dient zur Aufnahme der Vierkant-Spindellöcher, und die beiden Löcher mit 12 mm Durchmesser sind für die Schraubenlöcher vorgesehen. Befestigen Sie die Vorder- und Rückseite.

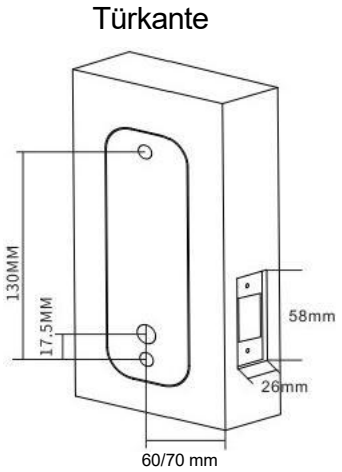

Abb. 1

Schließzylinder Installation:

1) Markieren Sie einen Mittelpunkt auf der "Riegel-Mittellinie". (siehe Abbildung 2)

2) Bohren Sie ein Loch mit 25 mm Durchmesser. und 80 mm tief an der markierten Stelle.

3) Setzen Sie den Schließzylinder in das vorgebohrte Loch ein, setzen Sie dann den Vierkantstift in das Vierkantloch des Schließzylinders ein und ziehen Sie ihn fest.

4) Bohren Sie zwei kleine Löcher mit einem Durchmesser von 3 mm in das Loch für den Schließzylinder.

5) Sicher den Riegel mit Phillips -Holzschrauben befestigen, um die korrekte Positionierung sicherzustellen.

6) Siehe Zu die Werte auf die Spitze des Schließzylinders in Abbildung 5

FIG 2A

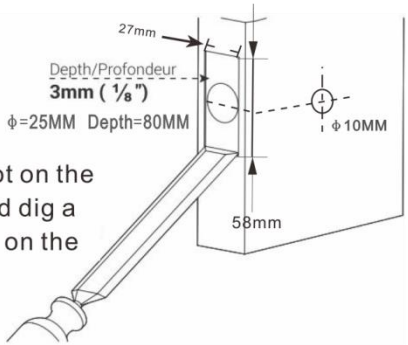

Cut a latch panel slot on the side of the door, and dig a latch mounting hole on the side of the door.

FIG 2B

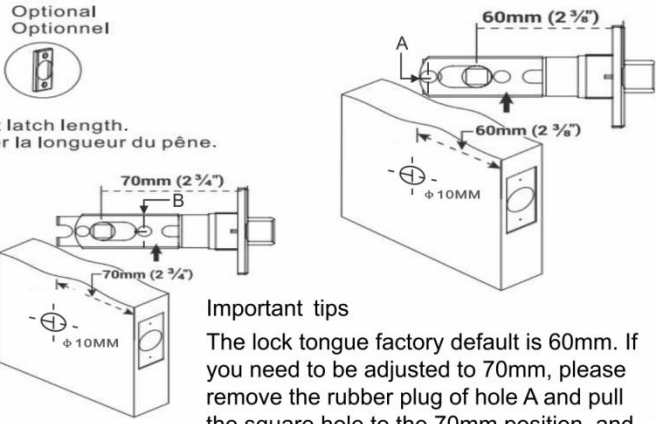

Important tips

The lock tongue factory default is 60mm. If you need to be adjusted to 70mm, please remove the rubber plug of hole A and pull the square hole to the 70mm position, and then install the positional rubber plug in the B hole position.

FIG 2C

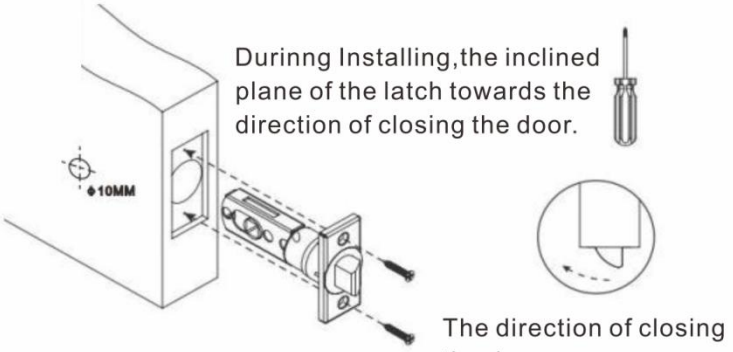

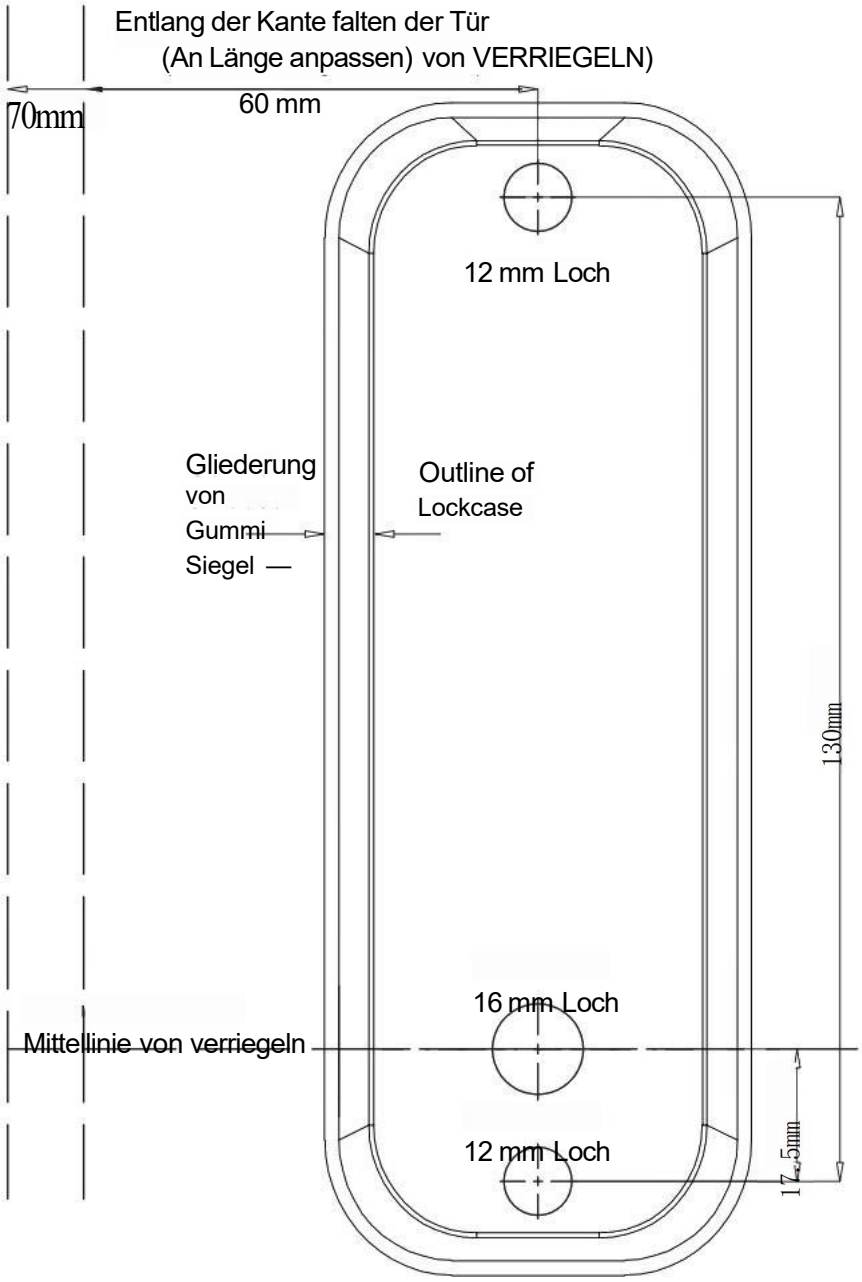
Entlang der Kante falten der Tür
(An Länge anpassen) von VERRIEGELN)
70mm
60 mm
12 mm Loch
Gliederung von Gummi Siegel
Outline of Lockcase
130mm
16 mm Loch
Mittellinie von verriegeln
12 mm Loch
17.5mm

TEMPLATES

Einstellungen/Änderungen Passwörter

Anleitung: 1. Die Standard Passwort im Werk Ist 123, und das Testen ist Erforderlich nach der Installation. 2. Die Tasten Y und C sind Funktionstasten und können nicht zur Passworteingabe verwendet werden. Die Taste C ist verwendet für Zurücksetzen. Bei falscher Eingabe
wird ein Passwort oder ein anderer Schlüssel eingegeben wird versehentlich gedrückt, die C Schlüssel Durch Drücken dieser Taste kann das Passwort zurückgesetzt und anschließend erneut eingegeben werden.

1) Passwort abbrechen : Drücken Sie zuerst die C-Taste, dann Geben Sie das richtige Passwort ein, halten Sie gedrückt runter Sie Schlüssel ohne zuzulassen Geh, und dann drücken das C Schlüssel.Nach Ich höre einen Piepton, bedeutet, dass das Passwort erfolgreich abgesagt .

(Wird das Passwort abgebrochen, schaltet das System in den Dauerbetriebsmodus.)

2) Neues Passwort festlegen : Die Taste Y gedrückt halten. Schlüssel, ohne ihn loszulassen, dann Geben Sie das neue Passwort ein (Passwort kann nicht Sei (wiederholt), wie in Abbildung 4A dargestellt. Dann die Y-Taste loslassen und Drehen Sie den Knopf Einmalig, wie in Abbildung 4B dargestellt, wird das neue Passwort erfolgreich festgelegt.

Passwort, bitte merken Und halten eine Aufzeichnung davon

3) Normal Modus: Das ursprüngliche Passwort löschen (kein Passwort) (set), **Passwort finden**

1. Nachdem ich das vergessen hatte Um das Passwort zu finden, müssen wir das Schloss von der Tür entfernen und es durch das rechteckige Sichtfenster auf der Rückseite des Schlosses suchen, wie abgebildet. Abbildung 4C
2. Wenn das Schwarze eins innen das Loch Ist das Passwort Schlüssel und der rot ist nicht das Passwort, das bedeutet, dass das Passwort für das dritte Die Generierung ist ungeordnet und benötigt nur zu sein gefunden, ohne entsprechende Befehl.

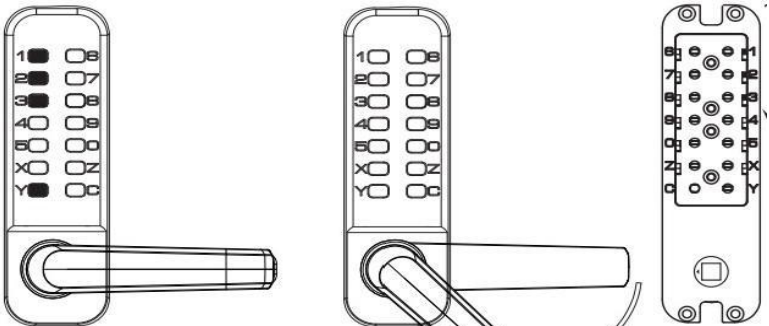

Passwort
Spähen
Loch

Auswahl der Einbauabmessungen

1) Wählen Sie dann aus die entsprechende Größe von Vierkantwelle zur Montage basierend auf der Dicke der Tür. (Wie abgebildet) Figur 5)

2) Die Standardgröße von die quadratische Welle t(8x8) ist geeignet für Türstärken im Bereich von 35 mm bis 65 mm.

Modell	Die Dicke der Tür	Schwarze Schraube Pleuelstange Feder	Schrauben	Vierkantspindel
OL-209S3-BK -07	35≤t<42mm	/	M5x68x2	57 mm x 1
	42≤t<50mm	(M5xM5x35mm)×2	M5×68x2	65 mm x 1
	50≤t<58mm			75 mm x 1
	58≤t≤65mm			83 mm x 1

Abb. 5

Griffverstellung

1) Nach dem Öffnen der Verpackung die Griffe oberhalb des Schlosskörpers suchen. Vor dem Einstellen der Griffrichtung prüfen, ob sich die Tür nach links öffnet.

oder richtig.

2) Lösen Sie die Schlosskörperbolzen mit einem Kreuzschlitzschraubendreher (siehe Abbildung 6A), um den Griff vom Schlosskörper zu entfernen.

3) Stellen Sie den Griff auf die gewünschte Öffnungsrichtung der Tür ein (links oder rechts öffnend) (siehe Abbildung 6B/C) und ziehen Sie dann die Schrauben fest.

4) Führen Sie die Spindelhülse etwa 5 mm tief in die Vierkantwellenbohrung ein und drehen Sie die Spindel so, dass der dreieckige Pfeil auf der Spindelhülse zum Griff zeigt. (siehe Abbildung 6D)



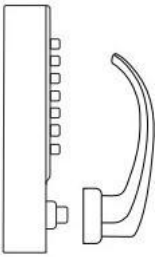

Feige 6A

Feige 6B

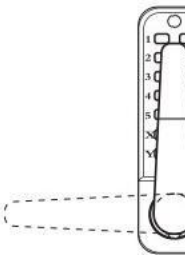

Fe
ige
6C

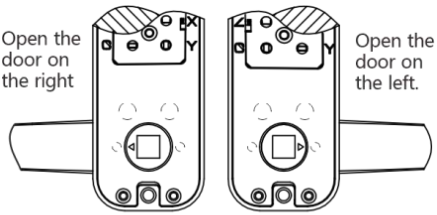

Fig 6D

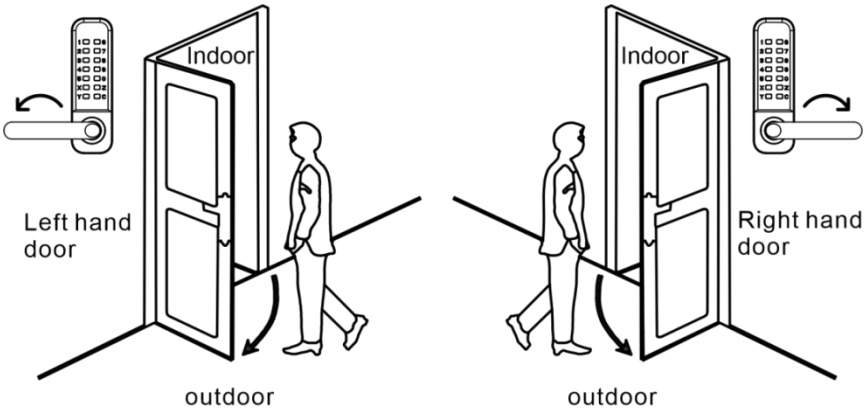

Abb. 6 E

Installation und Debugging

1) Einbau von 35–42 mm dicken Türen, Einsetzen Die Gummi Pad.(als Feige 7A)

2) Bei der Montage von Türen mit einer Dicke von 42–65 mm legen Sie zuerst die Gummimatte in die Türplatte ein. Anschließend schrauben Sie die Tür fest. die schwarzen Schrauben hinein die M5-Schraube Löcher des Schlosses.endlich

schrauben die Verbindung Stange in Die schwarze Schrauben (als Feige 7B) (Anmerkung: die Führung Frühling Die Verbindung Die Stange muss sein angepasst, um Konsistenz zu gewährleisten mit die Dicke von Die Tür. Zum Beispiel: wenn die Die Türstärke beträgt 50 mm, die Länge von Die Pleuelstange und Führungsfeder sollten zusammen 50 mm lang sein. Abb. 7C)

3) Ein Ende einführen von Die Vierkantwelle mit Verriegelungsfeder in Die kreisrundes Loch an der Vorderseite Paneelverriegelung (als Feige 7D)

35-42 mm dick 42-65 mm
Türeinbau

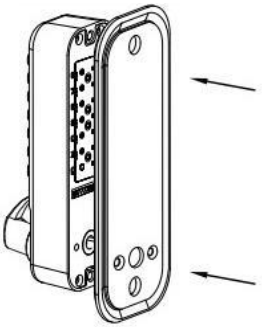

Türeinbau

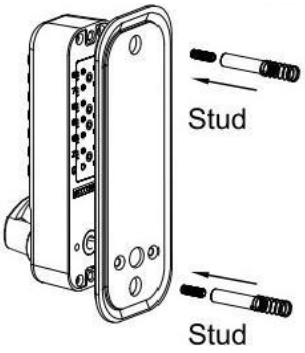

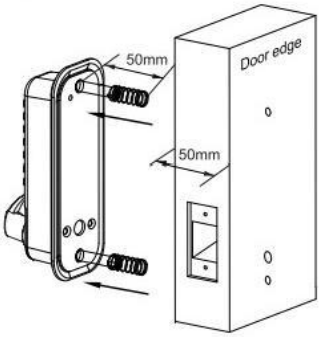

Abb. 7A Abb. 7B Abb . 7C

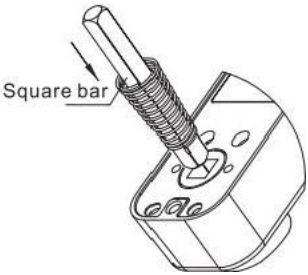

FIG7D

4) Montage der 35–42 mm dicken Tür, des Frontplattenschlosses und Einsetzen der anderes Ende in das Loch auf Die zurück Panel.Nach Bei der Installation die mitgelieferte Gummidichtung verwenden. und Montage Schrauben. (siehe Abb.) 8A)

5) Montage von 42–65 mm dicken Türen, des Frontplattenschlosses und Einsetzen der anderes Ende in das Loch auf Die zurück Panel.Nach Bei der Installation die mitgelieferte Gummidichtung verwenden. und Montage Schrauben. (siehe Abb.) 8B)

6) Vor dem Festziehen der Befestigungsschrauben sicherstellen sicher die sperren ist vertikal

und testen Sie die Entsperrfunktion Stellen Sie den ordnungsgemäßen Betrieb sicher. Ziehen Sie anschließend die Befestigungsschrauben fest, um die Montage abzuschließen. Installation.

Wichtig Erinnerung: Tun nicht schließen Tür bis zum Passwort und sperren wurde bestätigt, dass sie ordnungsgemäß funktionieren. Vermeiden Sie zu fest anziehen Türschlösser und Dichtungen, um zu verhindern Beschädigung des Mechanismus.

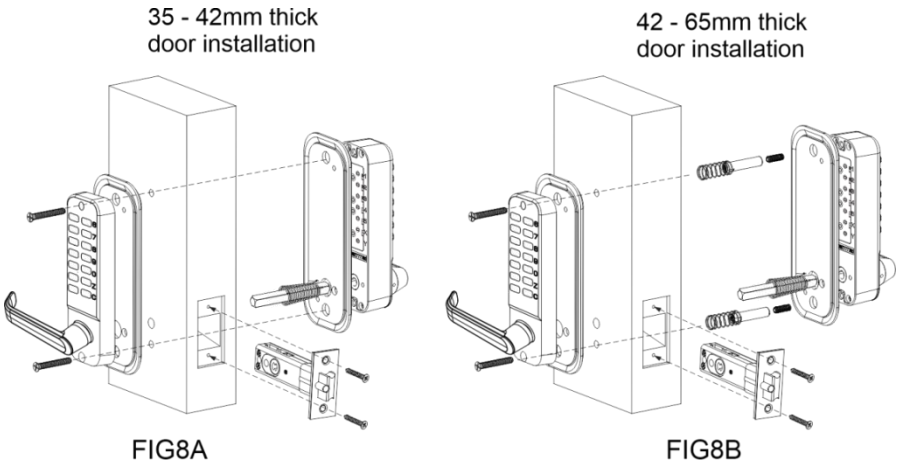

FIG8A FIG8B

Tür Rahmenbefestigungsplatte, Kasten, Befestigung

1) Wichtiger Hinweis: Die Befestigungselemente montiert Das Kennzeichen muss positioniert so dass die Der Schließzylinder kann eingeführt werden Loch.

2) Unter Berücksichtigung des Vorstehenden ist die Türrahmenbefestigung zu beachten. Der Teller muss korrekt platziert sein.

3) Sobald die richtige Position ermittelt wurde, zeichnen Sie Linien um die Befestigung herum. Teller und um die beiden Lochpositionen zu Markieren Sie sie.

4) Entfernen Sie die Befestigungsplatte und richten Sie die beiden Teile aus. Lochpositionen von die Schachtel mit den zwei Loch Orte, an denen die Noten waren links , Und Unentschieden markiert Linien entlang der Umfang des Kartons. Entfernen Sie den Karton.

5) Machen Sie ein quadratisches Loch entlang der Linie etwa so groß wie der Box, etwa 12 mm tief, so dass die Box ablegen Ganz einfach. Öffne ein quadratisches Loch von etwa 1 mm Tiefe.

6) Die quadratischen Löcher für die Befestigungselemente werden Die vorderen Befestigungselemente sollen bündig im Türrahmen sitzen.

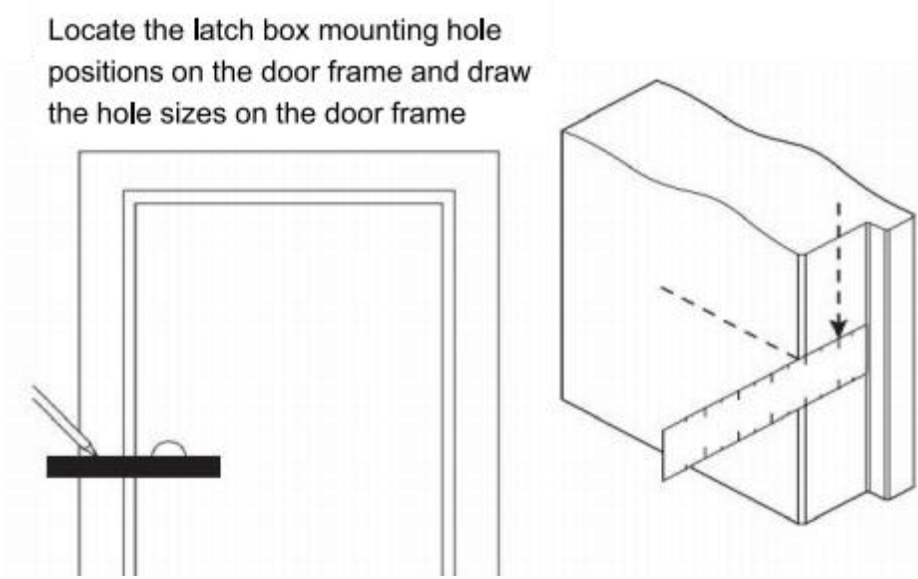

Abb . 9

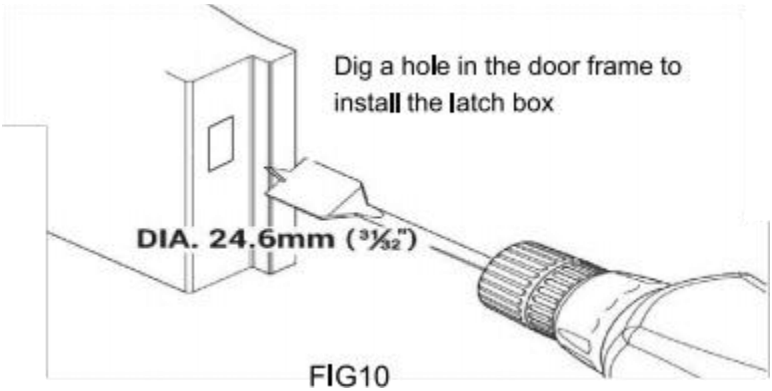

FIG10

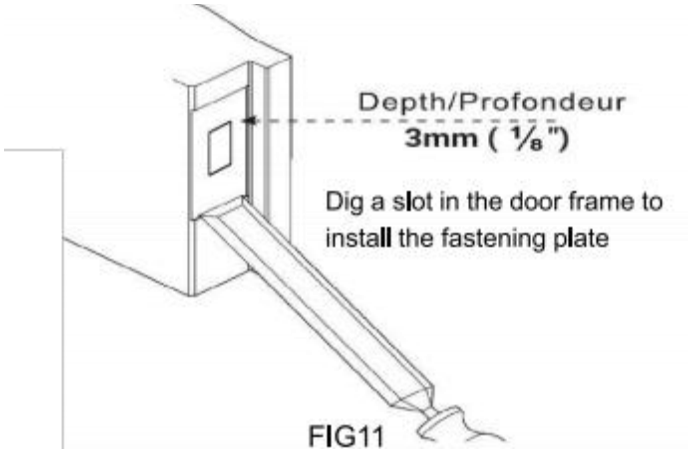

FIG11

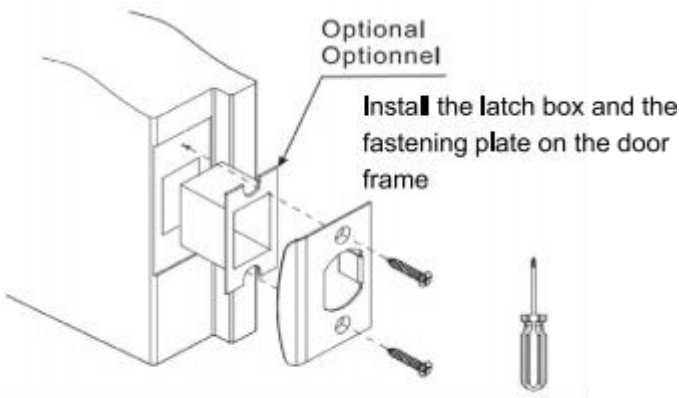

FIG12

Häufig gestellte Fragen und Lösungen

Häufig gestellte Fragen	Lösungen
Eingabe der Passwort und schieben Die handhaben kann nicht Schließ die Tür auf.	1. Vorher Eintritt Die Passwort , drücken Die "C" Schlüssel zu zurücksetzen Passwort sperren . 2 Überprüfen Sie , ob die Installation Richtung der sperren 'S Vierkantschaft für Öffnung die Tür ist richtig. 3 Die prüfen, ob die Länge der quadratischen Welle ist geeignet
Nach dem Entsperren , Die Griff und d Die Versagen der Verriegelungszunge Zu Zurück zu ihre Original Positionen.	1. Die Front Und hinteren Tür Paneele von Die sperren sind installiert symmetrisch und die Verriegelungszunge Ist bei Die Dasselbe horizontal Ebene Die 2. Überprüfen Sie , ob die Länge der Vierkantschaft Ist geeignet.
Der Passwort Drücken Sie es keine Antwort.	1. Vorher Eintritt Die Passwort , drücken Die "C" Schlüssel zu zurücksetzen Passwort sperren.



VEVOR

Upgrade · The Home Creator Way

SERRATURA MECCANICA SENZA CHIAVE

MODELLO: OL-209S3-BK-07

VEVOR | Upgrade
The Home Creator Way

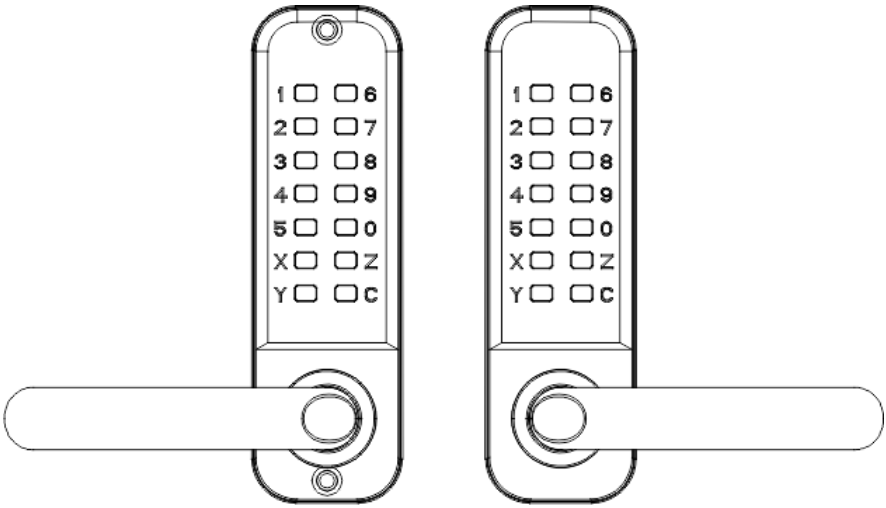

MODELLO: OL-209S3-BK-07

Questa è l'istruzione originale, leggere attentamente tutte le istruzioni del manuale prima dell'uso. VEVOR si riserva un'interpretazione chiara delle nostre istruzioni per l'utente.

Manuale. L'aspetto del prodotto potrebbe differire leggermente da quello del prodotto ricevuto. Ci scusiamo se non vi informeremo nuovamente in caso di aggiornamenti tecnologici o software del nostro prodotto.

Sicurezza istruzioni E precauzioni

AVVERTIMENTO:

Leggere attentamente queste istruzioni prima di utilizzare il prodotto. La mancata osservanza di queste istruzioni può causare gravi lesioni.

Precauzioni per il montaggio:

1) Assemblare solo seguendo queste istruzioni. Un assemblaggio improprio può creare pericoli.
2) Durante l'assemblaggio, indossare occhiali di sicurezza omologati ANSI e guanti da lavoro resistenti.
3) Mantenere l'area di assemblaggio pulita e ben illuminata.
4) Durante l'assemblaggio, tenere gli astanti lontani dall'area.

NOTA:

1. Consigliato password lunghezza è composto da 4 a 6 cifre.
2. Premi il tasto C per reset prima di entrare tuo password.
3. Il la password non funziona non bisogno di essere inserito in sequenza.
4. Il iniziale password È "123", che Potere essere posizionato sulla superficie Del matta . **Lista Di Parti**

1) All'aperto pannello
2) Pannello interno
3) Guarnizione in gomma*2
4) Vite nera*3 (una di scorta)
5) Biella e molla di guida*3 (una di scorta) La molla di guida è regolabile in lunghezza.
6) Installare le viti M5x68*3 (una di scorta)
7) Vite per legno x 4 (utilizzata per fissare la piastra della fibbia e la linguetta di bloccaggio)
8) Mandrino quadrato 57mmx1.
9) Mandrino quadrato 65mm×1 .
10) Perno quadrato 75mmx1.
11) Mandrino quadrato 83mm×1.
12)Molla x1
13) Linguetta di bloccaggio (60 mm/70 mm)
14) Fibbia scatola di fibbia per piastra
15) Manuale

16) Adesivo per foratura assistita

MODELLO:OL-209S3-BK-07

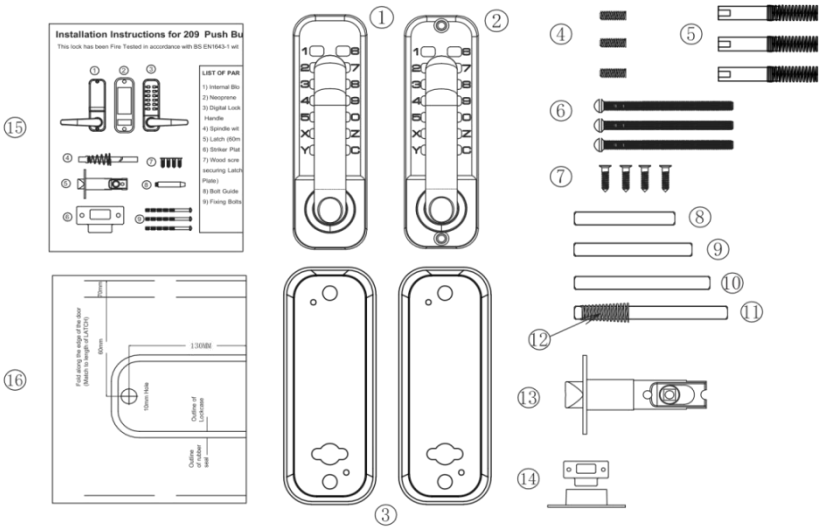

Prima dell'installazione, si prega di:

1) Assicurarsi che tutte le parti funzionino correttamente

2) Imposta O cambiare il password

Le password impostate I codici non sono in ordine e non possono essere ripetuti. Impostare un codice di 4-6 cifre è la soluzione più sicura.

3)Dopo collocamento IL password, assicurati che porta La serratura può essere aperta normalmente, inserire il albero quadrato nel cilindro della serratura Forare e ruotare la maniglia, il fermo dovrebbe estendersi e ritrarsi normalmente.

Misurare Grafico Modello

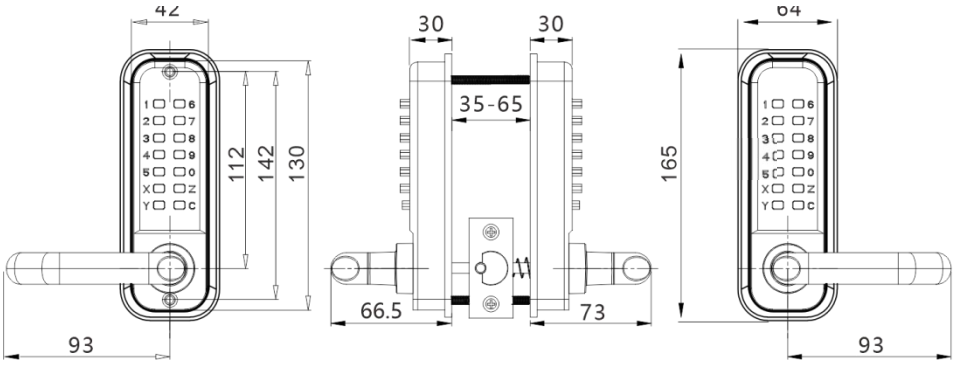
42
112
142
130
93
30
30
35-65
66.5
73
64
165
93

Installazione

1) Posizionare e fissare correttamente il modello (modello prodotto 209) al superficie della porta interna Altezza richiesta dal pavimento. Assicurarsi che il relativo modello di allineamento del bordo della porta contrassegnato debba essere correttamente allineato con IL Porta vera bordo.(vedi figura 1)

2) Il 16 mm diametro buchi in IL Il modello del prodotto è per i fori del perno dello stelo quadrato e i due fori di 12 mm di diametro sono per i fori dei bulloni che fissare i pannelli anteriore e posteriore.

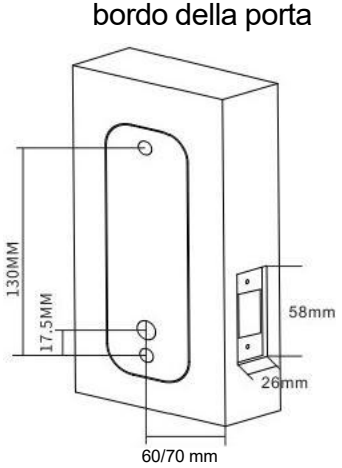

FIG1

Nucleo di chiusura Installazione:

1) Segnare un punto centrale sulla "Linea centrale del fermo" (vedere figura 2).

2) Praticare un foro di 25 mm di diametro e profondo 80 mm nel punto indicato.

3) Inserire il cilindro della serratura nel foro praticato, quindi inserire il perno quadrato nel foro quadrato del cilindro della serratura e serrarlo.

4) Praticare due piccoli fori, di 3 mm di diametro, sul foro di installazione del cilindro della serratura.

5) Sicuro il fermo con viti per legno P hillips per garantire il corretto posizionamento.

6) Fare riferimento A i valori su la cima del cilindro della serratura nella Figura 5

FIG 2A

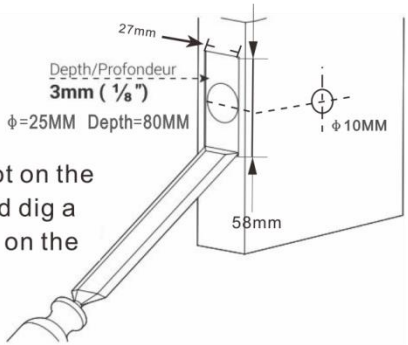

Cut a latch panel slot on the side of the door, and dig a latch mounting hole on the side of the door.

FIG 2B

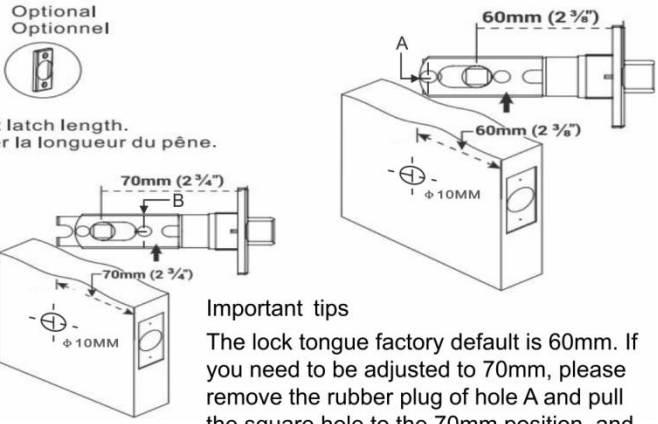

Important tips

The lock tongue factory default is 60mm. If you need to be adjusted to 70mm, please remove the rubber plug of hole A and pull the square hole to the 70mm position, and then install the positional rubber plug in the B hole position.

FIG 2C

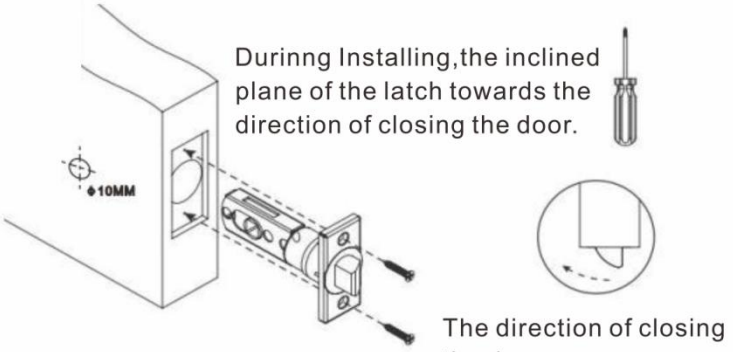

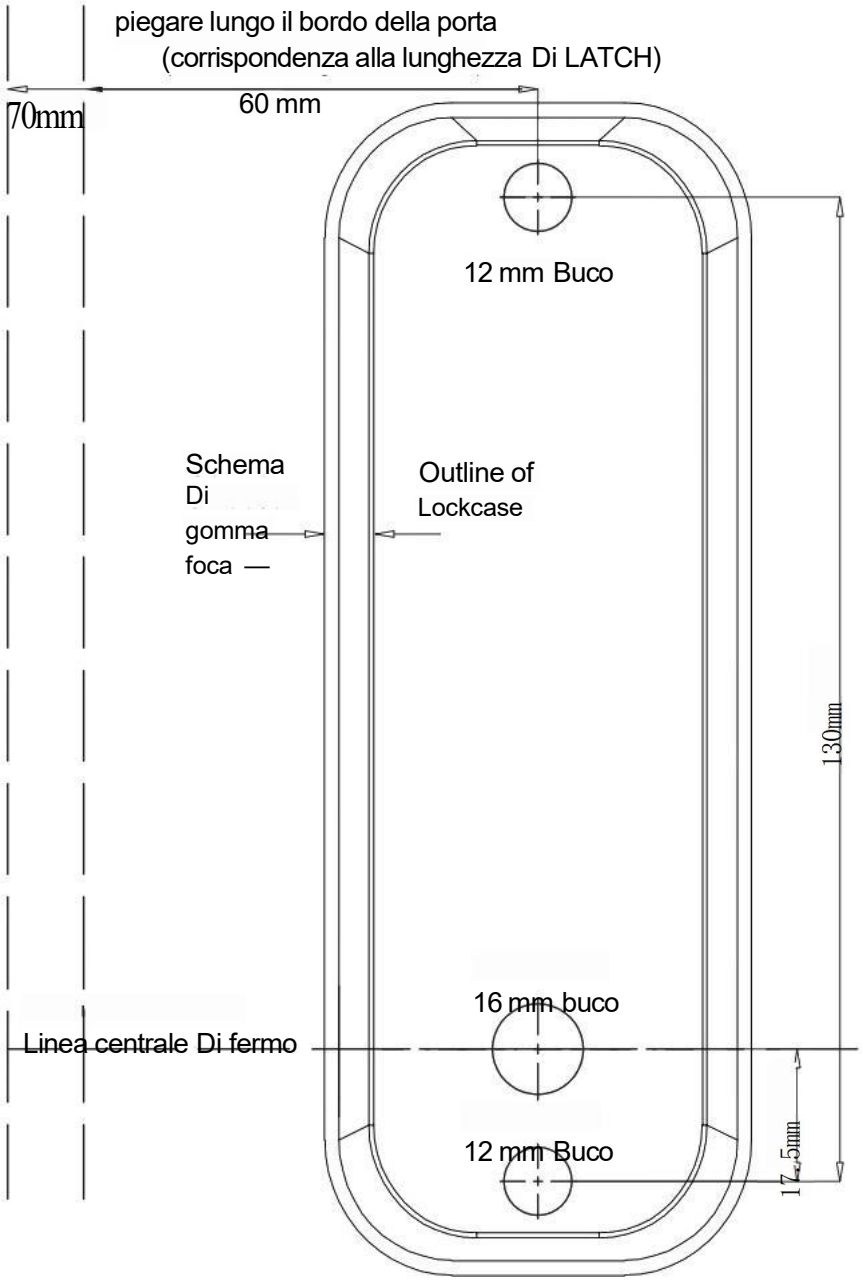
piegare lungo il bordo della porta
(corrispondenza alla lunghezza Di LATCH)
70mm
60 mm
12 mm Buco
Schema
Di
gomma
foca —
Outline of
Lockcase
130mm
16 mm buco
Linea centrale Di fermo
12 mm Buco
17.5mm

TEMPLATES

Impostazione/Modifica Password

Istruzioni:1. predefinito password in fabbrica È 123, e il test è richiesto dopo l'installazione.2.I tasti Y e C sono tasti funzione e non possono essere utilizzati per formare una password; Il tasto C è utilizzato per ripristino.Se un errore
viene inserita la password o un altro tasto se premuto accidentalmente, il C chiave può essere premuto per reimpostare e quindi reinserire la password.

1) Annulla password : premi prima il pulsante tasto C, quindi inserisci la password corretta, tieni premuto giù Essi chiave senza lasciare vai, e poi premere la C chiave.Dopo ascoltando un bip, esso significa che la password ha è stato effettuato con successo annullato .

(Se la password viene annullata, passerà alla modalità sempre attiva.)

2) Imposta una nuova password : tieni premuto il tasto Y chiave senza lasciarla andare, quindi inserisci la nuova password (la password non può Essere ripetuto), come mostrato nella Figura 4A. Quindi rilascia il tasto Y e ruotare la manopola una volta, come mostrato nella Figura 4B, e la nuova password verrà impostata correttamente. Dopo aver impostato correttamente la nuova
password, ricordala E Mantenere una registrazione di ciò

3) Normal modalità: Annulla la password originale (nessuna password) set), **Trova password**

1.Dopo aver dimenticato il password, dobbiamo rimuovere la serratura dalla porta e cercarla esaminando il foro rettangolare di sbirciatina alla password sul retro della serratura, come mostrato in Figura 4C

2.Se il nero uno all'interno il buco È la password chiave e la quello rosso non lo è la password, significa che la password per il terzo la generazione non è ordinata e ha solo bisogno essere trovato, senza corrispondente ordine.

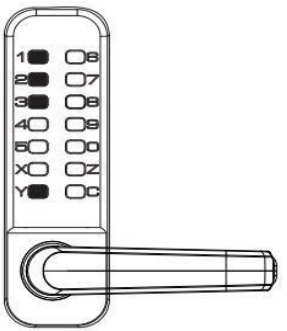

FIG 4A

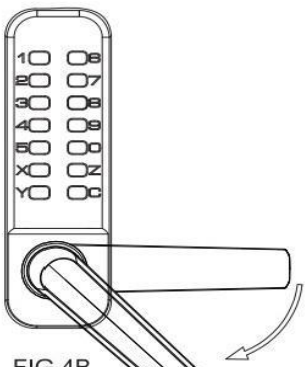

FIG 4B

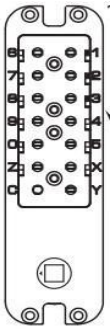

FIG 4C

Password sbirciare buco

Selezione delle dimensioni di installazione

1) Quindi, seleziona la dimensione corrispondente di albero quadrato per installazione in base allo spessore Del porta.(Come mostrato in Figura 5)

2) La dimensione predefinita Di l' albero quadrato t(8x8) è adatto per spessori delle porte che vanno da Da 35 mm a 65 mm.

Modello	Lo spessore della porta	Vite nera Molla della biella	Viti	Fusto quadrato
OL-209S3-BK -07	35≤t<42mm	/	M5x68x2	57mmx1
	42≤t<50mm	(M5xM5x35mm)×2	M5×68x2	65mmx1
	50≤t<58mm			75mmx1
	58≤t≤65mm			83mmx1

FIGURA 5

Regolazione della maniglia

1) Dopo aver aperto la confezione, individuare le maniglie sopra il corpo della serratura. Quando si regola la direzione della maniglia, verificare prima se la porta si apre a sinistra.

o destra.

2) Allentare i bulloni del corpo della serratura con un cacciavite a punta P (vedere figura 6A) per rimuovere la maniglia dal corpo della serratura.

3) Regolare la maniglia nella direzione desiderata per l'utilizzo della porta (apertura a sinistra o a destra) (vedere figura 6B/C), quindi serrare i bulloni.

4) Inserire il perno nel foro quadrato dell'albero per una profondità di circa 5 mm e ruotarlo in modo che la freccia triangolare sulla boccola del perno sia rivolta verso l'impugnatura (vedere figura 6D).



Fico 6A

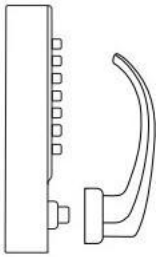

Fico 6B

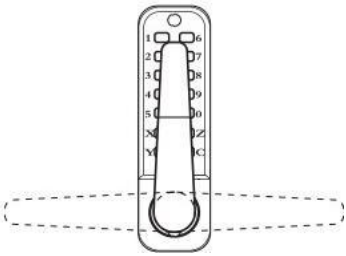

Fico 6C

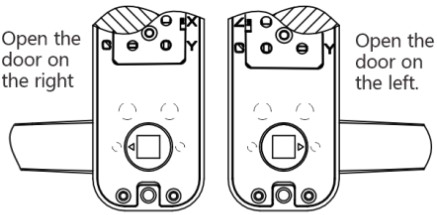

Fig 6D

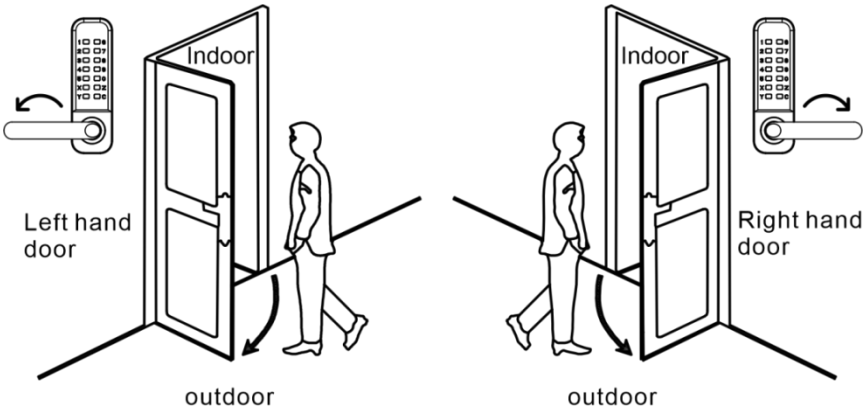

FIG 6 E

Installazione e Debug

1) Installazione di porte di spessore 35~42 mm, inserire IL gomma tampone.(come Fico 7A)

2) Installazione di porte di spessore 42~65 mm: prima inserire il cuscinetto di gomma nel pannello, quindi avvitare le viti nere in la vite M5 buchi della serratura infine,

vite il collegamento asta in IL viti nere (come Fico 7B)

(Nota:la guida primavera su IL marcatura La canna deve essere adattato per essere coerente con lo spessore Di IL porta.ad esempio:se la lo spessore della porta è 50 mm, il lunghezza Di IL La biella e la molla di guida devono essere uguali a 50 mm).(come Figura 7C)

3) Inserire un'estremità Di IL albero quadrato con molla di bloccaggio in IL foro circolare della parte anteriore blocco pannello (come Fico 7D)

35-42 mm spessore 42-65 mm
installazione porte

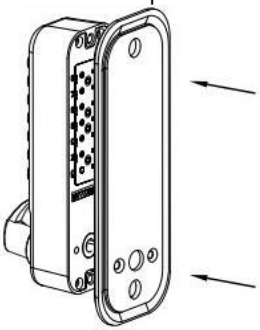

installazione porte

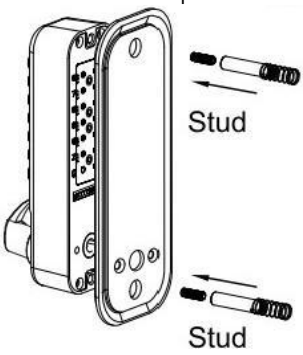

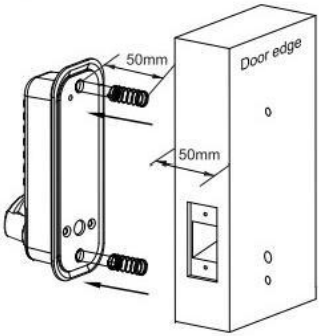

FIG. 7A FIG. 7B FIG. 7C

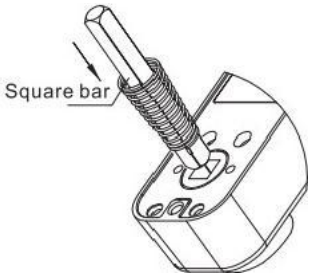

FIG7D

4) Installazione di porte di spessore 35~42 mm, della serratura del pannello frontale e inserire il l'altra estremità nel foro su IL Indietro pannello.Dopo Per l'installazione, utilizzare la guarnizione in gomma in dotazione. e montaggio viti.(come in Fig. 8A)

5) Installazione di porte spesse 42~65 mm, della serratura del pannello frontale e inserire il l'altra estremità nel foro su IL Indietro pannello.Dopo Per l'installazione, utilizzare la guarnizione in gomma in dotazione. e montaggio viti.(come in Fig. 8B)

6) Prima di serrare le viti di installazione, assicurarsi che certo il serratura è verticale
e testare la funzione di sblocco per garantire il corretto funzionamento. Quindi serrare le viti di fissaggio per completare il installazione.

Importante promemoria:Fai non chiudere il porta fino alla password e serratura
è confermato che funzionano correttamente.Evitare serraggio eccessivo serrature per porte e sigilli per prevenire danni al meccanismo.

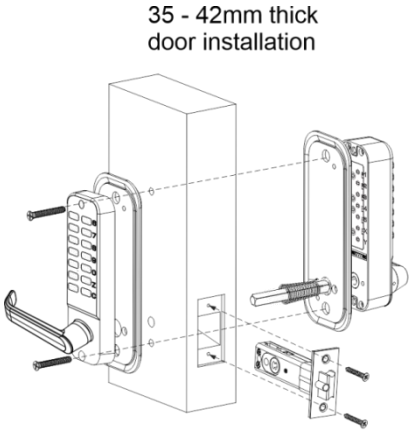

FIG8A

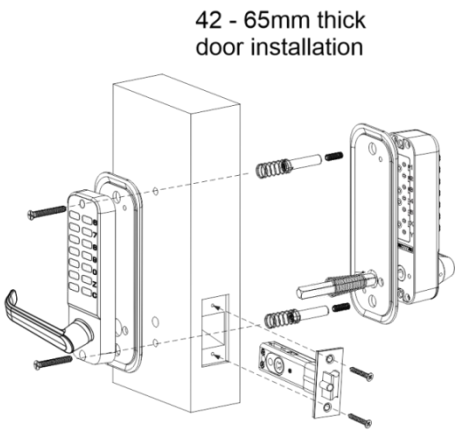

FIG8B

Porta piastra di fissaggio del telaio, scatola, fissaggio

1) Nota importante: Il fissaggio installato la piastra deve essere posizione così che il il nucleo della serratura può entrare buco.

2) Tenendo conto di quanto sopra, il fissaggio del telaio della porta Il piatto deve essere posizionato correttamente.

3) una volta determinata la posizione corretta, tracciare delle linee attorno al fissaggio piatto e in giro i due posizioni dei fori contrassegnali.

4) Rimuovere la piastra di fissaggio, allineare i due posizioni dei fori di la scatola con i due buco luoghi in cui i segni erano Sinistra ¸ E Disegno contrassegnato linee lungo il perimetro della scatola. Rimuovere la scatola.

5)Fare un foro quadrato lungo il linea circa le dimensioni del scatola, profonda circa 12 mm, in modo che la scatola possa essere abbassare Facilmente. Pratica un foro quadrato profondo circa 1 mm.

6) I fori quadrati per gli elementi di fissaggio saranno consentire che i dispositivi di fissaggio anteriori siano a filo con il telaio della porta.

Locate the latch box mounting hole positions on the door frame and draw the hole sizes on the door frame

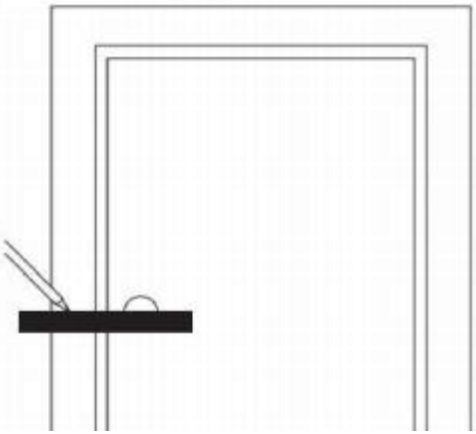

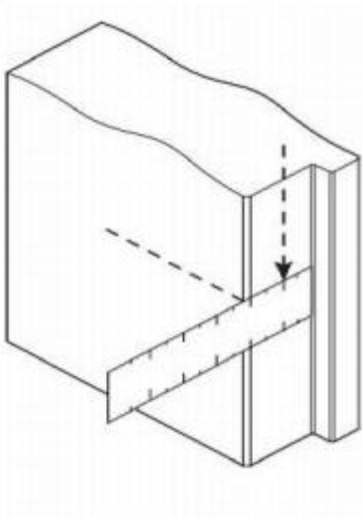

FIG 9

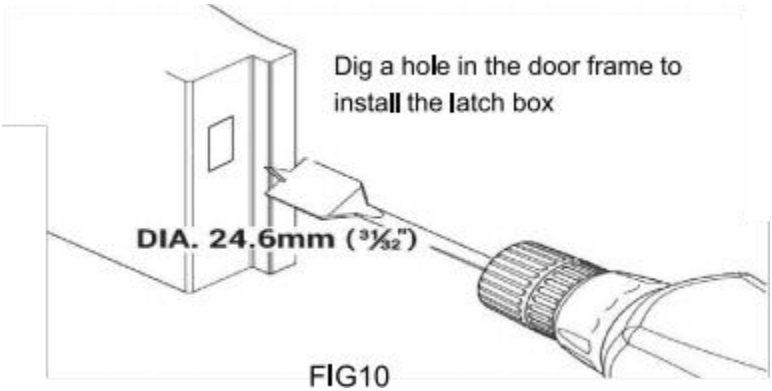

FIG10

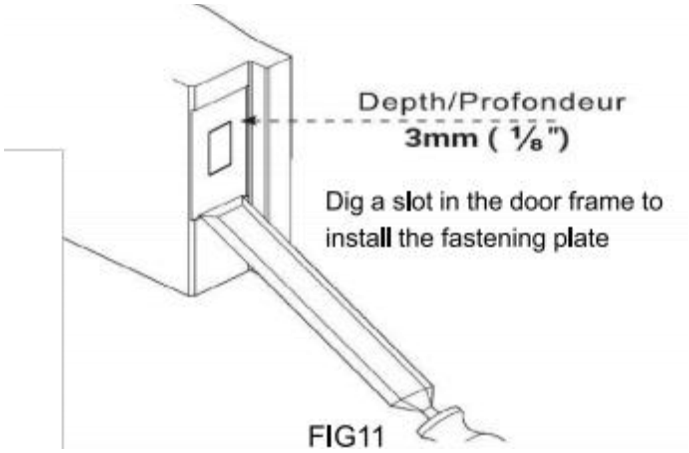

FIG11

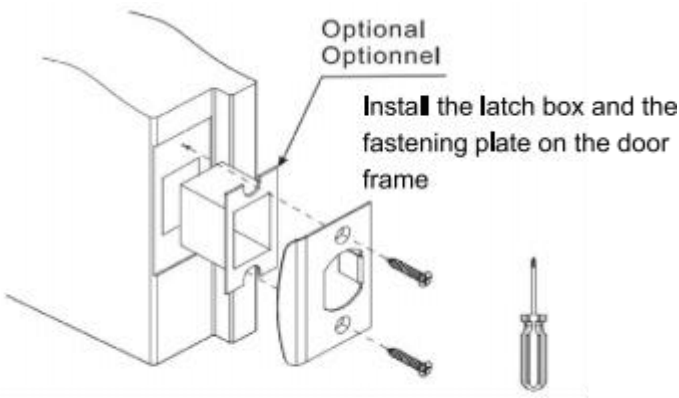

FIG12

frequenti e soluzioni

Domande frequenti	soluzioni
Inserendo il password e spingendo IL maniglia non può Apri la porta.	1. Prima ingresso IL password, premere IL "C" chiave per ripristinare il password serratura . 2 . verificare che il installazione direzione Del serratura 'S albero quadrato per l'apertura La porta è corretto. 3 . verificare se il lunghezza l'albero quadrato è grafico
Dopo lo sblocco, IL maneggiare e IL blocco lingua fallito A Tornare a loro originale posizioni.	1. Il fronte E posteriore porta pannelli Di IL serratura sono installati simmetricamente e il lingua bloccata È A IL Stesso orizzontale livello . 2. verificare se il lunghezza Del albero quadro È corretto.
IL password premere do es non rispondere.	1. Prima ingresso IL password, premere IL "C" chiave per ripristinare il password serratura.



VEVOR

Upgrade · The Home Creator Way

CERRADURA MECÁNICA SIN LLAVE

MODELO: OL-209S3-BK-07

VEVOR | Upgrade
The Home Creator Way

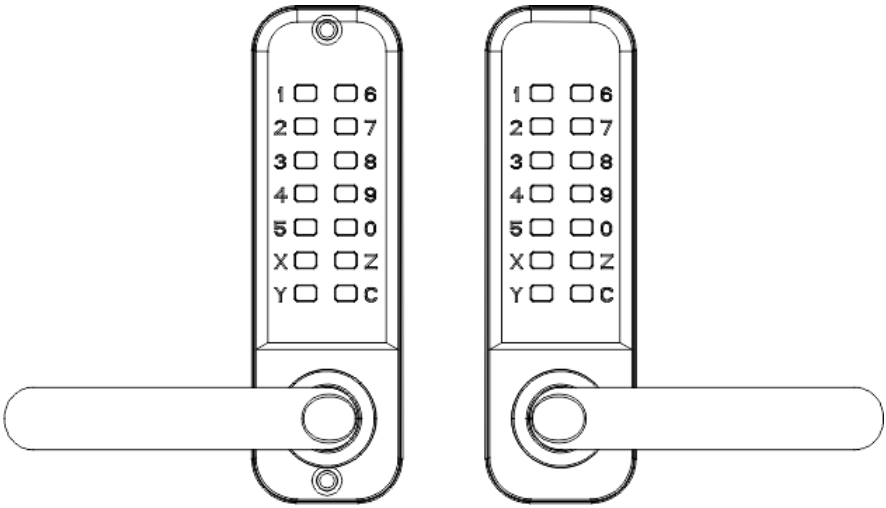

MODELO: OL-209S3-BK-07

Estas son las instrucciones originales; lea atentamente todas las instrucciones del manual antes de operar. VEVOR se reserva el derecho de interpretar claramente las instrucciones de uso.

Manual. La apariencia del producto estará sujeta al producto que usted recibió. Le pedimos disculpas si no le informamos nuevamente sobre actualizaciones de tecnología o software para nuestro producto.

Seguridad instrucción y precauciones

ADVERTENCIA:

Lea este material antes de usar este producto. No hacerlo puede provocar lesiones graves.

Precauciones de montaje:

1) Ensamble únicamente siguiendo estas instrucciones. Un ensamblaje incorrecto puede generar peligros.
2) Utilice gafas de seguridad homologadas por la ANSI y guantes de trabajo resistentes durante el montaje.
3) Mantenga la zona de montaje limpia y bien iluminada.
4) Mantenga a los transeúntes fuera del área durante la reunión.

NOTA:

1. Recomendado contraseña longitud tiene entre 4 y 6 dígitos.
2. Presione la tecla C para reiniciar antes de entrar su contraseña.
3. El contraseña no necesito ser ingresado en secuencia.
4. El inicial contraseña es "123",que poder estar colocado en la superficie del botón . **Lista de Regiones**

1) Exterior panel
2) Panel interior
3) Junta de goma*2
4) Tornillo negro*3 (uno de repuesto)
5) Biela y muelle guía*3 (uno de repuesto) El muelle guía se puede ajustar en longitud.
6) Instale los tornillos M5x68*3 (uno de repuesto).
7) Tornillo para madera x 4 (se utiliza para fijar la placa de la hebilla y la lengüeta de bloqueo)
8) Husillo cuadrado 57mmx1.
9) Husillo cuadrado 65 mm × 1 .
10) Husillo cuadrado 75 mm x 1.
11) Husillo cuadrado 83 mm × 1.
12) Resorte x1
13) Lengüeta de bloqueo (60 mm/70 mm)
14) Hebilla caja de hebilla de placa
15) Manual

16) Adhesivo para perforación de instalación asistida

MODELO: OL-209S3-BK-07

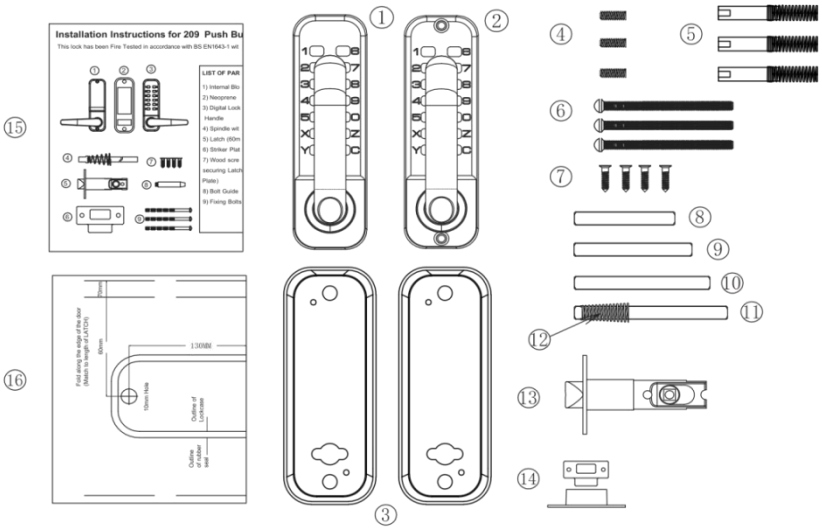

Antes de la instalación, por favor:

1) Asegúrese de que todas las piezas funcionen correctamente.

2) Establecer o cambiar el contraseña

Las contraseñas establecidas No están en ningún orden en particular y no se pueden repetir. Establecer un código de 4 a 6 dígitos es lo más seguro.

3) Después configuración el contraseña, asegúrese de que puerta La cerradura se puede abrir normalmente, inserte el Eje cuadrado en el cilindro de la cerradura Haga clic en el orificio y gire la manija; el pestillo debería extenderse y retraerse normalmente.

Tamaño Cuadro Plantilla

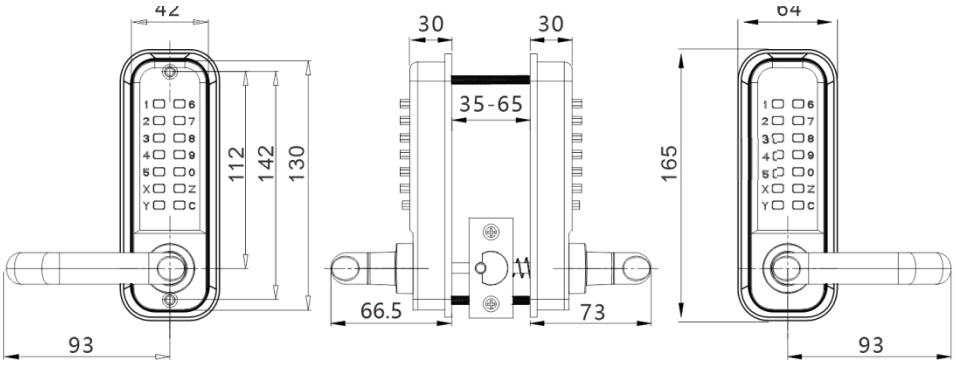
42
112
142
130
93
30
30
35-65
66.5
73
64
165
93

Instalación

1) Coloque y fije correctamente la plantilla (plantilla de producto Modelo 209) en el superficie de la puerta interior Altura requerida desde el suelo. Asegúrese que la plantilla de alineación del borde de la puerta marcada y pertinente debe estar correctamente alineada con el puerta real borde.(ver figura 1)

2) El de 16 mm diámetro agujeros en el La plantilla del producto es para los orificios del eje cuadrado y los dos orificios de 12 mm de diámetro son para los orificios de los pernos que Asegure los paneles delantero y trasero.

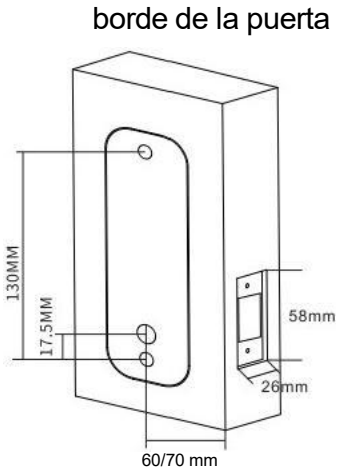

FIG1

Núcleo de cerradura Instalación:

1) Marque un punto central en la "Línea central del pestillo". (Ver figura 2)

2) Taladre un agujero de 25 mm de diámetro. y 80 mm de profundidad en el lugar marcado.

3) Inserte el núcleo de la cerradura en el orificio perforado, luego inserte el eje cuadrado en el orificio cuadrado del núcleo de la cerradura y apriételo.

4) Taladre dos pequeños agujeros de 3 mm de diámetro en el orificio de instalación del núcleo de la cerradura.

5) Seguro El pestillo se sujeta con tornillos para madera P hillips para asegurar una correcta colocación.

6) Consultar a los valores en la cima del cilindro de la cerradura en la Figura 5

FIG 2A

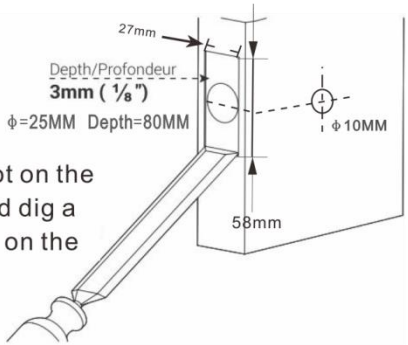

Cut a latch panel slot on the side of the door, and dig a latch mounting hole on the side of the door.

FIG 2B

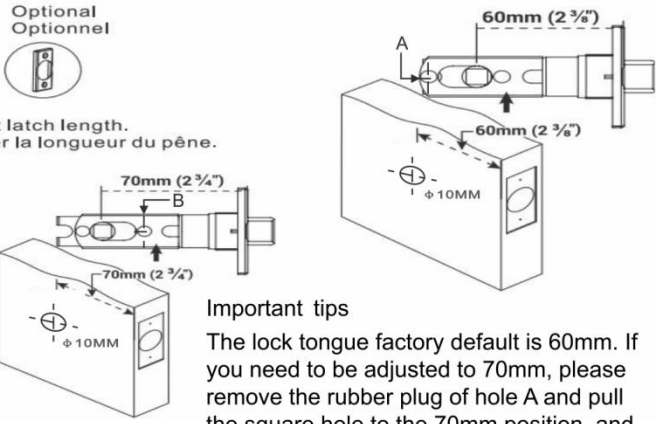

Important tips

The lock tongue factory default is 60mm. If you need to be adjusted to 70mm, please remove the rubber plug of hole A and pull the square hole to the 70mm position, and then install the positional rubber plug in the B hole position.

FIG 2C

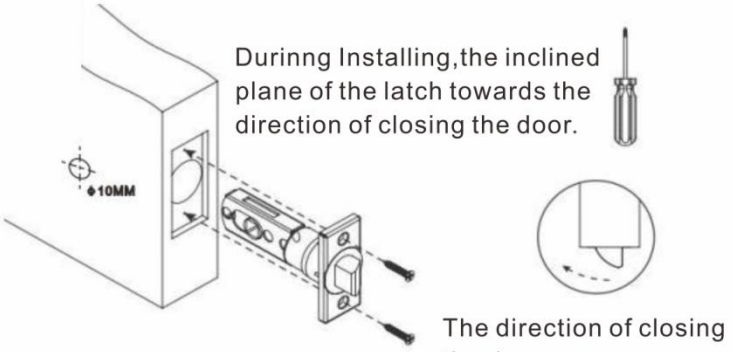

TEMPLATES

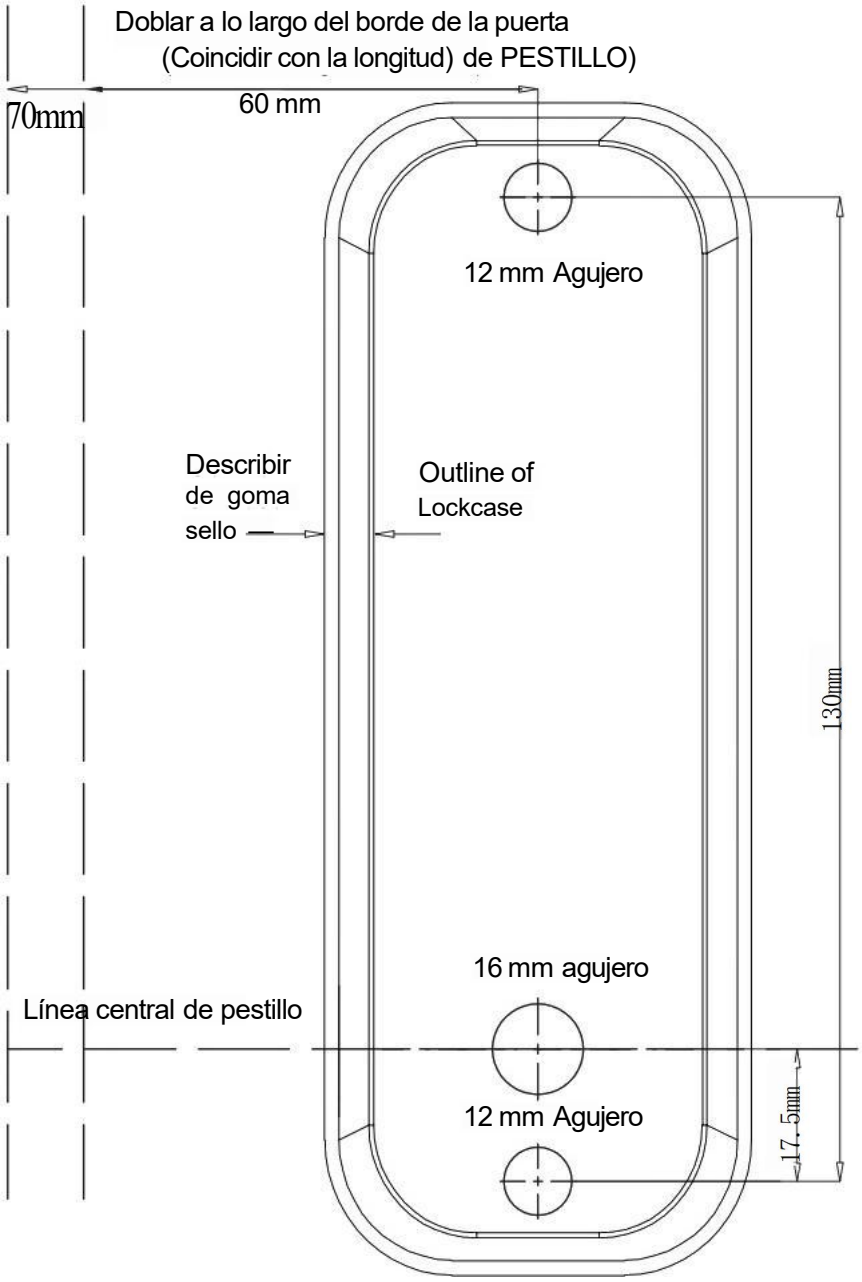
Doblar a lo largo del borde de la puerta
(Coincidir con la longitud) de PESTILLO)
70mm
60 mm
12 mm Agujero
Describir
de goma
sello
Outline of
Lockcase
130mm
16 mm agujero
Línea central de pestillo
12 mm Agujero
17.5mm

Configuración/Cambio Contraseñas

Instrucciones:1.El por defecto contraseña en la fábrica es 123, y las pruebas son

requerido después de la instalación.2.Las teclas Y y C son teclas de función y no se pueden usar para formar una contraseña; La tecla C es utilizado para Reiniciando. Si es incorrecto

Se introduce la contraseña u otra clave. Se presiona accidentalmente la C llave Se puede pulsar para restablecer y volver a introducir la contraseña.

1) Cancelar contraseña : Primero presione el tecla C, luego Introduzca la contraseña correcta, mantenga pulsado abajo ellos llave sin dejar vete y luego prensa la C clave.Después escuchando un pitido, significa que la contraseña tiene han tenido éxito cancelado .

(Si se cancela la contraseña, pasará al modo siempre activo).

2) Establecer nueva contraseña : Mantenga pulsada la tecla Y. llave sin soltar, entonces Introduzca la nueva contraseña (la contraseña no puede ser repetido), como se muestra en la Figura 4A. Luego suelte la tecla Y y gire la perilla una vez, como se muestra en la Figura 4B, y la nueva contraseña se establecerá correctamente. Después de establecer correctamente la nueva contraseña

contraseña, por favor recuérdala y mantener un registro de ello

3) Normal modo: Cancelar la contraseña original (sin contraseña) establecer), **Buscar contraseña**

1. Después de olvidar el contraseña, necesitamos quitar la cerradura de la puerta y buscarla examinando el orificio rectangular para la contraseña en la parte posterior de la cerradura, como se muestra en Figura 4C

2.Si el negro uno dentro el agujero es la contraseña la llave y la rojo uno no lo es la contraseña, eso significa que la contraseña para el tercero La generación no está ordenada y solo necesita ser encontrado, sin correspondiente orden.

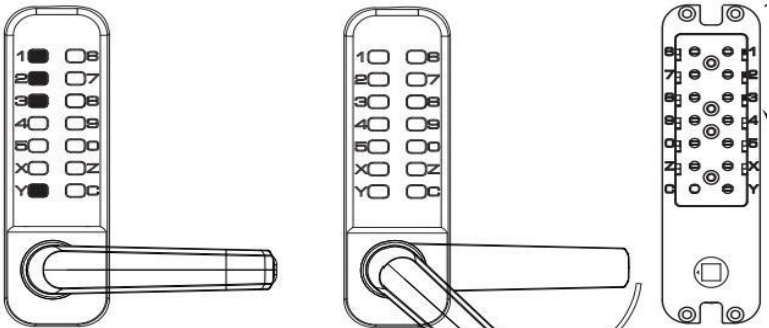

Contrase
ña

asomándose agujero

Selección de dimensiones de instalación

1) Luego, seleccione el tamaño correspondiente de eje cuadrado para instalación según el espesor del puerta.(Como se muestra en Cifra 5)

2) El tamaño predeterminado de el eje cuadrado t(8x8) es adecuado para espesores de puerta que van desde De 35 mm a 65 mm.

Modelo	El grosor de la puerta	Tornillo negro Muelle de biela	Tornillos	Husillo cuadrado
OL-209S3-BK -07	35≤t<42mm	/	M5x68x2 	57 mm x 1
	42≤t<50mm	(M5xM5x35mm)×2 	M5×68x2 	65 mm x 1
	50≤t<58mm			75 mm x 1
	58≤t≤65 mm			83 mm x 1

FIGURA 5

Ajuste del mango

1) Después de abrir el embalaje, localice las manijas encima del cuerpo de la cerradura. Al ajustar la dirección de la manija, primero confirme si la puerta se abre hacia la izquierda.

o derecha.

2) Afloje los pernos del cuerpo de la cerradura con un destornillador Phillips P (vea la figura 6A) para quitar la manija del cuerpo de la cerradura.

3) Ajuste la manija a la dirección deseada para el uso de la puerta (apertura izquierda o derecha) (vea la figura 6B/C) y luego apriete los pernos.

4) Inserte el orificio del husillo en el orificio del eje cuadrado hasta una profundidad aproximada de 5 mm y gire el husillo cuadrado de manera que la flecha triangular en el manguito del husillo apunte hacia el mango. (Ver figura 6D)



Higo 6A

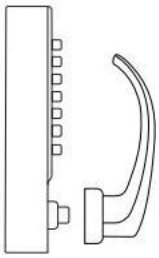

Higo 6B

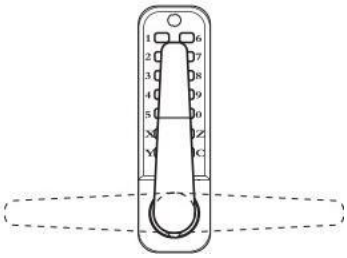

Higo 6C

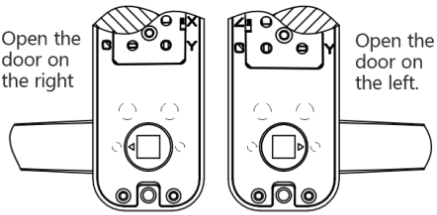

Fig 6D

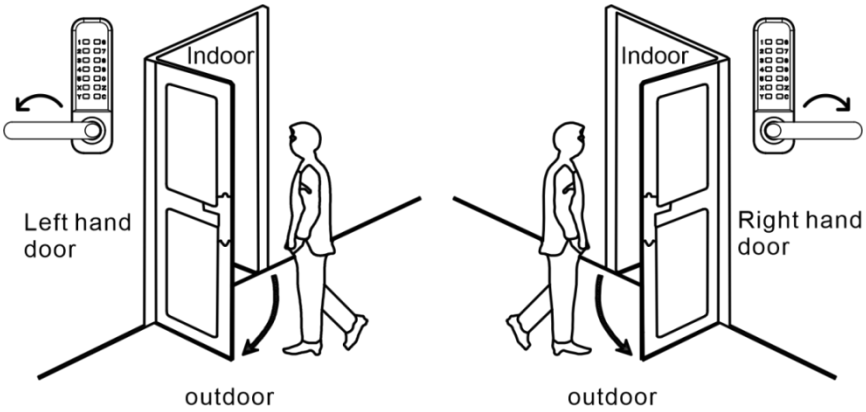

FIGURA 6 E

Instalación y Depuración

1) Instalación en puerta de 35~42 mm de espesor, insertar el goma almohadilla.(como Higo 7A)

2) Instalación de puerta de 42~65 mm de espesor: primero, inserte la almohadilla de goma en el panel. Luego, atornille. los tornillos negros en el tornillo M5 agujeros del candado.finalmente,

tornillo la conexión varilla en el tornillos negros (como Higo 7B)

(Nota:el guía primavera en el conectar La varilla necesita ser ajustado para ser coherente con el grosor de el puerta.por ejemplo:si la El grosor de la puerta es 50 mm, el longitud de el La biela y el muelle guía deben ser iguales a 50 mm). (como Figura 7C)

3) Inserte un extremo de el eje cuadrado con un resorte de bloqueo en el agujero circular en la parte delantera bloqueo del panel (como Higo 7D)

35-42 mm espesor 42-65 mm
instalación de puertas

instalación de puertas

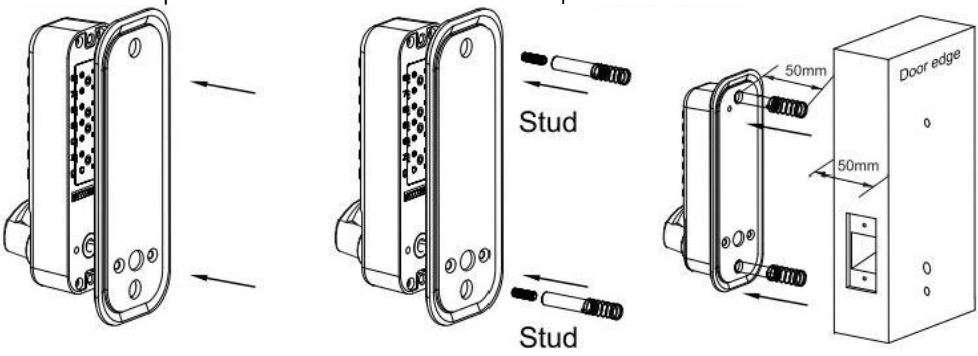

FIGURA 7A FIGURA 7B FIGURA 7C

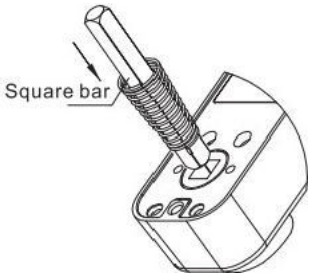

FIGURA 7D

4) Instalación de puerta de 35~42 mm de espesor, del cierre del panel frontal, e insertar el el otro extremo en el agujero en el atrás panel.Después Para la instalación, utilice la junta de goma adjunta. y montaje tornillos.(como en la figura) 8A)

5) Instalación de puerta de 42~65 mm de espesor, del cierre del panel frontal, e insertar el el otro extremo en el agujero en el atrás panel.Después Para la instalación, utilice la junta de goma adjunta. y montaje tornillos.(como en la figura) 8B)

6) Antes de apretar los tornillos de instalación, asegúrese de que seguro que el cerrar es vertical

y probar la función de desbloqueo para Asegúrese de que funcione correctamente. Luego apriete los tornillos de fijación para completar el instalación.

Importante recordatorio:Hacer no cerrar el puerta hasta la contraseña y cerrar

Se confirma que funcionan correctamente. Evitar apretar demasiado cerraduras de puertas y sellos para prevenir daños a la mecanismo.

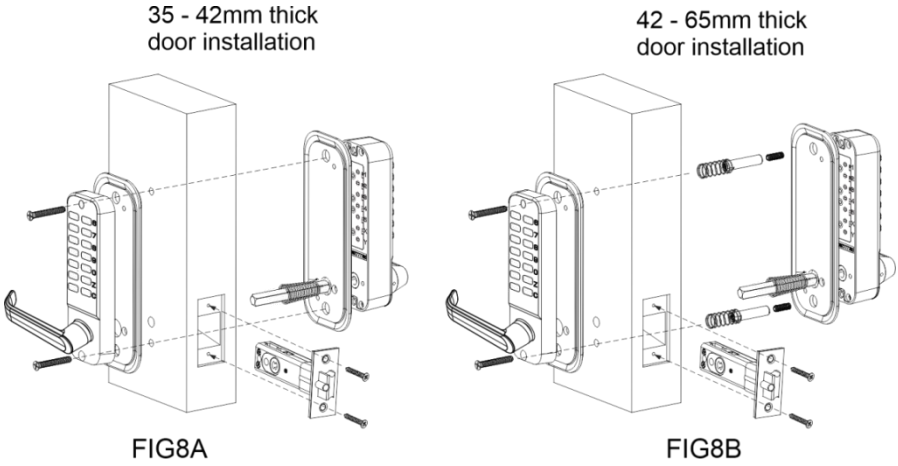

FIG8A FIG8B

Puerta placa de fijación del marco, caja, fijación

1) Nota importante: El fijación instalada La placa debe ser posicionado para que el El núcleo de la cerradura puede entrar en el agujero.

2) Teniendo en cuenta lo anterior, la fijación del marco de la puerta La placa debe colocarse correctamente.

3) Una vez determinada la posición correcta, dibuje líneas alrededor del elemento de fijación. placa y alrededor los dos posiciones de agujeros a márcalos.

4) Retire la placa de fijación, alinee los dos ubicaciones de agujeros de la caja con los dos agujero lugares donde el Las marcas fueron izquierda , y dibujar marcado líneas a lo largo de la perímetro de la caja. Retire la caja.

5) Haz un agujero cuadrado a lo largo del línea aproximadamente del tamaño de la caja, de unos 12 mm de profundidad, para que la caja pueda ser poner Fácilmente. Haz un agujero cuadrado de aproximadamente 1 mm de profundidad.

6) Los agujeros cuadrados para los sujetadores Permita que los sujetadores delanteros queden al ras del marco de la puerta.

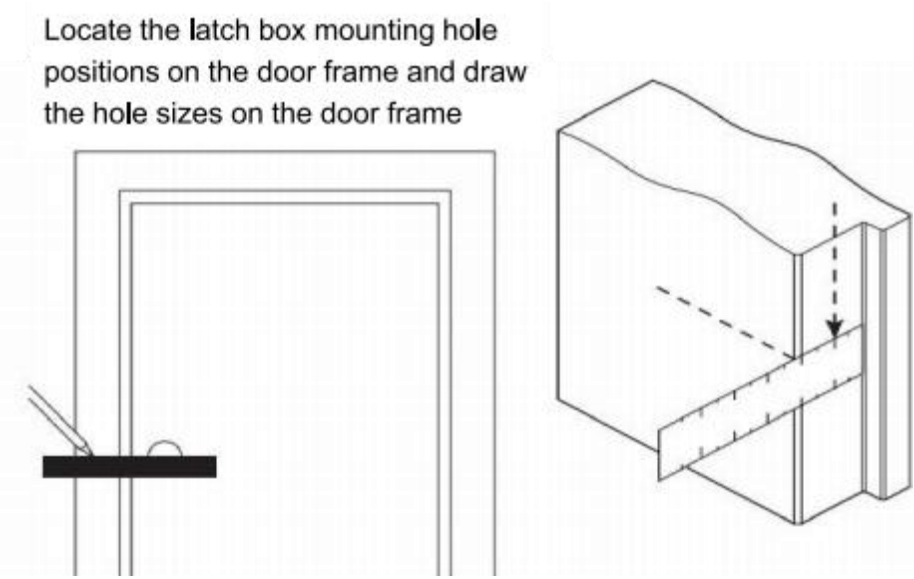
Locate the latch box mounting hole
positions on the door frame and draw
the hole sizes on the door frame

FIGURA 9

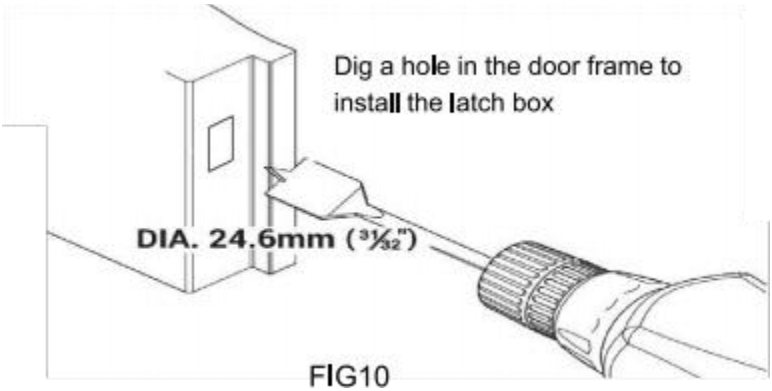

FIG10

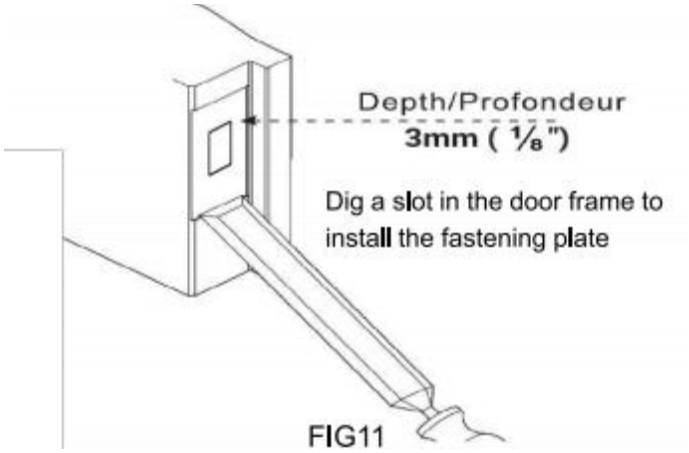

FIG11

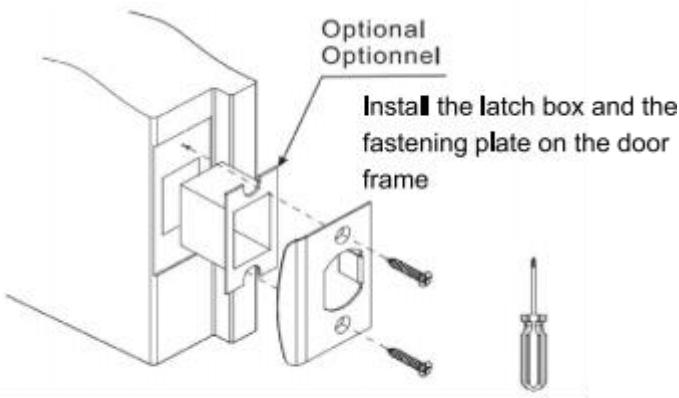

FIG12

frecuentes y soluciones

Preguntas frecuentes	soluciones
Ingresar el contraseña y emprendedor el manejar no puedo abre la puerta.	1. Antes entrando el contraseña, prensa el "do" clave para restablecer el contraseña cerrar con llave. 2. comprobar que el instalación dirección del cerrar 's eje cuadrado para apertura la puerta es correcto. 3. comprobar si el longitud del eje cuadrado es adecuado
Después de desbloquear, el manejar y d el fallo de la lengua de bloqueo a regresar a su original puestos.	1. El frente y trasero puerta paneles de el cerrar están instalados simétricamente y el lengüeta de bloqueo es en el mismo horizontal nivel. 2. comprobar si el longitud del eje cuadrado es adecuado.
El contraseña presione hacer es no responde.	1. Antes entrando el contraseña, prensa el "do" clave para restablecer el contraseña cerrar con llave.



VEVOR

Upgrade · The Home Creator Way

MECHANICZNY BEZKLUCZYKOWY ZAMEK DRZWI

MODEL: OL-209S3-BK-07

VEVOR | Upgrade
The Home Creator Way

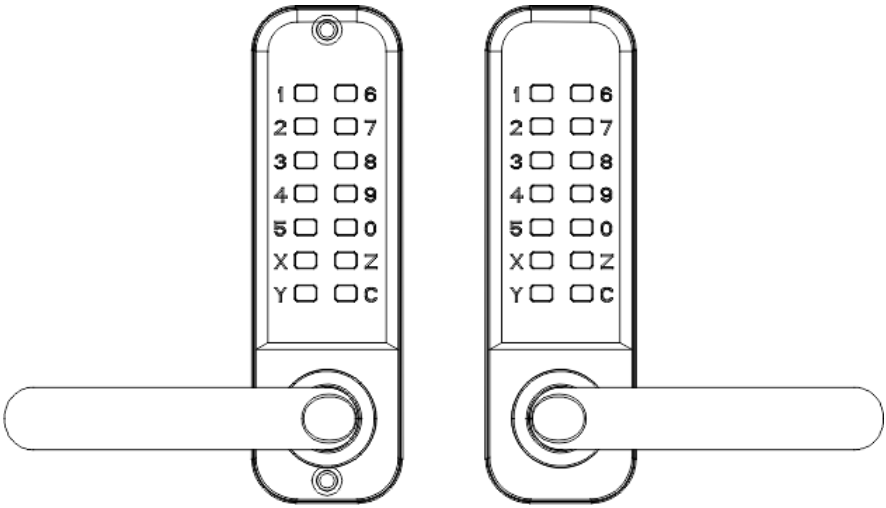

MODEL:OL-209S3-BK-07

To jest oryginalna instrukcja, przed użyciem należy uważnie przeczytać wszystkie instrukcje. VEVOR zastrzega sobie prawo do jednoznacznej interpretacji instrukcji obsługi.

instrukcja obsługi. Wygląd produktu będzie zależał od produktu, który otrzymałeś. Przepraszamy, ale nie będziemy Cię już więcej informować, jeśli w naszym produkcie pojawią się aktualizacje technologiczne lub oprogramowania.

Bezpieczeństwo instrukcja I środki ostrożności

OSTRZEŻENIE:

Przed użyciem produktu należy zapoznać się z treścią niniejszego dokumentu. Nieprzestrzeganie tego zalecenia może spowodować poważne obrażenia.

Środki ostrożności podczas montażu:

1) Montaż należy wykonywać wyłącznie zgodnie z niniejszą instrukcją. Nieprawidłowy montaż może stwarzać zagrożenie.
2) Podczas montażu należy nosić okulary ochronne zatwierdzone przez ANS1 oraz wytrzymałe rękawice robocze.
3) Utrzymuj miejsce zgromadzeń w czystości i dobrym oświetleniu.
4) Nie dopuść, aby osoby postronne znajdowały się w pobliżu podczas montażu.

NOTATKA:

1.Zalecane hasło długość ma 4-6 cyfr.

2. Naciśnij klawisz C, aby nastawić przed wejściem twój hasło.

3. Ten hasło robi nie potrzebować zostać wprowadzonym kolejno.

4. Ten wstępny hasło Jest „123", który Móc być umieszczonym na powierzchni z przycisk . **Lista z Strony**

1)Na zewnątrz płyta

2)Panel wewnętrzny

3)Uszczelka gumowa*2

4) Czarna śruba *3 (jedna zapasowa)

5) Korbowód i sprężyna prowadząca *3 (jedna zapasowa) Długość sprężyny prowadzącej można regulować.

6) zamontuj śruby M5x68*3 (jedna zapasowa)

7) Śruba do drewna x 4 (używana do mocowania płytki klamry i języka zamka)

8) Trzpień kwadratowy 57mmx1.

9) Trzpień kwadratowy 65mm×1 .

10) Wrzeciono kwadratowe 75mm x 1.

11) Trzpień kwadratowy 83mm×1.

12)Sprężyna x1

13)Język blokujący (60 mm/70 mm)

14) Klamra pudełko z klamrą płytową

15) Instrukcja obsługi

16) Naklejka z instrukcją wiercenia

MODEL:OL-209S3-BK-07

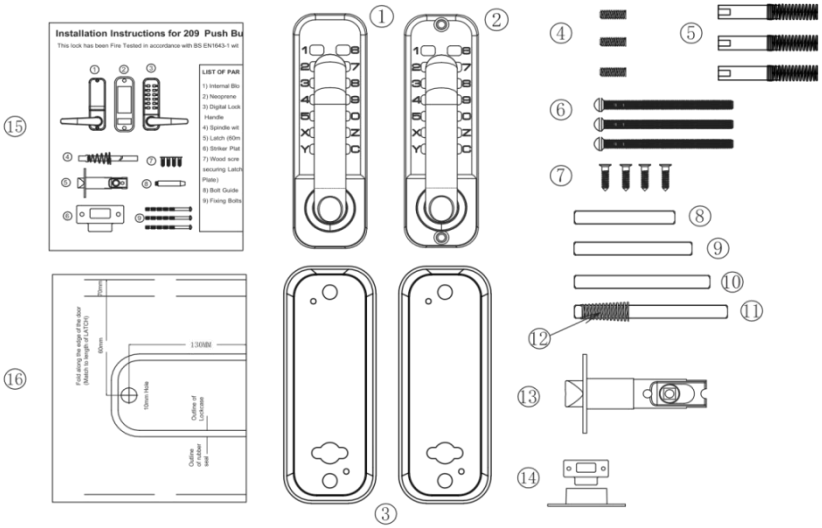

Przed instalacją należy:

1) Upewnij się, że wszystkie części działają prawidłowo

2) Zestaw Lub zmienić hasło

Zestaw haseł Nie są uporządkowane i nie mogą się powtarzać. Ustawienie kodu 4-6-cyfrowego jest najbezpieczniejsze.

3)Po ustawienie ten hasło, upewnij się, że drzwi zamek można otworzyć normalnie, włóż kwadratowy wałek do cylindra zamka otwór i obróć uchwyt, zatrzask powinien normalnie się wysuwać i chować.

Rozmiar Wykres Szablon

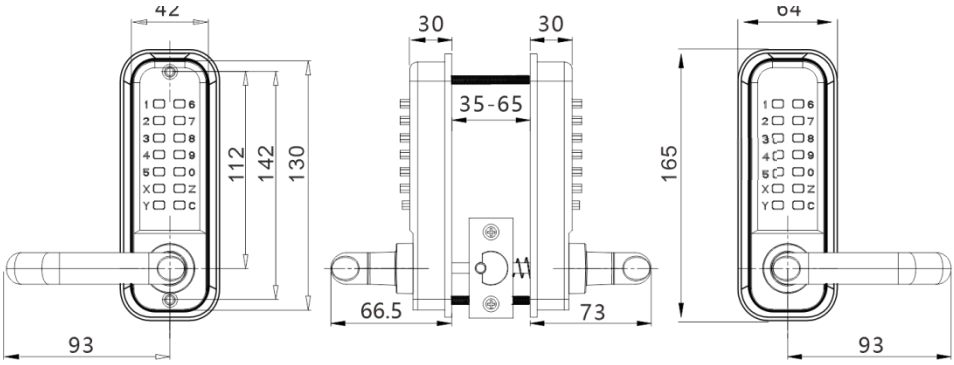
42
112
142
130
93
30
30
35-65
66.5
73
64
165
93

Instalacja

1) Prawidłowo umieść i przymocuj szablon (szablon produktu Model 209) do powierzchnia drzwi wewnętrznych Wymagana wysokość od podłogi. Upewnij się że odpowiedni, oznaczony szablon wyrównywania krawędzi drzwi powinien być prawidłowo wyrównany ten prawdziwe drzwi krawędź.(patrz rysunek 1)

2) 16 mm średnica dziury w ten szablon produktu jest przeznaczony dla otworów w trzpieniu kwadratowym, a dwa otwory o średnicy 12 mm są przeznaczone dla otworów na śruby, które Zabezpiecz przedni i tylny panel.

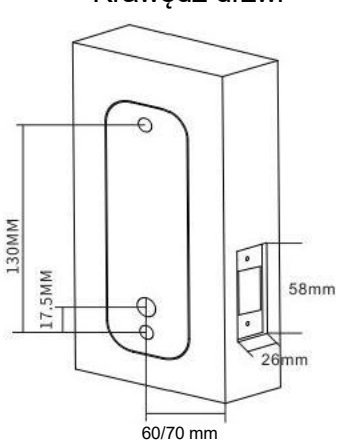

FIG1

Rdzeń zamka Instalacja:

1) Zaznacz punkt środkowy na „linii środkowej zatrzasku". (patrz rysunek 2)

2) Wywierć otwór o średnicy 25 mm i 80 mm głębokości w zaznaczonym miejscu.

3) Włóż rdzeń zamka do wywierconego otworu, następnie włóż kwadratowy trzpień do kwadratowego otworu rdzenia zamka i dokręć go.

4) Wywierć dwa małe otwory o średnicy 3 mm w otworze montażowym rdzenia zamka.

5)Bezpieczny zatrzask przy pomocy wkrętów do drewna typu P , aby zapewnić prawidłowe ustawienie.

6) Odnieś się Do wartości na góra cylindra zamka na rysunku 5

FIG 2A

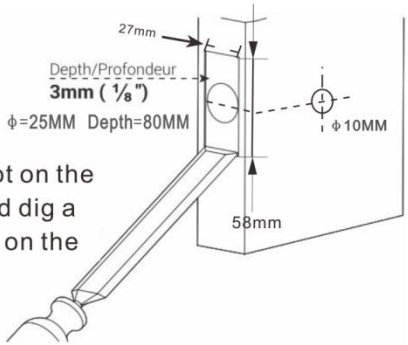

Cut a latch panel slot on the side of the door, and dig a latch mounting hole on the side of the door.

FIG 2B

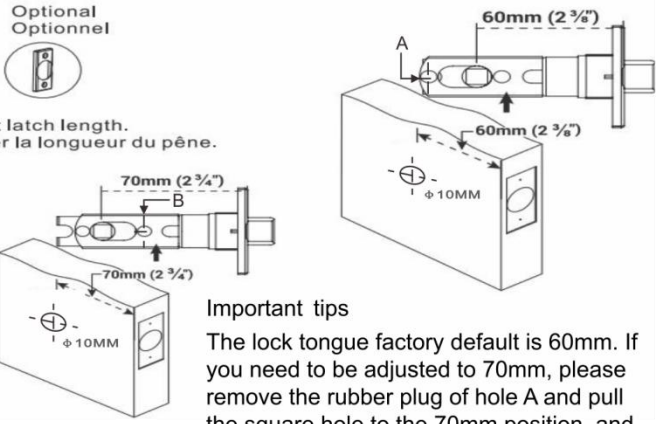

Important tips

The lock tongue factory default is 60mm. If you need to be adjusted to 70mm, please remove the rubber plug of hole A and pull the square hole to the 70mm position, and then install the positional rubber plug in the B hole position.

FIG 2C

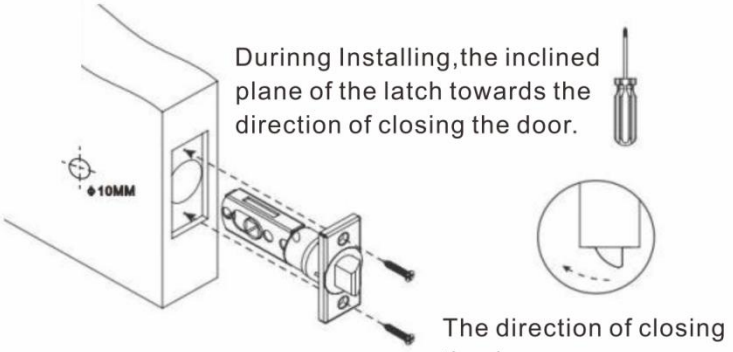

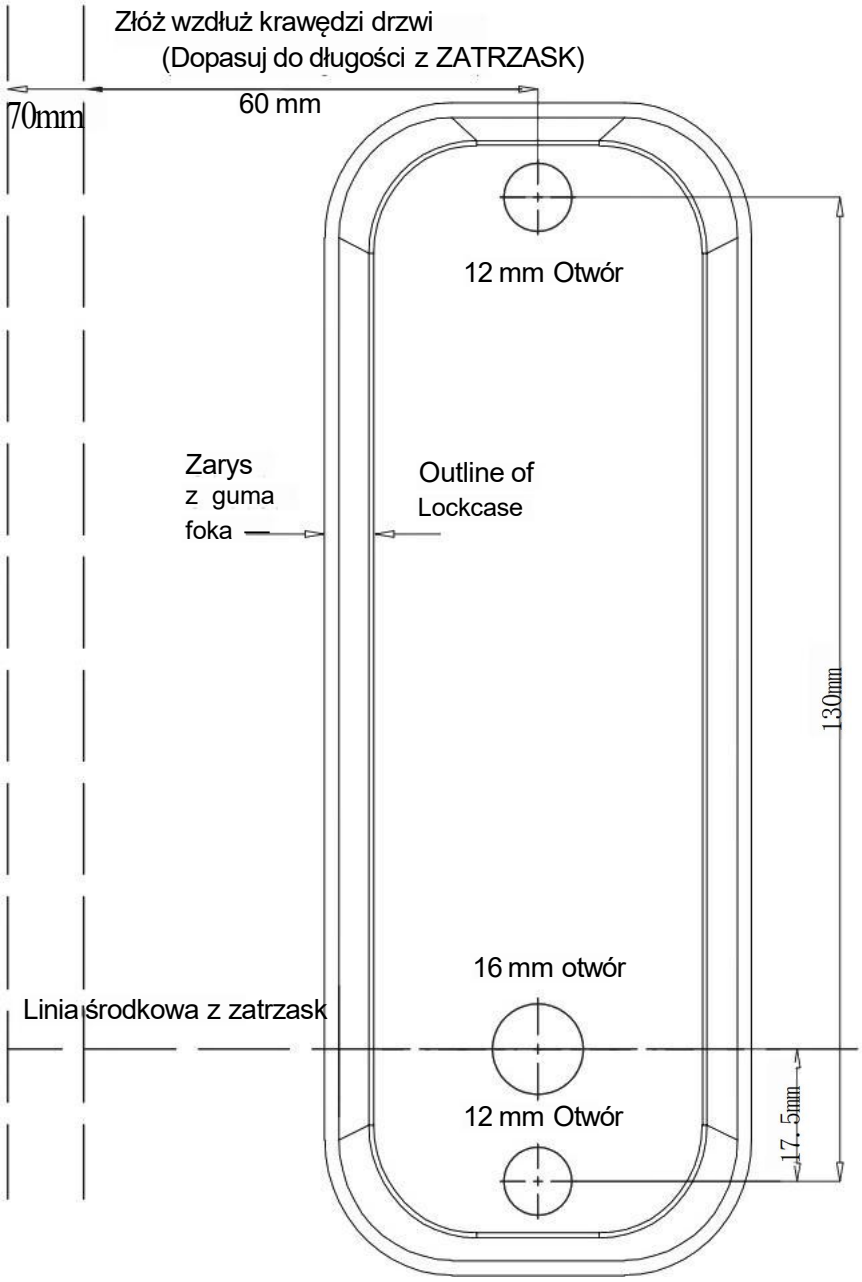
Złóż wzdłuż krawędzi drzwi
(Dopasuj do długości z ZATRZASK)
70mm
60 mm
12 mm Otwór
Zarys
z guma
foka
Outline of
Lockcase
130mm
16 mm otwór
Linia środkowa z zatrzask
12 mm Otwór
17.5mm

TEMPLATES

Ustawianie/Zmiana Hasła

Instrukcje: 1. domyślny hasło w fabryce Jest 123 i testowanie jest wymagane po instalacji.2. Klawisze Y i C są klawiszami funkcyjnymi i nie można ich używać do tworzenia hasła; Klawisz C to używany do resetowanie.Jeśli nieprawidłowy
wprowadzono hasło lub inny klucz zostanie przypadkowo naciśnięty, C klawisz Można nacisnąć, aby zresetować hasło, a następnie wprowadzić je ponownie.

1) Anuluj hasło : Najpierw naciśnij Następnie naciśnij klawisz C wprowadź prawidłowe hasło, przytrzymaj w dół Oni klucz bez pozwolenia idź, a potem naciskać C klucz.Po słuchając sygnału dźwiękowego, to oznacza, że hasło ma zostało pomyślnie odwołany .

(Po anulowaniu hasła urządzenie przełączy się w tryb ciągły.)

2) Ustaw nowe hasło : przytrzymaj klawisz Y klucz bez puszczania, a następnie wprowadź nowe hasło (hasło nie może Być (powtórzone), jak pokazano na rysunku 4A. Następnie zwolnij klawisz Y i obróć pokrętło raz, jak pokazano na rysunku 4B, a nowe hasło zostanie pomyślnie ustawione. Po pomyślnym ustawieniu nowego hasła

hasło, proszę zapamiętać I trzymać zapis tego

3) Normal tryb: Anuluj oryginalne hasło (bez hasła ustaw), **znajdź hasło**

1. Po zapomnieniu hasło, musimy zdjąć zamek z drzwi i poszukać go, badając prostokątny otwór na hasło z tyłu zamka, jak pokazano na rysunku Rysunek 4C

2.Jeśli czarny jeden w środku dziura Jest hasło klucz i czerwony nie jest hasło, oznacza to, że hasło dla trzeciego pokolenie jest nieuporządkowane i potrzebuje tylko być znaleziono, bez odpowiadającego zamówienie.

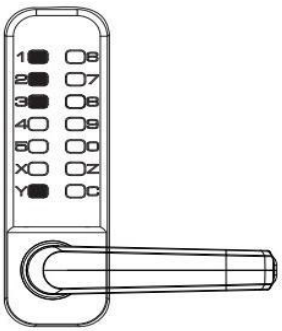

FIG 4A

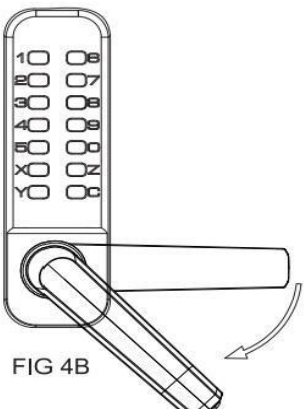

FIG 4B

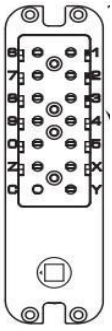

FIG 4C

Hasło podgląda nie otwór

Wybór wymiarów instalacji

1) Następnie wybierz odpowiedni rozmiar wał kwadratowy do montażu w zależności od grubości z drzwi. (Jak pokazano na Postać 5)

2)Domyślny rozmiar z kwadratowy wałek t(8x8)jest nadaje się do grubości drzwi od 35 mm do 65 mm.

Model	Grubość drzwi	Czarna śruba Sprężyna korbowodu	Śruby	Wrzecion o kwadrato we
OL-209S3-BK-07	35≤t<42mm	/	M5x68x2	57mm x 1
	42≤t<50mm	(M5xM5x35mm)×2	M5×68x2	65 mm x 1
	50≤t<58mm			75 mm x 1
	58≤t≤65 mm			83 mm x 1

FIG5

Regulacja uchwytu

1) Po otwarciu opakowania należy zlokalizować klamki nad korpusem zamka. Podczas regulacji kierunku klamki należy najpierw sprawdzić, czy drzwi otwierają się w lewo

lub w prawo.

2) Odkręć śruby korpusu zamka za pomocą śrubokręta krzyżakowego (patrz rysunek 6A), aby zdjąć klamkę z korpusu zamka.

3) Ustaw klamkę w żądanym kierunku użytkowania drzwi (otwieranie na lewo lub na prawo) (patrz rysunek 6B/C), a następnie dokręć śruby.

4) Włóż w kwadratowy otwór wału na głębokość około 5 mm otwór wrzeciona i obróć kwadratowy wrzeciono tak, aby trójkątna strzałka na tulei wrzeciona była skierowana w stronę uchwytu. (patrz rysunek 6D)



Figa 6A

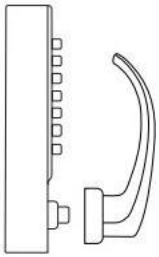

Figa 6B

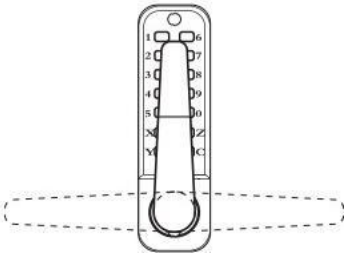

Figa 6C

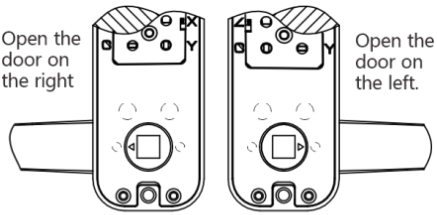

Fig 6D

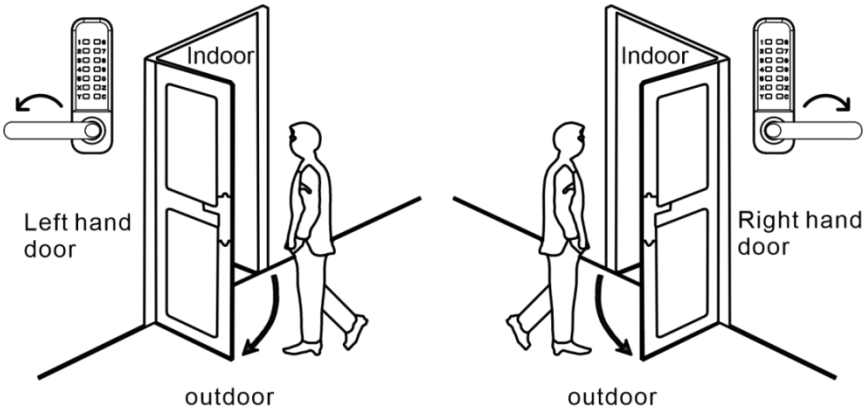

RYS. 6E

Instalacja i Debugowanie

1) Montaż drzwi o grubości 35~42 mm, wkładka ten guma podkładka.(jako Figa 7A)

2) Montaż drzwi o grubości 42~65 mm: najpierw włóż podkładkę gumową do panelu, a następnie przykręć czarne śruby do śruba M5 dziury zamka.w końcu,

śruba łączący pręt do ten czarne śruby (jak Figa 7B)

(Uwaga: przewodnik wiosna na ten złączony pręt musi być dostosowane, aby były spójne z grubość z ten drzwi.na przykład:jeśli grubość drzwi to 50mm, długość z ten korbowód i sprężyna prowadząca powinny być równe 50mm).(jak Rys. 7C)

3) Włóż jeden koniec z ten wał kwadratowy z blokadą sprężynową ten okrągły otwór z przodu blokada panelu (jako Figa 7D)

35-42 mm grubość 42-65mm
montaż drzwi

montaż drzwi

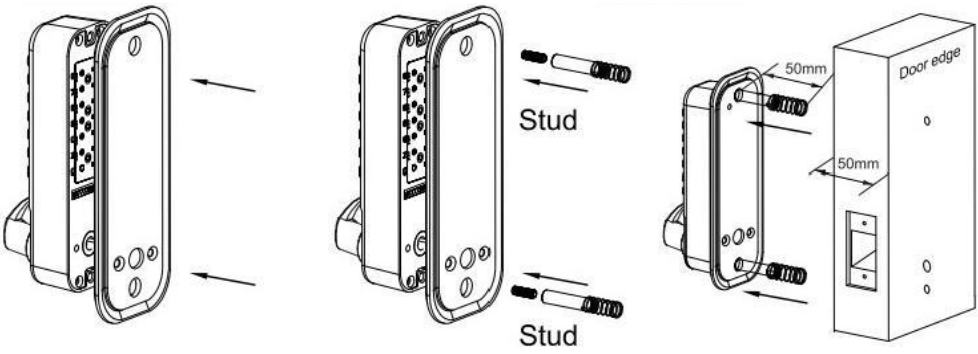

FIG7A FIG7B FIG7C

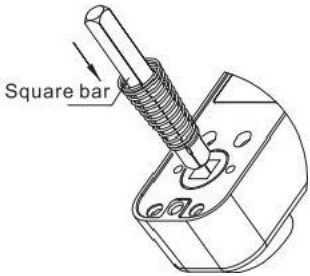

FIG7D

4) Montaż drzwi o grubości 35~42 mm, zamka panelu przedniego i włożenie drugi koniec do otworu na ten z powrotem panel.Po montaż, użyj dołączonej uszczelki gumowej i montaż śruby.(jak na rys.) 8A)

5) Montaż drzwi o grubości 42~65 mm, zamka panelu przedniego i włożenie drugi koniec do otworu na ten z powrotem panel.Po montaż, użyj dołączonej uszczelki gumowej i montaż śruby.(jak na rys.) 8B)

6) Przed dokręceniem śrub montażowych należy: pewnie zamek jest pionowy

i przetestuj funkcję odblokowania zapewnić prawidłowe działanie. Następnie dokręcić śruby mocujące, aby zakończyć instalacja.

Ważny przypomnienie: Zrób nie zamknij drzwi aż do hasła i zamek potwierdzono, że działają prawidłowo.Unikaj nadmierne dokręcanie zamki do drzwi i uszczelki, aby zapobiec uszkodzenie mechanizm.

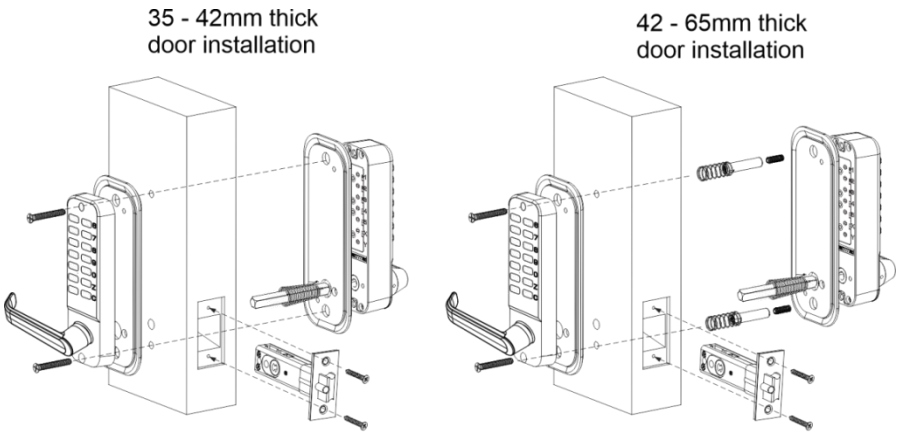

FIG8A FIG8B

Drzwi płyta mocująca ramę, pudełko, mocowanie

1) Ważna uwaga: zainstalowane mocowanie talerz musi być pozycjonowany tak, że rdzeń zamka może wejść otwór.

2) Biorąc powyższe pod uwagę, mocowanie ościeżnicy Płyta musi być umieszczona prawidłowo.

3) Po ustaleniu prawidłowej pozycji narysuj linie wokół zapięcia talerz i wokół te dwa pozycje otworów do zaznacz je.

4) Zdejmij płytkę mocującą, wyrównaj dwie lokalizacje otworów pudełko z dwoma otwór miejsca, w których znaki były lewy ¸ I narysuj zaznaczone linie wzdłuż obwód pudełka. Wyjmij pudełko.

5) Zrób kwadratowy otwór wzdłuż linia o rozmiarze pudełko o głębokości około 12 mm, aby pudełko mogło być położyć łatwo. otworzyć kwadratowy otwór o głębokości około 1 mm.

6) Otwory kwadratowe na elementy złączne będą pozwól, aby przednie elementy mocujące przylegały do ramy drzwi.

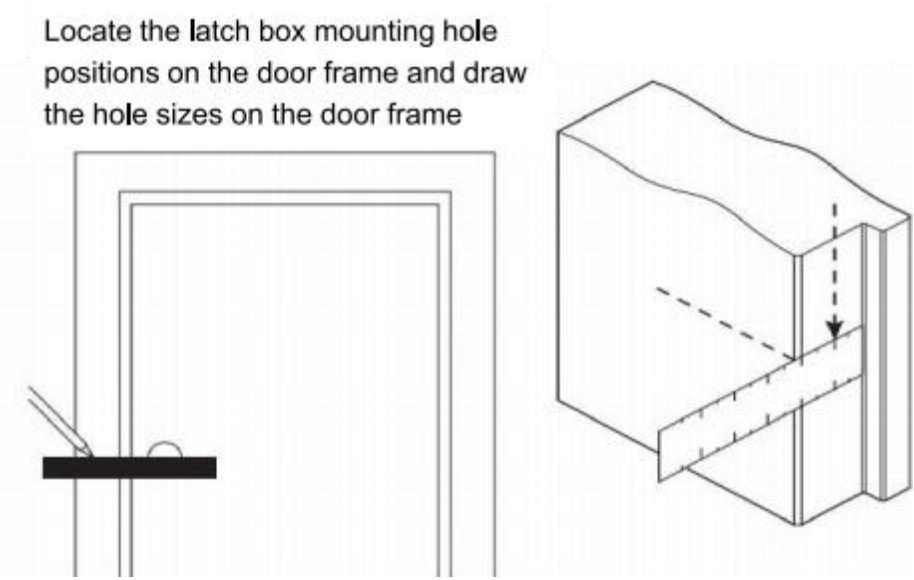
Locate the latch box mounting hole positions on the door frame and draw the hole sizes on the door frame

RYS. 9

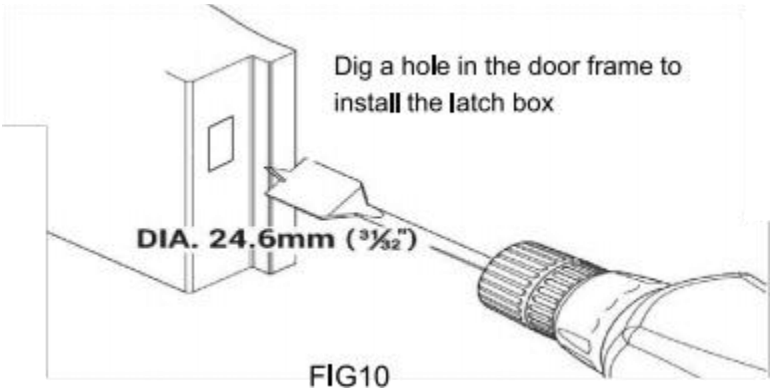

FIG10

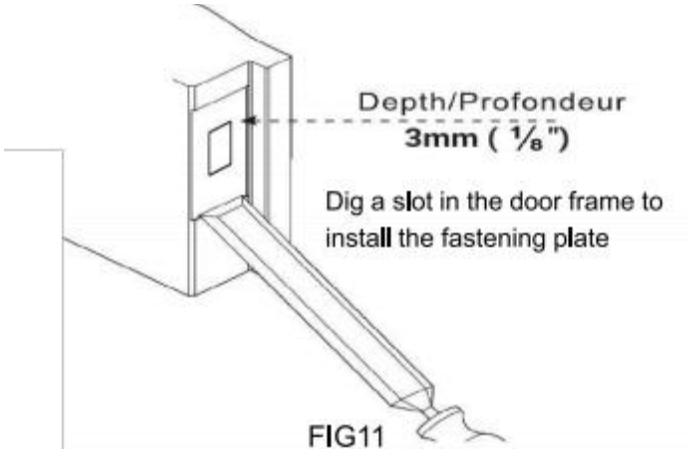

FIG11

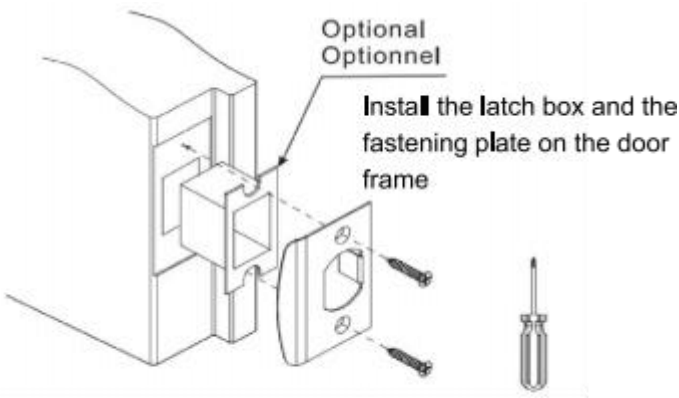

FIG12

Często zadawane pytania i rozwiązania

często zadawane pytania	rozwiązania
Wprowadzanie hasło i popychanie ten uchwyt nie mogę odblokuj drzwi.	1. Przed wstępowanie ten hasło, naciskać ten "C" klucz do zresetuj hasło zamek . 2 . sprawdź, czy instalacja kierunek z zamek 'S wałek kwadratowy do otwierania drzwi są prawidłowy. 3 . sprawdź czy długość kwadratowego wału jest odpowiedni
Po odblokowaniu , ten obsługiwać i ten zablokowanie języka Do powrót do urny ich oryginalny pozycje.	1. Ten przód I tył drzwi panele z ten zamek są zainstalowane symetrycznie i zablokować język Jest Na ten To samo poziomy poziom . 2. sprawdź , czy długość z wał kwadratowy Jest odpowiedni.
Ten hasło naciśnij es nie odpowiadaj.	1. Przed wstępowanie ten hasło, naciskać ten "C" klucz do zresetuj hasło zamek.



VEVOR

Upgrade · The Home Creator Way

MECHANISCH SLEUTELLOOS DEURSLOT

MODEL: OL-209S3-BK-07

VEVOR | Upgrade
The Home Creator Way

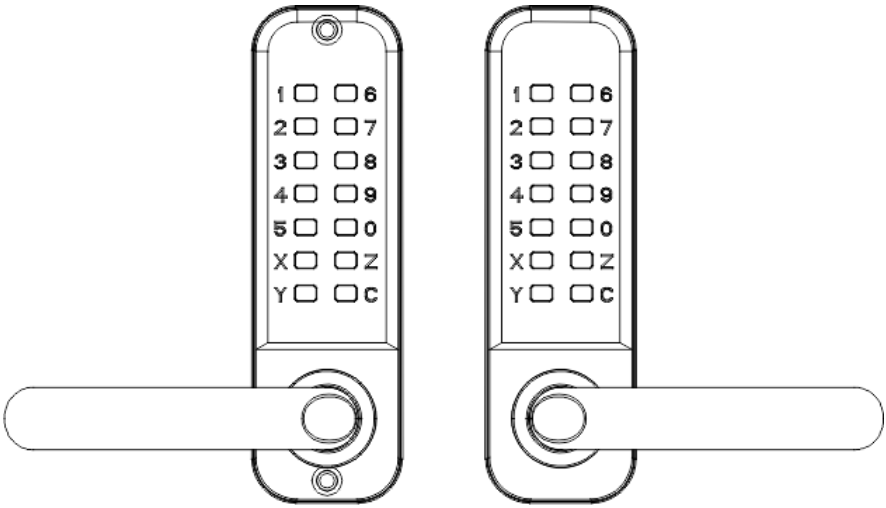

MODEL:OL-209S3-BK-07

Dit is de originele instructie. Lees alle instructies in de handleiding zorgvuldig door voordat u het apparaat gebruikt. VEVOR behoudt zich het recht voor om de instructies van onze gebruikershandleiding duidelijk te interpreteren.

handleiding. Het uiterlijk van het product kan afwijken van het product dat u ontvangt. Wij verzoeken u vriendelijk u niet opnieuw te informeren over eventuele technologische of software-updates voor ons product.

Veiligheid instructie En voorzorgsmaatregelen

WAARSCHUWING:

Lees deze informatie voordat u dit product gebruikt. Het niet nalezen ervan kan ernstig letsel tot gevolg hebben.

Montagevoorzorgsmaatregelen:

1) Monteer het product uitsluitend volgens deze instructies. Onjuiste montage kan gevaarlijke situaties veroorzaken.
2) Draag tijdens de montage een ANSI-goedgekeurde veiligheidsbril en stevige werkhandschoenen.
3) Houd de montageruimte schoon en goed verlicht.
4) Houd omstanders uit de buurt tijdens de bijeenkomst.

OPMERKING:

1. Aanbevolen wachtwoord lengte bestaat uit 4-6 cijfers.
2. Druk op de C-toets om reset voordat u binnenkomt jouw wachtwoord.
3. De wachtwoord niet nodig hebben worden ingevoerd in volgorde.
4. De voorletter wachtwoord is "123", welke kan op het oppervlak worden geplaatst van de knop . **Lijst van Onderdelen**

1) Buiten paneel
2) Binnenpaneel
3) Rubberen pakking*2
4) Zwarte schroef*3 (één reserve)
5) Drijfstang en geleidingsveer*3 (één reserve) De lengte van de geleidingsveer kan worden aangepast.
6) Installeer schroeven M5x68*3 (één reserve)
7) Houtschroef x 4 (gebruikt om de gespplaat en de slotlip vast te zetten)
8) Vierkante spindel 57 mm x 1.
9) Vierkante spindel 65 mm × 1 .
10) Vierkante spindel 75mmx1.
11) Vierkante spindel 83 mm × 1.
12) Veer x1
13) Vergrendeltong (60 mm/70 mm)
14) Gesp plaatgesp doos
15) Handleiding
16) Sticker voor het boren van de installatie met assistentie

MODEL:OL-209S3-BK-07

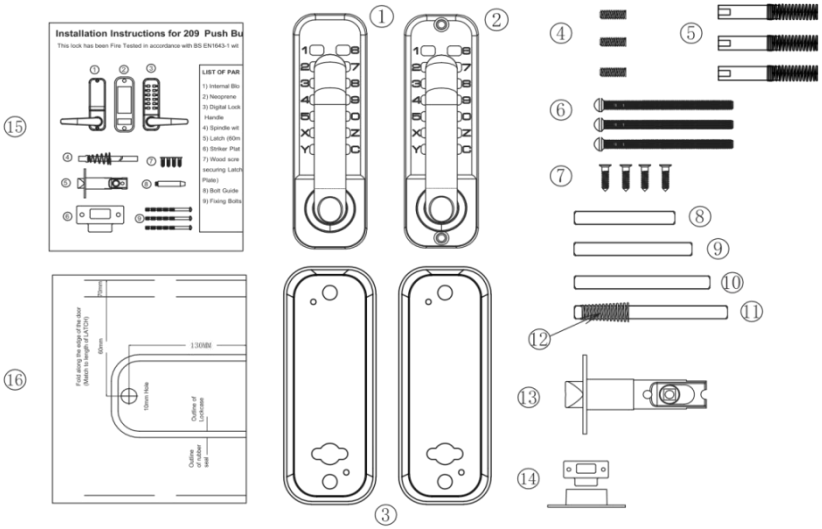

Voor de installatie dient u het volgende te doen:

1) Zorg ervoor dat alle onderdelen goed functioneren.

2) Set of verander de wachtwoord

De wachtwoorden ingesteld De codes staan niet in een bepaalde volgorde en kunnen niet worden herhaald. Het instellen van een code van 4 tot 6 cijfers is het veiligst.

3) Daarna instelling de wachtwoord, zorg ervoor dat de deur Het slot kan normaal geopend worden. Plaats de vierkante as in de slotcilinder Ga het gat open en draai de hendel; de vergrendeling moet dan normaal uitschuiven en intrekken.

Maat Grafiek Sjabloon

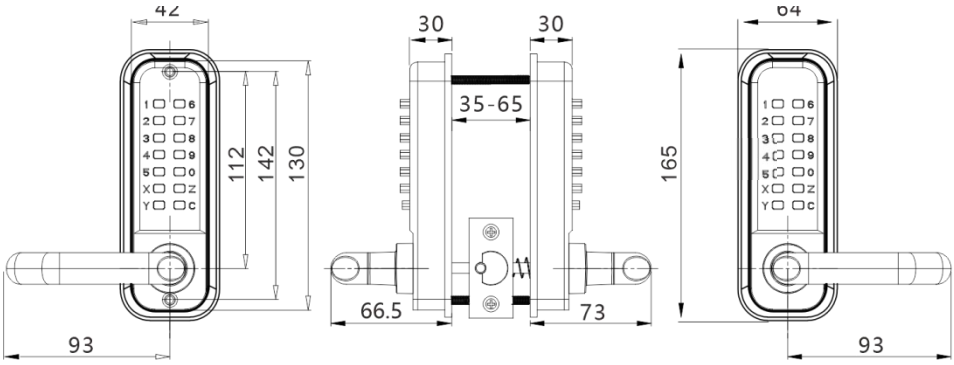
42
112
142
130
93
30
30
35-65
66.5
73
64
165
93

Installatie

1) Plaats en bevestig de sjabloon (productsjabloon Model 209) correct op de oppervlak van de binnendeur Vereiste hoogte vanaf de vloer. Zorg ervoor dat dat de relevante, gemarkeerde, uitlijningssjabloon voor de deurrand correct moet worden uitgelijnd met de echte deur rand.(zie figuur 1)

2) De 16 mm diameter gaten in de De productmal is bedoeld voor de vierkante gaten in de stang en de twee gaten met een diameter van 12 mm zijn voor de boutgaten. Bevestig de voor- en achterpanelen.

Deurrand

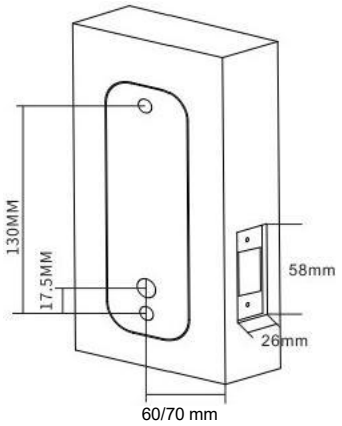

FIG.1

Slotkern Installatie:

1) Markeer een middelpunt op de "Latch Center Line" (zie afbeelding 2).

2) Boor een gat met een diameter van 25 mm. en 80 mm diep op de gemarkeerde locatie.

3) Steek de slotkern in het geboorde gat, steek vervolgens de vierkante spindel in het vierkante gat van de slotkern en draai deze vast.

4) Boor twee kleine gaatjes met een diameter van 3 mm in het gat waar de slotkern wordt geïnstalleerd.

5) Veilig De sluiting wordt met P. Hillips houtschroeven vastgezet om een correcte positionering te garanderen.

6)Verwijzen naar de waarden op de top van de slotcilinder in figuur 5

FIG 2A

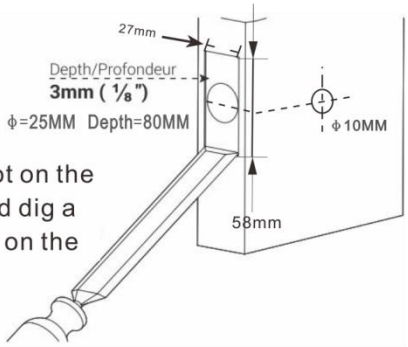

Cut a latch panel slot on the side of the door, and dig a latch mounting hole on the side of the door.

FIG 2B

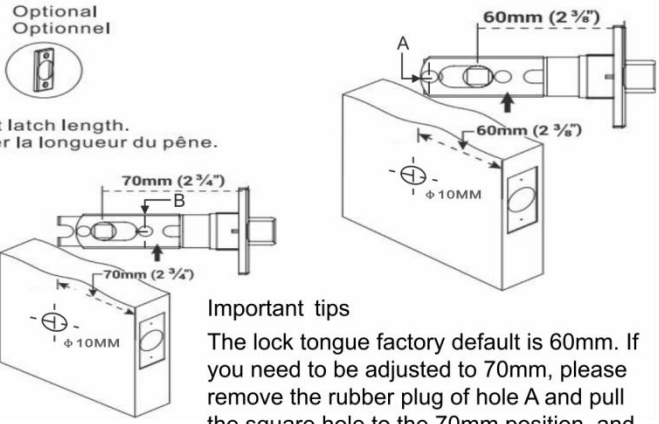

Important tips

The lock tongue factory default is 60mm. If you need to be adjusted to 70mm, please remove the rubber plug of hole A and pull the square hole to the 70mm position, and then install the positional rubber plug in the B hole position.

FIG 2C

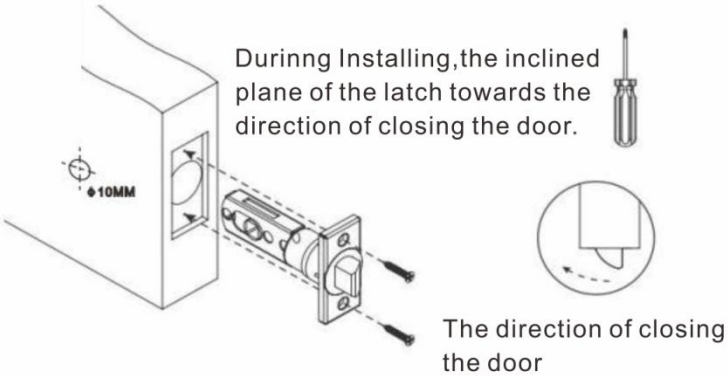

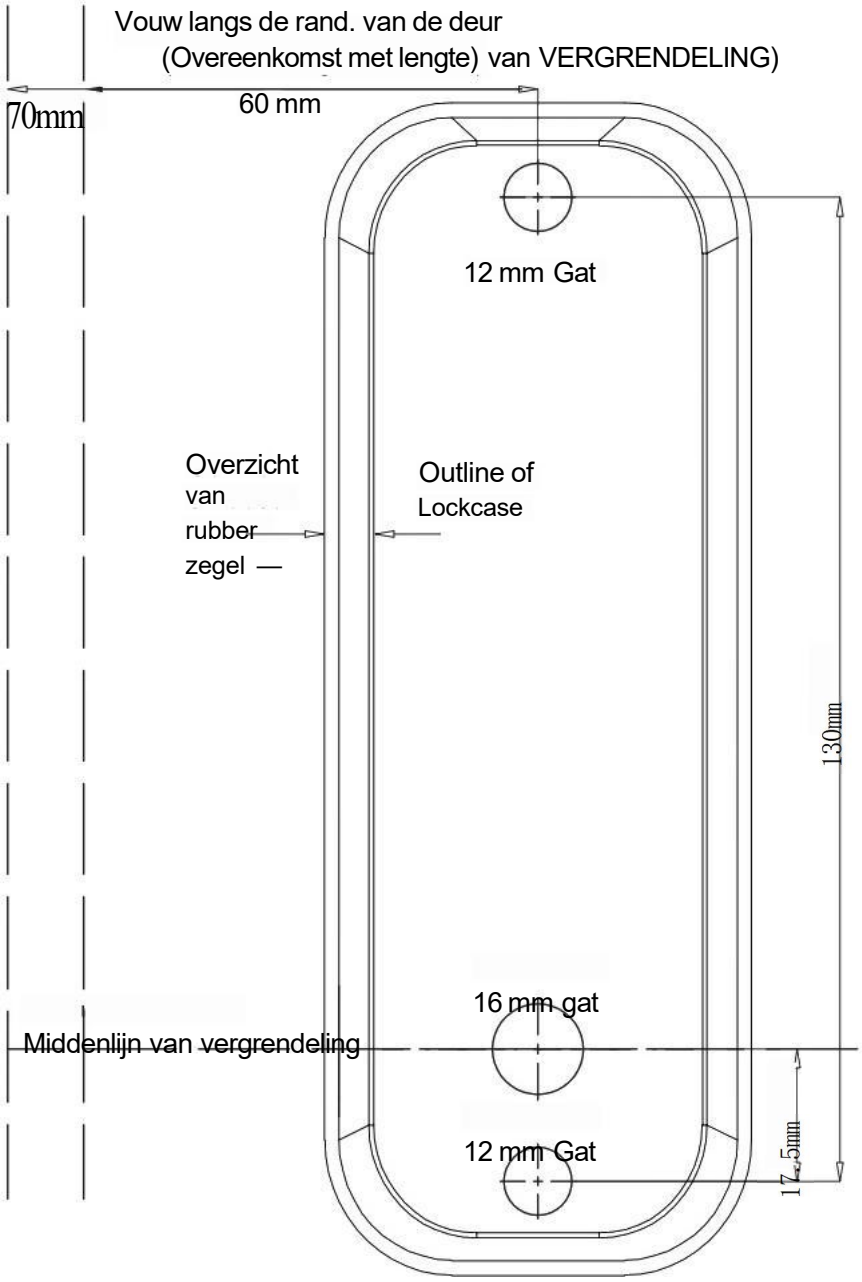
Vouw langs de rand. van de deur
(Overeenkomst met lengte) van VERGRENDELING)
70mm
60 mm
12 mm Gat
Overzicht van rubber zegel
Outline of Lockcase
130mm
16 mm gat
Middenlijn van vergrendeling
12 mm Gat
17.5mm

TEMPLATES

Instellen/Wijzigen Wachtwoorden

Instructies: 1. De standaard wachtwoord in de fabriek is 123, en testen is 1. Vereist na installatie. 2. De Y- en C-toetsen zijn functietoetsen en kunnen niet worden gebruikt om een wachtwoord te vormen; De C-toets is gebruikt voor resetten. Als er een onjuiste

Het wachtwoord of een andere sleutel wordt ingevoerd. als de C per ongeluk wordt ingedrukt sleutel U kunt op de knop drukken om het wachtwoord te resetten en vervolgens opnieuw in te voeren.

1) Wachtwoord annuleren : Druk eerst op de C-toets, dan Voer het juiste wachtwoord in en houd ingedrukt. omlaag zij sleutel zonder te laten ga, en dan pers de C sleutel.Na als ik een piepje hoor, betekent dat het wachtwoord succesvol geannuleerd .

(Als het wachtwoord wordt geannuleerd, schakelt het apparaat over naar de altijd-aan-modus.)

2) Een nieuw wachtwoord instellen : Houd de Y-toets ingedrukt. sleutel zonder los te laten, dan Voer het nieuwe wachtwoord in (wachtwoord kan niet zijn herhaald), zoals weergegeven in Figuur 4A. Laat vervolgens de Y-toets los en draai de knop Eenmaal, zoals weergegeven in Figuur 4B, zal het nieuwe wachtwoord succesvol worden ingesteld. Na het succesvol instellen van het nieuwe wachtwoord

wachtwoord, onthoud dit alstublieft En houden een verslag ervan

3) Normaal modus: Het oorspronkelijke wachtwoord annuleren (geen wachtwoord) set), **wachtwoord zoeken**

1. Nadat ik het vergeten was Om het wachtwoord te vinden, moeten we het slot van de deur verwijderen en het zoeken door het rechthoekige kijkgaatje voor het wachtwoord aan de achterkant van het slot te bekijken, zoals weergegeven in de afbeelding. Figuur 4C

2. Indien het zwart een binnen het gat is het wachtwoord de sleutel en de rode is niet het wachtwoord, dat wil zeggen het wachtwoord voor de derde De generatie is ongeordend en heeft alleen nodig zijn gevonden, zonder overeenkomstige volgorde.

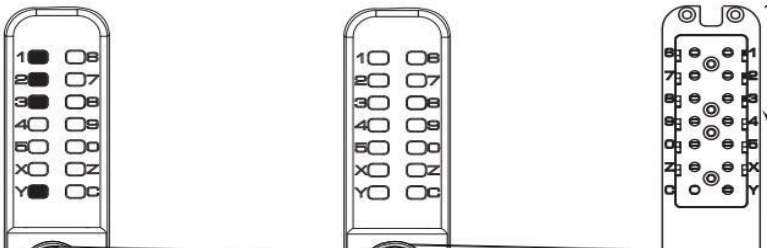

Wachtwo
ord
gluren
gat

Selectie van installatieafmetingen

1) Selecteer vervolgens de overeenkomstige grootte van vierkante as voor installatie op basis van de dikte van de deur.(Zoals weergegeven in Figuur 5)

2) De standaardgrootte van de vierkante as t(8x8) is geschikt voor deurdiktes variërend van 35 mm tot 65 mm.

Model	De dikte van de deur	Zwarte schroef Drijfstangveer	Schroeven	Vierkante spindel
OL-209S3-BK -07	35≤t<42mm	/	M5x68x2	57mmx1
	42≤t<50mm	(M5xM5x35mm)×2	M5×68x2	65mmx1
	50≤t<58mm			75mmx1
	58≤t≤65mm			83mmx1

FIG.5

Handgreepverstelling

1) Na het openen van de verpakking, zoek de handgrepen boven het slotmechanisme. Controleer bij het verstellen van de handgreep eerst of de deur naar links opent.

of juist.

2) Draai de bouten van het slotlichaam los met een kruiskopschroevendraaier (zie afbeelding 6A) om de handgreep van het slotlichaam te verwijderen.

3) Stel de handgreep in de gewenste richting voor gebruik van de deur (links- of rechtsdraaiend) (zie afbeelding 6B/C) en draai vervolgens de bouten vast.

4) Steek het vierkante asgat tot een diepte van ongeveer 5 mm in het spindelgat en draai de vierkante spindel zo dat de driehoekige pijl op de spindelhuls naar het handvat wijst. (zie afbeelding 6D)



Afbeelding 6A

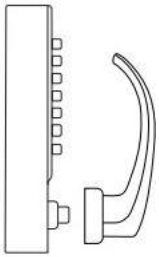

Afbeelding 6B

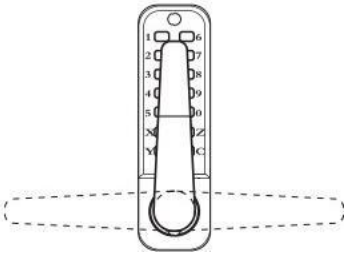

Afbeelding 6C

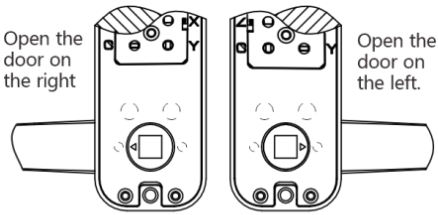

Fig 6D

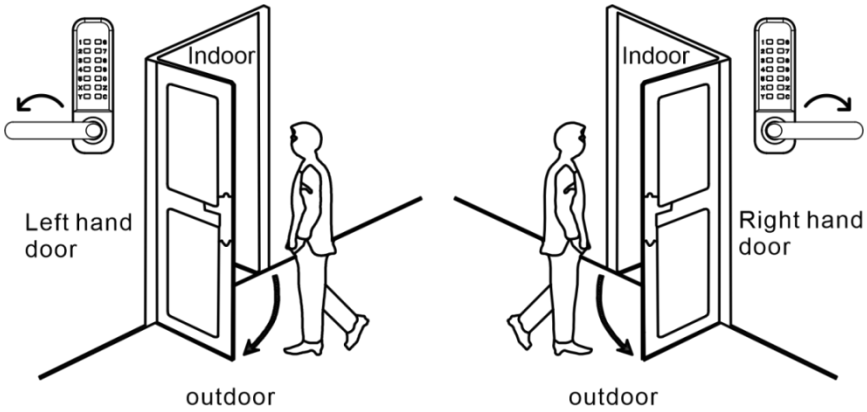

FIGUUR 6 E

Installatie en Foutopsporing

1) Installatie van een deur met een dikte van 35~42 mm, invoegen de rubber pad.(als Afbeelding 7A)

2) Bij installatie van een deur van 42~65 mm dik, plaatst u eerst de rubberen pad in het paneel. Schroef vervolgens vast. de zwarte schroeven naar binnen de M5-schroef gaten van het slot. Ten slotte,
schroef de verbinding staaf in de zwarte schroeven (zoals Afbeelding 7B)
(Opmerking: de gids lente op de verbinding hengel moet zijn aangepast om consistent te zijn met de dikte van de deur. Bijvoorbeeld: als de de dikte van de deur is 50 mm, de lengte van de De drijfstang en de geleideveer moeten samen 50 mm zijn. (zoals Figuur 7C)

3) Steek één uiteinde erin van de vierkante as met een vergrendelingsveer in de rond gat aan de voorkant paneelvergrendeling (zoals Afbeelding 7D)

35-42 mm dik deurinstallatie

42-65 mm dik deurinstallatie

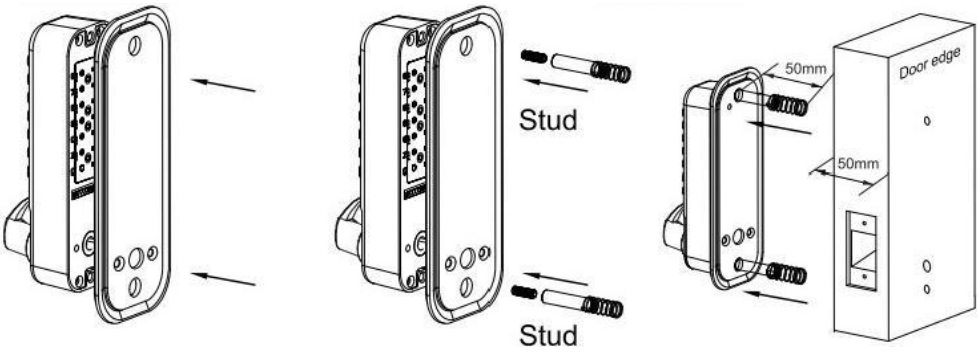

FIG7A FIG7B FIG7C

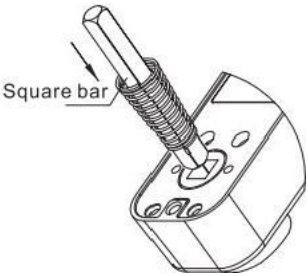

FIG7D

4) Installatie van een deur van 35~42 mm dik, het voorpaneelslot plaatsen en invoegen het andere uiteinde in het gat op de rug paneel.Na Gebruik voor de installatie de bijgeleverde rubberen pakking. en montage schroeven.(zoals afgebeeld 8A)

5) Installatie van een deur van 42~65 mm dik, het voorpaneelslot plaatsen en invoegen het andere uiteinde in het gat op de rug paneel.Na Gebruik voor de installatie de bijgeleverde rubberen pakking. en montage schroeven.(zoals afgebeeld 8B)

6) Voordat u de montageschroeven vastdraait, moet u zeker de slot is verticaal

en test de ontgrendelingsfunctie om Zorg voor een goede werking. Draai vervolgens de bevestigingsschroeven vast om de installatie te voltooien. installatie.

Belangrijk herinnering:Do niet sluit de deur tot het wachtwoord en slot is bevestigd dat ze naar behoren werken. Vermijd te strak aandraaien deursloten en afdichtingen om te voorkomen schade aan de mechanisme.

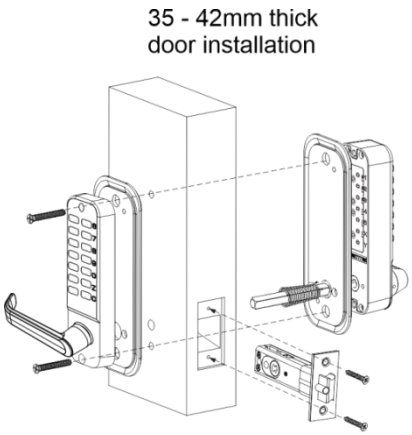

FIG8A

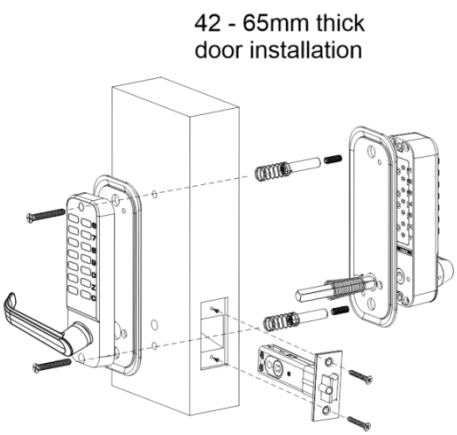

FIG8B

Deur frame bevestigingsplaat, doos, bevestiging

1) Belangrijke opmerking: De geïnstalleerde bevestiging plaat moet zijn geplaatst zodat de De slotcilinder kan naar binnen dringen gat.

2) Rekening houdend met het bovenstaande, de bevestiging van het deurkozijn De plaat moet correct geplaatst worden.

3) Zodra de juiste positie is bepaald, teken je lijnen rond de bevestiging. bord en rondom de twee gatenposities Markeer ze.

4) Verwijder de bevestigingsplaat en lijn de twee uit. gatenlocaties van de doos met de twee gat locaties waar de markeringen waren links , En getekende markeringen lijnen langs de Omtrek van de doos. Verwijder de doos.

5) Maak een vierkant gat langs de lijn ongeveer zo groot als de doos, ongeveer 12 mm diep, zodat de doos kan worden neerleggen Eenvoudig. Maak een vierkant gat van ongeveer 1 mm diep.

6) De vierkante gaten voor de bevestigingsmiddelen zullen Zorg ervoor dat de bevestigingsschroeven aan de voorzijde vlak in het deurkozijn zitten.

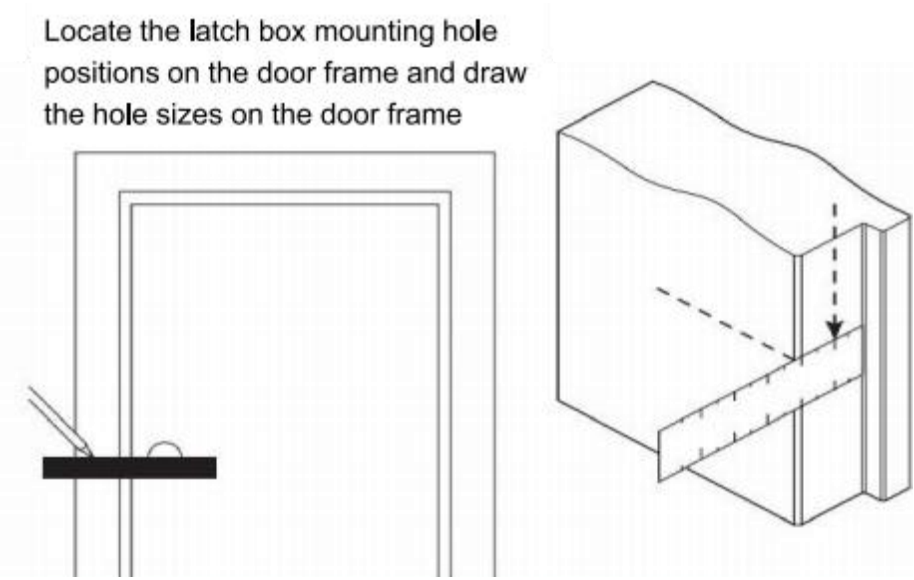
Locate the latch box mounting hole positions on the door frame and draw the hole sizes on the door frame

FIGUUR 9

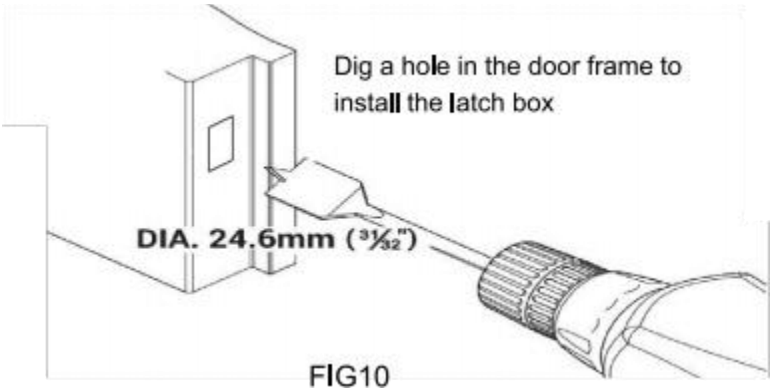

FIG10

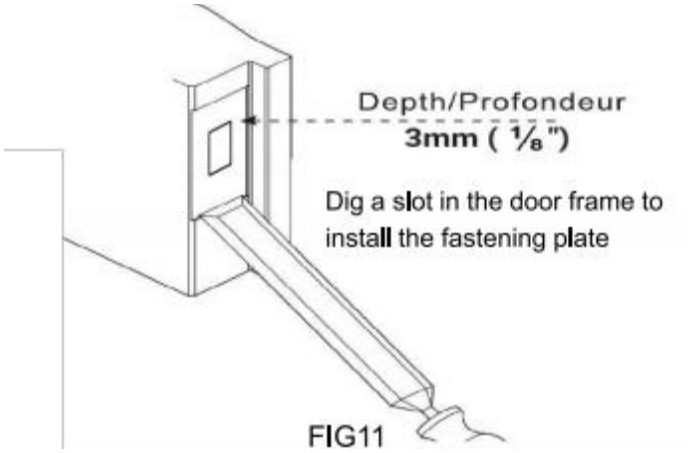

FIG11

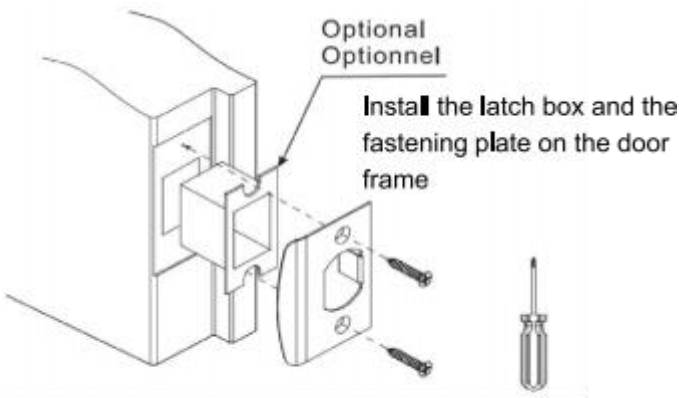

FIG12

Veelgestelde vragen en oplossingen

Veelgestelde vragen	oplossingen
Het invoeren van de wachtwoord en duwen de hendel kan niet Ontgrendel de deur.	1. Voorheen binnenkomen de wachtwoord , pers de "C" sleutel tot resetten wachtwoord slot . 2 . controleer of de installatie richting van de slot 'S vierkante schacht voor opening de deur is juist. 3 . controleren of de lengte van de vierkante as is gepast
Na het ontgrendelen , de handvat en d de tong vastlopen mislukt naar terugkeren naar hun origineel posities.	1. De voorkant En achterkant deur panelen van de slot zijn geïnstalleerd symmetrisch en de tongen vergrendelen is bij de dezelfde horizontaal niveau . 2. Controleer of de lengte van de vierkante as is gepast.
De wachtwoord druk doe es niet reageren.	1. Voorheen binnenkomen de wachtwoord , pers de "C" sleutel tot resetten wachtwoord slot.



VEVOR

Upgrade · The Home Creator Way

MEKANISK NYCKELFRI DÖRRLÅS

MODELL: OL-209S3-BK-07

VEVOR | Upgrade
The Home Creator Way

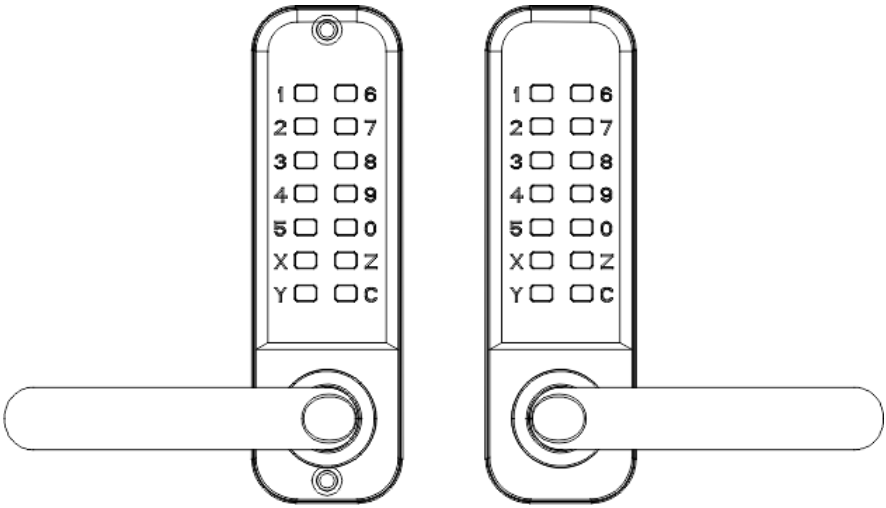

MODELL: OL-209S3-BK-07

Detta är originalinstruktionerna, läs alla instruktioner noggrant innan användning. VEVOR förbehåller sig en tydlig tolkning av våra användarvillkor. manual. Produktens utseende beror på den produkt du mottagit. Vi ber om ursäkt för att vi inte informerar dig igen om det finns några teknik- eller programuppdateringar för vår produkt.

Säkerhet instruktion och försiktighetsåtgärder

VARNING:

Läs detta material innan du använder produkten. Underlåtenhet att göra det kan leda till allvarliga skador.

Monteringsförsiktighetsåtgärder:

1) Montera endast enligt dessa instruktioner. Felaktig montering kan skapa risker.
2) Använd ANSI-godkända skyddsglasögon och kraftiga arbetshandskar under monteringen.
3) Håll samlingsområdet rent och väl upplyst.
4) Håll åskådare borta från området under monteringen.

NOTERA:

1. Rekommenderas lösenord längd h är 4–6 siffror.
2. Tryck på C-tangenten för att återställa innan man går in din lösenord.
3. Den lösenordet gör inte behöver vara inskriven i följd.
4. Den första lösenord är "123", vilket burk sättas på ytan av men tton.

Lista av Delar

1) Utomhus panel
2) Inomhuspanel
3) Gummipackning * 2
4) Svart skruv * 3 (en reserv)
5) Vevstång och styrfjäder * 3 (en reserv) Styrfjädern kan justeras i längd.
6) montera skruvar M5x68*3 (en reserv)
7) Träskruv x 4 (används för att fixera spännplattan och låstungan)
8) Fyrkantsspindel 57 mm x 1,5 mm
9) Fyrkantsspindel 65 mm × 1 .
10) Fyrkantsspindel 75 mm x 1.
11) Fyrkantsspindel 83 mm × 1.
12) Fjäder x1
13) Låstunga (60 mm/70 mm)
14) Spänne plattspänne låda
15) Manuell
16) Klistermärke för borrning vid assisterad installation

MODELL: OL-209S3-BK-07

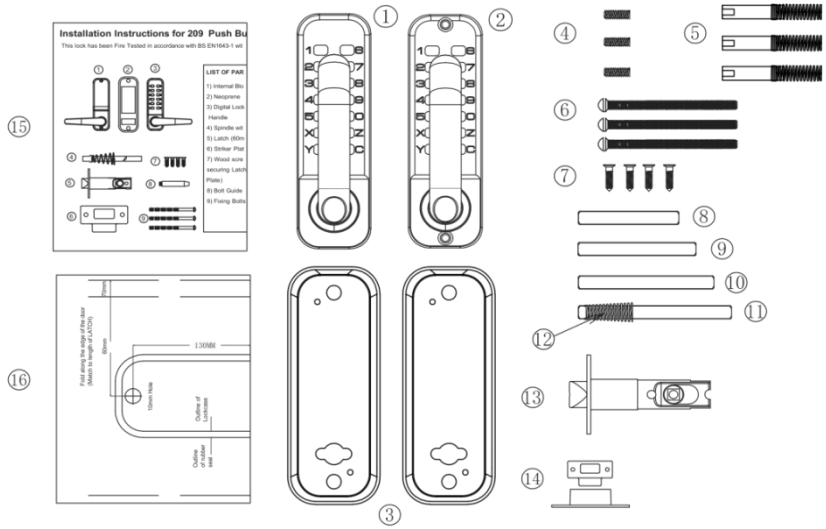

Innan installation, vänligen:

1) Se till att alla delar fungerar korrekt

2) Ställ in eller ändra lösenord

De lösenord som är inställda är utan ordning och kan inte upprepas. Att ange en 4-6-siffrig kod är säkrast.

3) Efter miljö de lösenordet, se till att dörr Låset kan öppnas normalt, sätt i fyrkantig axel in i låscylindern hålet och rotera handtaget, spärren ska utfällas och dras in normalt.

Storlek Diagram Mall

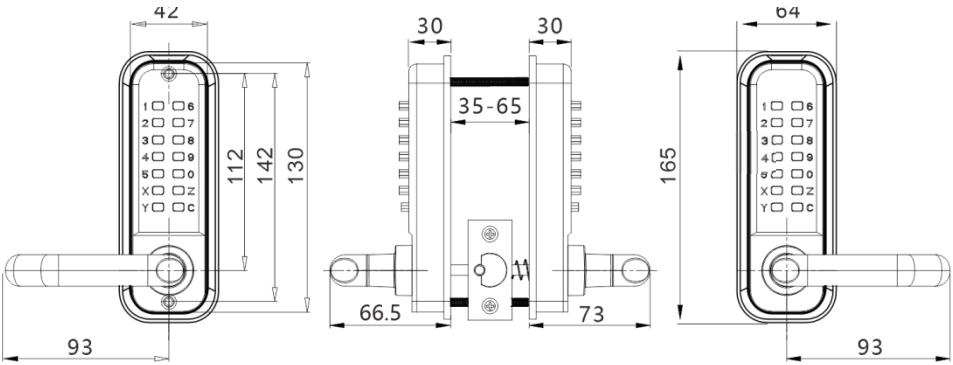

Installation

1) Placera och fäst mallen (produktmall modell 209) korrekt på yta av innerdörren Erforderlig höjd från golvet. Se till att den relevanta, markerade, dörrkantjusteringsmallen ska vara korrekt justerad med de faktisk dörr kant. (se figur 1)

2) 16 mm diameter hål i de Produktmallen är för hålen i den fyrkantiga spindeln och de två hålen med 12 mm diameter är för bulthålen som fäst fram- och bakpanelerna.

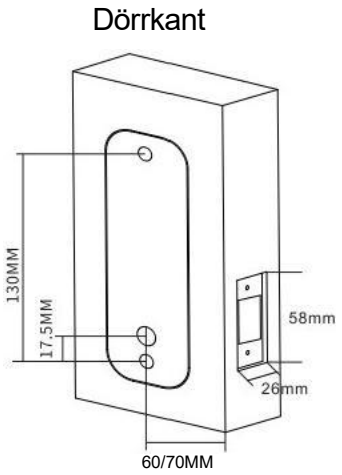

FIG1

Låskärna Installation:

1) Markera en mittpunkt på "spärrcentrumlinjen". (se figur 2)

2) Borra ett hål med en diameter på 25 mm och 80 mm djup på den markerade platsen.

3) Sätt in låskärnan i det borrade hålet, sätt sedan in den fyrkantiga spindeln i låskärnans fyrkantiga hål och dra åt den.

4) Borra två små hål, 3 mm i diameter, i låskärnans installationshål.

5) Säker låset med P- kulskruvar i trä för att säkerställa korrekt positionering.

6) Se till värdena på toppen av låscylindern i figur 5

FIG 2A

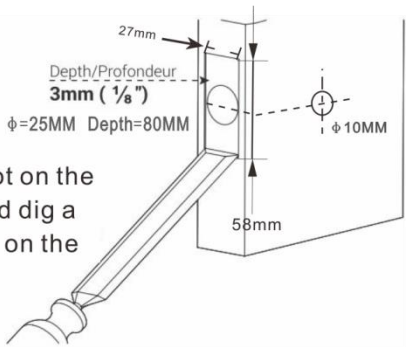

Cut a latch panel slot on the side of the door, and dig a latch mounting hole on the side of the door.

FIG 2B

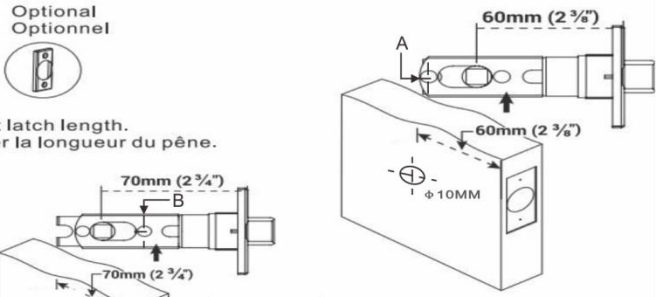

Important tips

The lock tongue factory default is 60mm. If you need to be adjusted to 70mm, please remove the rubber plug of hole A and pull the square hole to the 70mm position, and then install the positional rubber plug in the B hole position.

FIG 2C

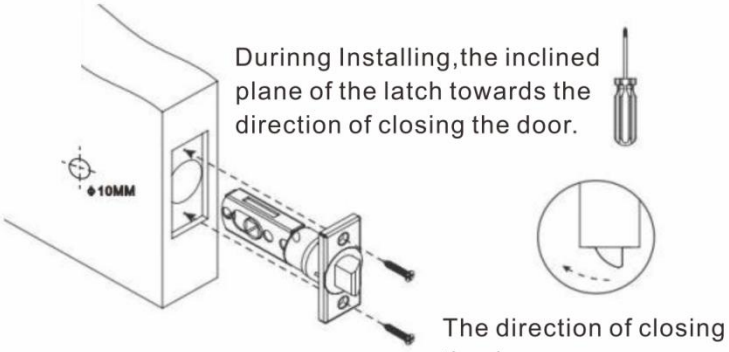

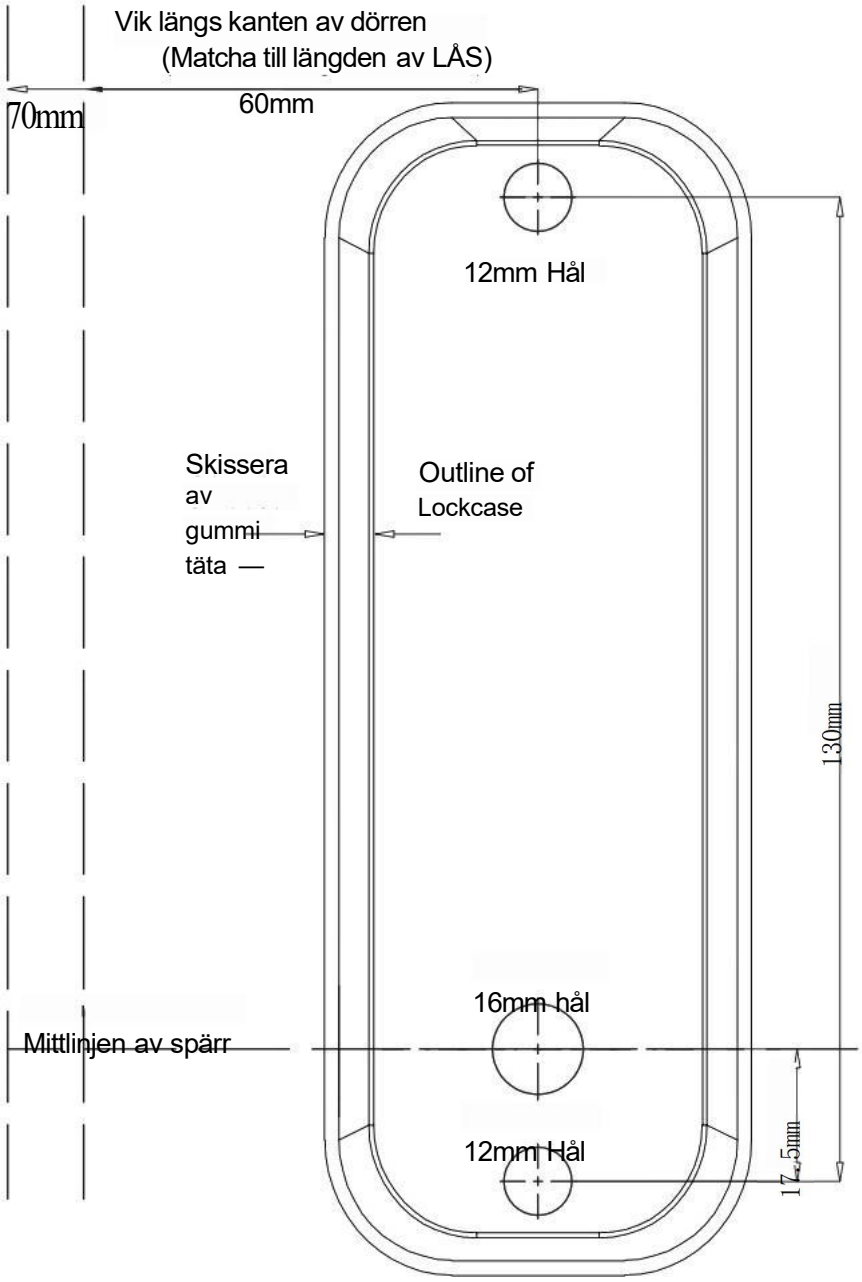
Vik längs kanten av dörren
(Matcha till längden av LÅS)
70mm
60mm
12mm Hål
Skissera av gummi täta
Outline of Lockcase
130mm
16mm hål
Mittlinjen av spärr
12mm Hål
17.5mm

TEMPLATES

Inställning/Ändring Lösenord

Instruktioner: 1. Den standard lösenord på fabriken är 123, och testning är krävs efter installationen.2. Y- och C-tangenterna är funktionstangenter och kan inte användas för att skapa ett lösenord; C-tangenten är används för återställning. Om en felaktig
lösenordet anges eller en annan nyckel trycks ned av misstag, C nyckel kan tryckas för att återställa och sedan ange lösenordet igen.

1) Avbryt lösenord : Tryck först på C-tangenten, sedan ange rätt lösenord, håll ner Y:et nyckel utan att låta gå, och sedan trycka C:et nyckel.Efter lyssnar på ett pip, det betyder att lösenordet har varit framgångsrikt avbruten .

(Om lösenordet avbryts växlar den till ständigt påslaget läge.)

2) Ange nytt lösenord : Håll ner Y-tangenten nyckel utan att släppa taget, sedan ange det nya lösenordet (lösenordet kan inte vara upprepas), som visas i figur 4A. Släpp sedan Y-tangenten och vrid ratten en gång, som visas i figur 4B, och det nya lösenordet kommer att ställas in. Efter att det nya lösenordet har ställts in
lösenord, kom ihåg och hålla en uppteckning av det

3) Normalt läge: Avbryt det ursprungliga lösenordet (inget
lösenord (set), **Hitta lösenord**

1. Efter att ha glömt lösenord, vi måste ta bort låset från dörren och leta efter det genom att undersöka det rektangulära lösenordshålet på baksidan av låset, som visas i Figur 4C

2. Om den svarta en inuti hålet är lösenordet nyckeln och den röda är inte lösenordet, betyder det att lösenordet för den tredje generationen är oordnad och behöver bara att vara hittades, utan motsvarande beställa.

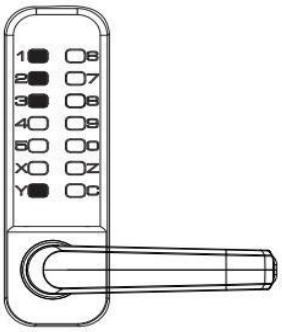

FIG 4A

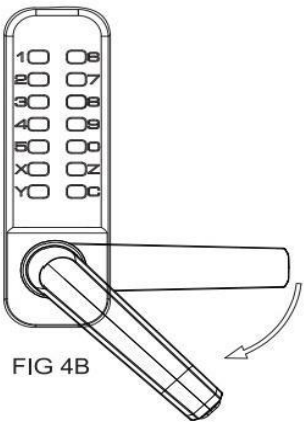

FIG 4B

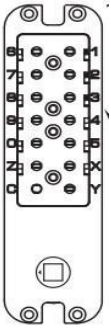

FIG 4C

Lösenord kikar hål

Val av installationsdimension

1) Välj sedan motsvarande storlek på fyrkantig axel för installation baserat på tjocklek av dörr. (Som visas i Figur 5)

2) Standardstorleken av den fyrkantiga axeln t(8x8) är lämplig för dörrtjocklekar från 35 mm till 65 mm.

Modell	Dörrens tjocklek	Svart skruv Vevstångsfjäder	Skruvar	Fyrkantss pindel
OL-209S3-BK -07	35≤t<42mm	/	M5x68x2	57mmx1
	42≤t<50mm	(M5xM5x35mm)×2	M5×68x2	65mmx1
	50≤t<58mm			75mmx1
	58≤t≤65 mm			83mmx1

FIG5

Handtagsjustering

1) Efter att du öppnat förpackningen, lokalisera handtagen ovanför låshuset. När du justerar handtagets riktning, kontrollera först om dörren öppnas åt vänster. eller höger.

2) Lossa låshusets bultar med en P -skruvmejsel (se figur 6A) för att ta bort handtaget från låshuset.

3) Justera handtaget i önskad riktning för dörrens användning (vänster- eller högeröppning) (se figur 6B/C) och dra sedan åt bultarna.

4) För in i det fyrkantiga axelhålet till ett djup av cirka 5 mm, spindelhålet och vrid den fyrkantiga spindeln så att den triangulära pilen på spindelhylsan pekar mot handtaget. (se figur 6D)



Fikon 6A

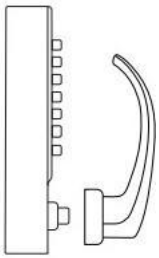

Fikon 6B

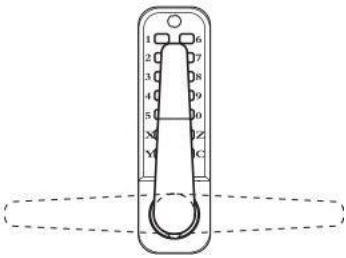

Fikon 6C

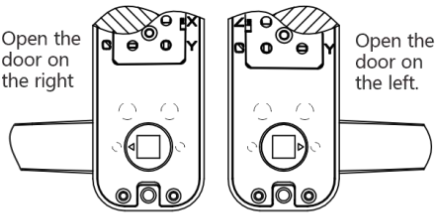

Fig 6D

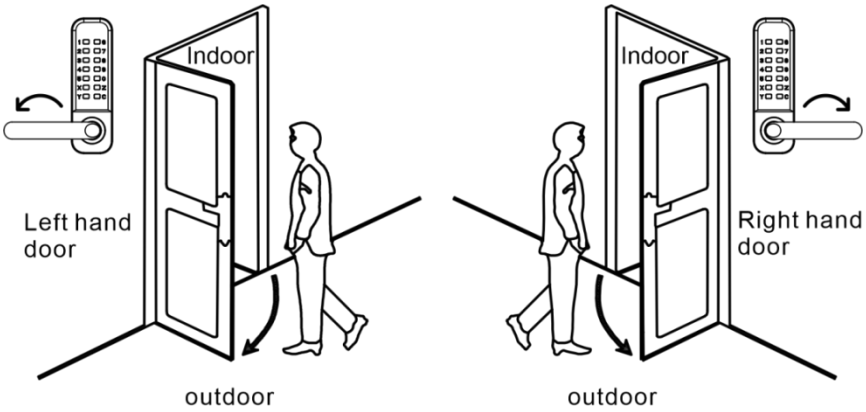

FIG 6 E

Installation och Felsökning

1) 35 ~ 42 mm tjock dörrinstallation, infoga de gummi pad. (som Fikon 7A)

2) Vid installation av dörren 42~65 mm tjocklek, sätt först in gummikudden i panelen. Skruva sedan fast den. de svarta skruvarna till M5-skruven hål av låset. slutligen,

skruva den anslutande stång in i de svarta skruvar (som Fikon 7B)

(Obs: den guide våren på de ansluter staven behöver vara justerad för att vara konsekvent med tjockleken av de dörr. till exempel: om dörrtjockleken är 50 mm, den längd av de vevstången och styrfjädern ska vara lika med 50 mm). (som Bild 7C)

3) Sätt i ena änden av de fyrkantig axel med en låsfjäder i de det runda hålet på framsidan panellås (som Fikon 7D)

35–42 mm tjock 42-65 mm tjock
dörrinstallation dörrinstallation

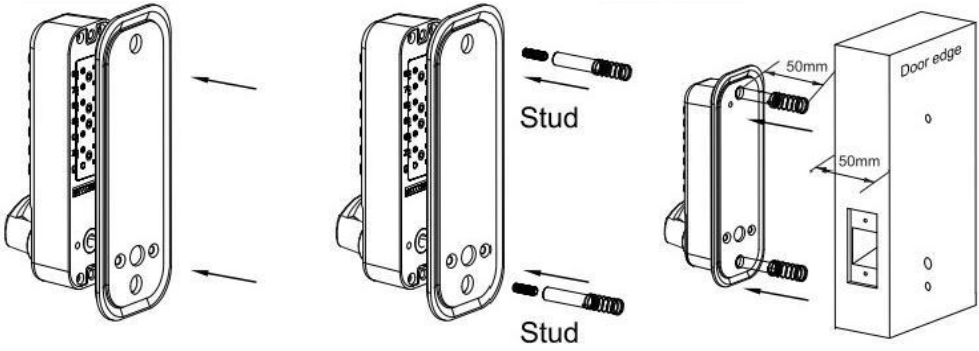

FIG7A FIG7B FIG7C

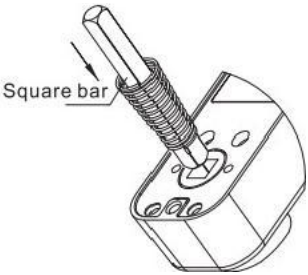

FIG7D

4) 35~42 mm tjock dörrinstallation, av frontpanelens lås och sätt i andra änden i hålet på de tillbaka panel.Efter installation, använd den medföljande gummipackningen och montering skruvar. (som i figur 8A)

5) 42~65 mm tjock dörrinstallation, av frontpanelens lås och sätt i andra änden i hålet på de tillbaka panel.Efter installation, använd den medföljande gummipackningen och montering skruvar. (som i figur 8B)

6) Innan du drar åt monteringsskruvarna, se till att säker på att låsa är vertikal

och testa upplåsningsfunktionen för att säkerställa korrekt funktion. Dra sedan åt fästskruvarna för att slutföra installation.

Viktig påminnelse: Gör inte stäng dörren tills lösenordet och låsa är bekräftade att de fungerar korrekt. Undvik överåtdragning dörrlås och tätningar för att förhindra skador på mekanism.

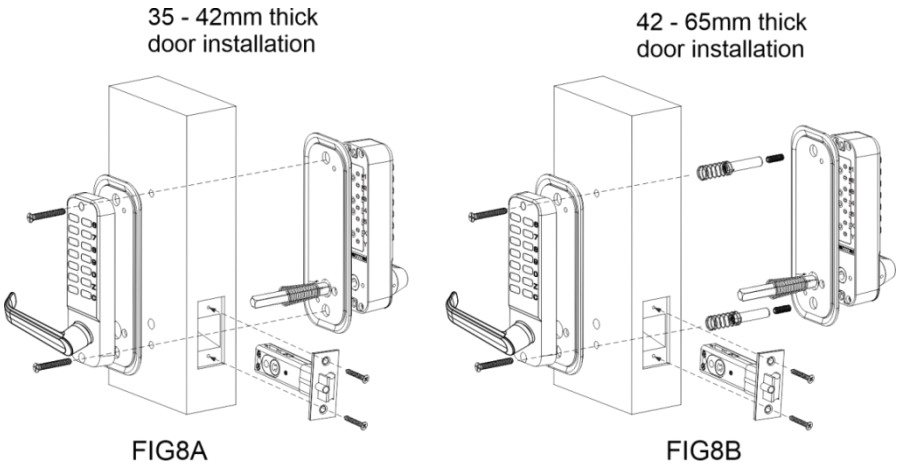

FIG8A FIG8B

Dörr ramfästplatta, låda, fixering

1) Viktig anmärkning: Den installerade fästelement plattan måste vara placerad så att låskärnan kan komma in i hål.

2) Med hänsyn till ovanstående, dörrkarmens infästning plattan måste placeras korrekt.

3) När rätt position har bestämts, rita linjer runt fästet tallrik och runt de två hålpositioner till markera dem.

4) Ta bort fästplattan, rikta in de två hålplaceringar av lådan med de två hål platser där märken var vänster ¸ och rita markerad linjer längs lådans omkrets. Ta bort lådan.

5) Gör ett fyrkantigt hål längs linje ungefär storleken på låda, cirka 12 mm djup, så att lådan kan vara lägga ner lätt. öppna ett fyrkantigt hål cirka 1 mm djupt.

6) De fyrkantiga hålen för fästelementen kommer att Låt de främre fästelementen sitta i jämnhöjd med dörrkarmen.

Locate the latch box mounting hole positions on the door frame and draw the hole sizes on the door frame

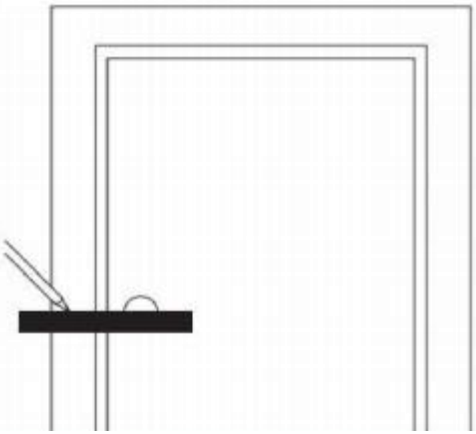

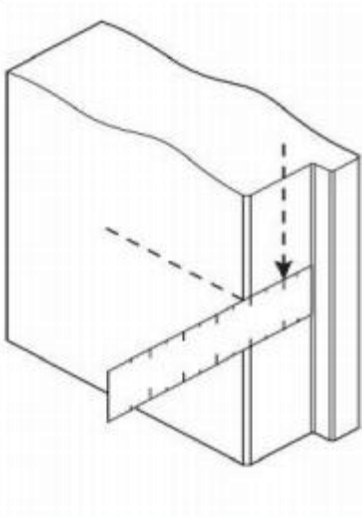

FIG 9

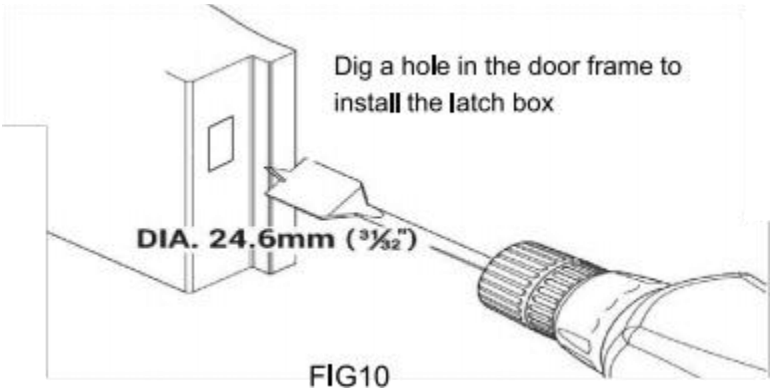

FIG10

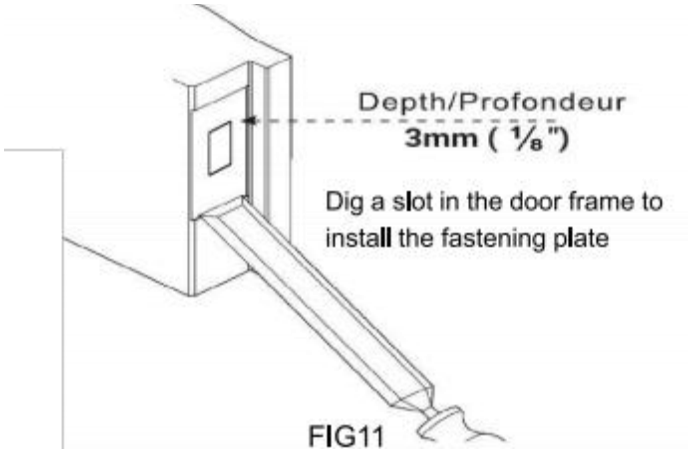

FIG11

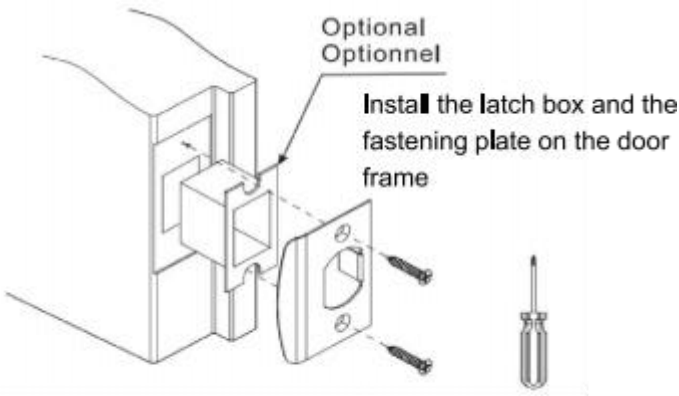

FIG12

Vanliga frågor och lösningar

vanliga frågor	lösningar
Mata in lösenord och tryckande de hantera kan inte låsa upp dörren.	1. Före inträde de lösenord , trycka de "c" nyckel till återställ lösenord lås k. 2 kontrollera att installation riktning på av låsa s fyrkantig axel för öppning dörren är rätta. 3 . kontrollera om längd av den fyrkantiga axeln är lämplig
Efter upplåsning , de hantera en d de låstunga misslyckas till återvända till deras original positioner.	1. Den främre och bak- dörr paneler av de låsa är installerade symmetriskt och låstunga är på de samma horisontell nivå . 2. kontrollera om längd av fyrkantig axel är lämplig.
De lösenord tryck på do es inte svara.	1. Före inträde de lösenord , trycka de "c" nyckel till återställ lösenord låsa.



VEVOR

Upgrade · The Home Creator Way

MECHANICKÝ BEZKLÍČOVÝ ZÁMEK DVEŘÍ

MODEL: OL-209S3-BK-07

VEVOR | Upgrade
The Home Creator Way

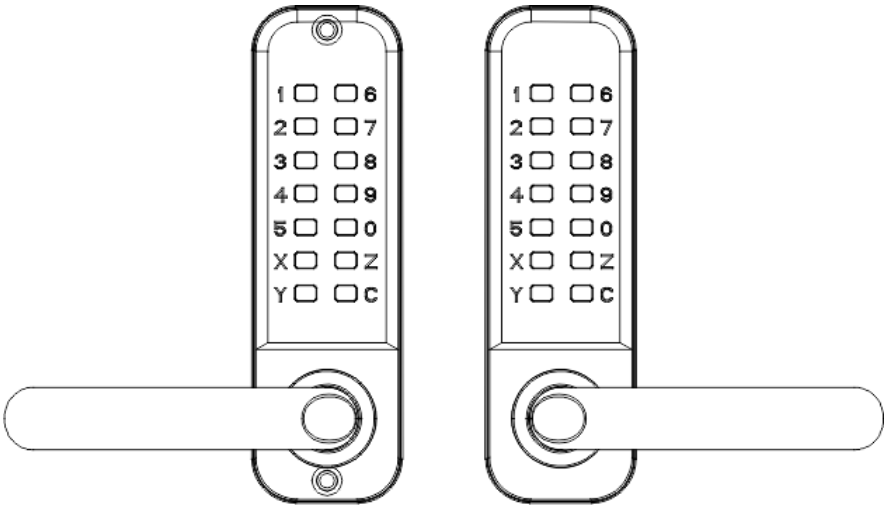

MODEL: OL-209S3-BK-07

Toto je původní návod k použití, před použitím si prosím pečlivě přečtěte všechny pokyny v manuálu. VEVOR si vyhrazuje jasný výklad našich uživatelských

manuál. Vzhled produktu se bude lišit v závislosti na produktu, který jste obdrželi. Prosíme, odpusťte nám, že vás nebudeme informovat o případných technologických nebo softwarových aktualizacích našeho produktu.

Bezpečnost návod a opatření

VAROVÁNÍ:

Před použitím tohoto produktu si přečtěte tento materiál. Nedodržení tohoto pokynu může vést k vážnému zranění.

Bezpečnostní opatření při montáži:

1) Montujte pouze podle těchto pokynů. Nesprávná montáž může způsobit nebezpečí.
2) Během montáže používejte ochranné brýle a odolné pracovní rukavice schválené ANSI.
3) Udržujte montážní prostor čistý a dobře osvětlený.
4) Během montáže držte kolemjdoucí mimo prostor.

POZNÁMKA:

1. Doporučeno heslo délka h je 4–6 číslic.
2. Stiskněte klávesu C pro resetovat před vstupem tvůj heslo.
3. The heslo ne potřeba být zadán v pořadí.
4. The počáteční heslo je „123“, který může být umístěn na povrchu z ale tton. **Seznam z Díly**

1) Venkovní panel
2) Vnitřní panel
3) Gumové těsnění*2
4) Černý šroub * 3 (jeden záložní)
5) Ojnice a vodicí pružina*3 (jedna záložní) Vodicí pružina je délkově nastavitelná.
6) nainstalujte šrouby M5x68*3 (jeden záložní)
7) Vrut do dřeva x 4 (slouží k upevnění přezky a jazýčku zámku)
8) Čtyřhranné vřeteno 57 mm x 1.
9) Čtyřhranné vřeteno 65 mm × 1 .
10) Čtyřhranné vřeteno 75 mm x 1.
11) Čtyřhranné vřeteno 83 mm × 1.
12) Pružina x1
13) Jazýček zámku (60 mm/70 mm)
14) Spona krabička na přezku na talíři
15) Manuál
16) Nálepka s asistovanou instalací a vrtáním

MODEL: OL-209S3-BK-07

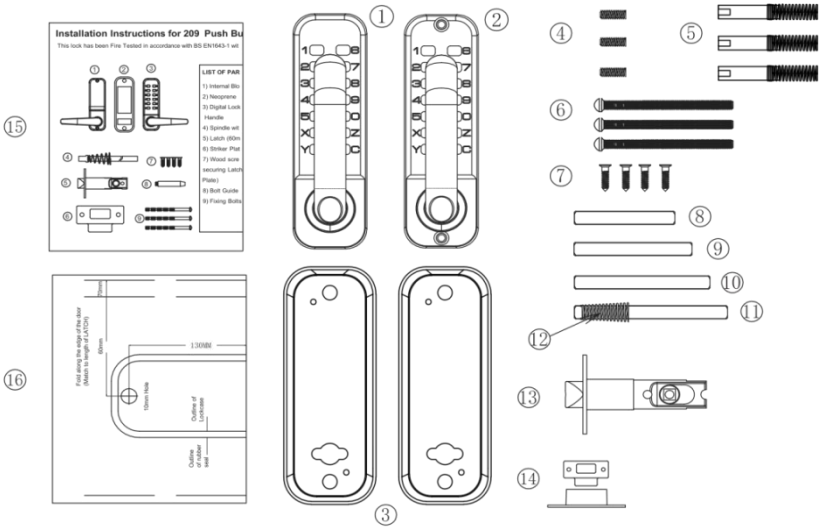

Před instalací prosím:

1) Ujistěte se, že všechny součásti fungují správně

2) Nastavit nebo změnit heslo

Nastavená hesla nejsou v žádném pořadí a nelze je opakovat. Nastavení 4–6místného kódu je nejbezpečnější.

3)Po nastavení ten heslo, ujistěte se, že dveře zámek lze normálně otevřít, vložte čtyřhranný hřídel do válce zámku otvor a otočte rukojetí, západka by se měla normálně vysunout a zasunout.

Velikost Schéma Šablona

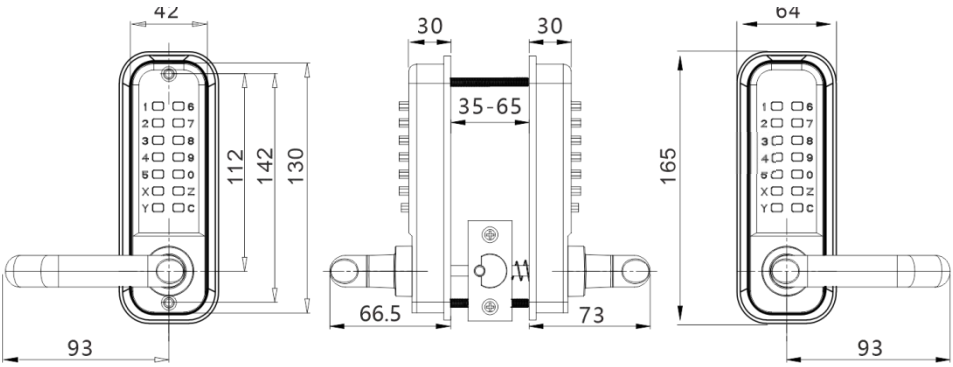

Instalace

1) Správně umístěte a připevněte šablonu (šablonu produktu Model 209) k povrch vnitřních dveří Požadovaná výška od podlahy. Ujistěte se že příslušná, označená šablona pro zarovnání okrajů dveří by měla být správně zarovnána s ten skutečné dveře okraj. (viz obrázek 1)

2) 16mm průměr díry v ten šablona produktu je určena pro otvory pro čtvercové vřeteno a dva otvory o průměru 12 mm jsou určeny pro otvory pro šrouby, které zajistěte přední a zadní panely.

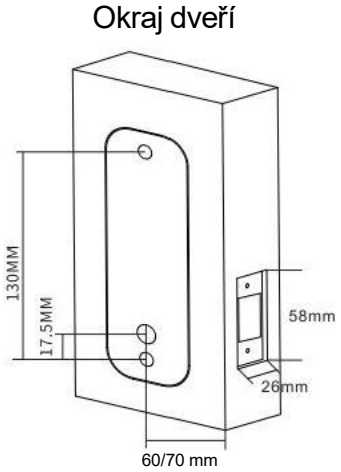

Obr. 1

Jádro zámku Instalace:

1) Označte středový bod na „středové čáře západky“ (viz obrázek 2).

2) Vyvrtejte otvor o průměru 25 mm a 80 mm hluboko na vyznačeném místě.

3) Vložte jádro zámku do vyvrtaného otvoru, poté vložte čtvercový hřídel do čtvercového otvoru jádra zámku a utáhněte jej.

4) Vyvrtejte dva malé otvory o průměru 3 mm do otvoru pro instalaci jádra zámku.

5) Zabezpečení západku pomocí dřevěných vrutů P hillips pro zajištění správné polohy.

6) Odkaz na hodnoty na vrchol válce zámku na obrázku 5

FIG 2A

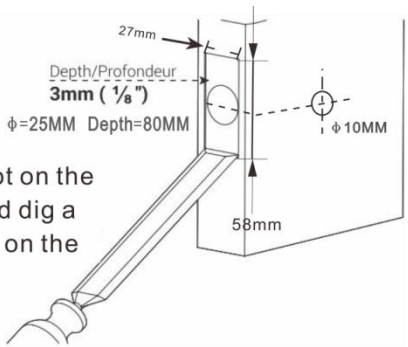

Cut a latch panel slot on the side of the door, and dig a latch mounting hole on the side of the door.

FIG 2B

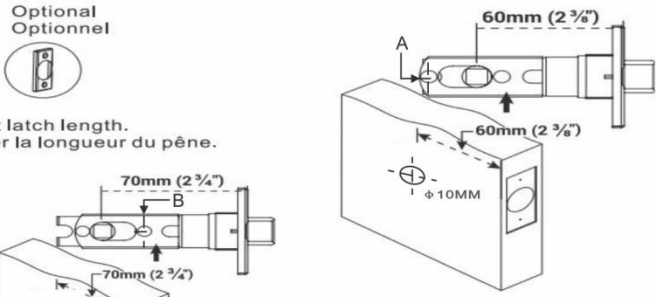

Important tips

The lock tongue factory default is 60mm. If you need to be adjusted to 70mm, please remove the rubber plug of hole A and pull the square hole to the 70mm position, and then install the positional rubber plug in the B hole position.

FIG 2C

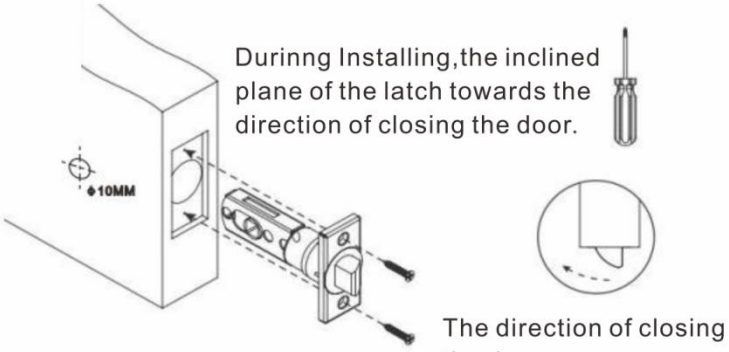

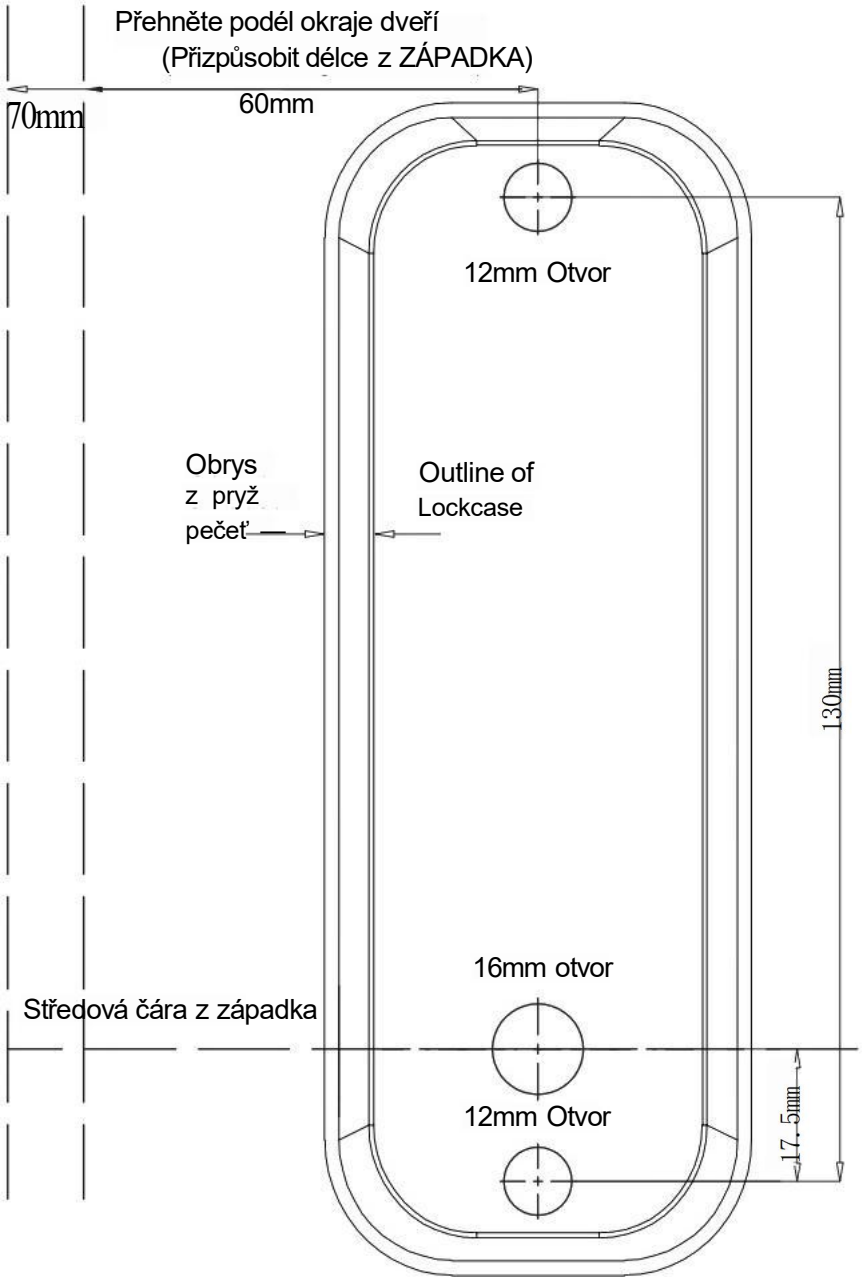
Přehněte podél okraje dveří
(Přizpůsobit délce z ZÁPADKA)
70mm
60mm
12mm Otvor
Obrys
z pryž
pečeť
Outline of
Lockcase
130mm
16mm otvor
Středová čára z západka
12mm Otvor
17.5mm

TEMPLATES

Nastavení/Změna Hesla

Pokyny: 1. výchozí heslo v továrně je 123 a testování je vyžadováno po instalaci.2. Klávesy Y a C jsou funkční klávesy a nelze je použít k vytvoření hesla; Klávesa C je používá se pro resetování. Pokud je chybný zadáno heslo nebo jiný klíč je-li omylem stisknuto, tlačítko C klíč lze stisknutím resetovat a poté znovu zadat heslo.

1) Zrušení hesla : Nejprve stiskněte klávesa C, poté zadejte správné heslo, podržte dolů Y klíč bez povolení jít a pak tisk C. klíč.Po poslouchám pípnutí, znamená, že heslo má úspěšně zrušeno .

(Pokud je heslo zrušeno, přepne se do režimu trvalého zapnutí.)

2) Nastavení nového hesla : Podržte stisknuté tlačítko Y klíč bez puštění, pak zadejte nové heslo (heslo nelze být (opakováno), jak je znázorněno na obrázku 4A. Poté uvolněte klávesu Y a otočte knoflíkem jednou, jak je znázorněno na obrázku 4B, a nové heslo bude úspěšně nastaveno. Po úspěšném nastavení nového heslo, prosím zapamatujte a udržet záznam o tom

3) Normální režim: Zrušit původní heslo (bez hesla nastavení),

Najít heslo

1. Poté, co zapomenu na heslo, musíme odstranit zámek ze dveří a hledat ho prozkoumáním obdélníkového otvoru pro heslo na zadní straně zámku, jak je znázorněno na Obrázek 4C

2. Pokud černá jeden uvnitř díra je heslo klíč a červená není heslo, znamená to, že heslo pro třetí generace je neuspořádaná a potřebuje pouze být nalezeno bez odpovídajícího objednávka.

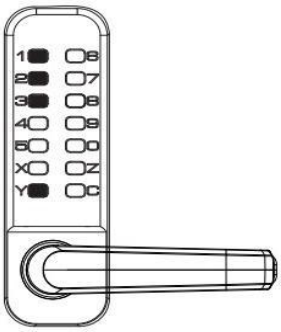

FIG 4A

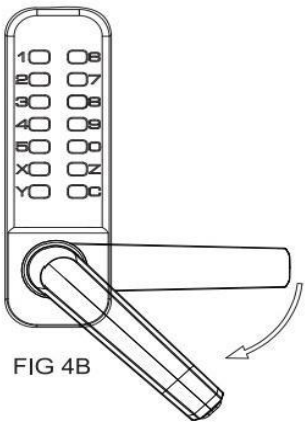

FIG 4B

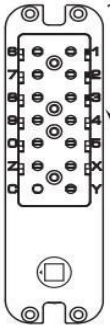

FIG 4C

Heslo pokuková ní otvor

Výběr instalačního rozměru

1) Poté vyberte odpovídající velikost čtvercový hřídel pro instalaci na základě tloušťky z dveře. (Jak je znázorněno na Postava 5)

2) Výchozí velikost z čtvercová hřídel t(8x8) je vhodné pro tloušťky dveří od 35 mm až 65 mm.

Model	Tloušťka dveří	Černý šroub Pružina ojnice	Šrouby	Čtvercové vřeteno
OL-209S3-BK-07	35 ≤ t < 42 mm	/	M5x68x2 	57 mm x 1
	42 ≤ t < 50 mm	(M5xM5x35mm)×2 	M5×68x2 	65 mm x 1
	50 ≤ t < 58 mm			75 mm x 1
	58 ≤ t ≤ 65 mm			83 mm x 1

Obr. 5

Nastavení rukojeti

1) Po otevření obalu vyhledejte kliky nad tělem zámku. Při nastavování směru kliky nejprve ověřte, zda se dveře otevírají doleva.

nebo vpravo.

2) Povolte šrouby tělesa zámku pomocí šroubováku P hillips (viz obrázek 6A) a vyjměte kliku z tělesa zámku.

3) Nastavte kliku do požadovaného směru pro použití dveří (otevírání vlevo nebo vpravo) (viz obrázek 6B/C) a poté utáhněte šrouby.

4) Vložte do čtvercového otvoru hřídele do hloubky přibližně 5 mm otvoru vřetena a otočte čtvercové vřeteno tak, aby trojúhelníková šipka na pouzdře vřetena směřovala k rukojeti (viz obrázek 6D).



Obr. 6A

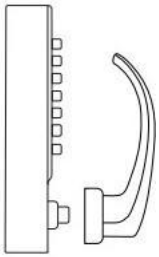

Obr. 6B

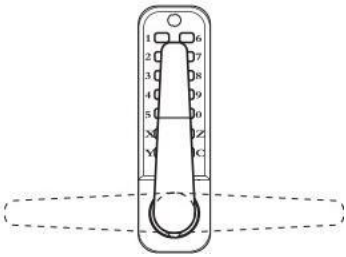

Obr. 6C

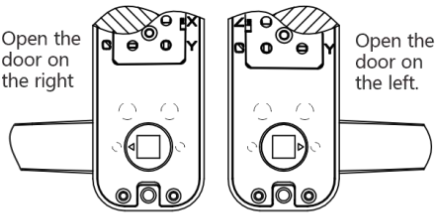

Fig 6D

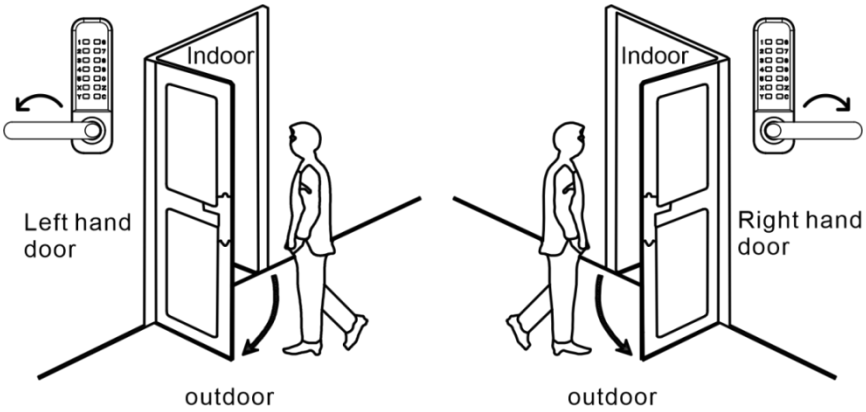

Obr. 6 E

Instalace a Ladění

1) Instalace dveří o tloušťce 35~42 mm, vložka ten pryž podložka (jako Obr. 7A)

2) Instalace dveří o tloušťce 42~65 mm: nejprve vložte gumovou podložku do panelu a poté přišroubujte černé šrouby do šroub M5 díry zámku. Konečně, šroub spojující tyč do ten černé šrouby (jako Obr. 7B)
(Poznámka: průvodce jaro na ten spojovací tyč musí být upraveno tak, aby bylo konzistentní s tloušťka z ten dveře.například:pokud tloušťka dveří je 50 mm, délka z ten ojnice a vodicí pružina by měly být rovny 50 mm). (jako obr. 7C)

3) Vložte jeden konec z ten čtvercový hřídel s pojistnou pružinou do ten kruhový otvor vpředu zámek panelu (jako Obr. 7D)

35–42 mm tloušťka 42-65 mm
montáž dveří

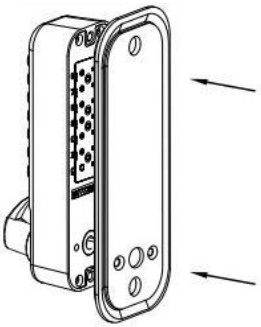

montáž dveří

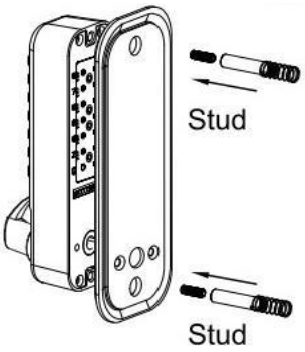

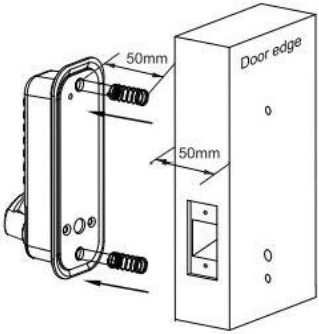

Obr. 7A Obr. 7B Obr. 7C

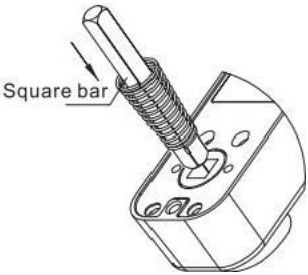

Obr. 7D

4) Instalace dveří o tloušťce 35~42 mm, zámku předního panelu a vložení druhý konec do otvoru na ten zadní panel.Po při instalaci použijte přiložené gumové těsnění a montáž šrouby (viz obr. 8A)

5) Instalace dveří o tloušťce 42~65 mm, zámku předního panelu a vložení druhý konec do otvoru na ten zadní panel.Po při instalaci použijte přiložené gumové těsnění a montáž šrouby (viz obr. 8B)

6) Před utažením montážních šroubů se ujistěte, jistě zámek je vertikální a otestujte funkci odemykání Zajistěte správný provoz. Poté utáhněte upevňovací šrouby pro dokončení instalace.

Důležité připomínka: Udělej ne zavřít dveře, dokud heslo a zámek jsou potvrzeny, že fungují správně. Vyhněte se přílišné utažení zámky dveří a těsnění, aby se zabránilo poškození mechanismus.

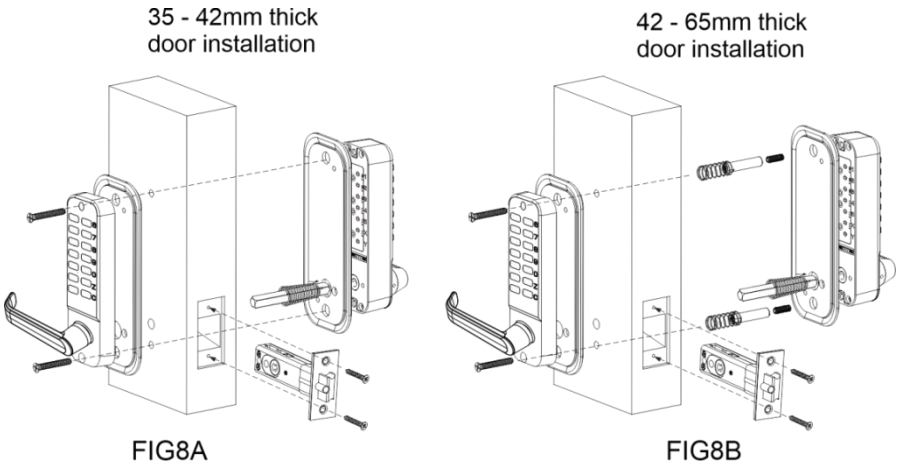

Dveře deska pro upevnění rámu, krabice, upevnění

1) Důležitá poznámka: instalované upevnění talíř musí být umístěný takže jádro zámku může vstoupit do otvor.

2) S ohledem na výše uvedené, upevnění zárubně deska musí být správně umístěna.

3) jakmile je určena správná poloha, nakreslete čáry kolem upevnění talíř a kolem ti dva pozice otvorů označte je.

4) Odstraňte upevňovací desku a zarovnejte obě umístění otvorů krabice se dvěma otvor místa, kde se značky byly vlevo , a kreslit označené čáry podél obvod krabice. Odstraňte krabici.

5) Vytvořte čtvercový otvor podél čára o velikosti krabici, hlubokou asi 12 mm, aby se dala krabice položit snadno. otevřete čtvercový otvor hluboký asi 1 mm.

6) Čtvercové otvory pro spojovací prvky budou nechte přední upevňovací prvky zarovnat se zárubní.

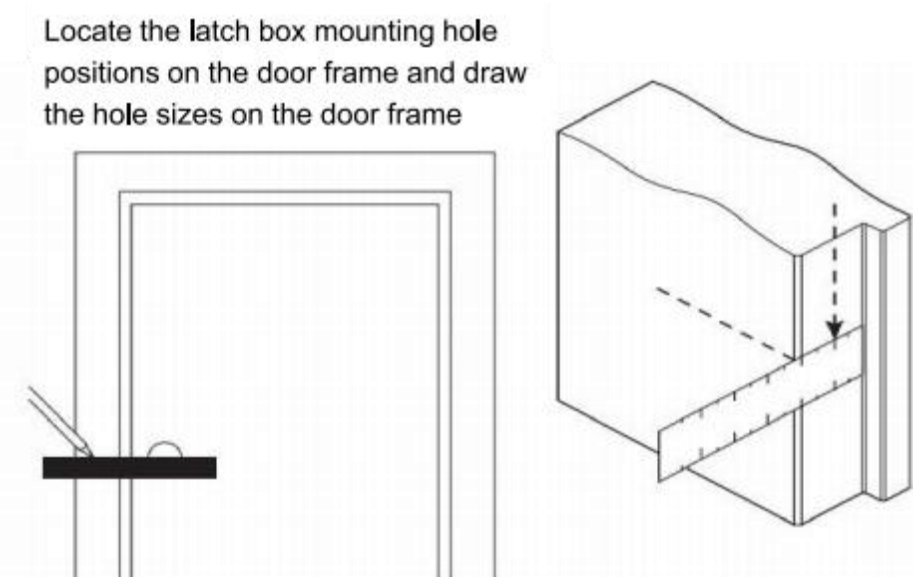
Locate the latch box mounting hole positions on the door frame and draw the hole sizes on the door frame

Obr. 9

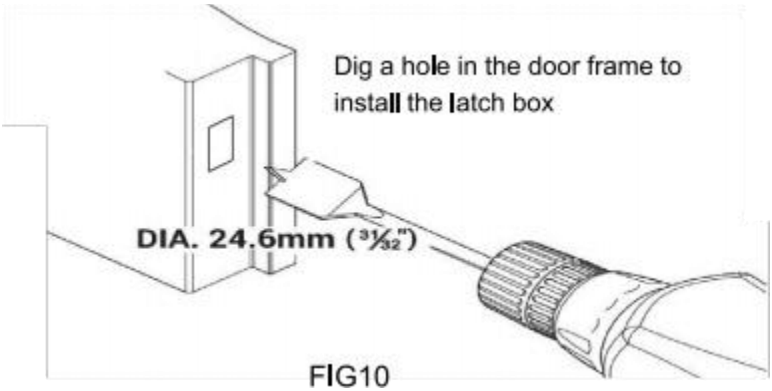

FIG10

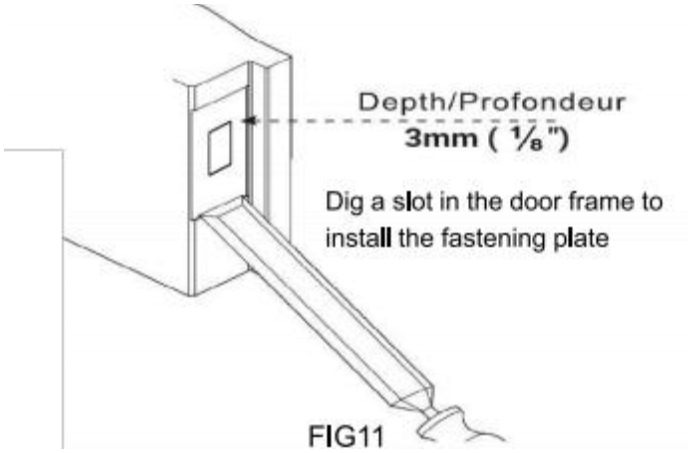

FIG11

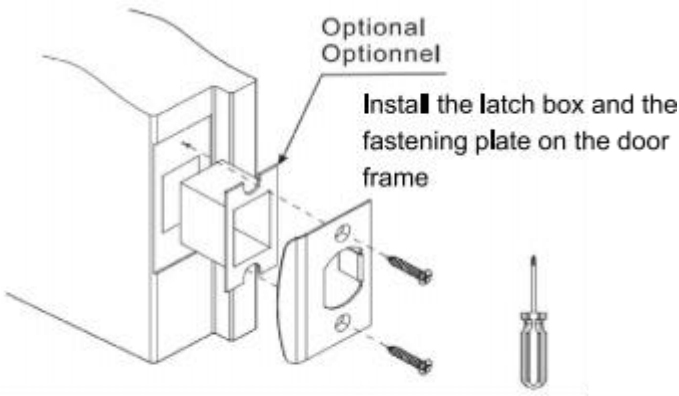

FIG12

Časté otázky a řešení

Časté otázky	řešení
Zadání heslo a tlačení ten zacházet s nemůže odemknout dveře.	1. Předtím vstupující ten heslo, tisk ten "C" klíč k resetovat heslo místo k. 2 zkontrolujte, zda instalace směr na z zámek je čtvercový hřídel pro otevírání dveře jsou opravit. 3 . zkontrolujte, zda délka čtvercového hřídele je přivlastnit si
Po odemčení, ten zvládnout d ten selhání jazýčku zámku na vrátit se do jejich originál pozice.	1. Ten / ta/to přední a zadní dveře panely z ten zámek jsou instalovány symetricky a jazyk zámku je na ten stejný horizontální úroveň . 2. zkontrolujte , zda délka z čtvercový hřídel je přivlastnit si.
Ten/Ta/To heslo stiskněte tlačítko nereagovat.	1. Předtím vstupující ten heslo, tisk ten "C" klíč k resetovat heslo zámek.

