VEVOR

Upgrade · The Home Creator Way

LEVEL 1/2 PORTABLE ELECTRIC VEHICLE CHARGER

MODEL:EV-ACS4001U/K3

VEVOR | Upgrade
The Home Creator Way

MODEL: EV-ACS4001U/K3



This is the original instruction, please read all manual instructions carefully before operating. VEVOR reserves a clear interpretation of our user manual. The appearance of the product shall be subject to the product you received. Please forgive us that we won't inform you again if there are any technology or software updates on our product.

	Warning-To reduce the risk of injury, user must read instructions manual carefully.
	This device complies with Part 15 of the FCC Rules. Operation is subject to the following two conditions: (1)This device may not cause harmful interference, and. (2) this device must accept any interference received, including interference that may cause undesired operation.

WARNINGS

1.The product complies with relevant standards and regulations. Installation of this device must comply with all applicable regulations, and it should only be operated in well-ventilated areas. Please read the user manual before installing and using this equipment.
2.This appliance is intended to be used in household and similar applications such as: staff kitchen areas in shops, offices， bedrooms.
3.Switch off the appliance and disconnect from supply before changing accessories or approaching parts that move in use.
4.Always disconnect the appliance from the supply if it is left unattended and before assembling, disassembling or cleaning.
5.Disassembly, modification or repair by non-professionals is strictly prohibited to avoid injury or damage.
6.Wear appropriate protective equipment during operation, such as safety glasses, gloves, safety shoes.
7.Keep hands, body and foreign objects away from moving parts and dangerous areas when the machine is running.
8.Check the machine before starting. Do not use if abnormal, loose or damaged.
9.Do not use in wet, flammable, explosive, dusty or corrosive environments.
10.Do not leave the machine unattended during operation. Do not operate when drunk or tired.
11.Overload, improper and unauthorized operation is prohibited to prevent accidents.
12.Clean the machine and store properly after use. Keep away from children and unauthorized personnel.

⚠ WARNINGS

⚠ Do not connect the EV charger into a power outlet that is not properly grounded.

⚠ Please use the EV charger only within the specified operating parameters.

⚠ The charger is designed only for vehicles that are compatible with the SAE J1772 AC Level 1/2 charging standard.

⚠ Do not use the EV charger if it is defective, appears cracked, frayed, broken or otherwise damaged, or fails to operate.

⚠ Do not use the EV charger's plug or adapter in any outlet for which they are not designed.

⚠ Do not attempt to open, disassemble, repair, tamper with, or modify the EV charger. The EV charger is not user-serviceable.

⚠ Do not disconnect the EV charger from the wall outlet when the vehicle is charging.

⚠ Do not use the EV charger when either you, the vehicle or the EV charger is exposed to severe rain, snow, electrical storm or other inclement weather.

⚠ Protect the EV charger from moisture, water and foreign objects at all times. If any exist or appear to have corroded or damaged the EV charger, do not use the EV charger.

⚠ Do not plug the EV charger into an electrical outlet that is submerged in water or covered in snow, If in this situation, the EV charger is already plugged in and needs to be unplugged, turn off the breaker before unplugging the EV charger.

⚠ Do not touch the EV charger's end terminals with sharp metallic objects. such as wire, tools or needles. Do not forcefully fold any part of the EV charger or damage it with sharp objects. Do not insert foreign objects into any part of the EV charger.

⚠ The EV charger is not a toy and should be kept away from children. If the EV charger is operating, children nearby should be supervised at all times.

PRODUCT SPECIFICATIONS

Voltage	AC 110-240V 60Hz
Current	40A Max
Power	9.6kW Max
Plug	NEMA 14-50 Plug
Circuit Breaker Requirements	50A Circuit Breaker
Standard	SAE J1772 (IEC 62196 Type 1)
Operating Temperature	-22°F to 122°F (-30°℃ to 50℃)
Storage Temperature	-40°F to 185°F (-40°℃ to 85℃)
IP Rating	IP66
Total Length	25 Feet

PRODUCT OVERVIEW

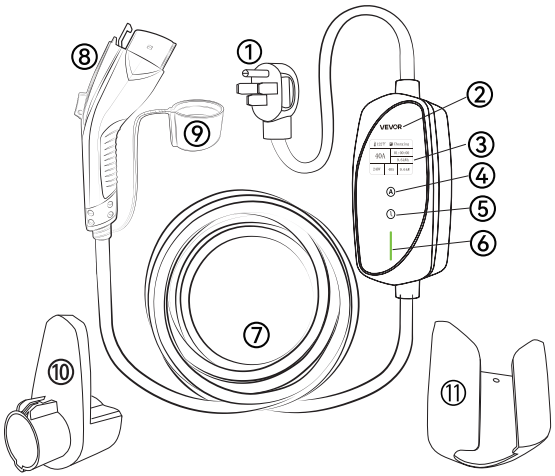

① NEMA 14-50 Plug
② Control Box
③ 2.4" TFT Display
④ Current Adjust Button
⑤ Delayed Start Timer Button
⑥ LED Light
⑦ Charging Cable
⑧ SAE J1772 Connector
⑨ Protective Cap
⑩ Cable & Connector Holder
⑪ Control Box Holder

CAUTIONS BEFORE START CHARGING

1. Make sure that the power outlet is properly grounded before plug the EV charger into it.
2. Do not use the EV charger if it is defective, appears cracked, frayed, broken or otherwise damaged, or fails to operate. Do not start using if the plug is dirty or wet.
3. The plug should be inserted completely into the power outlet.

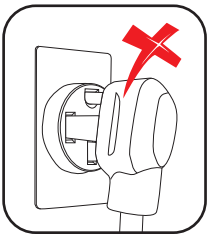
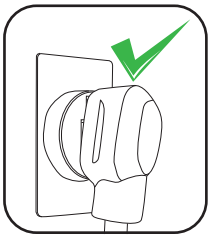

HOW TO START CHARGING

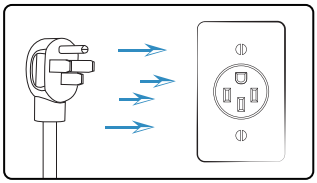
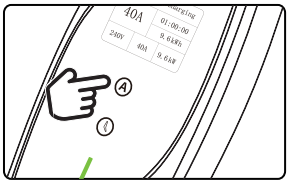

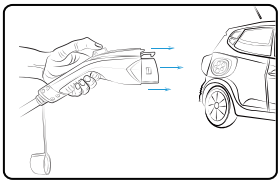

1. Turn off the vehicle and completely insert the EV charger's plug into the power outlet.
2. Long press the adjust button to select the proper charging current.
3. Take off the protective cap, plug the charger connector into your vehicle and start charging.

HOW TO STOP CHARGING

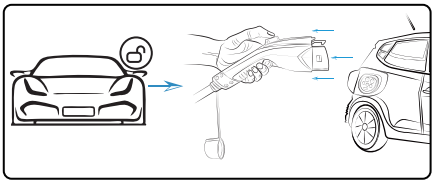
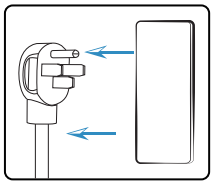
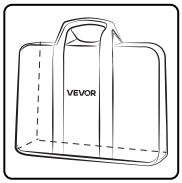

1. Unlock the vehicle and press the button above the handle to pull the charger connector out of the charge port.
2. Disconnect the charger's plug from the power outlet.
3. Put on the protective cap then put the charger into the storage bag, and store it in an appropriate location.

DISPLAY DESCRIPTION

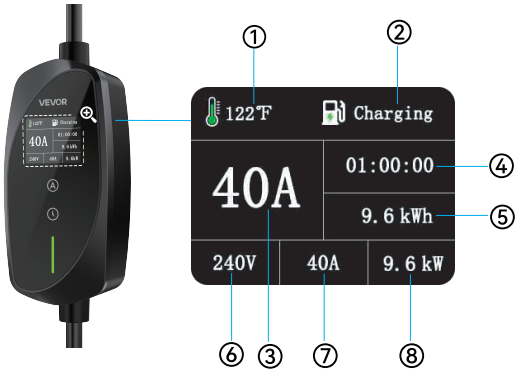

① Temperature
② Work Status
③ Charging Current
④ Charging Time
⑤ Electricity Consumption
⑥ Real-time Voltage
⑦ Real-time Current
⑧ Real-time Power

HOW TO ADJUST THE CHARGING CURRENT



⚠ Please adjust the charging current before inserting the charging Connector. The current can not be adjusted if the EV charger is in charging progress.

① Long press the Ⓐ button for 3 seconds then the charging current will change into 40 A state.
② Short touch the Ⓐ button to select the proper charging current (10A / 12A / 16A / 20A / 24A / 32A / 40A)
③ After select the proper charging current, wait for 5 seconds and the current setting is completed.
④ When in setting mode, the white flashing is the current setting, after setting, when the charging pile starts charging, it displays the real-time charging current and the current will change according to the voltage fluctuation as well as the charging current at the vehicle end.

HOW TO SET THE DELAYED START TIMER



⚠ The EV charger can not charge until the countdown ends. If you want to use the EV charger during the countdown, please long press the 🕒 button for 3 seconds and delayed start timer will be canceled, then the EV charger can work normally.

① Long press the 🕒 button for 3 seconds then the display will change into 0 H state.
② Short touch the 🕒 button to select the proper delayed start time.
③ After select the proper delayed start time, wait for 5 seconds then the display will show the start charging countdown.
④ Connect the EV charger's connector to the vehicle and charging will start when the countdown ends.

LED STATUS DESCRIPTION

Flashing		
 Charging	 EV Connected	
Solid on		
 Fully charged	 Standing by	 General fault

TROUBLESHOOTING

Diagnostic	Problem	Solution
The red light is solid on	Leakage / Over voltage / Over current	1.Check whether the charger is broken or damaged. 2.Re-plug the charger. 3.Try a different outlet. If the error persists, please contact our support service.
The red light is flashing	The power outlet is not properly grounded.	The charger must be plugged into a power outlet that is properly grounded, though the charging is allowed when connected to the vehicle.
The blue light is flashing, but the charging is not in progress.	Something stops the charging progress.	Re-plug the charger connector and it will start charging again.
The blue light is solid on but the charging is not in progress.	The charger is not connected to the vehicle.	Make sure that the charger connector is plugged completely into the charge port.
The charging speed is not fast as advertised, or the charging current can't reach the maximum ampere.	A. The charger or the vehicle is overheating. B. The vehicle charging setting is set a limited ampere.	A. Stop the charging progress, wait for the charger or vehicle cooling down and start charging again. B. Cancel the ampere limited setting in your vehicle.



VEVOR

Upgrade · The Home Creator Way

NIVEAU 1/2 PORTABLE ÉLECTRIQUE VÉHICULE CHARGEUR

MODÈLE : EV-ACS4001U/K3

VEVOR | Upgrade
The Home Creator Way

MODÈLE : EV-ACS4001U/K3



Ce est l'original instruction , s'il te plaît Lire tout manuel Veuillez lire attentivement les instructions avant utilisation. VEV OR se réserve le droit de modifier les instructions. clair interprétation de notre manuel d'utilisation. L'apparence du le produit doit être sous réserve de produit que vous avez reçu. Veuillez nous pardonner que nous ne le ferons pas Je vous informerai à

nouveau s'il y a des technologies ou logiciel mises à jour sur nos produit.

	Avertissement réduire le risque de blessure, l'utilisateur doit lire instructions manuel l soigneusement.
	Cet appareil est conforme aux Partie 15 des FCC Règles. Le fonctionnement est soumis aux deux conditions suivantes : (1)Cet appareil peut pas cause nocif en interférence, et. (2) cet appareil doit accepter tout ingérence reçu , y compris interférence qui peut entraîner un fonctionnement indésirable.

AVERTISSEMENTS

1.Le Le produit est conforme aux normes et réglementations en vigueur. Installation de cet appareil doit se conformer à toutes les réglementations applicables, et il devrait seulement être
exploité dans des endroits bien ventilés. Veuillez lire la suite utilisateur manuel avant installation et en utilisant ceci équipement.

2. Cet appareil est destiné à être utilisé dans applications domestiques et similaires par exemple : les cuisines du personnel dans les magasins, des bureaux， chambres.

3. Éteignez l'appareil et débranchez-le de l' alimentation électrique avant changement accès- ries ou approche des parties qui se déplacer dans utiliser.

4. Débranchez toujours l'appareil de l'alimentation si il est gauche sans surveillance et avant de monter, démonter ou nettoyer.

5. Démontage, modification ou réparation par non-professionnels est strictement interdit à éviter les blessures ou dommage.

6. Portez un équipement de protection approprié pendant l'opération, tel que comme Lunettes de sécurité , gants, chaussures de sécurité.

7. Conserver mains, corps et corps étrangers éloignés du mouvement pièces et dangereux zones où le machine est en cours d'exécution.

8. Vérifiez le machine avant de commencer. Faire pas utiliser si anormal , lâche ou endommagé.

9.Faites-le Ne pas utiliser dans des environnements humides, inflammables, explosifs , poussiéreux ou corrosif environnements.

10.Faites-le pas quitter le machine sans surveillance pendant le fonctionnement. Faire ne pas fonctionner lorsque ivre ou fatigué.

11. Surcharge, inapproprié et opération non autorisée est interdit à prévenir accidents.

12.Nettoyez le machine et magasin correctement après utilisation. Tenez-vous à l'écart de enfants et non autorisés personnel.

⚠ WARNINGS

⚠ Faire ne pas connecter le chargeur de véhicule électrique dans un prise de courant est pas correctement fondé.

⚠ Veuillez utiliser le Chargeur pour véhicules électriques uniquement dans la zone de fonctionnement spécifiée paramètres.

⚠ Le chargeur est conçu seulement pour véhicules que sont compatible avec le SAE J1772 ÂC Niveau 1/2 standard de charge.

⚠ Faire pas utiliser le Chargeur pour véhicules électriques si est défectueux, semble craquelé, effiloché, cassé ou autrement endommagé, ou ne fonctionne pas.

⚠ Faire pas utiliser le bornes de recharge pour véhicules électriques prise ou adaptateur dans n'importe quel sortie pour laquelle ils sont non conçu.

⚠ Faire ne pas tenter d'ouvrir, de démonter, réparer, altérer ou modifier le Véhicule électrique chargeur. Le La borne de recharge pour véhicules électriques est non réparable par l'utilisateur .

⚠ Ne débranchez pas le Le chargeur pour véhicule électrique est branché sur une prise murale lorsque le véhicule est en marche. est recharge.

⚠ Faire pas utiliser le Chargeur pour véhicule électrique lorsque vous, le véhicule ou le Chargeur pour véhicules électriques est exposé à de fortes pluies, à la neige, aux orages électriques ou autre inclément météo.

⚠ Protéger le Chargeur pour véhicules électriques de Éviter en permanence l'humidité, l'eau et les corps étrangers. S'il en existe ou semble ont corrodé ou endommagé le E V chargeur, faire pas utiliser le Chargeur pour véhicules électriques.

⚠ Faire pas branchez le Le chargeur de véhicule électrique se branche sur une prise électrique. est submergé dans eau ou couvert dans la neige, si dans cette situation, le Véhicule électrique chargeur est déjà branché dans et doit débranchez, éteignez le disjoncteur avant débrancher le Chargeur pour véhicules électriques .

⚠ Ne touchez pas le Bornes d'extrémité du chargeur de véhicule électrique avec broche rp métallique objets. comme du fil de fer, des outils ou des aiguilles. Faire ne pas plier de force partie de la Véhicule électrique

chargeur ou dommage avec des objets pointus. Faire pas insérer des objets étrangers dans n'importe lequel une partie de Chargeur pour véhicules électriques.

⚠ Le La borne de recharge pour véhicules électriques est pas un jouet et devrait être gardé loin depuis enfants. Si le Le chargeur électrique est en V fonctionnement, les enfants à proximité doivent être supervisé à en tout temps.

PRODUIT CARACTÉRISTIQUES

Tension	AC 110-240 V 60 Hz
Actuel	40 A max.
Pouvoir	9,6 kW Max
Prise	NEMA 14-50 Prise
Circuit Briseur Exigences	Circuit 50A Briseur
Standard	SAE J1772 (IEC Type 62196 1)
Température de fonctionnement	-22°F à 122°F (-30° ℃ à 50 ℃)
Température de stockage	-40°F à 185 °F (-40 ° ℃) à 85 ℃)
IP Notation	IP66
Total Longueur	25 Pieds

PRODUIT APERÇU

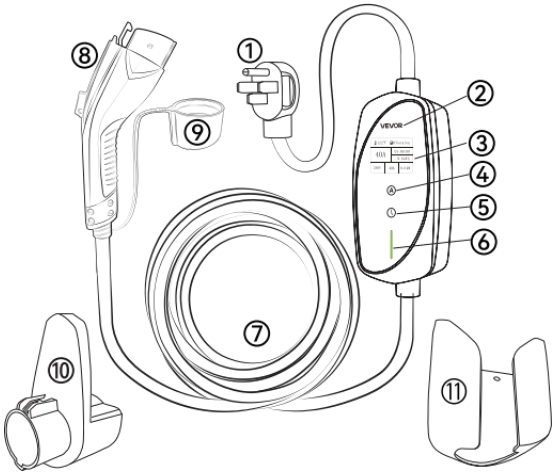

① NEMA 14-50
② Prise Contrôle
③ Boîte
④ Écran TFT 2,4 pouces Afficher
⑤ Actuel Ajuster Bouton
⑥ Minuteur de démarrage différé Bouton DIRIGÉ
⑦ Lumière
⑧ Câble de chargement
⑨ Connecteur SAE J1772 Capuchon de protection
⑩
⑪

Câble et Connecteur Titulaire Contrôle Boîte Titulaire

CAUTIONS BEFORE START CHARGING

1. Assurez-vous que le prise de courant est correctement arrondi avant branchez le Chargeur pour véhicules électriques dans il.

2. Faire pas utiliser le Chargeur pour véhicules électriques si est défectueux, semble craquelé , effiloché, cassé ou autrement endommagé ou ne fonctionne pas. Faire ne pas commencer à utiliser si le prise est sale ou mouillé.

3. Le La prise devrait être inséré complètement dans le prise de courant.

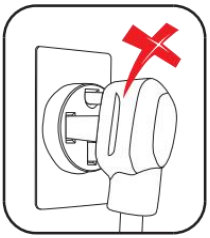

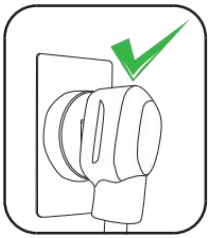

COMMENT COMMENCER

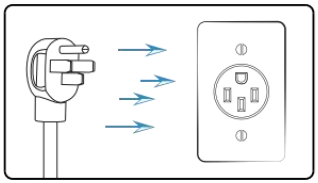

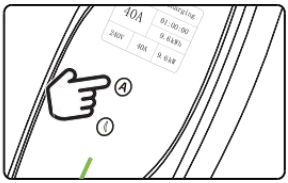

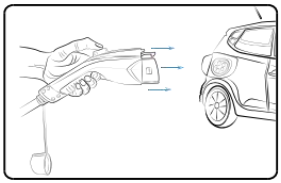

1. Coupez le contact du véhicule et débranchez-le complètement. insérer le bornes de recharge pour véhicules électriques prise dans le pouvoir sortie.

2. Long appuyez sur le bouton de réglage bouton pour sélectionner le courant de charge approprié.

3. Enlevez le capuchon de protection, Branchez le connecteur du chargeur dans votre véhicule et commencer recharge.

COMMENT À ARRÊT CHARGEMENT

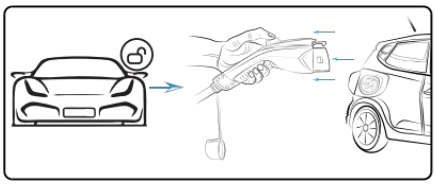

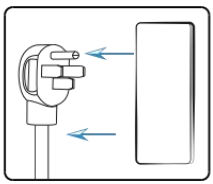

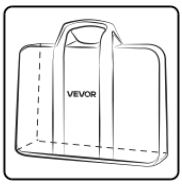

1. Déverrouillez le véhicule et appuyez sur bouton au-dessus du poignée à tirer le chargeur connecteur hors charge port.

CAUTIONS BEFORE START CHARGING

2. Débranchez le chargeur Débranchez-le de la prise de courant.

3. Mettez le capuchon protecteur puis insérez le chargeur dans le stockage sac, et magasin il dans un contexte approprié emplacement.

DESCRIPTION DE L'AFFICHAGE



① Température
② Travail Statut
③ Courant de charge
④ Chargement Temps
⑤ Consommation
⑥ d'électricité Temps
⑦ réel Tension
⑧ Temps réel Actuel
Temps réel Pouvoir

COMMENT À AJUSTER LE CHARGEMENT



⚠ Veuillez ajuster le courant de charge avant insérer le Connecteur de charge. Le courant peut pas être ajusté si le Véhicule électrique chargeur en charge progrès .

① Long presse le Ⓐ bouton pendant 3 secondes alors le recharge testament actuel changement dans 40 UN État .
② Court touche le Ⓐbouton à sélectionner le approprié recharge courant (10A) / 12A / 16A / 20A / 24A / 32A / 40A)
③ Après sélectionner le approprié recharge actuel , attendre pour 5 secondes et le courant paramètre est complété .
④ Quand dans paramètre mode , le blanc clignotant est le actuel réglage , après
réglage , lorsque le recharge pile débuts en charge , il affichages le courant de charge en temps réel , et ce courant variera en fonction de le fluctuation de tension comme Bien comme le recharge actuel à le véhicule fin .

COMMENT RÉGLER LE MINUTERIE DE



Le Le chargeur pour véhicules électriques peut pas de frais jusqu'à ce que Le compte à rebours est terminé. Si tu veux utiliser le Chargeur pour véhicules électriques pendant le compte à rebours, s'il te plaît
long appuyez sur Ⓘ Appuyez sur le bouton pendant 3 secondes et le minuteur de démarrage différé sera activé. être annulée, alors le La borne de recharge pour véhicules électriques peut fonctionner normalement.

① Long presse le ⏲ bouton pendant 3 secondes alors le afficher volonté changement dans

0 H État.

② Court touche le ⏲ bouton à sélectionner le approprié retardé commencer temps .

③ Après sélectionner le approprié retardé commencer temps , attendez pour 5 secondes alors l'affichage volonté montrer le commencer recharge compte à rebours .

④ Connecter le Véhicule électrique chargeur connecteur à le véhicule et recharge commencera quand le compte à rebours se termine .

ÉTAT LED DESCRIPTION

Clignotant		
Chargement	VE connecté	
Solide sur		
entièrement chargé	Debout par	Défaut général

DÉPANNAGE

Diagnostique	Problème	Solution
Le rouge lumière est solide sur	Fuite / Surtension / Surtension	1. Vérifiez si le chargeur est cassé . ou endommagés. 2. Rebranchez le chargeur. 3. Essayez une autre sortie . Si l'erreur persiste, veuillez contacter notre service d'assistance.
Le rouge lumière clignote	La prise de courant est pas correctement mis à la terre.	Le chargeur doit être prise ged dans un une prise de courant correctement mise à la terre, bien que la facturation soit autorisée lorsque connecté au véhicule.
Le bleu lumière clignote, mais la charge est pas dans progrès.	Quelque chose arrête le Progression de la charge.	Rebranchez le connecteur du chargeur et La charge va recommencer.
Le bleu lumière est solide sur mais la charge est pas dans progrès.	Le chargeur est pas connecté au véhicule.	Assurez-vous que le connecteur du chargeur est complètement branché dans le charge port.
La vitesse de charge est pas aussi rapide que promis, ou le Le courant de charge ne peut pas atteindre l'ampère maximal.	A. Le chargeur ou le Le véhicule surchauffe. B. Le véhicule en charge Le réglage est défini un limité ampère.	A. Arrêtez la charge, attendez le chargeur ou le véhicule refroidit et recommencer à charger. B. Annuler la limitation d'ampérage paramètre dans votre véhicule.



VEVOR

Upgrade · The Home Creator Way

EBENE 1/2 TRAGBAR ELEKTRISCH FAHRZEUG LADEGERÄT

MODELL: EV-ACS4001U/K3

VEVOR | Upgrade
The Home Creator Way

MODELL: EV-ACS4001U/K3



Das ist das Original Anleitung , Bitte Alles lesen Handbuch Vor Inbetriebnahme die Anweisungen sorgfältig lesen. VEV OR behält sich das Recht vor, klar Interpretation unserer Bedienungsanleitung. Das Erscheinungsbild der Das Produkt soll Sei
vorbehaltlich der Das Produkt, das Sie erhalten haben. Bitte verzeiht uns. dass wir nicht Wir werden Sie erneut

informieren, falls es technische Probleme gibt. oder Software Aktualisierungen zu unseren Produkt.

	Warnung-An reduzieren Verletzungsrisiko, Der Benutzer muss lesen Anweisungen sorgfältig durchlesen .
FC	Dieses Gerät entspricht den geltenden Bestimmungen. Teil 15 der FCC Regeln. Der Betrieb unterliegt den folgenden zwei Bedingungen: (1) Dieses Gerät Mai nicht verursachen schädlich in Störungen und. (2) dieses Gerät muss jede akzeptieren Interferenz erhalten , einschließlich Störungen kann zu unerwünschten Betriebszuständen führen.

WARNUNGEN

1. Die Das Produkt entspricht den geltenden Normen und Vorschriften. Installation von dieses Gerät muss alle geltenden Vorschriften einhalten Und Es sollen nur Sei
betrieben in gut belüfteten Bereichen. Bitte lesen Sie die folgenden Hinweise: Benutzer Handbuch vor Installation und dies zu verwenden Ausrüstung.
2. Dieses Gerät Ist beabsichtigt verwendet werden In Haushalt und ähnliche Anwendungen wie zum Beispiel: Personalküchenbereiche in Geschäften Büros , Schlafzimmer.
3. Schalten Sie das Gerät aus und trennen Sie es vom Stromnetz, bevor Sie es in Betrieb nehmen. Ändern Accesso- ries oder sich nähern Teile, die bewegen In verwenden.
4. Trennen Sie das Gerät immer vom Stromnetz, wenn Es Ist links unbeaufsichtigt und vor dem Zusammenbau, der Demontage oder der Reinigung.
5. Demontage, Änderung oder Reparatur durch Nicht-Profis ist streng verboten Verletzungen vermeiden oder Schaden.
6. Tragen Sie während der Arbeit geeignete Schutzausrüstung , wie z. B. als Schutzbrille , Handschuhe, Sicherheitsschuhe .
7. Aufbewahren Hände Körper und Fremdkörper von sich fernhalten Teile und gefährlich Gebiete, in denen die Maschine läuft .
8. Überprüfen Sie die Maschine vor Beginn. Tun nicht verwenden wenn sie abnormal , locker oder beschädigt sind.
9. Tun Nicht verwenden in nassen, brennbaren, explosiven , staubigen oder ätzend Umgebungen.

10. Tun nicht verlasse die Maschine während des Betriebs unbeaufsichtigt . Tun nicht funktionieren, wenn betrunken oder müde.

11. Überlastung unsachgemäß und nicht autorisierter Betrieb Ist verboten verhindern Unfälle.

12. Reinigen Sie die Maschine und Lager ordnungsgemäß nach Gebrauch. Von diesem fernhalten Kinder und unbefugt Personal.

⚠ WARNINGS

⚠ Tun nicht verbinden EV-Ladegerät in ein Steckdose Ist nicht richtig geerdet.

⚠ Bitte verwenden Sie die EV-Ladegerät nur innerhalb der angegebenen Betriebszeit Parameter.

⚠ Der Ladegerät Ist entworfen nur für Fahrzeuge Das Sind kompatibel mit Die SAE J1772 Klimaanlage Ebene 1/2 Ladestandard .

⚠ Tun nicht Verwenden Sie die EV-Ladegerät, falls es ist defekt, erscheint rissig, ausgefranst, defekt oder anderweitig beschädigt oder funktioniert nicht .

⚠ Tun nicht Verwenden Sie die Ladegeräte für Elektrofahrzeuge Stecker oder Adapter in jeder beliebigen Ausführung Ausgang für Sie Sind nicht so konzipiert.

⚠ Tun nicht versuchen, sie zu öffnen oder zu zerlegen, reparieren, manipulieren oder modifizieren Die Elektrofahrzeug Ladegerät. Das EV-Ladegerät ist nicht benutzerbedienbar .

⚠ Trennen Sie die Verbindung nicht. EV-Ladegerät an der Wandsteckdose, wenn das Fahrzeug Ist wird geladen.

⚠ Tun nicht Verwenden Sie die EV-Ladegerät, wenn entweder Sie, das Fahrzeug oder der Ladestation für Elektrofahrzeuge ist starkem Regen, Schnee, Gewittern oder andere ungarisch Wetter.

⚠ Schützen Sie die EV-Ladegerät von Feuchtigkeit , Wasser und Fremdkörper sollten jederzeit vermieden werden. Falls solche existieren oder auf den ersten Blick solche erscheinen haben korrodiert oder beschädigt E V Ladegerät, Tun nicht Verwenden Sie die Ladegerät für Elektrofahrzeuge.

⚠ Tun nicht Stecken Sie den Stecker ein EV-Ladegerät an eine Steckdose anschließen Ist untergetaucht In Wasser oder bedeckt bei Schnee, wenn Sie sich in dieser Situation befinden, Die Elektrofahrzeug Ladegerät Ist bereits verstopft in und muss vom Stromnetz getrennt werden, ausschalten Unterbrecher vor ausstecken Ladegerät für Elektrofahrzeuge .

⚠ Berühren Sie nicht Endklemmen des EV-Ladegeräts mit sha rp metallisch Objekte. wie z. B. Draht, Werkzeuge oder Nadeln. Tun keines gewaltsam falten Teil des Elektrofahrzeug

Ladegerät oder Beschädigung mit scharfen Gegenständen. Tun nicht Fremde Objekte einfügen hinein beliebig Teil des Ladegerät für Elektrofahrzeuge.

⚠ Der EV-Ladegerät ist kein Spielzeug und sollte Sei behalten weg aus Kinder. Wenn die Die Ladestation ist in Betrieb, Kinder in der Nähe sollten Sei beaufsichtigt bei alle Zeiten. V

PRODUKT SPEZIFIKATIONEN

Stromspannung	Klimaanlage 110–240 V, 60 Hz
Aktuell	40 A max.
Leistung	9,6 kW Max
Stecker	NEMA 14-50 Stecker
Schaltung Schutzschalter Anforderungen	50-A-Stromkreis Schutzschalter
Standard	SAE J1772 (IEC 62196 Typ 1)
Betriebstemperatur	-22°F bis 122°F (-30° ℃ Zu 50 ℃)
Lagertemperatur	-40°F bis 185°F (-40° ℃ Zu 85 ℃)
IP Bewertung	IP66
Gesamt Länge	25 Füße

PRODUKT ÜBERBLICK

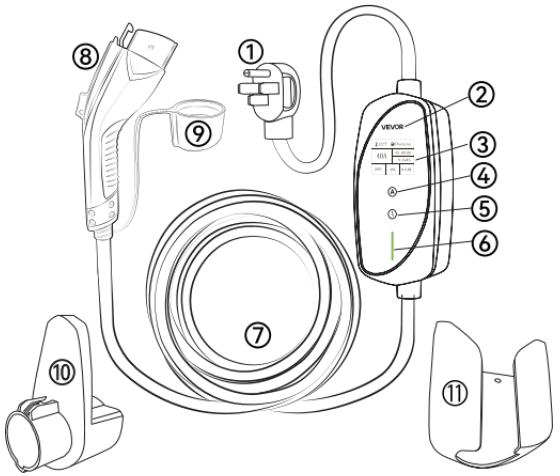

① NEMA 14-50
② Stecker Kontrolle
③ Kasten
④ 2,4"-TFT-Display Anzeige
⑤ Aktuell Anpassen Taste
⑥ Verzögerter Starttimer
⑦ Taste LED Licht
⑧ Ladekabel
⑨ SAE J1772 Stecker
⑩ Schutzkappe
⑪ Kabel & Anschluss Halter
Kontrolle Kasten Halter

CAUTIONS BEFORE START CHARGING

1. Stellen Sie sicher, dass die Steckdose Ist richtig gerundet vor Stecken Sie den Stecker ein Ladestation für Elektrofahrzeuge hinein Es.

2. Tun nicht Verwenden Sie die EV-Ladegerät, falls es ist defekt, erscheint rissig , ausgefranst, gebrochen oder andernfalls beschädigt oder funktionsunfähig. Tun nicht anfangen zu benutzen wenn Stecker Ist schmutzig oder nass.

3. Die Stecker sollte Sei vollständig eingeführt in die Steckdose.

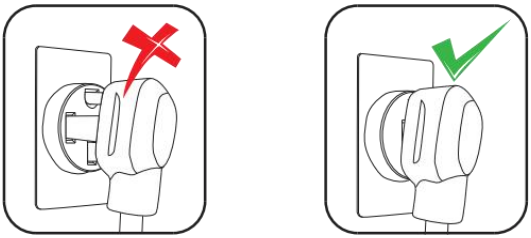

SO GEHT'S LOS AUFLADEN

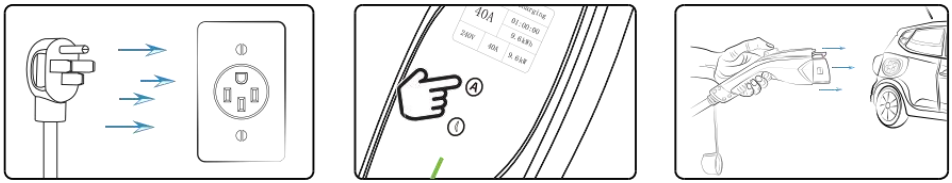

1. Fahrzeug ausschalten und vollständig Fügen Sie die Ladegeräte für Elektrofahrzeuge Stecker in die Leistung Outlet.

2. Lang Drücken Sie die Einstelltaste. Schaltfläche zum Auswählen korrekter Ladestrom.

3. Nehmen Sie die Schutzkappe Stecken Sie den Ladestecker ein in Ihr Fahrzeug Und Start wird geladen.

WIE ZU STOPPEN AUFLADEN

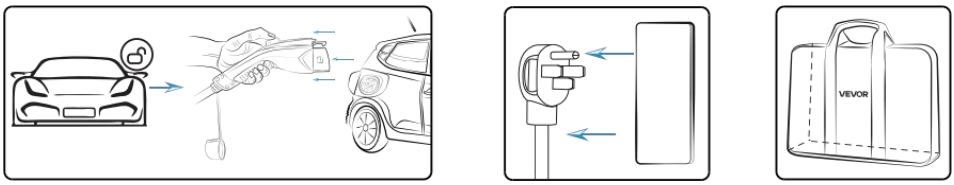

1. Entriegeln Sie das Fahrzeug und Drücken Sie die Schaltfläche über dem Griff zu Den Lader ziehen Stecker außerhalb des Ladevorgangs Hafen.

2. Trennen Sie das Ladegerät. Stecker aus der Steckdose.

CAUTIONS BEFORE START CHARGING

3. Ziehen Sie die Schutzkappe dann Stecken Sie das Ladegerät ein. Die Lagerung Tasche, Und speichern Es in einem angemessenen Standort.

ANZEIGEBESCHREIBUNG



① Temperatur
② Arbeiten Status
③ Ladestrom
④ Laden Zeit
⑤ Stromverbrauch
⑥ Echtzeit
⑦ Stromspannung
⑧ Echtzeit Aktuell
Echtzeit Leistung

WIE ZU ANPASSEN DER AUFLADEN AKTUELL



⚠ Bitte passen Sie den Ladestrom an, bevor Sie Einfügen Die Ladeanschluss. Der Strom kann nicht angepasst werden wenn Elektrofahrzeug Ladegerät ist beim Laden Fortschritt .

① Lang drücken Die Ⓐ Taste für 3 Sekunden Dann Die Laden der gegenwärtige Wille ändern hinein 40 A Zustand .
② Kurz berühren Die ⒶTaste Zu wählen Die richtig Laden Strom (10A) / 12A / 16A / 20A / 24A / 32A / 40A)
③ Nach wählen Die richtig Laden aktuell , warten für 5 Sekunden Und die jetzige Einstellung Ist vollendet .
④ Wann In Einstellung Modus , der Weiß blinkend Ist Die aktuell Einstellung , nach
Einstellung , wenn Die Laden Stapel beginnt Aufladen Anzeigen Die Echtzeit - Ladestrom und der Strom ändert sich entsprechend Die Spannungsschwankungen als Also als Die Laden aktuell bei Die Fahrzeug Ende .

WIE MAN DIE EINSTELLT VERZÖGERTER



Der EV-Ladegerät kann nicht berechnen bis zum Der Countdown endet. Wenn Sie wollen Verwenden Sie die Ladestation für Elektrofahrzeuge während des Countdowns Bitte lang Drücken Sie die ⏲ Taste für 3 Sekunden und verzögerter Starttimer abgesagt werden, dann Das Ladegerät für Elektrofahrzeuge kann funktionieren normalerweise.

g drücken Die ⏲ Taste für 3 Sekunden Dann Die Anzeige Wille ändern hinein 0 H Zustand.
② Kurz berühren Die ⏲ Taste Zu wählen Die richtig verzögert Start Zeit .

③ Nach wählen Die richtig verzögert Start Zeit , warten für 5 Sekunden Dann die Anzeige Wille zeigen Die Start Laden Countdown .

④ Verbinden Die Elektrofahrzeug Ladegerät Steckverbinder Zu Die Fahrzeug Und Laden wird beginnen Wann Die Countdown endet .

LED-Status BESCHREIBUNG

Blinkend		
Laden	EV Connected	
Solide An		
Vollständig aufgeladen	Stehen von	Allgemeiner Fehler

FEHLERBEHEBUNG

Diagnostik	Problem	Lösung
Das Rote Licht ist solide An	Leckage / Überspannung / Überstrom	1. Überprüfen Sie, ob das Ladegerät defekt ist . oder beschädigt. 2. Schließen Sie das Ladegerät wieder an. 3. Versuchen Sie eine andere Steckdose. Sollte der Fehler weiterhin bestehen, kontaktieren Sie bitte unseren Kundendienst. Kundendienst.
Das Rote Licht blinkt	Die Steckdose Ist nicht ordnungsgemäß geerdet.	Das Ladegerät muss Stecker ged hinein A ordnungsgemäß geerdete Steckdose obwohl das Aufladen erlaubt ist, wenn mit dem Fahrzeug verbunden.
Das Blau Licht blinkt, aber das Aufladen Ist nicht In Fortschritt.	Etwas hält die Ladevorgang wird fortgesetzt.	Schließen Sie den Ladestecker wieder an und Es wird wieder geladen.
Das Blau Licht ist solide An aber das Aufladen Ist nicht In Fortschritt.	Das Ladegerät Ist nicht mit dem Fahrzeug verbunden.	Stellen Sie sicher, dass der Ladeanschluss ist vollständig eingesteckt Die Aufladung Hafen.
Die Ladegeschwindigkeit Ist nicht schnell wie versprochen, oder Der Ladestrom kann nicht erreichen die maximale Amperezahl.	A. Das Ladegerät oder das Das Fahrzeug überhitzt. B. Das Fahrzeug lädt Einstellung ist festgelegt A beschränkt Ampere.	A. Den Ladevorgang stoppen und warten. das Ladegerät oder das Fahrzeug kühlt ab und der Ladevorgang beginnt von Neuem. B. Die Amperebegrenzung aufheben Einstellung in Ihrem Fahrzeug.



VEVOR

Upgrade · The Home Creator Way

LIVELLO 1/2 PORTATILE ELETTRICO VEICOLO CARICABATTERIE

MODELLO: EV-ACS4001U/K3

VEVOR | Upgrade
The Home Creator Way

MODELLO: EV-ACS4001U/K3



Questo è l'originale istruzioni , Per favore leggi tutto manuale Leggere attentamente le istruzioni prima dell'uso. VEV OR si riserva il diritto di chiaro interpretazione del nostro manuale utente. L'aspetto del prodotto dovrà Essere soggetto al prodotto che hai ricevuto. Vi preghiamo di perdonarci che non lo faremo ti informeremo di nuovo se ci

sono novità tecnologiche o software aggiornamenti sui nostri prodotto.

	Avviso-A ridurre il rischio di lesioni, l'utente deve Leggere opportunità manuale con attenzione.
	Questo dispositivo è conforme a Parte 15 dei FCC Regole. Il funzionamento è soggetto alle seguenti due condizioni: (1)Questo dispositivo Maggio non causa dannoso in interferenza e. (2) questo dispositivo deve accettare qualsiasi interferenza ricevuto , Tra cui interferenza che potrebbe causare un funzionamento indesiderato.

AVVERTENZE

1.Il Il prodotto è conforme agli standard e ai regolamenti pertinenti. Installazione di questo dispositivo deve rispettare tutte le normative applicabili, E Esso Dovrebbe soltanto Essere
operato in aree ben ventilate. Si prega di leggere il utente manuale Prima installazione e usando questo attrezzatura.

2. Questo apparecchio È destinato a essere utilizzato In applicazioni domestiche e simili come ad esempio: aree cucina per il personale nei negozi, degli uffici camere da letto.

3. Spegnere l'apparecchio e scollegarlo dall'alimentazione prima cambiare accesso- ries o in avvicinamento parti che mossa In utilizzo.

4. Scollegare sempre l'apparecchio dalla rete elettrica se Esso È Sinistra incustodito e prima del montaggio, dello smontaggio o della pulizia.

5. Smontaggio, modifica o riparazione da parte di non professionisti è strettamente vietato evitare infortuni O danno.

6. Indossare dispositivi di protezione individuale adeguati durante il funzionamento, come ad esempio: COME Occhiali di sicurezza , guanti, scarpe antinfortunistiche.

7.Conservare mani, corpo e oggetti estranei lontani dal movimento parti e pericoloso aree quando il macchina è in esecuzione .

8. Controlla il macchina prima di iniziare. Fare non utilizzo se anomalo , allentato o danneggiato.

9. Fare non utilizzare in ambienti umidi, infiammabili, esplosivi, polverosi o corrosivo ambienti.

10.Fai non lasciare il macchina incustodito durante il funzionamento. Fare non funzionare quando ubriaco o stanco.

11. Sovraccarico, improprio e operazione non autorizzata È vietato impedire incidenti.
12. Pulisci il macchina e negozio correttamente dopo l'uso. Tenere lontano da bambini e non autorizzato personale.

⚠ WARNINGS

⚠ Fare non collegare il Caricabatterie per veicoli elettrici in un presa di corrente che È non correttamente a terra.

⚠ Si prega di utilizzare il Caricabatterie per veicoli elettrici solo entro le condizioni operative specificate parametri.

⚠ IL caricabatterie È progettato soltanto per veicoli Quello Sono compatibile con IL SAE J1772 AC Livello 1/2 standard di ricarica.

⚠ Fare non utilizzare il Caricabatterie per veicoli elettrici se è difettoso, sembra screpolato, sfilacciato, rotto o danneggiato in altro modo, oppure non funzionante .

⚠ Fare non utilizzare il Caricabatterie per veicoli elettrici spina o adattatore in qualsiasi uscita per la quale Essi Sono non progettato.

⚠ Fare non tentare di aprire, smontare, riparare, manomettere o modificare IL EV caricabatterie. Il Il caricabatterie per veicoli elettrici è non riparabile dall'utente .

⚠ Non scollegare il Caricabatterie EV dalla presa a muro quando il veicolo È ricarica.

⚠ Fare non utilizzare il Caricabatterie EV quando tu, il veicolo o il Caricabatterie per veicoli elettrici è esposto a forti piogge, neve, tempeste elettriche o altro inclemente tempo atmosferico.

⚠ Proteggere il Caricabatterie per veicoli elettrici da Evitare in ogni momento la presenza di umidità, acqua e corpi estranei. Se ne esistono o sembrano esistere hanno corroso o danneggiato il E V caricabatterie, Fare non utilizzare il Caricabatterie per veicoli elettrici.

⚠ Fare non collegare il Caricabatterie EV in una presa elettrica che È sommerso In acqua o coperto nella neve, se in questa situazione, IL EV caricabatterie È Già collegato in e ha bisogno di essere scollegato, spegnere il interruttore prima scollegare il Caricabatterie per veicoli elettrici .

⚠ Non toccare il Terminali di uscita del caricabatterie per veicoli elettrici con sha rp metallico oggetti. come fili, attrezzi o aghi. Fare non piegare con forza parte del EV

caricabatterie o danni con oggetti appuntiti. Fare non inserire oggetti estranei in Qualunque parte del Caricabatterie per veicoli elettrici.

⚠ IL Il caricabatterie per veicoli elettrici è non è un giocattolo e dovrebbe V Essere tenuto lontano da bambini. Se il Il caricabatterie è in funzione, i

bambini nelle vicinanze dovrebbero Essere supervisionato A in ogni momento.

PRODOTTO SPECIFICHE

Voltaggio	AC 110-240 V 60 Hz
Attuale	40A Max
Energia	9,6 kW Massimo
Tappo	NEMA 14-50 Tappo
Circuito Interruttore Requisiti	Circuito da 50 A Interruttore
Standard	SAE J1772 (IEC Tipo 62196 1)
Temperatura di esercizio	-22°F a 122°F (-30° ℃ A 50 ℃)
Temperatura di conservazione	-40°F a 185°F (-40° ℃ A 85 ℃)
IP Valutazione	IP66
Totale Lunghezza	25 Piedi

PRODOTTO PANORAMICA

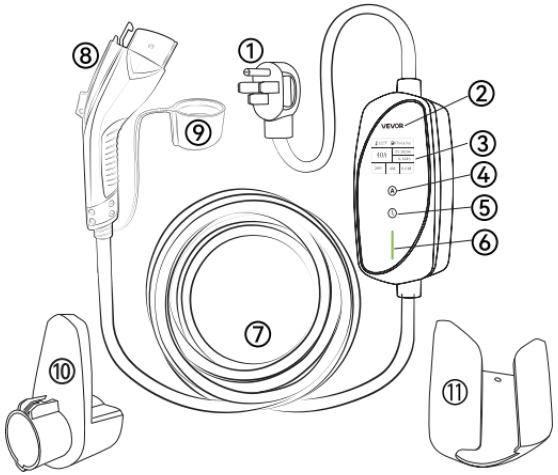

① NEMA 14-50
② Tappo Controllare
③ Scatola
④ TFT da 2,4" Display
⑤ Attuale Regolare Pulsante
⑥ Timer di avvio ritardato
⑦ Pulsante GUIDATO
⑧ Leggero
⑨ Cavo di ricarica
⑩ Connettore SAE
⑪ J1772 Cappuccio protettivo

Cavo e Connettore Titolare Controllare Scatola Titolare

CAUTIONS BEFORE START CHARGING

1. Assicurati che il presa di corrente È macinato correttamente Prima collegare il Caricabatterie per veicoli elettrici in Esso.

2. Fare non utilizzare il Caricabatterie per veicoli elettrici se è difettoso, sembra screpolato , sfilacciato, rotto O altrimenti danneggiato o non funzionante. Fare non iniziare a usare se il tappo È sporco o bagnato.

3. Il la spina dovrebbe Essere inserito completamente nel presa di corrente.

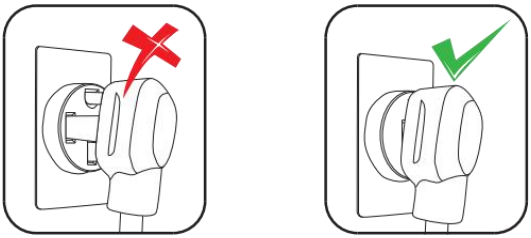

COME INIZIARE RICARICA

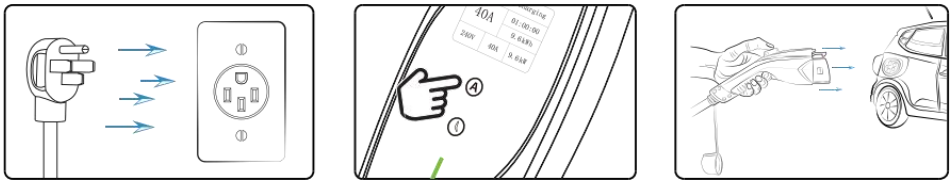

1. Spegnere il veicolo e completamente inserire il Caricabatterie per veicoli elettrici tappo nel energia presa.

2. Lungo premere il pulsante di regolazione pulsante per selezionare il corrente di carica corretta.

3. Togli il cappuccio protettivo, collegare il connettore del caricabatterie il tuo veicolo E inizio ricarica.

COME A FERMARE RICARICA

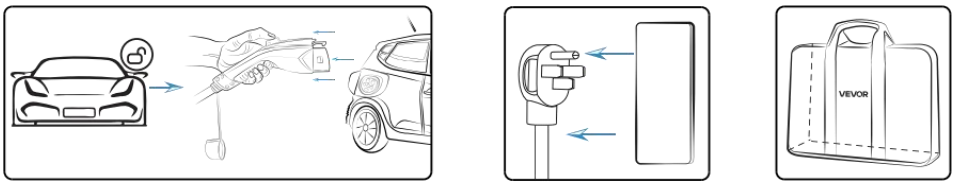

1. Sblocca il veicolo e premere il pulsante sopra il maniglia per tirare il caricabatterie connettore fuori carica porta.

2. Scollegare il caricabatterie collegare dalla presa di corrente.

CAUTIONS BEFORE START CHARGING

3. Indossare il quindi cappuccio protettivo mettere il caricabatterie in IL magazzinaggio borsa, E negozio Esso in modo appropriato posizione.

DESCRIZIONE DEL DISPLAY



① Temperatura
② Lavoro Stato
③ Corrente di carica
④ Addebito Tempo
⑤ Consumo di elettricità
⑥ Tempo reale
⑦ Voltaggio
⑧ Tempo reale Attuale
Tempo reale Energia

COME A REGOLARE IL RICARICA ATTUALE



⚠ **Regolare la corrente di carica prima inserendo IL Connettore di ricarica. La corrente può non essere regolato se il EV il caricabatterie è in carica progresso .**

① Lungo premere IL Ⓐ pulsante per 3 secondi Poi IL ricarica volontà attuale modifica in 40 UN stato .
② Corto tocco IL Ⓐpulsante A selezionare IL corretto ricarica corrente (10A / 12A / 16A / 20A / 24A / 32A / 40A)
③ Dopo selezionare IL corretto ricarica attuale , attendere per 5 secondi E il corrente collocamento È completato .
④ Quando In collocamento modalità , la bianco lampeggiante È IL attuale impostazione , dopo
impostazione , quando IL ricarica mucchio inizia carica , esso esposizioni IL corrente di carica in tempo reale e la corrente cambierà in base a IL fluttuazione di tensione COME BENE COME IL ricarica attuale A IL veicolo FINE .

COME IMPOSTARE IL TIMER DI AVVIO



IL Il caricabatterie per veicoli elettrici può non addebitare fino al Il conto alla rovescia è terminato. Se vuoi utilizzare il Caricabatterie per veicoli elettrici durante il conto alla rovescia, Per favore lungo premere il ⏲ pulsante per 3 secondi e il timer di avvio ritardato si avvierà essere annullato, quindi il Il caricabatterie per veicoli elettrici può funzionare normalmente.

Lungo premere IL ⏲ pulsante per 3 secondi Poi IL display Volere modifica in 0 H stato.

② Corto tocco IL ⏲ pulsante A selezionare IL corretto ritardato inizio tempo .

③ Dopo selezionare IL corretto ritardato inizio tempo , aspettare per 5 secondi Poi la mostra Volere spettacolo IL inizio ricarica conto alla rovescia .

④ Collegare IL EV caricabatterie connettore A IL veicolo E ricarica inizierà Quando IL conto alla rovescia fine .

STATO LED DESCRIZIONE

Lampeggiante		
Addebito	EV Connected	
Solido SU		
Completamente carico	In piedi di	Guasto generale

RISOLUZIONE DEI PROBLEMI

Diagnostic	Problema	Soluzione
Il rosso leggero è solido SU	Perdita / Sovratensione / Sopra la corrente	1. Verificare se il caricabatterie è rotto o danneggiati. 2. Ricollegare il caricabatterie. 3. Prova un'uscita diversa . Se l'errore persiste, contatta il nostro servizio di supporto.
Il rosso leggero sta lampeggiando	La presa di corrente È non correttamente messo a terra.	Il caricabatterie deve essere spina ged in UN presa di corrente correttamente messa a terra, sebbene la ricarica sia consentita quando collegato al veicolo.
Il blu leggero sta lampeggiando, ma la ricarica È non In progressi.	Qualcosa ferma il Stato di carica.	Ricollega il connettore del caricabatterie e Ricomincerà a caricarsi.
Il blu leggero è solido SU ma la ricarica È non In progressi.	Il caricabatterie È non collegato al veicolo.	Assicurati che il connettore del caricabatterie è completamente collegato IL carica porta.
La velocità di ricarica È non veloce come pubblicizzato, o il la corrente di carica non può portata l'ampere massimo.	A. Il caricabatterie o il Il veicolo si sta surriscaldando. B. Il veicolo in carica l'impostazione è impostata UN limitato ampere.	A. Interrompere il processo di ricarica, attendere il caricabatterie o il veicolo si raffredda e ricominciare a caricare. B. Annullare il limite di ampere collocamento nel tuo veicolo.



VEVOR

Upgrade · The Home Creator Way

NIVEL 1/2 PORTÁTIL ELÉCTRICO VEHÍCULO CARGADOR

MODELO: EV-ACS4001U/K3

VEVOR | Upgrade
The Home Creator Way

MODELO: EV-ACS4001U/K3



Este es el original instrucción , por favor leer todo manual Lea atentamente las instrucciones antes de operar. VEV OR se reserva el derecho a... claro interpretación de nuestro manual de usuario. La apariencia del el producto deberá ser sujeto a la producto que recibió. Por favor, perdónanos que no lo haremos Le informaré nuevamente si hay alguna tecnología o software actualizaciones en nuestro producto.

	Advertencia-A reducir el riesgo de lesiones, El usuario debe leer instrucciones Lea el manual con atención.
	Este dispositivo cumple con Parte 15 de los FCC Reglas. El funcionamiento está sujeto a las dos condiciones siguientes: (1)Este dispositivo puede no causa dañino en interferencia, y. (2) este dispositivo debe aceptar cualquier interferencia recibió , incluido interferencia que puede provocar un funcionamiento no deseado.

ADVERTENCIAS

1.El El producto cumple con las normas y regulaciones pertinentes. Instalación de este dispositivo debe cumplir con todas las regulaciones aplicables, y él debería solo ser
operado en áreas bien ventiladas. Por favor lea la usuario manual antes instalando y utilizando esto equipo.

2. Este aparato es destinado a utilizarse en aplicaciones domésticas y similares tales como: áreas de cocina para el personal en las tiendas, de oficinas dormitorios .

3. Apague el aparato y desconéctelo de la alimentación antes de... cambio acceso- ries o acercándose partes que mover en usar.

4. Desconecte siempre el aparato de la corriente si él es izquierda desesperado y antes de ensamblar, desmontar o limpiar.

5.Desmontaje, modificación o reparación por no profesionales es estrictamente prohibido evitar lesiones o daño.

6. Utilice el equipo de protección adecuado durante la operación, como como gafas de seguridad , guantes, calzado de seguridad.

7.Mantener manos, cuerpo y objetos extraños lejos del movimiento piezas y peligroso áreas cuando el máquina está funcionando .

8. Compruebe el máquina antes de empezar. Hacer no usar si es anormal , suelto o dañado.

9. Hacer no utilizar en ambientes húmedos, inflamables, explosivos, polvorientos o corrosivo entornos.

10. Hacer no dejar el máquina sin supervisión durante su funcionamiento. Hacer no operar cuando borracho o cansado.

11. Sobrecarga, inapropiado y operación no autorizada es prohibido prevenir accidentes.

12. Limpiar el máquina y tienda correctamente después de su uso. Mantenerse alejado de niños y no autorizado personal.

⚠ WARNINGS

⚠ Hacer no conectar el Cargador de vehículos eléctricos en un toma de corriente que es no adecuadamente conectado a tierra.

⚠ Por favor utilice el Cargador de vehículos eléctricos únicamente dentro del rango de funcionamiento especificado. parámetros.

⚠ El cargador es diseñado solo para vehículos eso son compatible con el SAE J1772 C.A. Nivel 1/2 estándar de carga.

⚠ Hacer no usar el cargador de vehículos eléctricos si es es defectuoso, parece agrietado, deshilachado, roto o dañado de alguna otra manera, o no funciona.

⚠ Hacer no usar el Cargadores de vehículos eléctricos enchufe o adaptador en cualquier salida para la cual ellos son no diseñado.

⚠ Hacer no intente abrir, desmontar, reparar, manipular o modificar el Vehículo eléctrico cargador. El El cargador de vehículos eléctricos es no es accesible al usuario .

⚠ No desconecte el Cargador de vehículos eléctricos desde la toma de corriente de la pared cuando el vehículo es cargando.

⚠ Hacer no usar el Cargador de vehículos eléctricos cuando usted, el vehículo o el cargador para vehículos eléctricos está expuesto a lluvia intensa, nieve, tormenta eléctrica o otro inclemente clima.

⚠ Proteger el Cargador de vehículos eléctricos de Humedad , agua y objetos extraños en todo momento. Si existe o parece existir alguno han corroído o dañado el E V cargador, hacer no usar el Cargador para vehículos eléctricos.

⚠ Hacer no enchufe el Cargador de vehículos eléctricos en una toma de corriente que es sumergido en agua o cubierta en la nieve, si en esta situación, el Vehículo eléctrico cargador es ya atascado en y necesita Desconéctalo, apaga el interruptor antes desenchufar el Cargador de vehículos eléctricos .

⚠ No toque el Terminales finales del cargador de vehículos eléctricos con punta afilada metálico objetos. tales como alambre, herramientas o agujas. Hacer no dobles a la fuerza ninguno parte del Vehículo eléctrico

cargador o daños con objetos afilados. Hacer no insertar objetos extraños en cualquier parte de la Cargador para vehículos eléctricos.

⚠ El El cargador de vehículos eléctricos es no es un juguete y debería ser conservó lejos de niños. Si el El cargador eléctrico está en funcionamiento, los niños cercanos deben ser supervisado en todo el tiempo.

V

PRODUCTO PRESUPUESTO

Voltaje	C.A. 110-240V 60Hz
Actual	40 A máximo
Fuerza	9,6 kW Máximo
Enchufar	NEMA 14-50 Enchufar
Circuito Interruptor automático Requisitos	Circuito de 50 A Interruptor automático
Estándar	SAE J1772 (IEC Tipo 62196 1)
Temperatura de funcionamiento	-22°F a 122°F (-30° ℃ a 50 ℃)
Temperatura de almacenamiento	-40°F a 185°F (-40° ℃ a 85 ℃)
IP Clasificación	IP66
Total Longitud	25 Pies

PRODUCTO DESCRIPCIÓN GENERAL

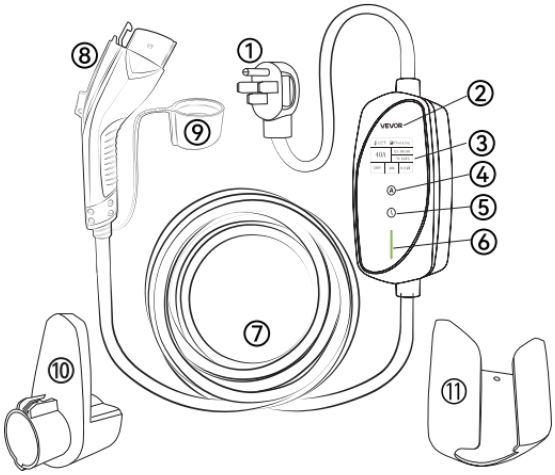

① NEMA 14-50
② Enchufar Control
③ Caja
④ Pantalla TFT de 2,4" Mostrar
⑤ Actual Ajustar Botón
⑥ Temporizador de inicio
⑦ diferido Botón CONDUJO
⑧ Luz
⑨ Cable de carga
⑩ Conector SAE J1772
⑪ Tapa protectora

Cable y Conector Titular Control Caja Titular

CAUTIONS BEFORE START CHARGING

1. Asegúrese de que el toma de corriente es debidamente conectado a tierra antes enchufe el cargador para vehículos eléctricos en él.

2. Hacer no usar el cargador de vehículos eléctricos si es es defectuoso, parece agrietado , deshilachado, roto o está dañado de otro modo o no funciona. Hacer no empezar a usar si el enchufar es sucio o mojado.

3. El El enchufe debería ser insertado completamente en el toma de corriente.

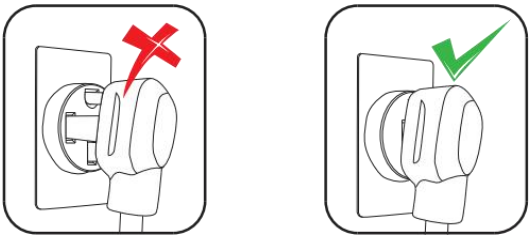

CÓMO EMPEZAR CARGANDO

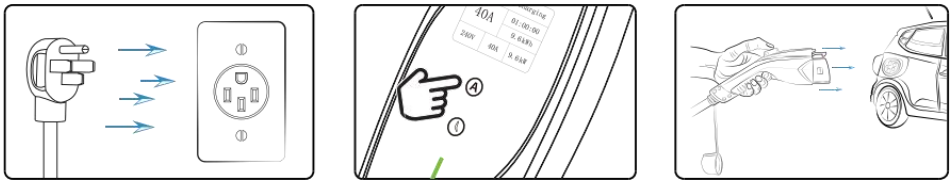

1. Apague el vehículo y completamente insertar el Cargadores de vehículos eléctricos enchufar en el fuerza salida.

2. Largo presione el ajuste botón para seleccionar el Corriente de carga adecuada.

3. Quítate el tapa protectora, conecte el conector del cargador a su vehículo y comenzar cargando.

CÓMO A DETENER CARGANDO

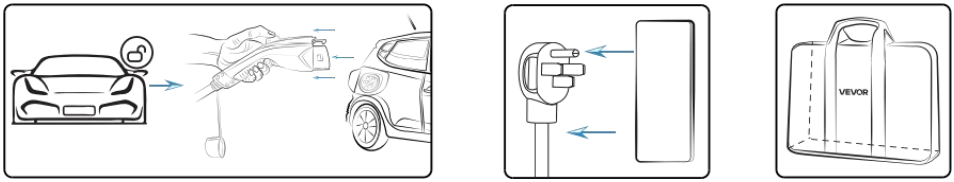

1. Desbloquea el vehículo y presione el botón encima del manejar a tirar del cargador conector fuera de carga puerto.

2. Desconecta el cargador enchufar desde la toma de corriente.

CAUTIONS BEFORE START CHARGING

3. Ponte el tapa protectora entonces coloque el cargador en el almacenamiento bolsa, y almacenar él de manera apropiada ubicación.

DESCRIPCIÓN DE LA PANTALLA



① Temperatura
② Trabajar Estado
③ Corriente de carga
④ Carga Tiempo
⑤ Consumo de
⑥ electricidad Tiempo
⑦ real Voltaje
⑧ Tiempo real Actual
Tiempo real Fuerza

CÓMO A AJUSTAR EL CARGANDO ACTUAL



⚠ Por favor, ajuste la corriente de carga antes insertando el Conector de carga. La corriente puede no ser ajustado si el Vehículo eléctrico El cargador es al cobrar progreso .

① Largo prensa el Ⓐ botón durante 3 segundos entonces el cargando voluntad actual cambiar en 40 A estado .
② Corto tocar el Ⓐbotón a seleccionar el adecuado cargando corriente (10A) / 12A / 16A / 20A / 24A / 32A / 40A)
③ Después seleccionar el adecuado cargando actual , esperar para 5 artículos de segunda clase y la corriente configuración es completado .
④ Cuando en configuración modo , el blanco brillante es el actual configuración , después
configuración , cuando el cargando montón comienza cargando , es pantallas el corriente de carga en tiempo real y la corriente cambiará según el fluctuación de voltaje por edad como Bueno como el cargando actual en el vehículo fin .

CÓMO CONFIGURAR EL TEMPORIZADOR DE INICIO RETRASADO



El El cargador de vehículos eléctricos puede no cobrar hasta que el La cuenta regresiva termina. Si tú quieres usar el Cargador de vehículos eléctricos durante la cuenta regresiva, por favor largo presione el ⏲ botón durante 3 segundos y temporizador de inicio retardado ser cancelado, entonces el El cargador de vehículos eléctricos puede funcionar normalmente.

prensa el ⏲ botón durante 3 segundos entonces el mostrar voluntad cambiar en

0 H estado.

② Corto tocar el botón a seleccionar el adecuado demorado comenzar tiempo .

③ Después seleccionar el adecuado demorado comenzar tiempo , espera para 5 artículos de segunda clase entonces la pantalla voluntad espectáculo el comenzar cargando cuenta regresiva .

④ Conectar el Vehículo eléctrico cargador conector a el vehículo y cargando comenzará cuando el cuenta atrás termina .

ESTADO DEL LED DESCRIPCIÓN

Brillante		
Carga	Vehículo eléctrico conectado	
Sólido en		
Completamente cargado	De pie por	Fallo general

SOLUCIÓN DE PROBLEMAS

Diagnóstico	Problema	Solución
El rojo luz es sólido en	Fugas / Sobretensión / Sobre corriente	1. Compruebe si el cargador está roto . o dañado. 2. Vuelva a enchufar el cargador. 3. Prueba con una salida diferente . Si el error persiste, póngase en contacto con nuestro servicio de atención al cliente. servicio de soporte.
El rojo luz está parpadeando	La toma de corriente es no correctamente conectado a tierra.	El cargador debe ser tapón ged en a toma de corriente que esté debidamente conectada a tierra, aunque se permite el cobro cuando conectado al vehículo.
Mar luz está parpadeando, pero la carga es no en progreso.	Algo detiene el progreso de la carga.	Vuelva a conectar el conector del cargador y Volverá a cargarse.
Mar luz es sólido en pero la carga es no en progreso.	El cargador es no conectado al vehículo.	Asegúrese de que el conector del cargador está completamente conectado a el cargar puerto.
La velocidad de carga es no rápido como se anuncia, o el La corriente de carga no puede alcanzar el amperio máximo.	A. El cargador o el El vehículo se está sobrecalentando. B. El vehículo cargando La configuración está establecida a limitado amperio.	A. Detenga el proceso de carga, espere a que el cargador o el vehículo se enfría y comience a cargar de nuevo. B. Cancelar el límite de amperios configuración en su vehículo.



VEVOR

Upgrade · The Home Creator Way

POZIOM 1/2 PRZENOŚNY ELEKTRYCZNY POJAZD RUMAK

MODEL: EV-ACS4001U/K3

VEVOR | Upgrade
The Home Creator Way

MODEL: EV-ACS4001U/K3



Ten jest oryginałem instrukcja , Proszę przeczytaj wszystko podręcznik przed użyciem należy dokładnie zapoznać się z instrukcją . VEV OR zastrzega sobie prawo do jasne interpretacja naszej instrukcji obsługi. Wygląd produkt powinien Być
podlega otrzymany produkt. Proszę nam wybaczyć że nie będziemy poinformuję cię ponownie, jeśli będzie jakaś

technologia lub oprogramowanie aktualizacje na naszym produkt.

	Ostrzeżenie-do zmniejszyć ryzyko obrażeń, użytkownik musi Czytać instrukcje uważnie przeczytaj instrukcję .
	To urządzenie jest zgodne z Część 15 z FCC Zasady. Działanie podlega następującym dwóm warunkom: (1)To urządzenie móc nie powodować szkodliwy w zakłóceniach i. (2) to urządzenie musi zaakceptować wszelkie ingerencja otrzymane , w tym zakłócenia, które może spowodować niepożądane działanie.

OSTRZEŻENIA

1. Ten Produkt jest zgodny z odpowiednimi normami i przepisami. Instalacja to urządzenie musi być zgodny ze wszystkimi obowiązującymi przepisami, I To powinien tylko Być
operowany w dobrze wentylowanych pomieszczeniach. Proszę przeczytać użytkownik podręcznik zanim instalowanie i używając tego sprzęt.

2.To urządzenie Jest przeznaczony do być używanym W zastosowaniach domowych i podobnych takie jak: kuchnie dla personelu w sklepach, biur , sypialnie.

3. Wyłącz urządzenie i odłącz je od zasilania przed wymiana pieniędzy akcesoria- ries lub zbliżanie się części, które przenosić W używać.

4. Zawsze odłączaj urządzenie od zasilania, jeśli: To Jest lewy bez opieki oraz przed montażem, demontażem lub czyszczeniem.

5. Demontaż, modyfikacja lub naprawa przez osoby niebędące profesjonalistami jest ściśle zabronione uniknąć obrażeń Lub szkoda.

pracy należy nosić odpowiedni sprzęt ochronny , taki jak Jak okulary ochronne , rękawice, obuwie ochronne.

7. Zachowaj siła robocza, ciała i przedmioty obce z dala od ruchu części i niebezpieczny obszary, gdy maszyna jest uruchomiony .

8.Sprawdź maszyna przed rozpoczęciem. Do nie używać jeśli są nieprawidłowe , luźne lub uszkodzone.

9.Rób nie stosować w środowisku wilgotnym, łatwopalnym, wybuchowym, zakurzonym lub żrący środowiskach.

10.Rób nie zostawić maszyna bez nadzoru podczas pracy. Do nie działać, gdy pijany lub zmęczony.

11. Przeciążenie, niewłaściwe i nieautoryzowana operacja Jest zabronione zapobiegać Wypadki.
12. Wyczyść maszyna i sklep prawidłowo po użyciu. Trzymać z dala od dzieci i nieautoryzowane personel.

⚠ WARNINGS

⚠ Do nie podłączać Ładowarka EV do gniazdko elektryczne, które Jest nie odpowiednio uziemiony.

⚠ Proszę użyć Ładowarka pojazdów elektrycznych tylko w określonych godzinach pracy parametry.

⚠ Ten rumak Jest zaprojektowany tylko Do pojazdy To Czy kompatybilny z ten SAE J1772 AC Poziom Standardowe ładowanie 1/2 .

⚠ Do nie użyj Ładowarka EV, jeśli tak jest uszkodzony, wydaje się popękane, postrzępione, zepsute lub w inny sposób uszkodzone, albo nie działają.

⚠ Do nie użyj Ładowarki pojazdów elektrycznych wtyczka lub adapter w dowolnym nasz tytuł, dla którego Oni Czy nie zaprojektowane.

⚠ Do nie należy podejmować prób otwierania, rozmontowywania, naprawiać, manipulować lub modyfikować on Pojazd elektryczny ładowarka. Ładowarka pojazdów elektrycznych jest nie nadaje się do użytku przez użytkownika.

⚠ Nie odłączaj Ładowarkę EV z gniazdka ściennego, gdy pojazd Jest ładowanie.

⚠ Do nie użyj Ładowarka EV, gdy Ty, pojazd lub Ładowarka pojazdów elektrycznych jest narażony na ulewne deszcze, śnieg, burzę elektryczną lub Inny surowy pogoda.

⚠ Chroń Ładowarka EV od wilgoci , wody i ciał obcych przez cały czas. Jeśli istnieją lub wydają się istnieć skorodowały lub uszkodziły E V rumak, Do nie użyj Ładowarka pojazdów elektrycznych.

⚠ Do nie podłącz Ładowarkę EV do gniazdka elektrycznego, które Jest zanurzony W woda lub przykryte na śniegu, jeśli w tej sytuacji, ten Pojazd elektryczny rumak Jest już zatkany w i musi odłączyć, wyłączyć wyłącznik przed odłączanie Ładowarka EV .

⚠ Nie dotykaj Końcowe zaciski ładowarki EV z ostrym RP metaliczny obiekty. takich jak drut, narzędzia czy igły. Do nie składaj żadnego na siłę część z tego Pojazd elektryczny ładowarka lub uszkodzenie ostrymi przedmiotami. Do nie wstawianie obiektów obcych do każdy część Ładowarka pojazdów elektrycznych.

⚠ Ten Ładowarka pojazdów elektrycznych jest nie jest zabawką i powinna V Być utrzymany z dala z dzieci. Jeśli Ładowarka elektryczna działa, dzieci w pobliżu powinny Być nadzorowany Na zawsze.

PRODUKT SPECYFIKACJE

Woltaż	AC 110-240 V 60 Hz
Aktualny	Maks. 40A
Moc	9,6 kW Maksym
Wtyczka	NEMA 14-50 Wtyczka
Okrążenie Przerywacz Wymagania	Obwód 50A Przerywacz
Standard	SAE J1772 (IEC 62196 Typ 1)
Temperatura pracy	-22°F do 122°F (-30° ℃ Do 50 ℃)
Temperatura przechowywania	-40°F do 185°F (-40° ℃ Do 85 ℃)
IP Ocena	IP66
Całkowity Długość	25 Stopy

PRODUKT PRZEGLĄD

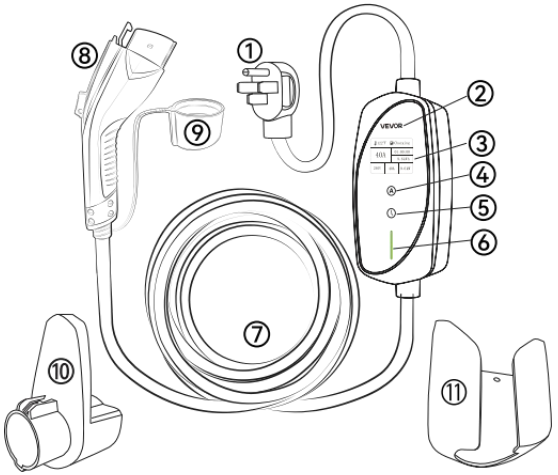

① NEMA 14-50
② Wtyczka Kontrola
③ Skrzynka
④ 2,4-calowy wyświetlacz TFT Wyświetlacz
⑤ Aktualny Regulować Przycisk
⑥ Timer opóźnionego startu
⑦ Przycisk PROWADZONY Światło
⑧ Kabel ładujący
⑨ Złącze SAE J1772
⑩ Nasadka ochronna
⑪

Kabel & Złącze Uchwyt Kontrola Skrzynka Uchwyt

CAUTIONS BEFORE START CHARGING

1. Upewnij się, że gniazdko elektryczne Jest prawidłowo zaokrąglone zanim podłącz Ładowarka pojazdów elektrycznych do To.

2. Do nie użyj Ładowarka EV, jeśli tak jest uszkodzony, wydaje się popękany , postrzępiony, złamany Lub w inny sposób uszkodzone lub niedziałające. Do nie zaczynaj używać jeśli wtyczka Jest brudny lub mokre.

3. Ten wtyczka powinna Być włożony całkowicie do gniazdko elektryczne.

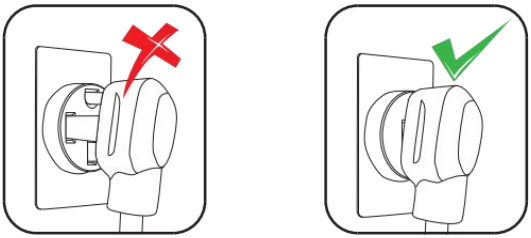

JAK ZACZĄĆ ŁADOWANIE

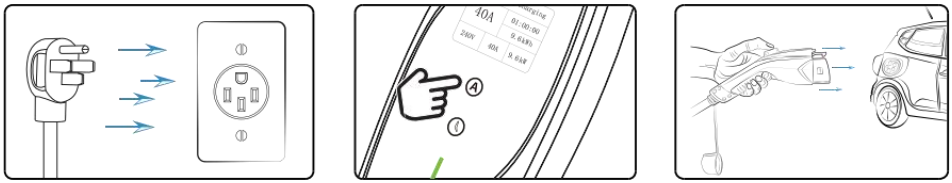

1. Wyłącz pojazd i całkowicie włożyć Ładowarki pojazdów elektrycznych wtyczka do moc wylot.

2. Długi naciśnij przycisk regulacji przycisk, aby wybrać właściwy prąd ładowania.

3. Zdejmij nasadka ochronna, podłącz złącze ładowarki do Twój pojazd I start ładowanie.

JAK DO ZATRZYMYWAĆ SIĘ

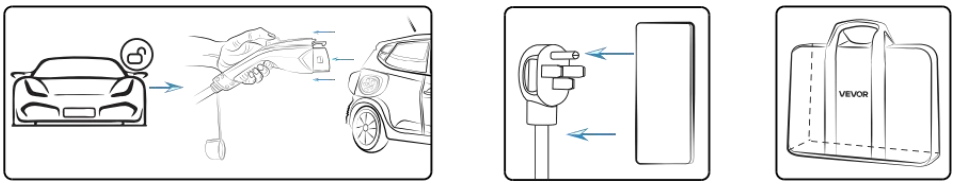

1. Odblokuj pojazd i naciśnij przycisk powyżej uchwyt do wyciągnij ładowarkę złącze poza ładowaniem port.

CAUTIONS BEFORE START CHARGING

2. Odłącz ładowarkę wtyczkę z gniazdka elektrycznego.

3. Załóż następnie nasadka ochronna podłącz ładowarkę ten składowanie torba, I sklep To w odpowiednim lokalizacja.

OPIS WYŚWIETLACZA



① Temperatura
② Praca Status
③ Prąd ładowania
④ Ładowanie Czas
⑤ Zużycie energii
⑥ elektrycznej W czasie
⑦ rzeczywistym Woltaż
⑧ W czasie rzeczywistym Aktualny

W czasie rzeczywistym Moc

JAK DO REGULOWAĆ THE ŁADOWANIE AKTUALNY



⚠ Przed ładowaniem należy dostosować prąd ładowania. wkładanie ten
Złącze ładowania. Prąd może nie być dostosowanym jeśli Pojazd elektryczny ładowarka jest w ładowaniu postęp

① Długi naciskać ten Ⓐ przycisk przez 3 sekundy Następnie ten ładowanie obecna wola zmiana do 40 A państwo .
② Krótki dotykać ten Ⓐprzycisk Do wybierać ten właściwy ładowanie prąd (10A / 12A / 16A / 20A / 24A / 32A / (40A)
③ Po wybierać ten właściwy ładowanie aktualny , czekaj Do 5 towary drugiej jakości I prąd ustawienie Jest ukończone .
④ Gdy W ustawienie tryb , ten biały błyskowy Jest ten aktualny ustawienie , po
ustawienie , kiedy ten ładowanie stos zaczyna się ładowanie , to wyświetlacze ten prąd ładowania w czasie rzeczywistym , a prąd będzie się zmieniał zgodnie z ten wahania napięcia Jak Dobrze Jak ten ładowanie aktualny Na ten pojazd koniec .

JAK USTAWIĆ CZASOMIERZ OPÓŹNIONEGO STARTU



Ten Ładowarka EV może nie pobierać opłat aż do odliczanie do końca. Jeśli
chcesz użyj Ładowarka pojazdów elektrycznych podczas odliczania, Proszę
długi naciśnij ⏲ przycisk przez 3 sekundy, a opóźniony start zostanie uruchomiony zostać anulowane, wtedy Ładowarka EV może działać normalnie.

① Długi naciskać ten ⏲ przycisk przez 3 sekundy Następnie ten wyświetlacz będzie zmiana do

0 H państwo.

② Krótki dotykać ten ⏲ przycisk Do wybierać ten właściwy opóźniony start czas .

③ Po wybierać ten właściwy opóźniony start czas , czekaj Do 5 towary drugiej jakości Następnie wyświetlacz będzie pokazywać ten start ładowanie odliczanie .

④ Łączyć ten Pojazd elektryczny ładowarka złącze Do ten pojazd I ładowanie zacznie się Kiedy ten odliczanie kończy się .

Dioda LED STATUS OPIS

Błyskowy		
Ładowanie	Połączony pojazd elektryczny	
Solidny NA		
W pełni naładowany	Na stojąco przez	Usterka ogólna

ROZWIĄZYWANIE PROBLEMÓW

Diagnostyczny	Problem	Rozwiązanie
Czerwony światło jest solidny NA	Przeciek / Przepięcie / Nadmiar prądu	1. Sprawdź, czy ładowarka jest uszkodzona lub uszkodzone. 2. Podłącz ponownie ładowarkę. 3.Wypróbuj inne wyjście . Jeśli błąd nadal występuje, prosimy o kontakt z naszym usługa wsparcia.
Czerwony światło miga	Gniazdo zasilania Jest nie prawidłowo uziemione.	Ładowarka musi być wtyczka ged do A gniazdka elektrycznego, które jest prawidłowo uziemione, chociaż ładowanie jest dozwolone, gdy podłączony do pojazdu.
Niebieski światło miga, ale ładowanie Jest nie W postęp.	Coś zatrzymuje postęp ładowania.	Ponownie podłącz złącze ładowarki i rozpocznie się ponowne ładowanie.
Niebieski światło jest solidny NA ale ładowanie Jest nie W postęp.	Ładowarka Jest nie podłączony do pojazdu.	Upewnij się, że złącze ładowarki jest całkowicie podłączony ten opłata port.
Prędkość ładowania Jest nie szybko, jak w reklamie, lub prąd ładowania nie może zasięg maksymalny amper.	A. Ładowarka lub pojazd się przegrzewa. B. Ładowanie pojazdu ustawienie jest ustawione A ograniczony amper.	A. Zatrzymaj proces ładowania i poczekaj ładowarka lub pojazd się schładza i zacznij ładować ponownie. B. Anuluj ograniczenie amperażu ustawienie w Twoim pojeździe.



VEVOR

Upgrade · The Home Creator Way

NIVEAU 1/2 DRAAGBAAR ELEKTRISCH VOERTUIG OPLADER

MODEL: EV-ACS4001U/K3

VEVOR | Upgrade
The Home Creator Way

MODEL: EV-ACS4001U/K3



Dit is het origineel instructie , Alsjeblieft lees alles handmatig Lees de instructies zorgvuldig door voordat u het apparaat in gebruik neemt. VEV OR behoudt zich het recht voor om a duidelijk interpretatie van onze gebruikershandleiding. Het uiterlijk van de product zal zijn
onderworpen aan de Het product dat u heeft ontvangen. Vergeef ons alstublieft. dat we dat niet zullen doen Ik zal u

opnieuw informeren als er zich technische problemen voordoen. of software updates over onze product.

	Waarschuwing-To verminderen risico op letsel, gebruiker moet lezen instructies handmatig zorgvuldig.
	Dit apparaat voldoet aan Deel 15 van de FCC Regels. De werking is onderworpen aan de volgende twee voorwaarden: (1)Dit apparaat kunnen niet veroorzaken schadelijk inmenging , en. (2) dit apparaat moet elk accepteren interferentie ontvangen , inbegrepen interferentie die kan ongewenste werking veroorzaken.

WAARSCHUWINGEN

1. De Het product voldoet aan de relevante normen en voorschriften. Installatie van dit apparaat moet voldoen aan alle toepasselijke regelgeving. En Het zou moeten alleen zijn
werkte in goed geventileerde ruimtes. Lees de volgende informatie. gebruiker handmatig voor installeren en door dit te gebruiken apparatuur.
2. Dit apparaat is bedoeld om worden gebruikt in huishoudelijke en soortgelijke toepassingen zoals: personeelskeukens in winkels, van kantoren slaapkamers .
3. Schakel het apparaat uit en koppel de stekker los van de stroomvoorziening voordat u verdergaat. veranderen toegang- ries of naderend onderdelen die beweging in gebruik.
4. Koppel het apparaat altijd los van de stroomvoorziening als Het is links onbeheerd en vóór montage, demontage of reiniging.
5. Demontage, wijziging of reparatie door niet-professionals is strikt verboden om blessures voorkomen of schade.
6. Draag tijdens de werkzaamheden geschikte beschermingsmiddelen , zoals als Veiligheidsbril , handschoenen, veiligheidsschoenen .
7. Bewaren handen, lichaam en vreemde voorwerpen weghouden van bewegend onderdelen en gevaarlijk gebieden wanneer de machine is aan het draaien.
8. Controleer de machine voordat je begint. Doen niet gebruik als het abnormaal , los of beschadigd is.
9.Do Niet gebruiken in natte, ontvlambare, explosieve, stoffige of corrosief omgevingen.
10.Do niet verlaat de machine onbeheerd tijdens gebruik. Doen niet werken wanneer dronken of moe.

11. Overbelasting, onjuist en ongeautoriseerde operatie is verboden om voorkomen ongelukken.
12. Maak de machine en winkel Na gebruik op de juiste manier aanbrengen.
Blijf uit de buurt van kinderen en ongeautoriseerd personeel.

⚠ WARNINGS

⚠ Doen niet verbinden EV-oplader in een stopcontact dat is niet op de juiste manier geaard.

⚠ Gebruik alstublieft de EV-lader alleen binnen het aangegeven werkingsgebied. parameters.

⚠ De oplader is ontworpen alleen voor voertuigen Dat Zijn compatibel met de SAE J1772 AC Niveau 1/2 laadstandaard .

⚠ Doen niet gebruik de EV-oplader indien nodig is defect, lijkt gebarsten, gerafeld, kapot of anderszins beschadigd, of werkt niet meer.

⚠ Doen niet gebruik de EV-laders stekker of adapter in elke uitlaat waarvoor zij Zijn niet ontworpen.

⚠ Doen Niet proberen te openen of te demonteren. repareren, manipuleren of wijzigen de EV oplader. De EV-oplader niet door de gebruiker te onderhouden.

⚠ Ontkoppel de niet EV-lader aansluiten op het stopcontact wanneer het voertuig is opladen.

⚠ Doen niet gebruik de EV-oplader wanneer u, het voertuig of de EV-lader is blootgesteld aan hevige regen, sneeuw, onweer of ander ongunstig weer.

⚠ Bescherm de EV-oplader van Vocht , water en vreemde voorwerpen te allen tijde vermijden. Indien er sprake is van of lijkt te bestaan hebben gecorrodeerd of beschadigd E V oplader, Doen niet gebruik de EV-oplader.

⚠ Doen niet stekker EV-lader in een stopcontact dat is ondergedompeld in water of afgedekt in de sneeuw, als je in deze situatie terechtkomt, de EV oplader is al aangesloten in en moet Haal de stekker eruit, schakel het apparaat uit. breker vóór het loskoppelen van de EV-oplader .

⚠ Raak de niet aan EV-lader eindklemmen met scherpe rp metalen objecten. zoals draad, gereedschap of naalden. Doen niet met kracht vouwen deel van de EV

oplader of schade het met scherpe voorwerpen. Doen niet vreemde objecten invoegen naar binnen elk deel van de EV-oplader.

⚠ De EV-oplader geen speelgoed en zou moeten zijn bewaard weg van V kinderen. Als de De e -lader is in gebruik, kinderen in de buurt moeten zijn onder toezicht bij Altijd.

PRODUCT SPECIFICATIES

Spanning	AC 110-240V 60Hz
Huidig	40A Max
Stroom	9,6 kW Max
Plug	NEMA 14-50 Plug
Circuit Breaker Vereisten	50A-circuit Breaker
Standaard	SAE J1772 (IEC 62196 Type 1)
Bedrijfstemperatuur	-22°F tot 122°F (-30° ℃ naar 50 ℃)
Bewaartemperatuur	-40°F tot 185°F (-40° ℃ naar 85 ℃)
IP Beoordeling	IP66
Totaal Lengte	25 Voeten

PRODUCT OVERZICHT

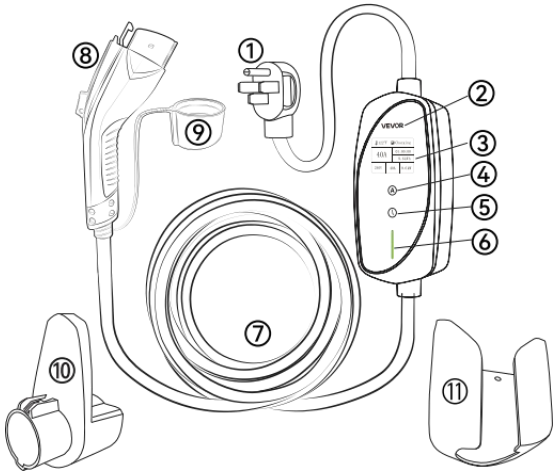

① NEMA 14-50 Plug
② Controle Doos
③ 2,4 inch TFT-scherm Weergave
④ Huidig Aanpassen Knop
⑤ Timer met vertraagde start
⑥ Knop LED Licht
⑦ Oplaadkabel
⑧ SAE J1772-connector
⑨ beschermkap
⑩ Kabel & Connector
⑪ Houder Controle Doos Houder

CAUTIONS BEFORE START CHARGING

1. Zorg ervoor dat de stopcontact is goed geslepen voor stekker EV-lader naar binnen Het.

2. Doen niet gebruik de EV-oplader indien nodig is defect, lijkt gebarsten , gerafeld, gebroken of anderszins beschadigd, of werkt niet meer. Doen niet beginnen met gebruiken als de plug is vies of nat.

3. De stekker zou moeten zijn volledig ingevoegd in de stopcontact.

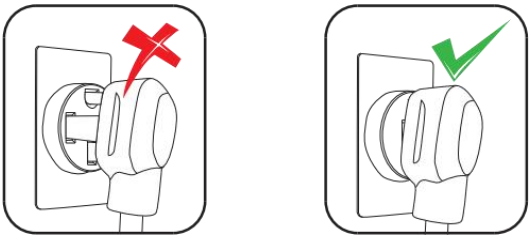

HOE TE BEGINNEN OPLADEN

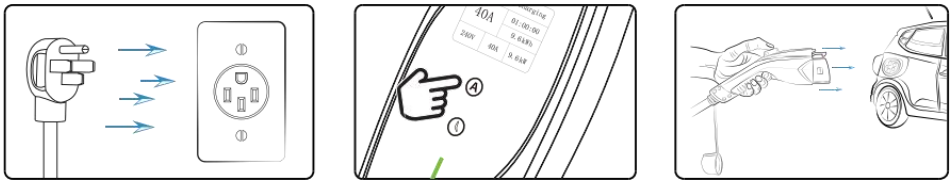

1. Zet het voertuig uit en volledig voeg de EV-laders plug in de stroom stopcontact.

2. Lang druk op de afstelling knop om te selecteren juiste laadstroom.

3. Doe de beschermkap, Sluit de opladerconnector aan op uw voertuig En begin opladen.

HOE NAAR STOP OPLADEN

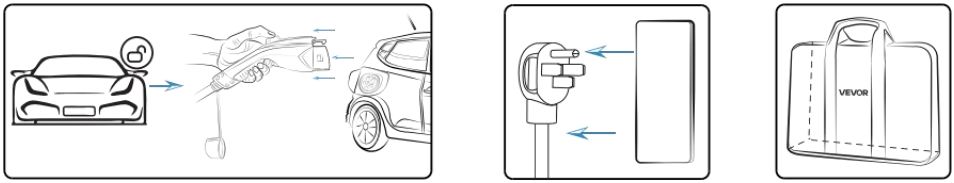

1. Ontgrendel het voertuig en druk op de knop boven de handvat naar trek aan de oplader connector uit de laadstand haven.

2. Koppel de oplader los. Steek de stekker uit het stopcontact.

3. Trek de beschermkap dan plaats de oplader in de opslag tas, En winkel Het op een passende manier locatie.

WEERGAVEBESCHRIJVING



① Temperatuur
② Werk Status
③ Laadstroom
④ Opladen Tijd
⑤ Elektriciteitsverbruik
⑥ Realtime Spanning
⑦ Realtime Huidig
⑧ Realtime Stroom

HOE NAAR AANPASSEN DE OPLADEN HUIDIG



⚠ Stel de laadstroom in voordat u begint. invoegen de laadconnector. De stroom kan niet worden aangepast als de EV oplader is bij het opladen voortgang .

① Lang pers de Ⓐ knop gedurende 3 seconden Dan de opladen huidige zal wijziging naar binnen 40 A staat .
② Kort aanraken de Ⓐknop naar selecteren de juist opladen stroom (10A) / 12A / 16A / 20A / 24A / 32A / 40A)
③ Daarna selecteren de juist opladen actueel , wachten voor 5 seconden En de huidige instelling is voltooid .
④ Wanneer in instelling modus , de wit knipperend is de huidig instelling , na instelling , wanneer de opladen stapel begint opladen , het toont de de laadstroom in realtime en de stroom zal veranderen afhankelijk van de spanningsschommeling als Goed als de opladen huidig bij de voertuig einde .

HOE DEZE IN TE STELLEN TIMER MET



De EV-oplader kan niet in rekening brengen tot de aftellen eindigt. Als je wilt gebruik de EV-oplader tijdens het aftellen, Alsjeblieft lang druk op de 🕒 knop 3 seconden ingedrukt houden en de timer voor vertraagde start zal wordt geannuleerd, dan de EV-lader kan werken normaal gesproken.

ers de 🕒 knop gedurende 3 seconden Dan de weergave zullen wijziging naar binnen

0 H staat.

② Kort aanraken de 🕒 knop naar selecteren de juist vertraagd begin tijd .

③ Daarna selecteren de juist vertraagd begin tijd , wachten voor 5 seconden Dan het scherm zullen show de begin opladen aftellen .

④ Verbinden de EV oplader connector naar de voertuig En opladen zal beginnen wanneer de aftellen einde .

LED-STATUS BESCHRIJVING

Knipperend		
Opladen	EV Connected	
Stevig op		
Volledig opgeladen	Staand door	Algemene fout

PROBLEEMOPLOSSING

Diagnostisch	Probleem	Oplossing
Het rood licht is solide op	Lekkage / Overspanning / Over de huidige	1. Controleer of de oplader kapot is . of beschadigd. 2. Sluit de oplader weer aan. 3. Probeer een andere uitgang . Als de fout aanhoudt, neem dan contact met ons op. ondersteuningsdienst.
Het rood licht knippert	Het stopcontact is niet goed geaard.	De oplader moet plug ged naar binnen A een stopcontact dat correct geaard is, hoewel opladen is toegestaan wanneer verbonden met het voertuig.
Het blauw licht knippert, maar het opladen is niet in voortgang.	Iets houdt de Voortgang van het opladen.	Sluit de opladerconnector weer aan en Het opladen zal hervat worden.
Het blauw licht is solide op maar het opladen is niet in voortgang.	De oplader is niet verbonden met het voertuig.	Zorg ervoor dat de opladerconnector is volledig aangesloten op de aanval haven.
De laadsnelheid is niet zo snel als beloofd, of de laadstroom kan niet bereik de maximale stroomsterkte.	A. De oplader of de Het voertuig raakt oververhit. B. Het opladen van het voertuig instelling is ingesteld A beperkt ampère.	A. Stop het laadproces en wacht tot de oplader of het voertuig koelt af en begin opnieuw met opladen. B. Annuleer de ampèrelimiet instelling in uw voertuig.



VEVOR

Upgrade · The Home Creator Way

NIVÅ 1/2 BÄRBAR ELEKTRISK FORDON LADDARE

MODELL: EV-ACS4001U/K3

VEVOR | Upgrade
The Home Creator Way

MODELL: EV-ACS4001U/K3



Detta är originalet instruktioner , behaga läs alla manuell noggrant före användning. VEV OR förbehåller sig en rensa tolkning i vår användarmanual. Utseendet på produkten ska vara med förbehåll för produkt du mottagit. Förlåt oss att vi inte kommer att meddelar dig igen om det finns någon teknik eller programvara uppdateringar om våra produkt.

	Varning-Till minska risk för skada, användaren måste läsa instruktioner manualen noggrant.
	Denna enhet uppfyller Del 15 av de FCC Regler. Driften är underställd följande två villkor: (1)Denna enhet maj inte orsaka skadlig i störning, och. (2) den här enheten måste acceptera vilken som helst interferens ta emot d, inklusive störningar som kan orsaka oönskad drift.

VARNINGAR

1. Den produkten uppfyller relevanta standarder och föreskrifter. Installation av den här enheten måste följa alla tillämpliga föreskrifter, och det skall endast vara
opererade i välventilerade utrymmen. Läs användare manuell före installera och använder detta utrustning.
2. Denna apparat är avsedd att användas i hushålls- och liknande applikationer såsom: personalkök i butiker, kontor sovrum .
3. Stäng av apparaten och dra ut sladden innan du skiftande tillbehör- rier eller närmar sig delar som flytta i använda.
4. Koppla alltid bort apparaten från elnätet om det är vänster utan tillsyn och före montering, demontering eller rengöring.
5. Demontering, modifiering eller reparation av icke-professionella är strikt förbjudet att undvika skador eller skada.
6. Använd lämplig skyddsutrustning under drift, såsom som skyddsglasögon , handskar, skyddsskor .
7. Behåll händer, kropp och främmande föremål borta från rörelse delar och farlig områden när maskin körs .
8. Kontrollera maskin innan start. Do inte använda om den är onormal , lös eller skadad.
9. Gör Använd inte i våta, brandfarliga, explosiva , dammiga eller frätande miljöer.
10. Gör inte lämna maskin obevakad under drift Do inte fungera när berusad eller trött.
11. Överbelastning, otillbörlig och obehörig operation är förbjudet att förhindra olyckor.
12. Rengör maskin och butik ordentligt efter användning. Hålla sig borta från barn och obehörig personal.

⚠ WARNINGS

⚠ Do inte ansluta elbilsladdare till en eluttag som är inte ordentligt grundad.

⚠ Använd gärna Laddare för elbilar endast inom den angivna drifttiden parametrar.

⚠ De laddare är utformad endast för fordon att är kompatibel med de SAE J1772 AC Nivå 1/2 laddningsstandard .

⚠ Do inte använd EV-laddare om det är defekt, verkar sprucken, sliten, trasig eller på annat sätt skadad, eller inte fungerar.

⚠ Do inte använd Laddare för elbilar kontakt eller adapter i vilken som helst ut tlet för vilket de är inte utformad.

⚠ Do försök inte öppna, ta isär, reparera, manipulera eller modifiera han elbil laddaren. Den Laddare för elbilar är inte användarvänlig .

⚠ Koppla inte bort elbilsladdaren från vägguttaget när fordonet är laddning.

⚠ Do inte använd Laddaren för elbilar när antingen du, fordonet eller Laddare för elbilar utsätts för kraftigt regn, snö, åskväder eller andra bister väder.

⚠ Skydda Laddare för elbilar från fukt , vatten och främmande föremål hela tiden. Om några finns eller verkar finnas har korroderat eller skadat E V laddare, do inte använd Laddare för elbilar.

⚠ Do inte anslut elbilsladdare i ett eluttag som är nedsänkt i vatten eller täckt i snö, om i den här situationen, de elbil laddare är redan redo inkopplad i och behöver vara urkopplad, stäng av brytare före koppla ur Laddare för elbilar .

⚠ Rör inte vid Ändterminalerna på elbilsladdaren med sha rp metallisk föremål. såsom ståltråd, verktyg eller nålar. Do vika inte med kraft någon del av han elbil

laddare eller skada den med vassa föremål. Do inte infoga främmande föremål till några en del av Laddare för elbilar.

⚠ De Laddare för elbilar är inte en leksak och bör vara hålls bort från barn. V Om Om E -laddaren är igång bör barn i närheten vara övervakad på alla tider.

PRODUKT SPECIFIKATIONER

Spänning	AC 110–240 V 60 Hz
Nuvarande	40A max
Driva	9,6 kW Max
Plugg	NEMA 14-50 Plugg
Krets Brytare Krav	50A-krets Brytare
Standard	SAE J1772 (IEC 62196 Typ 1)
Driftstemperatur	-22°F till 122°F (-30° ℃) till 50 ℃)
Förvaringstemperatur	-40°F till 185°F (-40° ℃) till 85 ℃)
IP-adress Gradering	IP66
Total Längd	25 Fötter

PRODUKT ÖVERSIKT

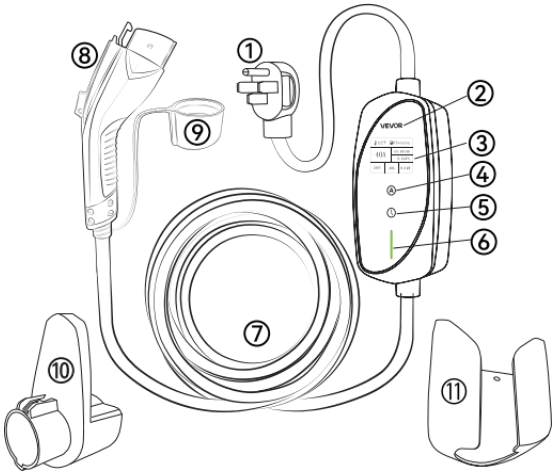

① NEMA 14-50
② Plugg Kontrollera
③ Låda
④ 2,4" TFT-skärm Visa
⑤ Nuvarande Justera Knapp
⑥ Fördröjd starttimer Knapp
⑦ LED-lampa Ljus
⑧ Laddningskabel
⑨ SAE J1772-kontakt
⑩ Skyddskåpa
⑪ Kabel & Kontakt Hållare
Kontrollera Låda Hållare

CAUTIONS BEFORE START CHARGING

1. Se till att eluttag är ordentligt g avrundad före anslut Laddare för elbilar till det.

2. Do inte använd EV-laddare om det är defekt, verkar sprucken , sliten, bruten eller på annat sätt skadad eller inte fungerar. Do inte börja använda om den plugg är smutsig eller våt.

3. Den kontakten bör vara helt isatt in i eluttag.

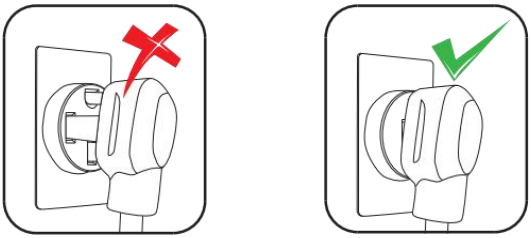

HUR MAN BÖRJAR LADDNING

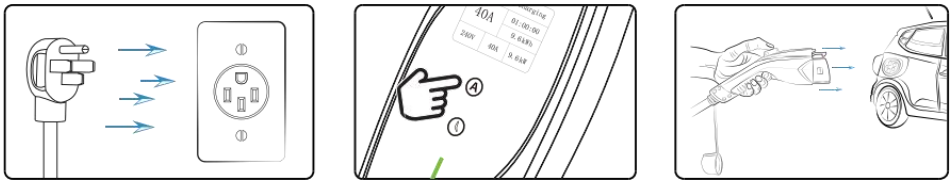

1. Stäng av fordonet och stäng av det helt sätt in Laddare för elbilar plugg in i driva utlopp.

2. Lång tryck på justera knappen för att välja korrekt laddningsström.

3. Ta av skyddskåpa, anslut laddarens kontakt till ditt fordon och start laddning.

HUR TILL STOPP LADDNING

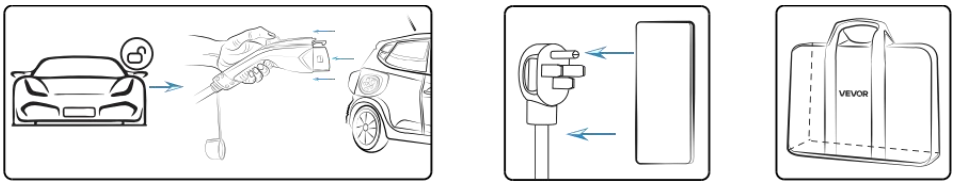

1. Lås upp fordonet och tryck på knappen ovanför hantera till dra ut laddaren kontakten ur laddning hamn.

2. Koppla bort laddarens kontakten från eluttaget.

3. Sätt på skyddskåpa sedan sätt i laddaren de lagring väska, och lagra det på ett lämpligt sätt plats.

BESKRIVNING AV VISNINGEN

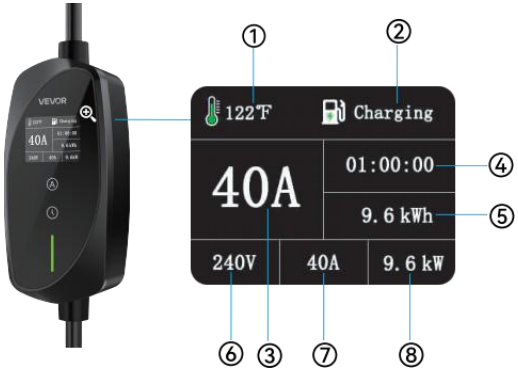

① Temperatur
② Arbete Status
③ Laddningsström
④ Laddning Tid
⑤ Elförbrukning
⑥ Realtid Spänning
⑦ Realtid Nuvarande
⑧ Realtid Driva

HUR TILL JUSTERA DE LADDNING NUVARANDE



⚠ Justera laddningsströmmen innan insättning de Laddningskontakt. Strömmen kan inte justeras om den elbil laddaren är i laddning framsteg .

① Lång trycka de Ⓐ knapp i 3 sekunder sedan de laddning nuvarande testamente ändra till 40 En stat .
② Kort röra de Ⓐknapp till välja de rätt laddning ström (10A / 12A / 16A / 20A / 24A / 32A / 40A)
③ Efter välja de rätt laddning ström , vänta för 5 sekunder och den nuvarande miljö är färdigställd .
④ När i miljö läge , den vit blinkande är de nuvarande inställning , efter inställning , när de laddning lugg börjar laddning , det skärmar de laddningsströmmen i realtid och strömmen kommer att ändras enligt de voltåldersfluktuation som väl som de laddning nuvarande på de fordon slut .

HUR MAN STÄLLER IN FÖRDRÖJD START TIMER



De Laddare för elbilar inte ladda tills den nedräkningen slutar. Om du vill använd elbilsladdare under nedräkningen, behaga lång tryck på ⏲ knappen i 3 sekunder och timern för fördröjd start kommer att avbrytas, då Laddare för elbilar kan fungera normalt.

① Lång trycka de ⏲ knapp i 3 sekunder sedan de visa vilja ändra till 0 H ange.
② Kort röra de ⏲ knapp till välja de rätt försenad start tid .

③ Efter välja de rätt försenad start tid , vänta för 5 sekunder sedan skärmen vilja visa de start laddning nedräkning .

④ Ansluta de elbil laddarens kontakt till de fordon och laddning kommer att börja när de nedräkning slutar .

LED-STATUS BESKRIVNING

Blinkande		
Laddning	EV-ansluten	
Fast på		
Fulladdad	Stående av	Allmänt fel

FELSÖKNING

Diagnostisk	Problem	Lösning
Det röda ljus är fast på	Läckage / Överspänning / Överström	1. Kontrollera om laddaren är trasig eller skadad. 2. Anslut laddaren igen. 3. Prova ett annat utlopp . Om felet kvarstår, vänligen kontakta vår supporttjänst.
Det röda ljus blinkar	Eluttaget är inte ordentligt jordad.	Laddaren måste vara plugg ged till en ett korrekt jordat eluttag, även om laddning är tillåten när ansluten till fordonet.
Den blå ljus blinkar, men laddningen är inte i framsteg.	Något stoppar laddningsförloppet.	Anslut laddningskontakten igen och den kommer att börja laddas igen.
Den blå ljus är fast på men laddningen är inte i framsteg.	Laddaren är inte ansluten till fordonet.	Se till att laddningskontakten är helt inkopplad de laddning hamn.
Laddningshastigheten är inte snabbt som annonserat, eller laddningsströmmen kan inte r varje den maximala amperen.	A. Laddaren eller fordonet överhettas. B. Laddning av fordonet inställningen är inställd en begränsad ampere.	A. Stoppa laddningsprocessen, vänta tills laddaren eller fordonet kyls ner och börja ladda igen. B. Avbryt amperebegränsningen miljö i ditt fordon.



VEVOR

Upgrade · The Home Creator Way

ÚROVEŇ 1/2 PŘENOSNÝ ELEKTRICKÝ VOZIDLO NABÍJEČKA

MODEL: EV-ACS4001U/K3

VEVOR | Upgrade
The Home Creator Way

MODEL: EV-ACS4001U/K3



Tento je originál instrukce , Prosím přečíst vše manuál Před použitím si pečlivě přečtěte pokyny . VEV OR si vyhrazuje jasný výklad našeho uživatelského manuálu. Vzhled produkt musí být
s výhradou produkt, který jste obdrželi. Prosím, odpusť nám že nebudeme znovu vás informovat, pokud existují nějaké technologie nebo softwaru aktualizace na našich produkt.

	Varování pro snížit riziko zranění, uživatel musí číst instrukce pečlivě si přečtěte manuál .
	Toto zařízení splňuje Část 15 z Federální komunikační komise (FCC) Pravidla. Provoz podléhá následujícím dvěma podmínkám: (1) Toto zařízení květen nezpůsobuje škodlivý v interferenci a. (2) toto zařízení musí přijmout jakékoli rušení přijmout d, včetně rušení, které může způsobit nežádoucí provoz.

VAROVÁNÍ

1. The Výrobek splňuje příslušné normy a předpisy. Instalace toto zařízení musí splňovat všechny platné předpisy, a to měl by pouze být provozováno v dobře větraných prostorách. Přečtěte si prosím uživatel manuál před instalace a pomocí tohoto zařízení.

2. Tento spotřebič je zamýšlel být použit v domácí a podobné aplikace například: kuchyňky pro zaměstnance v obchodech, kanceláří , ložnice.

Před použitím spotřebič vypněte a odpojte od napájení. měnící se příslušenství-ries nebo se blíží části, které pohyb v použití.

4. Vždy odpojte spotřebič od napájení, pokud to je vlevo bez dozoru a před montáží, demontáží nebo čištěním.

5. Demontáž, úprava nebo oprava neprofesionálové je striktně zakázáno vyhnout se zranění nebo poškození.

provozu noste vhodné ochranné pomůcky , například jako ochranné brýle, rukavice, ochranná obuv.

7. Udržujte ruce, tělo a cizí předměty v dostatečné vzdálenosti od pohybu díly a nebezpečný oblasti, kdy stroj běží .

8. Zkontrolujte stroj před zahájením. Dělat ne použití pokud je abnormální , uvolněný nebo poškozený.

9. Udělej Nepoužívejte ve vlhkém, hořlavém, výbušném , prašném nebo korozívní prostředí.

10. Udělej ne opustit stroj během provozu bez dozoru . Dělat nefunguje, když opilý nebo unavený.

11. Přetížení, nesprávné a neoprávněná operace je zakázáno zabránit nehody.

12. Vyčistěte stroj a obchod po použití správně. Uchovávejte mimo dosah děti a neoprávněné personál.

⚠ WARNINGS

⚠ Dělat nepřipojovat nabíječku elektromobilů do zásuvka, která je ne správně uzemněný.

⚠ Prosím, použijte Nabíječka elektromobilů pouze v rámci stanoveného provozního parametry.

⚠ Ten/Ta/To nabíječka je navrženo pouze pro vozidla že jsou kompatibilní s ten SAE J1772 Klimatizace Úroveň Standardní nabíjení 1/2 .

⚠ Dělat ne použijte nabíječka elektromobilů, pokud ano je vadný, objeví se popraskané, roztřepené, rozbité nebo jinak poškozené, nebo nefunguje .

⚠ Dělat ne použijte Nabíječky pro elektromobily zástrčku nebo adaptér do jakéhokoli výdejní lístek, pro který oni jsou není navrženo.

⚠ Dělat nepokoušejte se otevírat, rozebírat, opravovat, manipulovat nebo upravovat on Elektromobil nabíječka. Nabíječka elektromobilů je není uživatelsky ovladatelné.

⚠ Neodpojujte Nabíječku elektromobilu ze zásuvky, když je vozidlo je nabíjení.

⚠ Dělat ne použijte Nabíječka elektromobilu, když vy, vozidlo nebo Nabíječka elektromobilů je vystaven silnému dešti, sněhu, bouřce nebo ostatní nepříznivý počasí.

⚠ Chraňte Nabíječka elektromobilů od vlhkost , voda a cizí předměty. Pokud nějaké existují nebo se zdají být zkorodovaly nebo poškodily E V nabíječka, dělat ne použijte Nabíječka elektromobilů.

⚠ Dělat ne zapojte nabíječku elektromobilu do elektrické zásuvky, která je ponořený v vodou nebo zakryté ve sněhu, pokud v této situaci, ten Elektromobil nabíječka je už zapojený v a potřebuje být odpojen od sítě, vypněte jistič před
odpojení Nabíječka elektromobilů .

⚠ Nedotýkejte se Koncové svorky nabíječky elektromobilů s ostrým rp kovový objekty. jako jsou dráty, nástroje nebo jehly. Dělat násilím neohýbejte žádné část z toho Elektromobil
nabíječku nebo poškození ho ostrými předměty. Dělat ne vložit cizí předměty do žádný část Nabíječka elektromobilů.

⚠ Ten/Ta/To Nabíječka elektromobilů je není to hračka a měla by být V uchováváno pryč z děti. Pokud Pokud je nabíječka v provozu, děti v blízkosti by měly být pod dohledem na po všechny časy.

PRODUKT SPECIFIKACE

Napětí	Klimatizace 110–240 V 60 Hz
Proud	Maximálně 40 A
Moc	9,6 kW Max
Zástrčka	NEMA 14-50 Zástrčka
Obvod Jistič Požadavky	Obvod 50A Jistič
Norma	SAE J1772 (IEC Typ 62196 1)
Provozní teplota	-22 °F až 122 °F (-30 ° C) na 50 ° C)
Skladovací teplota	-40 °F až 185 °F (-40 ° C) na 85 ° C)
IP adresa Hodnocení	IP66
Celkový Délka	25 Nohy

PRODUKT PŘEHLED

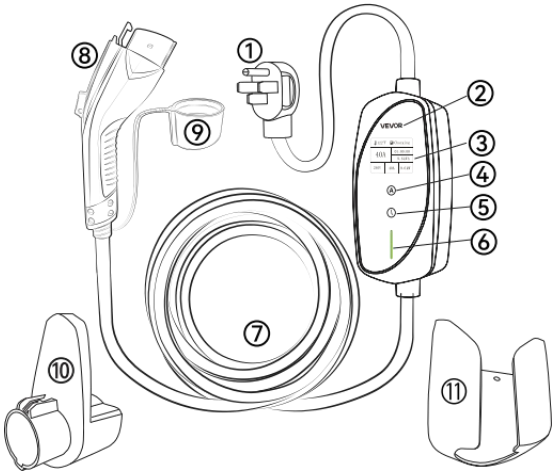

① NEMA 14-50
2 Zástrčka Řízení
3 Krabice
4 2,4" TFT displej Zobrazit
⑤ Proud Upravit Tlačítko
⑥ Časovač odloženého startu
⑦ Tlačítko LED Světlo
⑧ Nabíjecí kabel
⑨ Konektor SAE J1772
⑩ Ochranný kryt
⑪ Kabel a Konektor Držák Řízení Krabice Držák

CAUTIONS BEFORE START CHARGING

1. Ujistěte se, že zásuvka je správně zaoblené před zapojte Nabíječka elektromobilů do to.

2. Dělat ne použijte nabíječka elektromobilů, pokud ano je vadný, objeví se popraskaný , roztřepený, zlomený nebo jinak poškozený nebo nefunguje. Dělat nezačít používat pokud zástrčka je špinavý nebo mokré.

3. Ten/ta/to zástrčka by měla být zcela zasunuto do zásuvku.

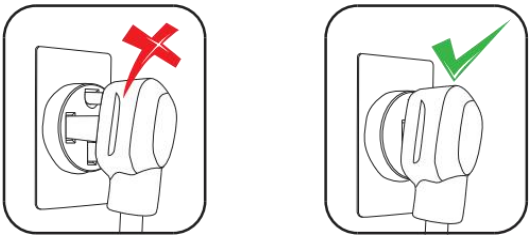

JAK ZAČÍT NABÍJENÍ

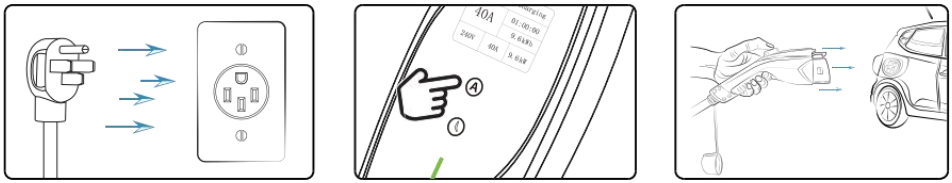

1. Vypněte vozidlo a zcela vložit Nabíječky pro elektromobily zástrčka do moc zásuvka.

2. Dlouho stiskněte tlačítko nastavení tlačítko pro výběr správný nabíjecí proud.

3. Sundejte ochranný kryt, zapojte konektor nabíječky do vaše vozidlo a start nabíjení.

JAK NA ZASTÁVKA NABÍJENÍ

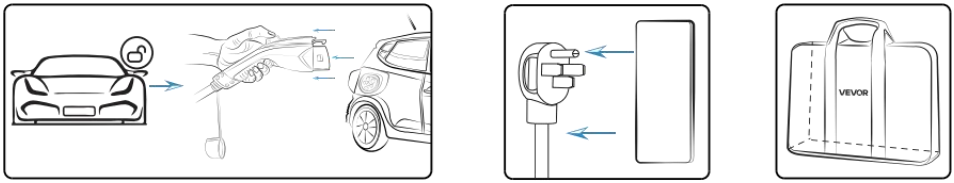

1. Odemkněte vozidlo a stiskněte tlačítko nad rukojeť k vytáhněte nabíječku konektor mimo nabíječku přístav.

2. Odpojte nabíječku zástrčku ze zásuvky.

3. Nasaďte si ochranný kryt a poté vložte nabíječku do ten skladování taška, a obchod to ve vhodném umístění.

POPIS DISPLEJE



① Teplota
2 Práce Postavení
3 Nabíjecí proud
4 Nabíjení Čas
⑤ Spotřeba elektřiny
⑥ Reálný čas Napětí
⑦ Reálný čas Proud
⑧ Reálný čas Moc

JAK NA UPRAVIT THE NABÍJENÍ PROUD



⚠ **Před použitím upravte nabíjecí proud. vkládání ten nabíjecí konektor. Proud může ne být upraven pokud Elektromobil nabíječka je při nabíjení pokrok .**

① Dlouho tisk ten Ⓐ tlačítko po dobu 3 sekund pak ten nabíjení současná vůle přeměna do 40 A stát .

2 Krátký dotek ten Ⓐtlačítko na vybrat ten správné nabíjení proud (10 A / 12A / 16A / 20A / 24A / 32A / 40A)

③ Po vybrat ten správné nabíjení aktuální , počkejte pro 5 sekundy a proud nastavení je dokončeno .

4 Když v nastavení režim bílý blikání je ten proud nastavení , po nastavení , kdy ten nabíjení hromada začíná nabíjení , to displeje ten nabíjecí proud v reálném čase a proud se bude měnit podle ten kolísání napětí jako dobře jako ten nabíjení proud na ten vozidlo konec

JAK NASTAVIT ČASOVAČ ODLOŽENÉHO



Ten/Ta/To Nabíječka elektromobilů může neúčtovat dokud odpočítávání končí. Li chceš použijte Nabíječka elektromobilů během odpočítávání, Prosím dlouho stiskněte ⏲ tlačítko po dobu 3 sekund a časovač odloženého startu se spustí být zrušeno, pak Nabíječka elektromobilů může fungovat normálně.

Dlouho tisk ten ⏲ tlačítko po dobu 3 sekund pak ten zobrazit vůle přeměna do 0 H stát.

2 Krátký dotek ten ⏲ tlačítko na vybrat ten správné zpožděné start čas

③ Po vybrat ten správné zpožděné start čas , počkej pro 5 sekundy pak displej vůle show ten start nabíjení odpočítávání .

4 Připojit ten Elektromobil nabíječky konektor na ten vozidlo a nabíjení začne když ten odpočítávání konce

STAV LED POPIS

Bliká		
Nabíjení	Připojeno k elektromobilům	
Solidní na		
Plně nabito	Stojící podle	Obecná chyba

ŘEŠENÍ POTÍŽÍ

Diagnostický	Problém	Řešení
Červená světlo je pevný na	Únik / Přepětí / Nadproud	1. Zkontrolujte, zda není nabíječka poškozená nebo poškozené. 2. Znovu zapojte nabíječku. 3. Zkuste jiný výdejní prostor. Pokud chyba přetrvává, kontaktujte prosím naše podpůrná služba.
Červená světlo bliká	Elektrická zásuvka je ne řádně uzemněno.	Nabíječka musí být zástrčka ged do A řádně uzemněná elektrická zásuvka, ačkoli je nabíjení povoleno, když připojen k vozidlu.
Modrá světlo bliká, ale nabíjení je ne v pokrok.	Něco zastaví průběh nabíjení.	Znovu zapojte konektor nabíječky a začne se znovu nabíjet.
Modrá světlo je pevný na ale nabíjení je ne v pokrok.	Nabíječka je ne připojen k vozidlu.	Ujistěte se, že konektor nabíječky je zcela zapojen do ten nabíjení přístav.
Rychlost nabíjení je ne rychle, jak je inzerováno, nebo nabíjecí proud nemůže každý maximální ampér.	A. Nabíječka nebo vozidlo se přehřívá. B. Nabíjení vozidla nastavení je nastaveno A omezený ampér.	A. Zastavte nabíjení a počkejte nabíječka nebo ochlazování vozidla a znovu začněte nabíjet. B. Zrušte omezení ampéru nastavení ve vašem vozidle.

