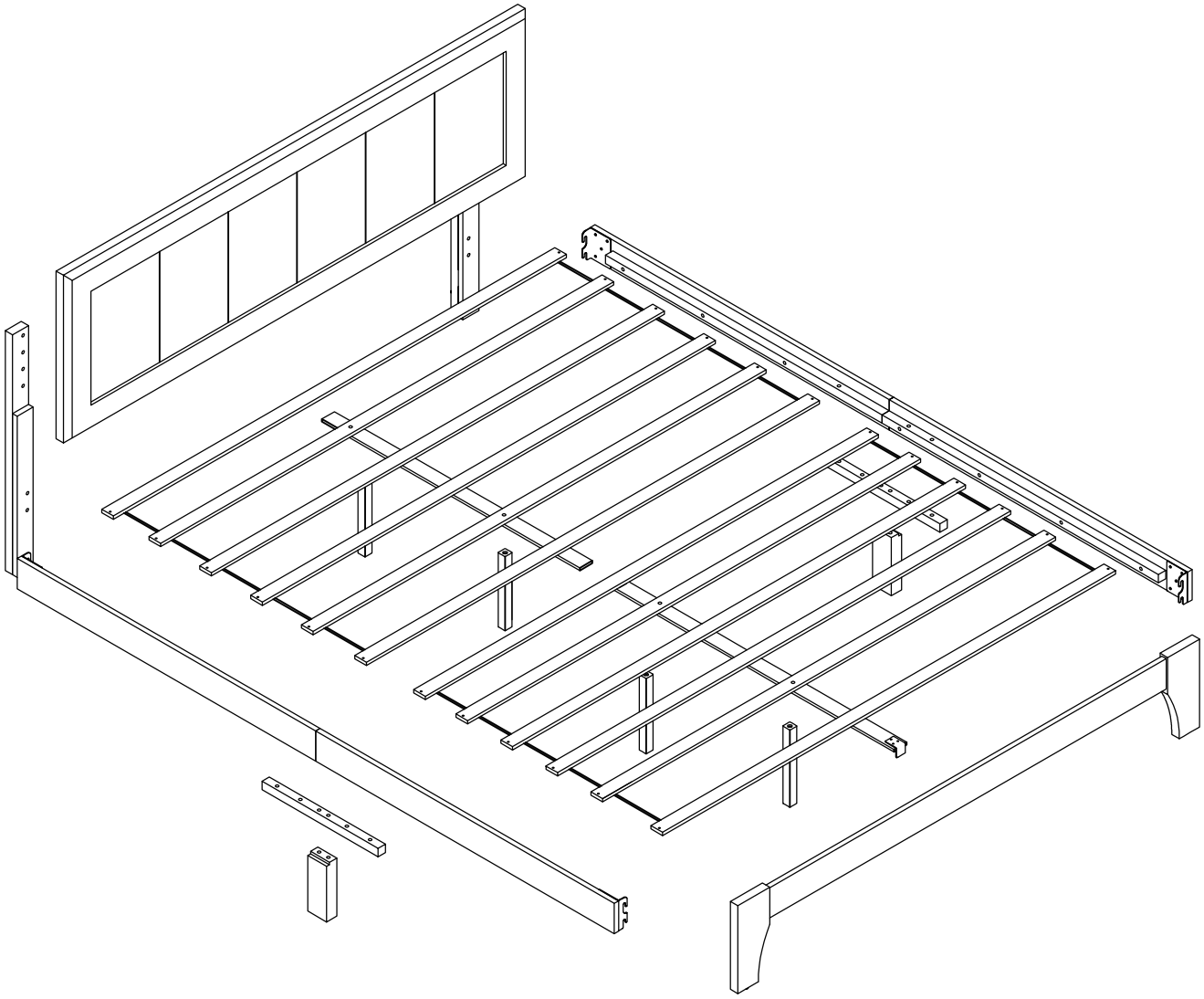

PARTS

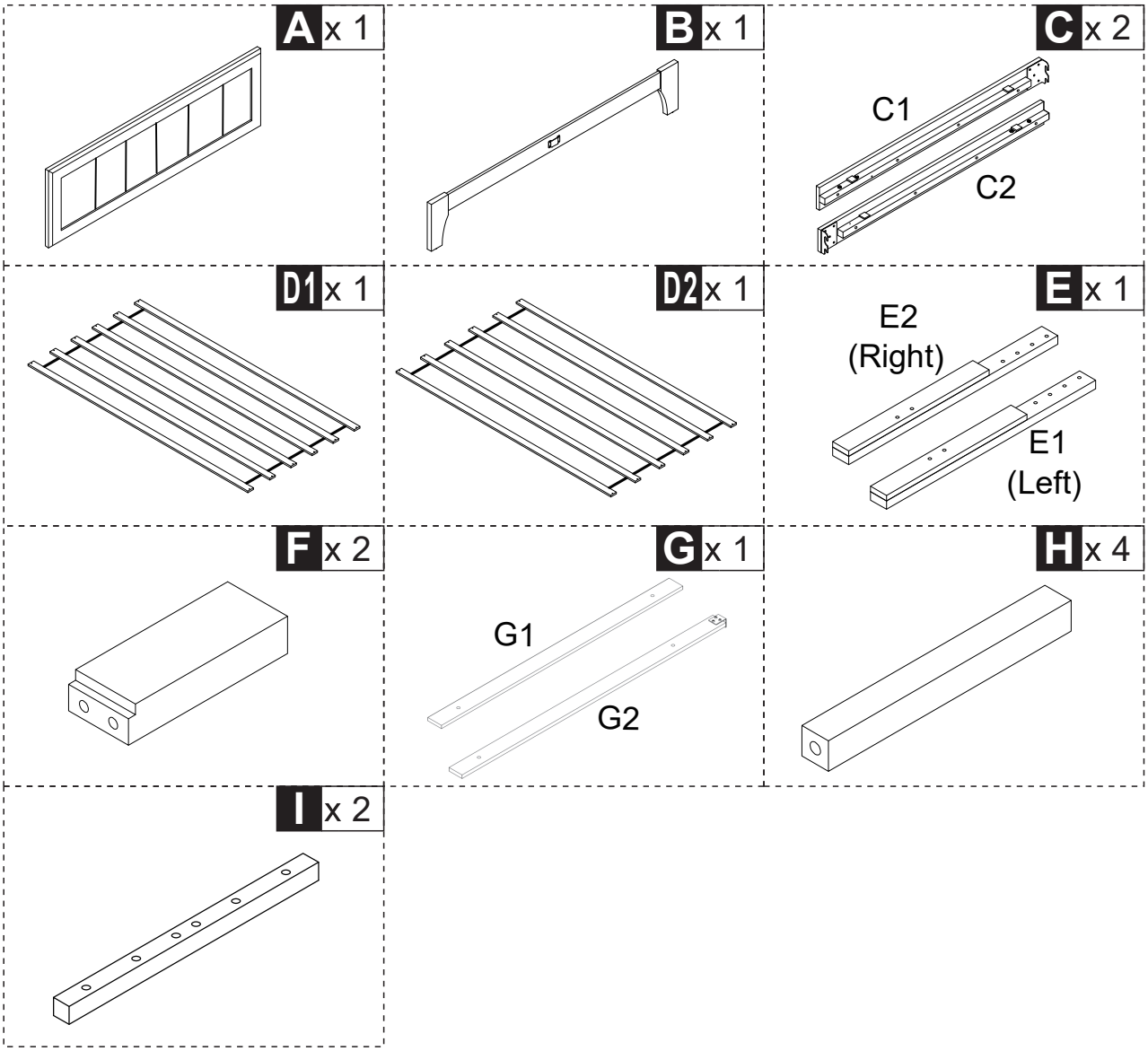

HARDWARE

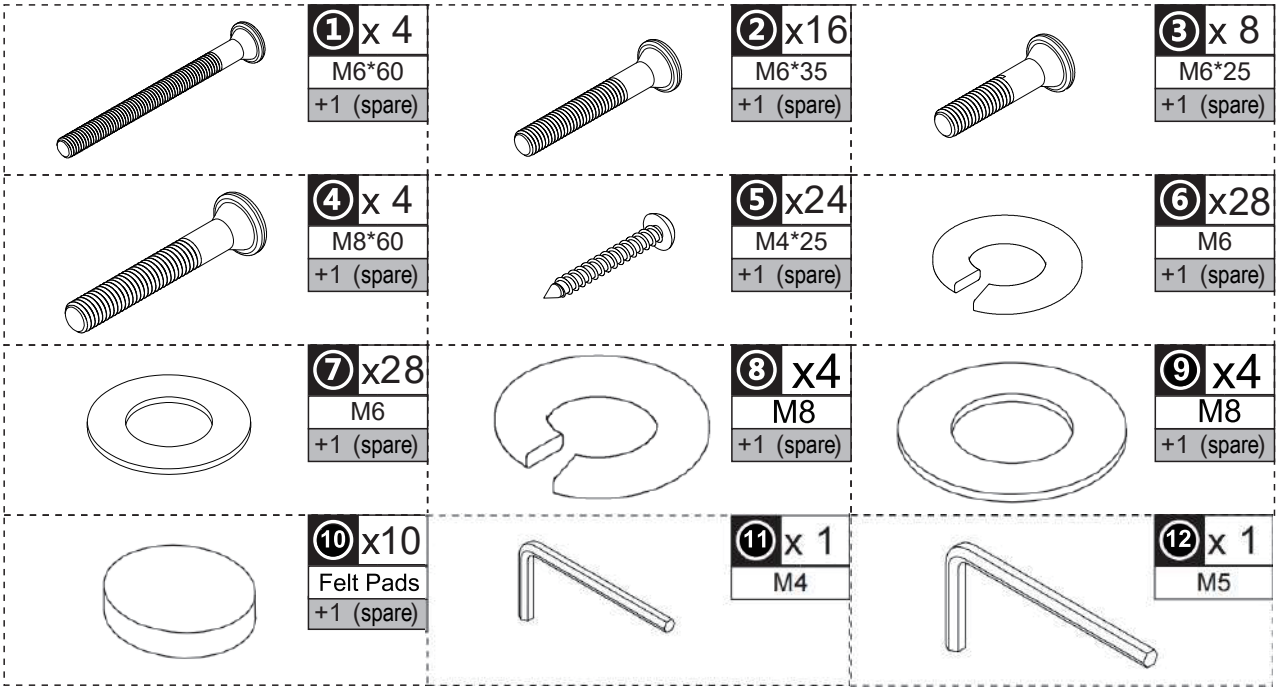

01

⑩ x10
Felt Pads

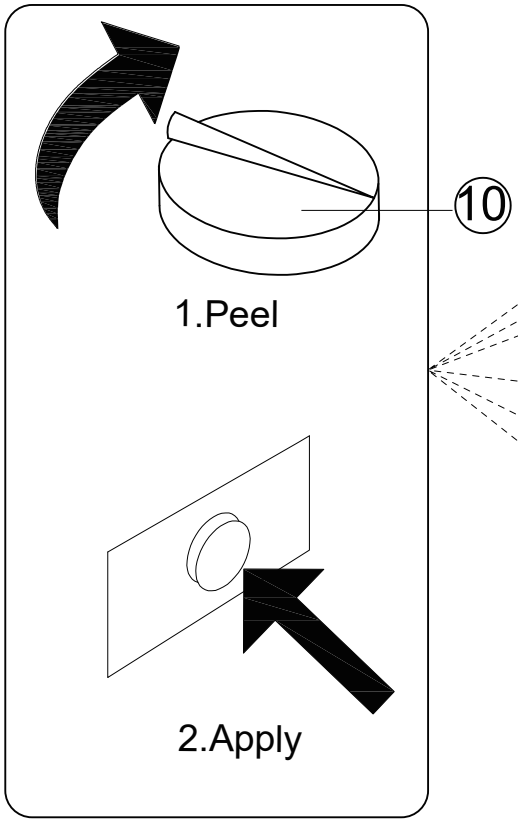

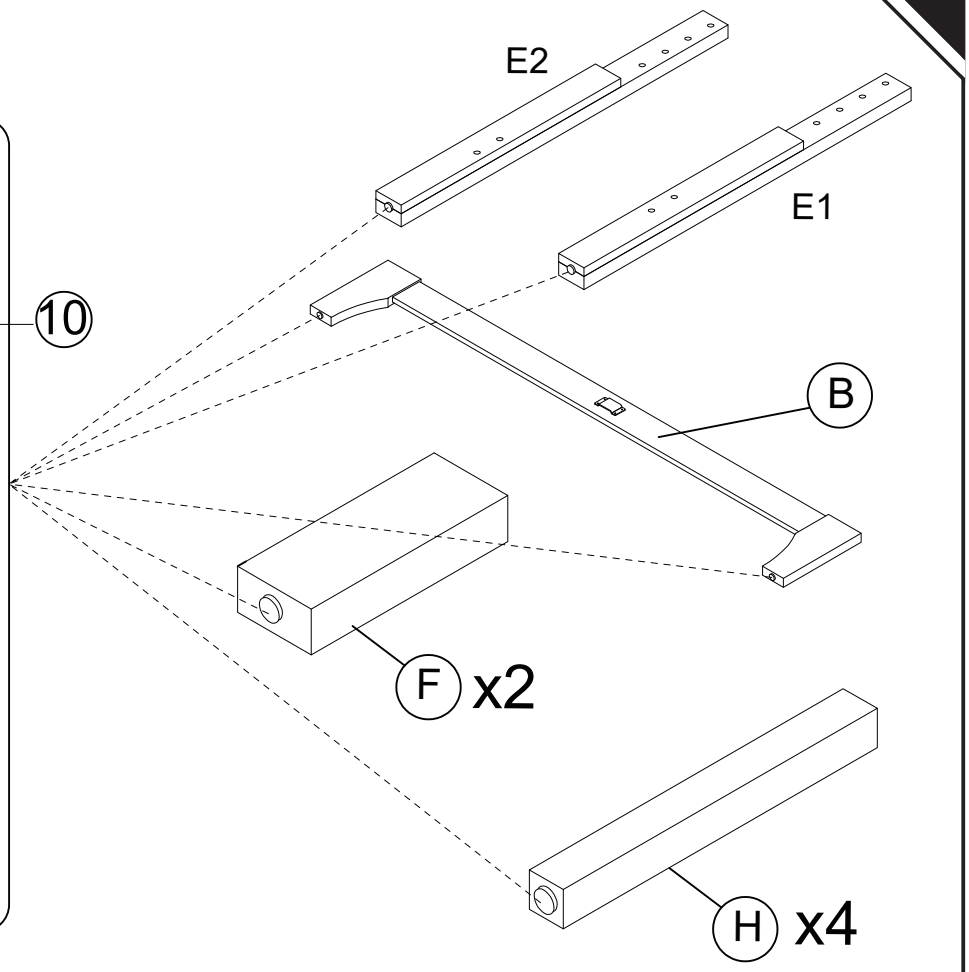

02

② x 8
M6*35

⑥ x 8
M6

⑦ x 8
M6

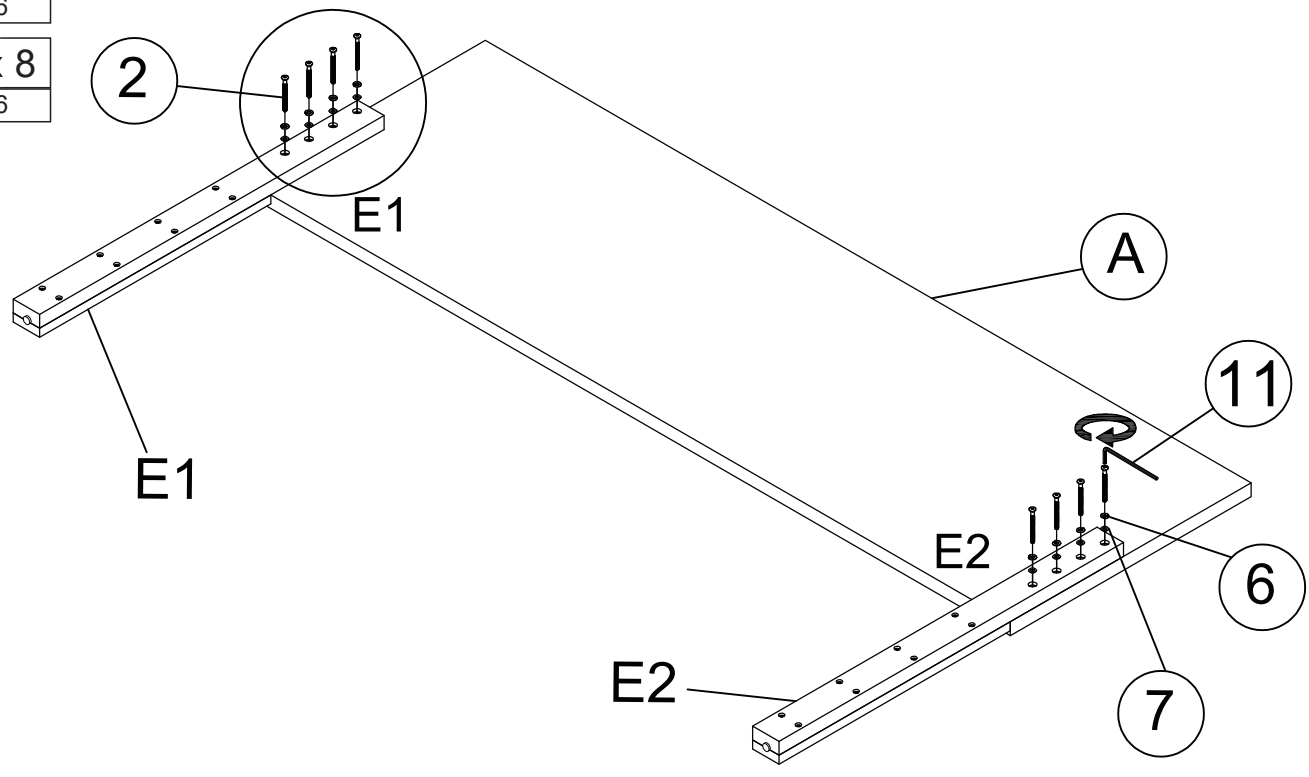

03

① x 2
M6*60

⑥ x 2
M6

⑦ x 2
M6

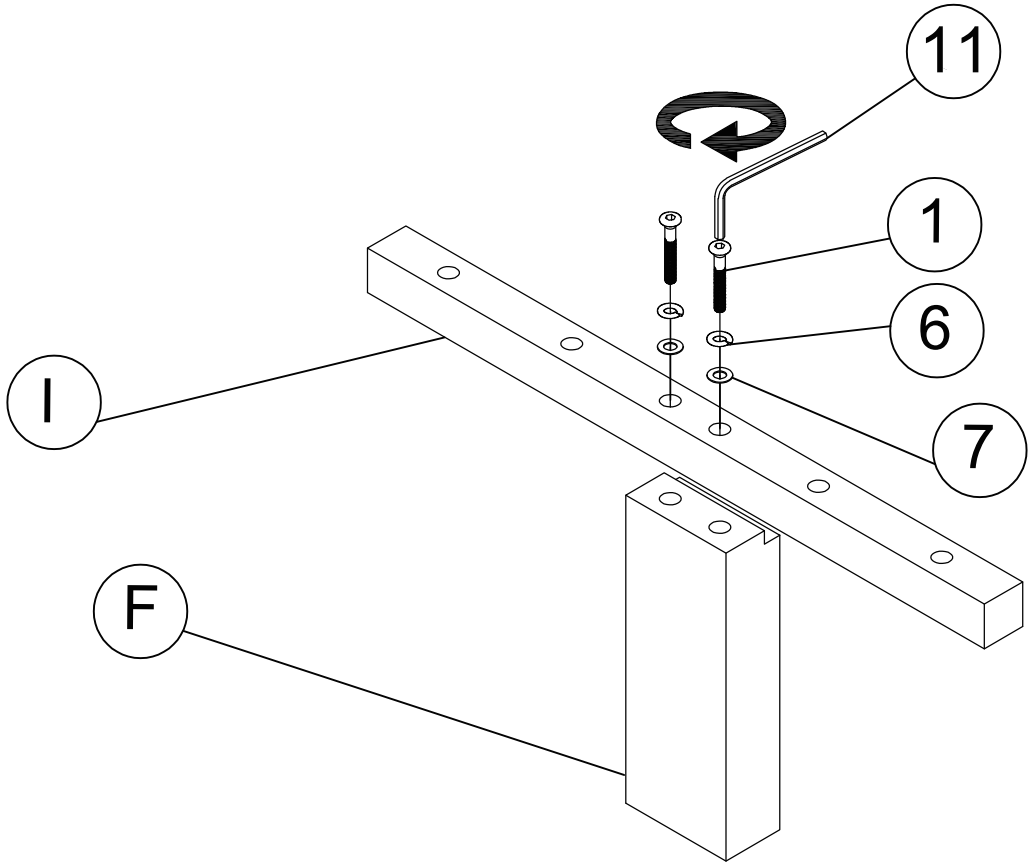

x2 TIMES

04

② x 4
M6*35

⑥ x 4
M6

⑦ x 4
M6

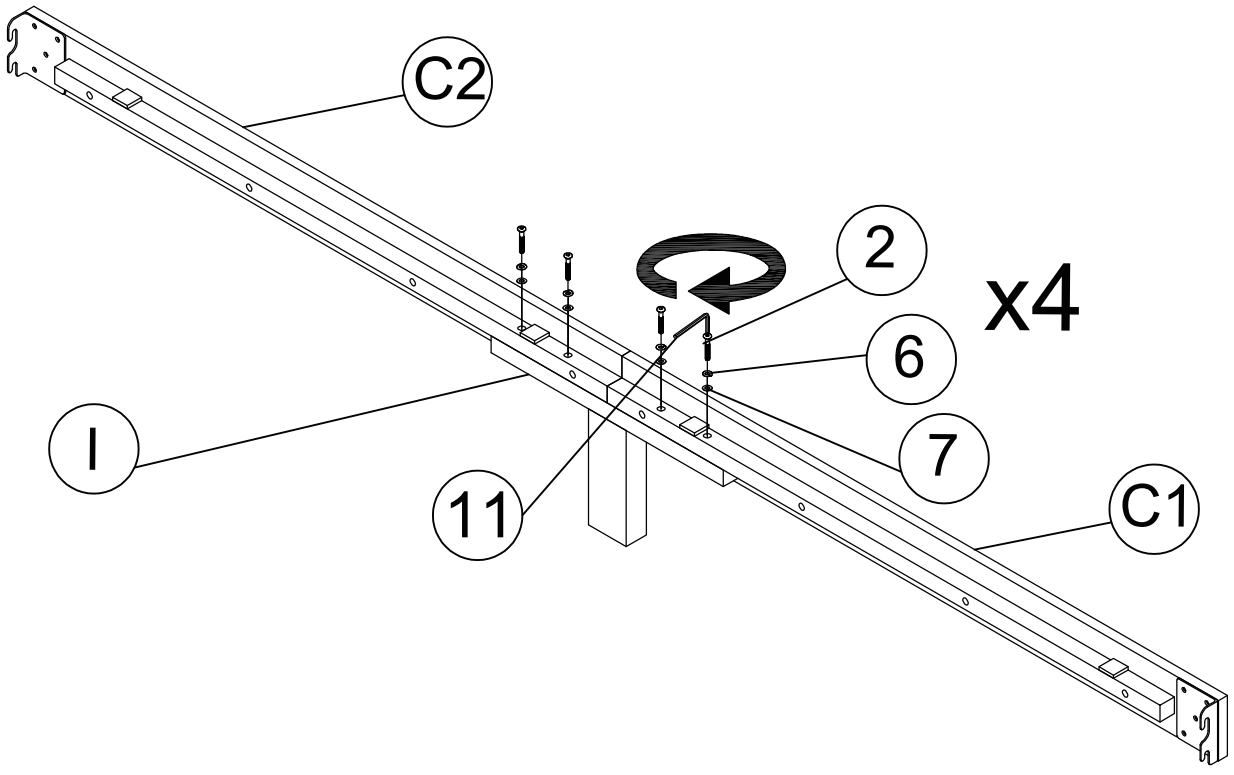

x2 TIMES

05

③ x 8
M6*25

⑥ x 8
M6

⑦ x 8
M6

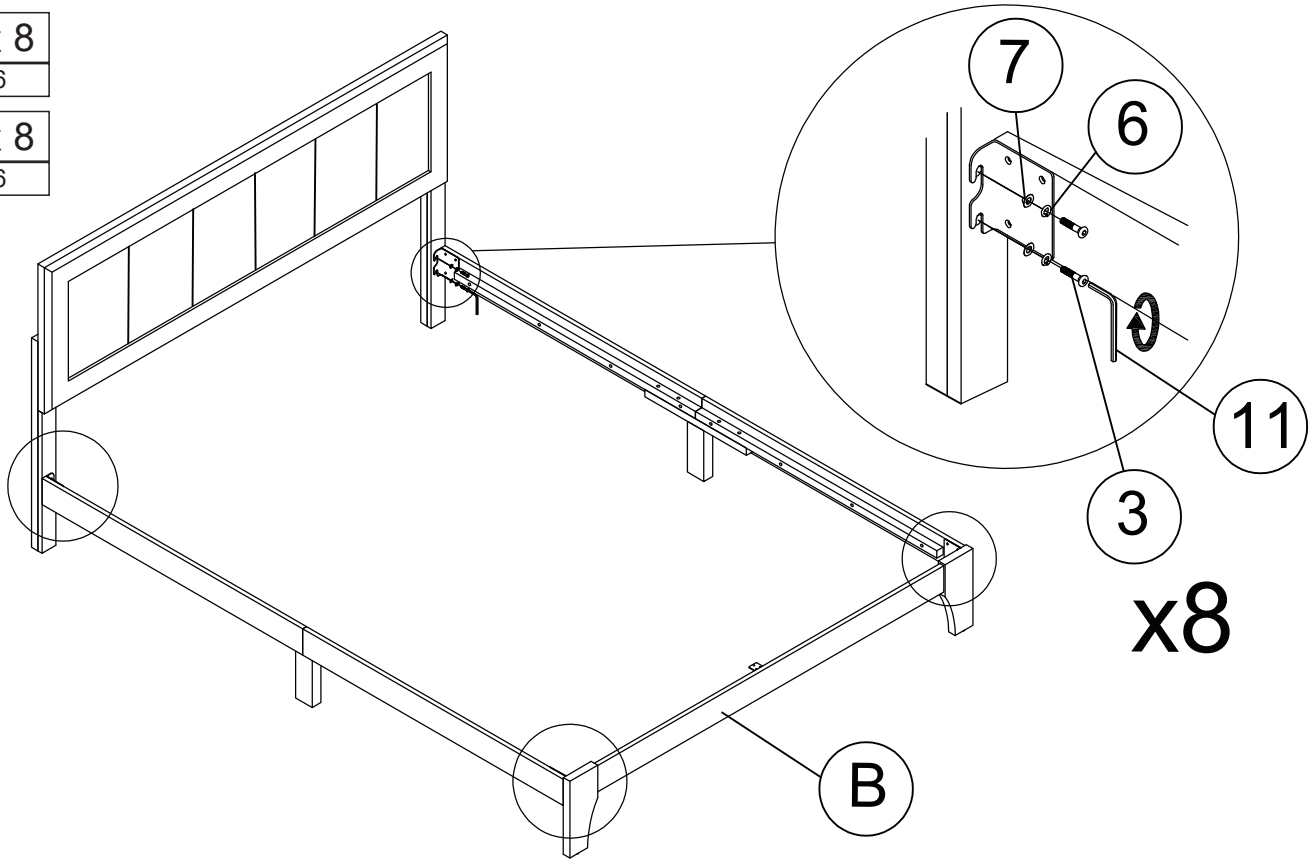

06

④ x 4
M8*60

⑧ x 4
M8

⑨ x 4
M8

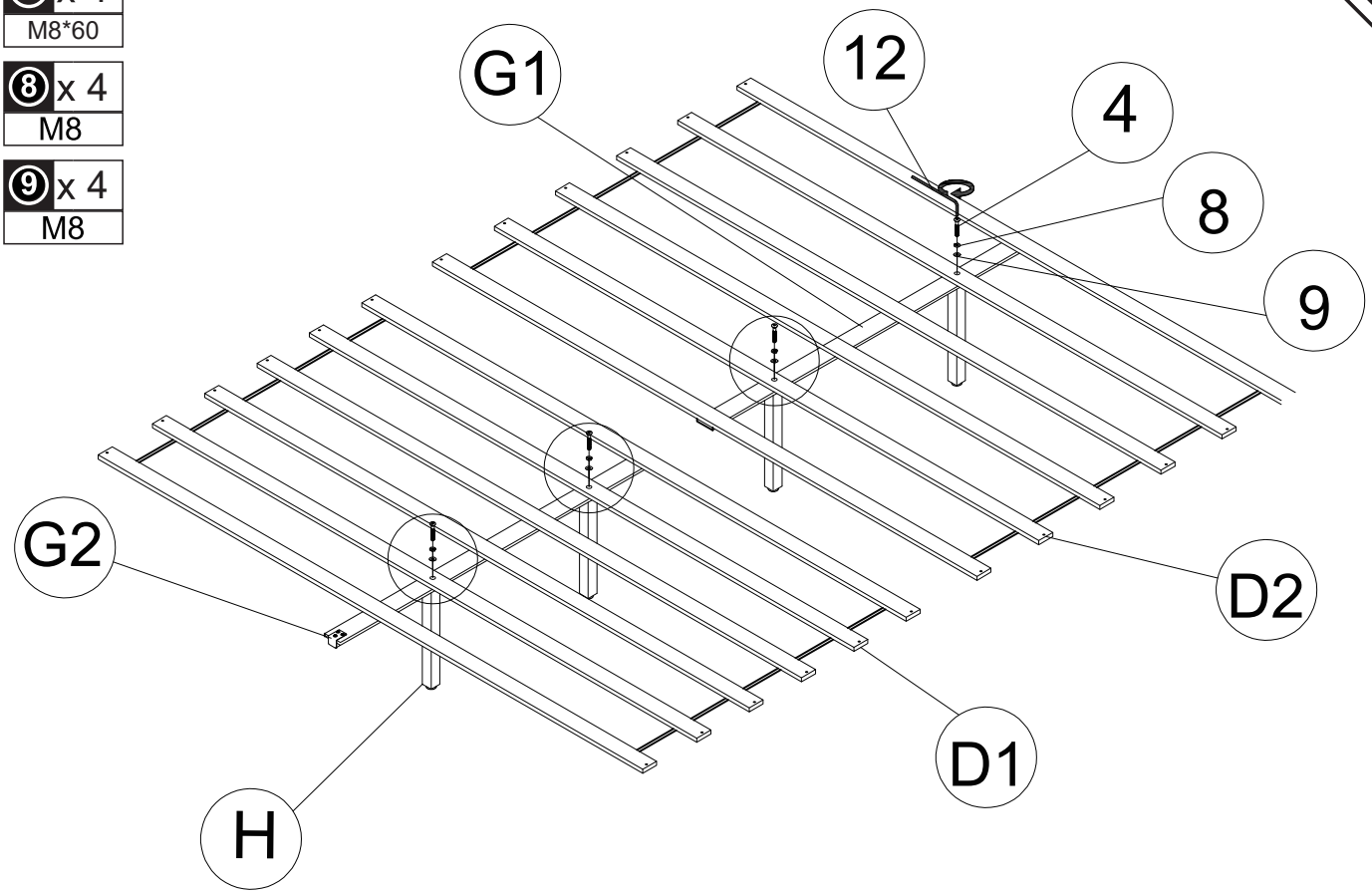

07

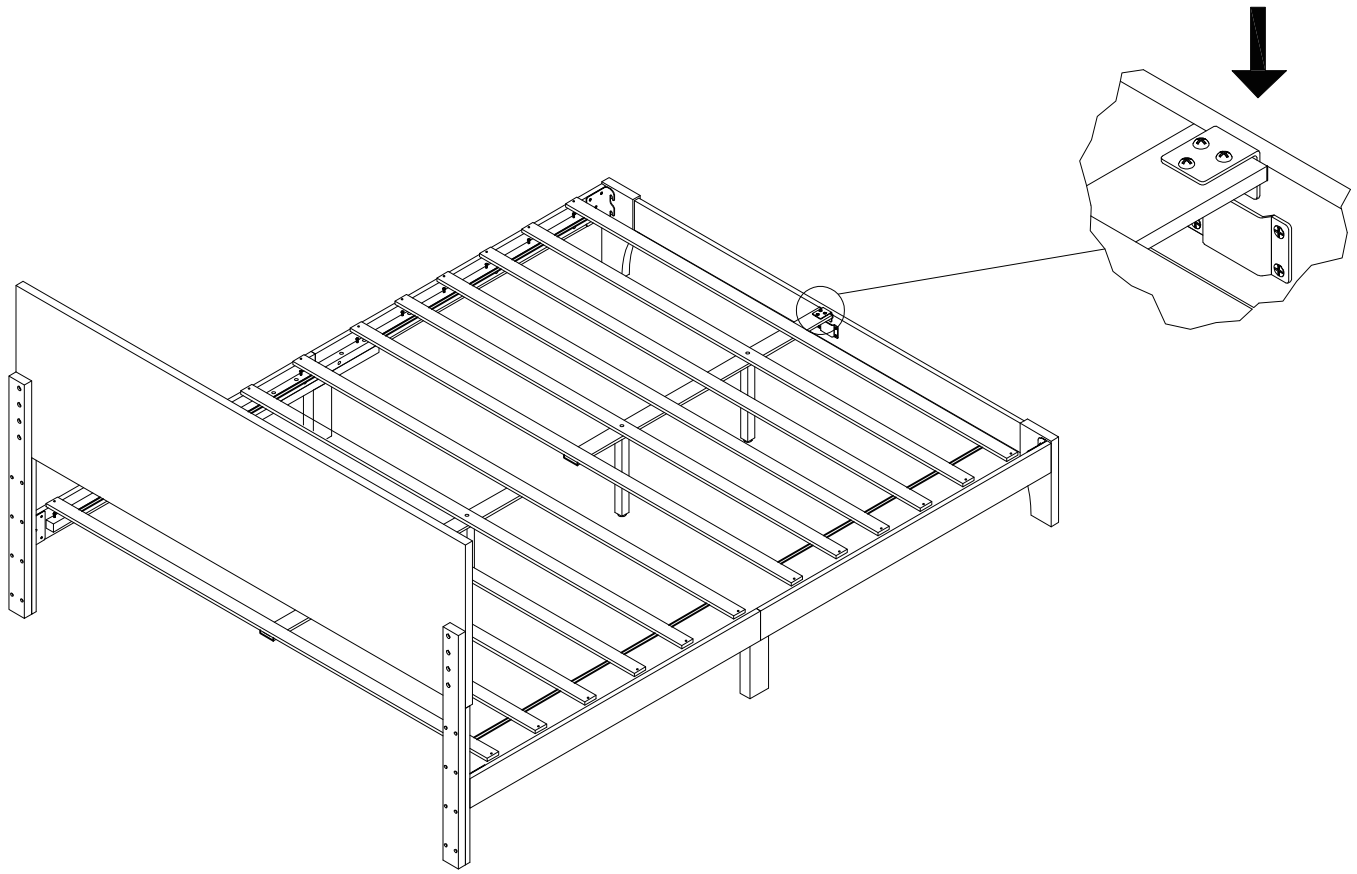

Done

⑤ x24
M4*25

