ASSEMBLY INSTRUCTIONS
INSTRUCTIONS DE MONTAGE

IMPORTANT NOTE:

① PLACE ALL PARTS ON A CLEAN AND SMOOTH SURFACE SUCH AS A RUG OR CARPET TO AVOID THE PARTS FROM BEING SCRATCHED.

② BEFORE YOU BEGIN,KINDLY FOLLOW THE ASSEBLY INSTRUCTIONS STEP BY STEP.

③ DO NOT TIGHTEN ALL SCREWS AND BOLTS UNTIL THIS ITEM IS FULLY SET-UP.

NOTE IMPORTANTE:

① PLACEZ TOUTES LES PIÈCES SUR UNE SURFACE PROPRE ET LISSE TELLE QU'UN TAPIS OU UN TAPIS POUR ÉVITER LES PIÈCES D'ÊTRE RAYÉES.

② AVANT DE COMMENCER, VEUILLEZ SUIVRE LES INSTRUCTIONS D'ASSEMBLAGE ÉTAPE PAR ÉTAPE.

③NE SERREZ PAS TOUTES LES VIS ET LES BOULONS TANT QUE CET ARTICLE N'EST PAS ENTIÈREMENT INSTALLÉ.

Detail View
Vue détaillée

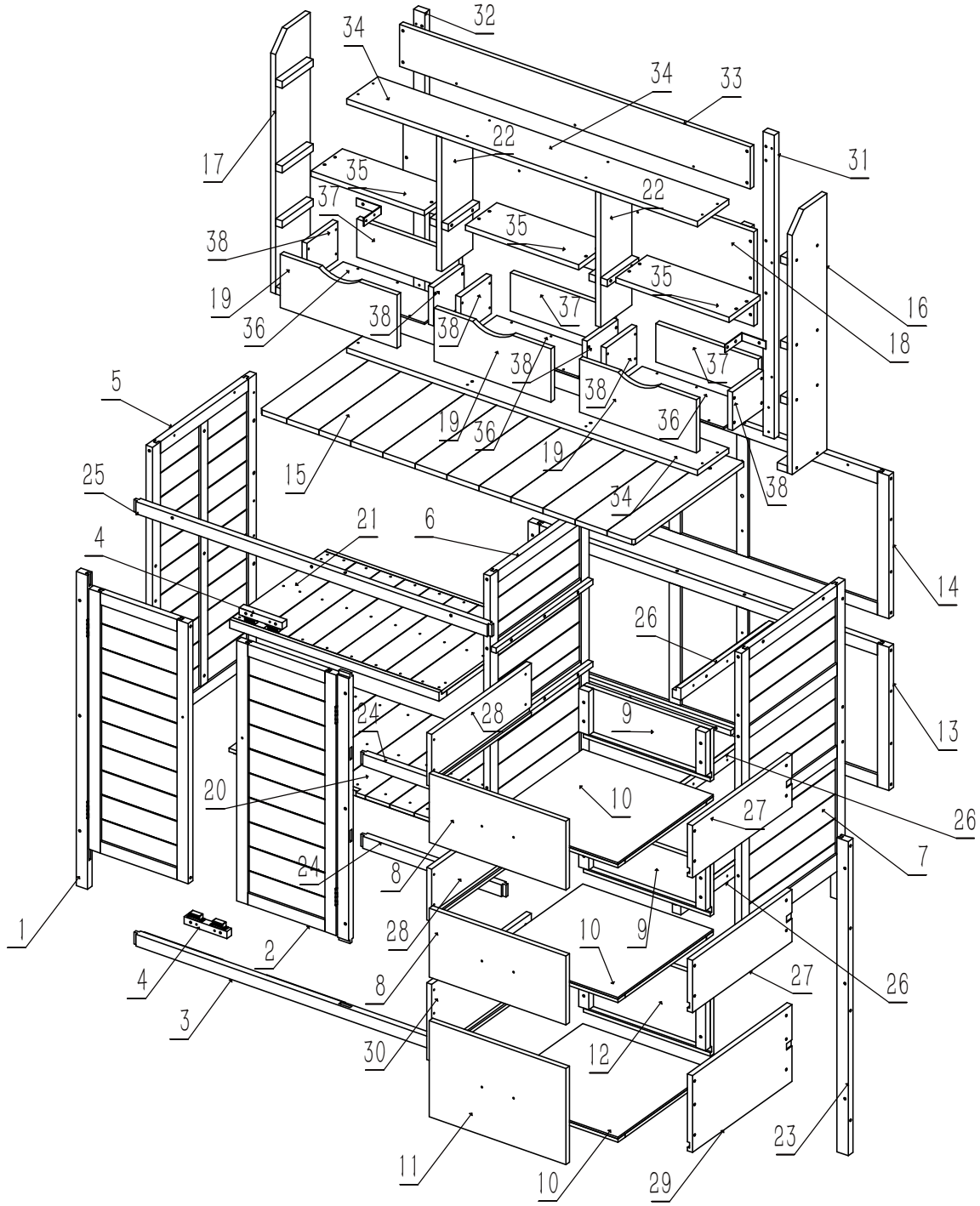

Part List
Liste des pièces

1 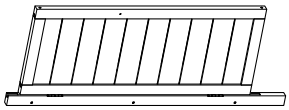	2 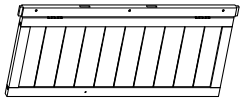	3	4 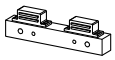
Left door Porte gauche **1pc**	Right door Porte droite **1pc**	Lower slat of front panel Latte inférieure du panneau avant **1pc**	Magnetic wooden strips Bandes de bois magnétique **2pcs**
5 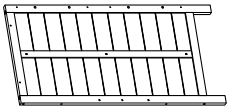	6 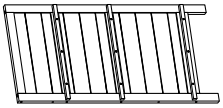	7 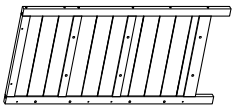	8 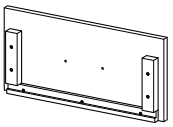
Left side panel Panneau latéral gauche **1pc**	Middle panel Panneau central **1pc**	Right side panel Panneau latéral **1pc**	Upper front panel of drawer Panneau avant supérieur du tiroir **2pcs**
9	10 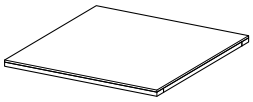	11 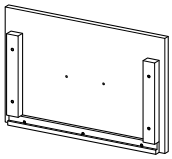	12 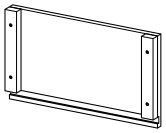
Upper back panel of drawer Panneau arrière supérieur du tiroir **2pcs**	Bottom panel of drawer Panneau inférieur du tiroir **3pcs**	Lower front panel of drawer Panneau avant inférieur du tiroir **1pc**	Lower back panel of drawer Panneau arrière inférieur du tiroir **1pc**
13 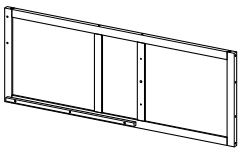	14 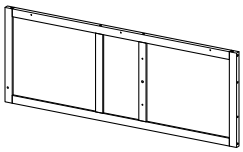	15 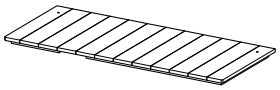	16 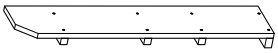
Lower back panel Panneau inférieur du dos **1pc**	Upper back panel Panneau arrière supérieur **1pc**	Table top Dessus de table **1pc**	Right panel of storage rack Panneau droit de rack de rangement **1pc**
17 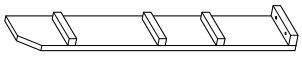	18 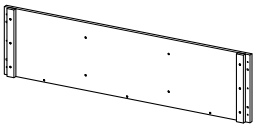	19	20 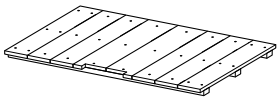
Left panel of storage rack Panneau de rack de rangement gauche **1pc**	Middle back panel of storage rack Panneau arrière central d'un rack de stockage **1pc**	Front panel of small drawer Panneau avant d'un petit tiroir **3 pcs**	Bottom panel Panneau inférieur **1pc**
21 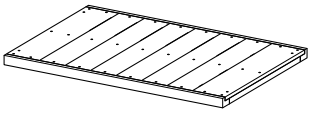	22 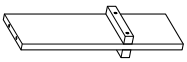	23	24 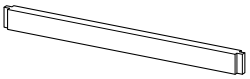
Shelf Étagère **1pc**	2.Middle vertical partition of the storage rack Cloison verticale centrale du rayonnage de stockage **2pcs**	Right vertical partition of front panel Cloison verticale droite du panneau avant **1pc**	Middle slat of front panel Latte médiane du panneau avant **2pcs**

25	26	27 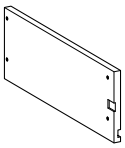	28 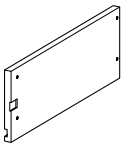
Upper crossbar of front panel Slat supérieur du panneau avant **1pc**	Drawer support strip of right side panel Bande de support de tiroir du panneau latéral droit **3pcs**	Right side panel of upper drawer Panneau latéral droit du tiroir supérieur **2pcs**	left side panel of upper drawer Panneau latéral gauche du tiroir supérieur **2pcs**
29 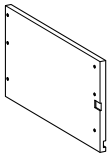	30 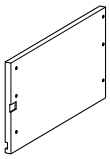	31 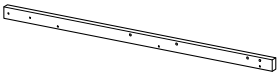	32 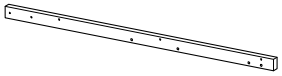
Right side panel of lower drawer Panneau latéral droit du tiroir inférieur **1pc**	Left side panel of lower drawer Panneau latéral gauche du tiroir inférieur **1pc**	Left vertical partition of the storage rack Cloison verticale gauche du rayonnage de stockage **1pc**	Right vertical partition of the storage rack Cloison verticale droite du rayonnage de stockage **1pc**
33 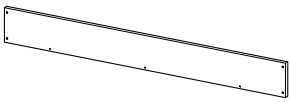	34 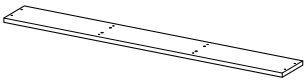	35 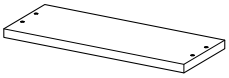	36 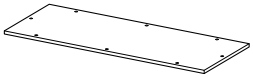
Upper back panel of storage rack Panneau arrière supérieur du rack de stockage **1pc**	Storage rack panel Panneau pour rayonnage de stockage **2pcs**	Small storage rack panel Petit panneau pour étagère de rangement **3pcs**	Bottom panel of small drawer Panneau inférieur d'un petit tiroir **3pcs**
37 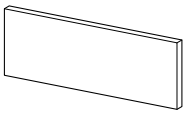	38 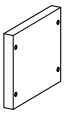		
Back panel of small drawer Panneau arrière d'un petit tiroir **3pcs**	Side panel of small drawer Panneau latéral d'un petit tiroir **6pcs**		

Hardware List
Liste du matériel

A 3.5*60	B 3.5*40	C 3.0*35	D 3.0*30
Ph zinc screws Vis de zinc ph 10+1pcs	**Ph zinc screws Vis de zinc ph 46+1pcs**	**Ph zinc screws Vis de zinc ph 14+1pcs**	**Ph zinc screws Vis de zinc ph 100+1pcs**
E 3.5*16	F 3.0*16	G M4*30	H M4*18
Ph zinc screws Vis de zinc ph 14+1pcs	**Ph zinc screws Vis de zinc ph 26+1pcs**	**Ph zinc bolt Boulon de zinc ph 2+1pcs**	**Ph zinc bolt Boulon de zinc ph 6+1pcs**
I	J	K	L
Dowel Goujon 44+2pcs	**Laminated nail Clou laminé 4pcs**	**Door knob Bouton de porte 2pcs**	**Door handle Poignée de porte 3pcs**
M	N	O	P
5 cm drawer stopper Butée de tiroir de 5 cm 6pcs	**Black Hook Crochet noir 1pc**	**Ground nail Clou de sol 2pcs**	**Angle steel Cornière en acier 4pcs**
Q			
Plastic anchor Ancre en plastique 2+1pcs	**L shape wrench Clé en L 1pc**		

ASSEMBLY TOOLS REQUIRED(NOTINCLUDED)
OUTILS D'ASSEMBLAGE REQUIS (NON INCLUS)

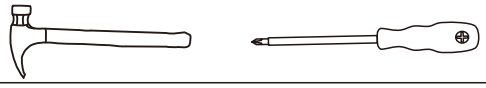

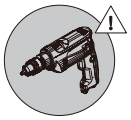

PLEASE BE CAREFUL DO NOT DAMAGE THE HOLE POSITION WHEN YOU USE POWERTOOLS!
VEUILLEZ FAIRE ATTENTION À NE PAS ENDOMMAGER LA POSITION DU TROU LORS DE L'UTILISATION D'OUTILS ÉLECTRIQUES!

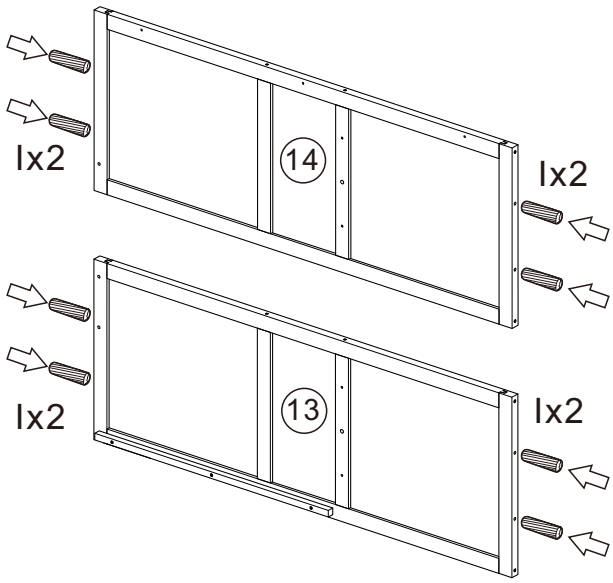

1

13 x1 14 x1

Ix8

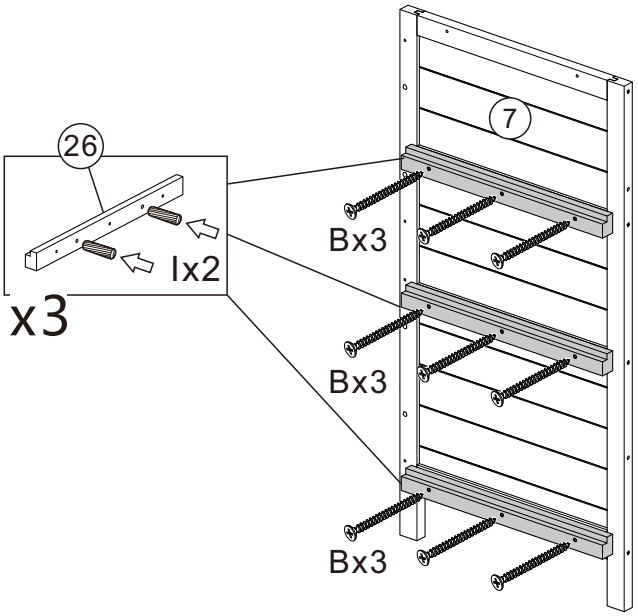

2

7 x1 26 x3

Bx9 Ix6

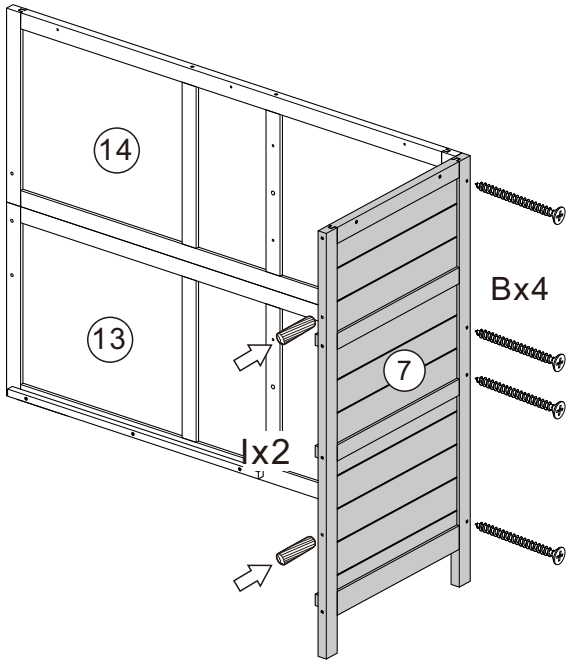

3

Bx4 Ix2

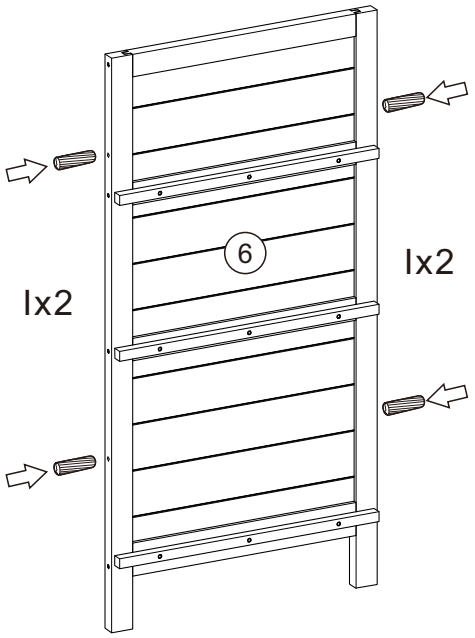

4

6 x1

Ix4

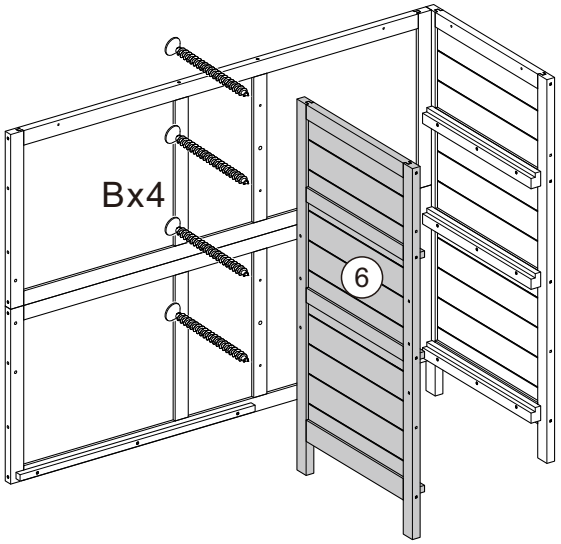

5

Bx4

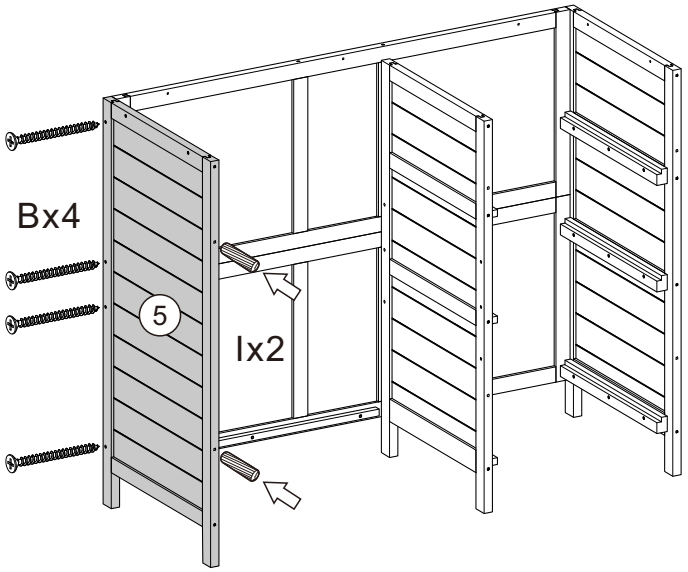

6

5 x1

Bx4 Ix2

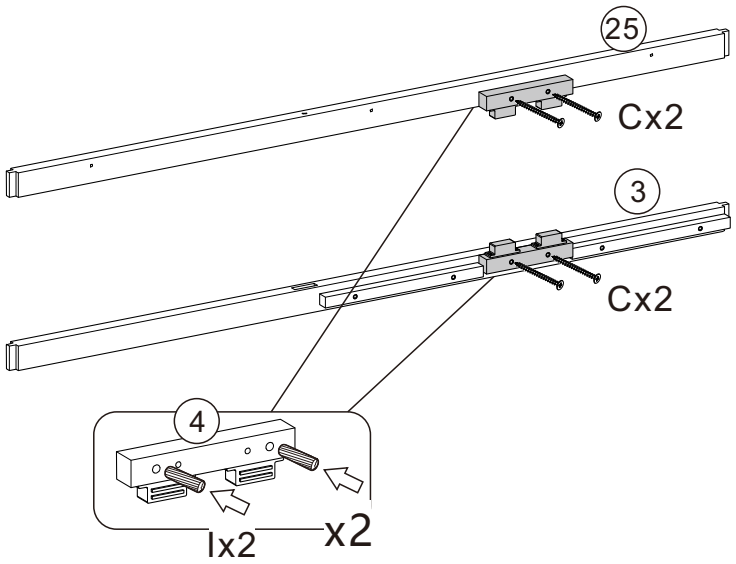

3 x1 4 x2 25 x1

Cx4 Ix4

7

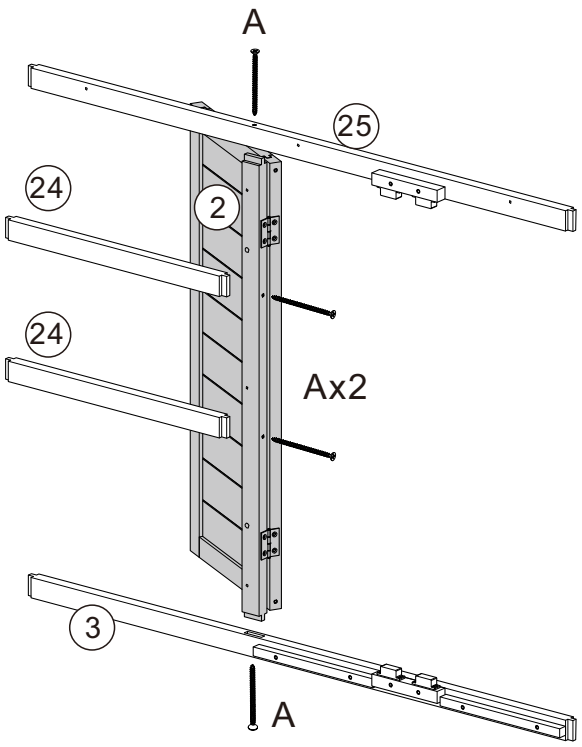

2 x1 24 x2

Ax4

8

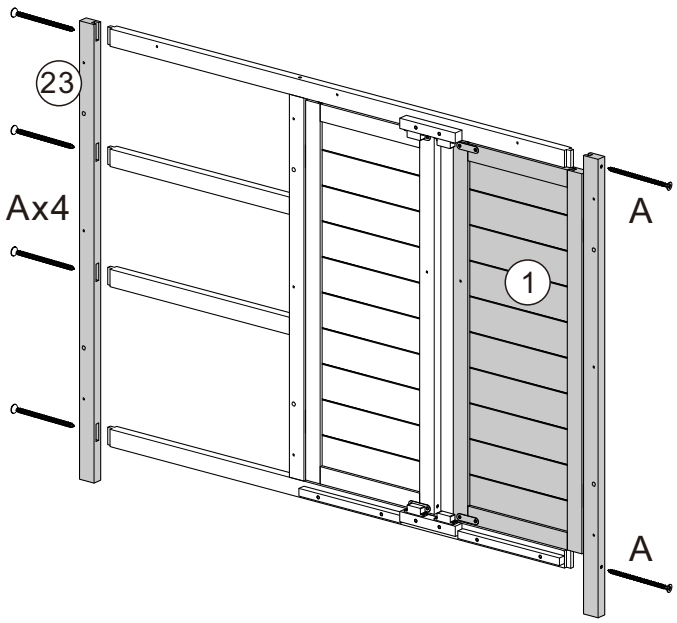

1 x1 23 x1

Ax6

9

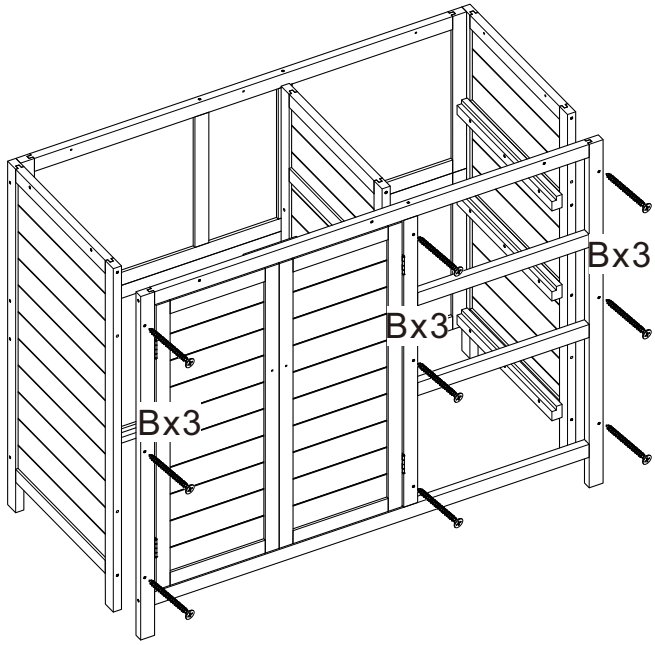

Bx9

10

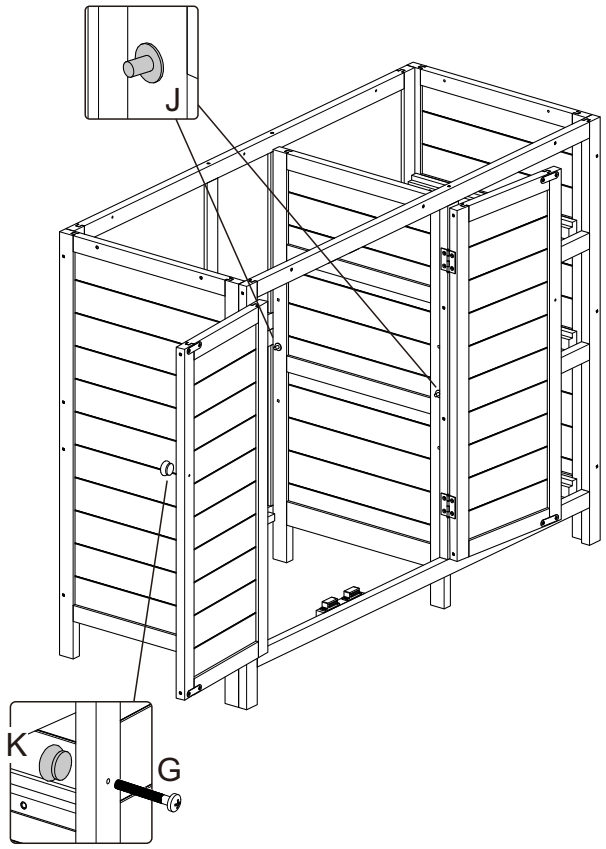

11

Gx1 Kx1 Jx2

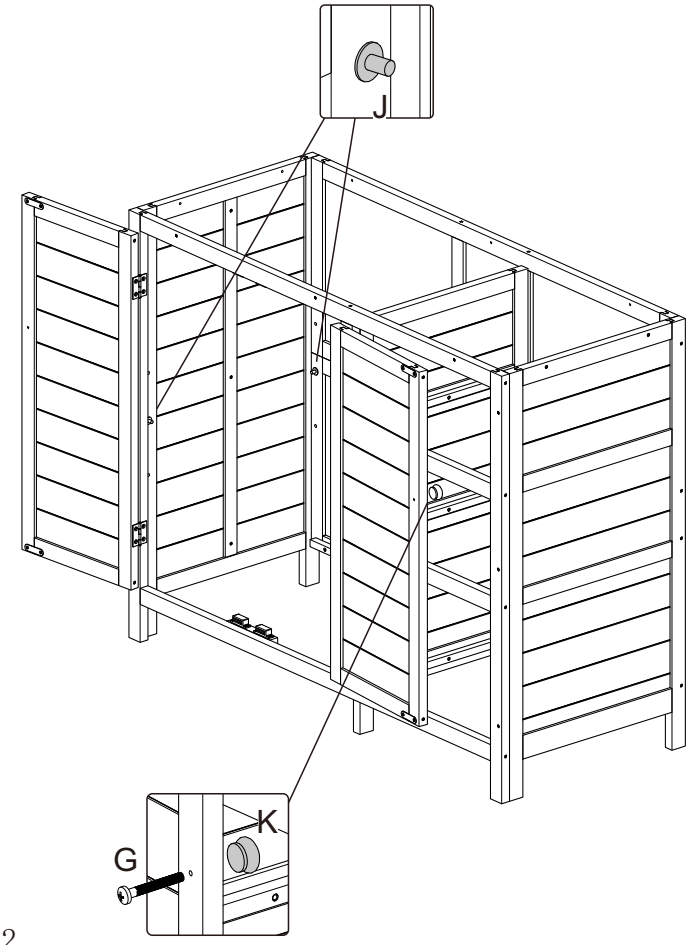

12

Gx1 Kx1 Jx2

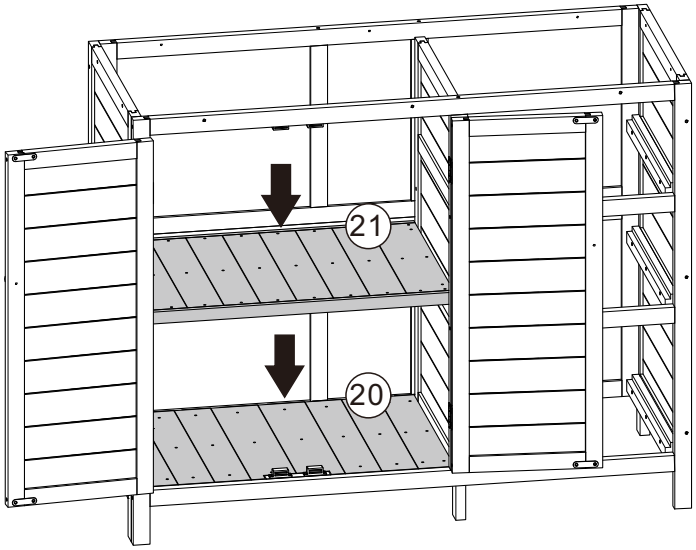

13

20x1 21x1

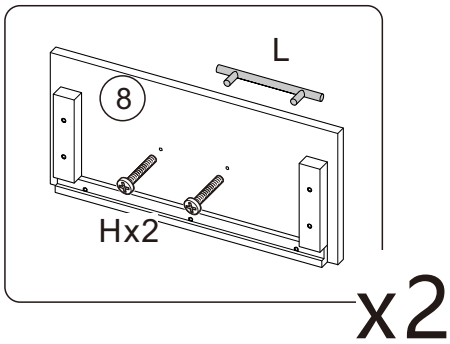

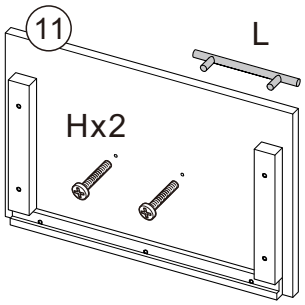

14

8x2 11x1

Hx6 Lx3

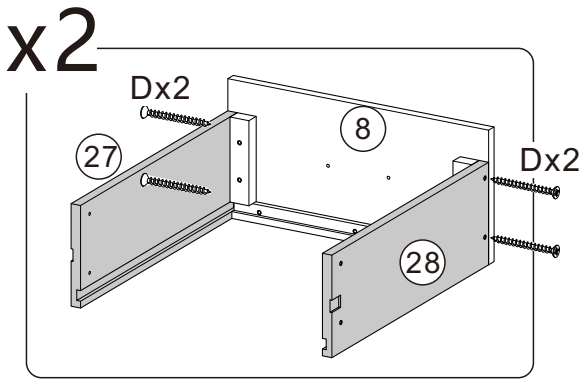

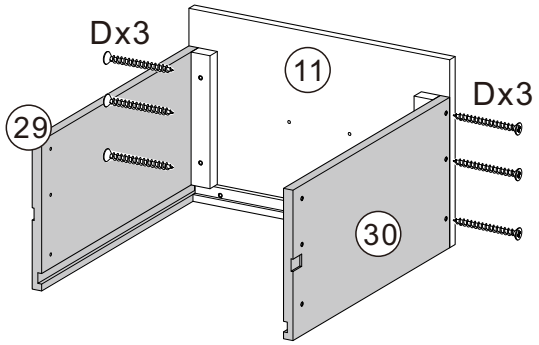

15

27x2 28x2 29x1 30x1

Dx14

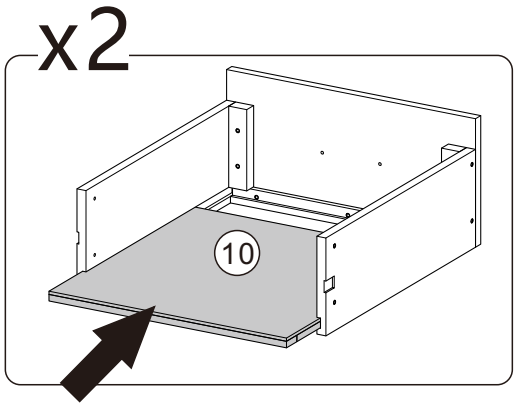

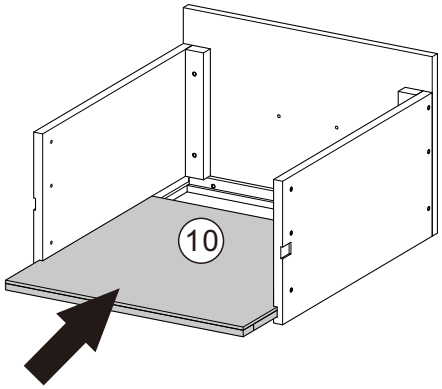

16

10x3

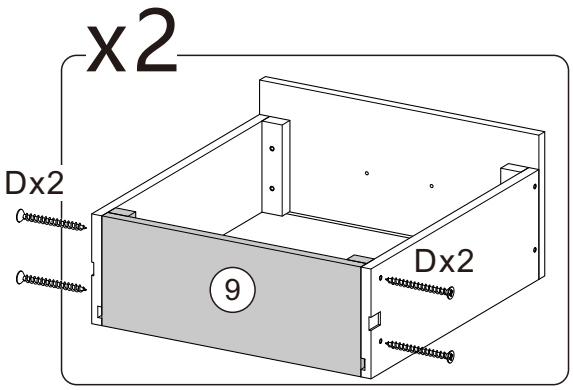

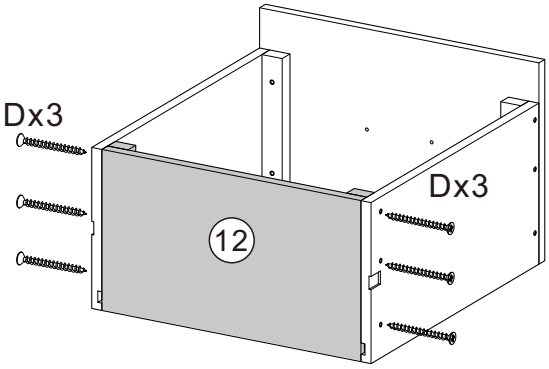

17

9x2 12x1

Dx14

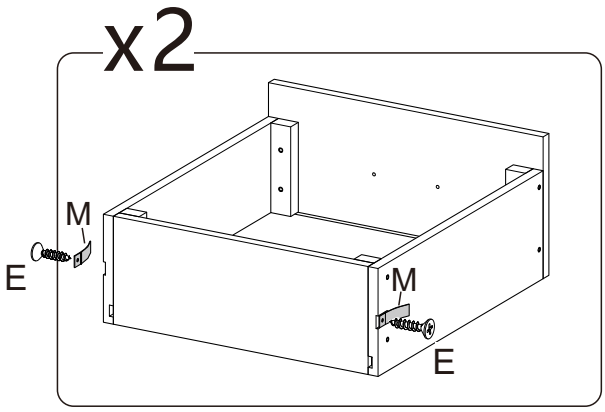

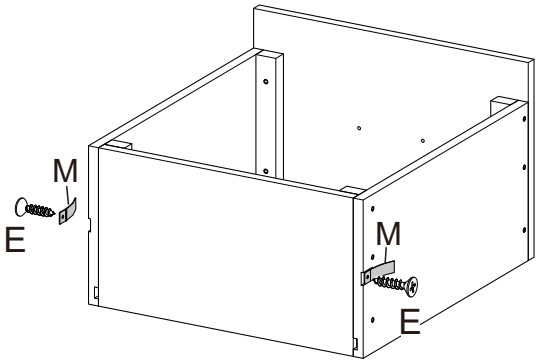

18

Ex6 Mx6

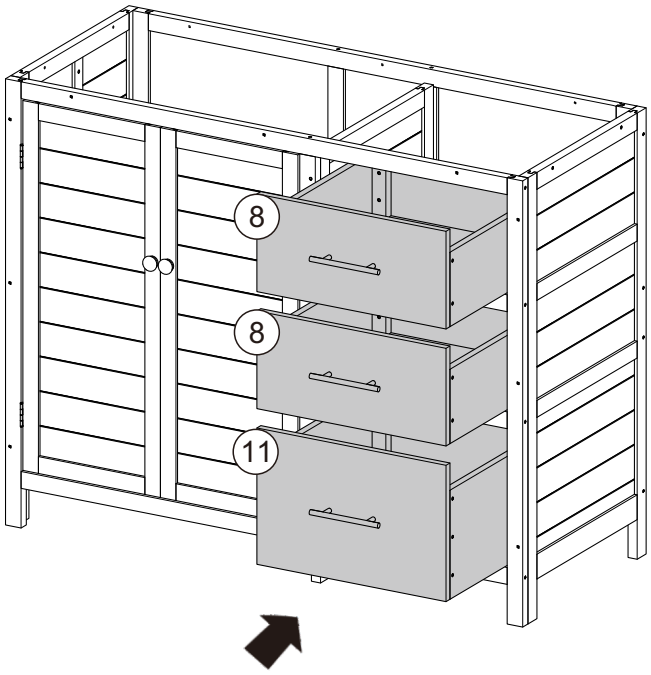

19

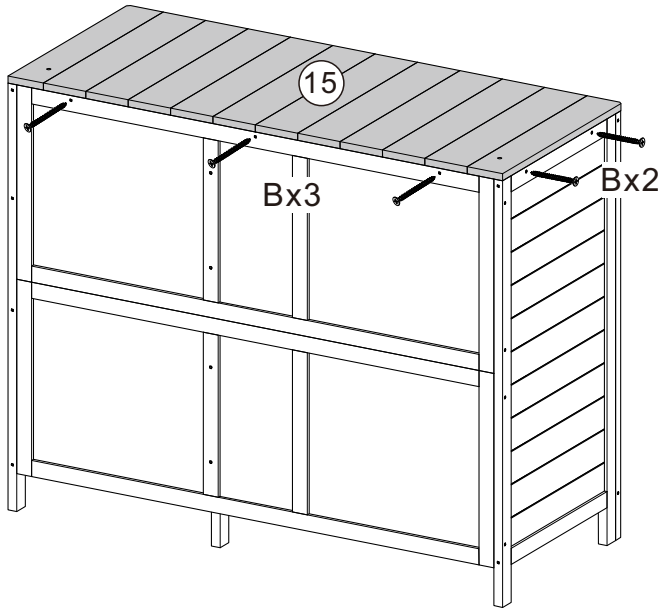

20

15x1

Bx5

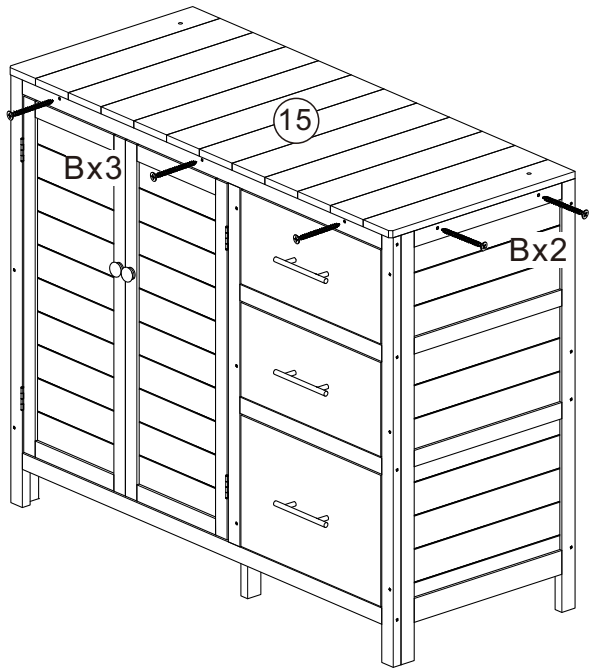

21

Bx5

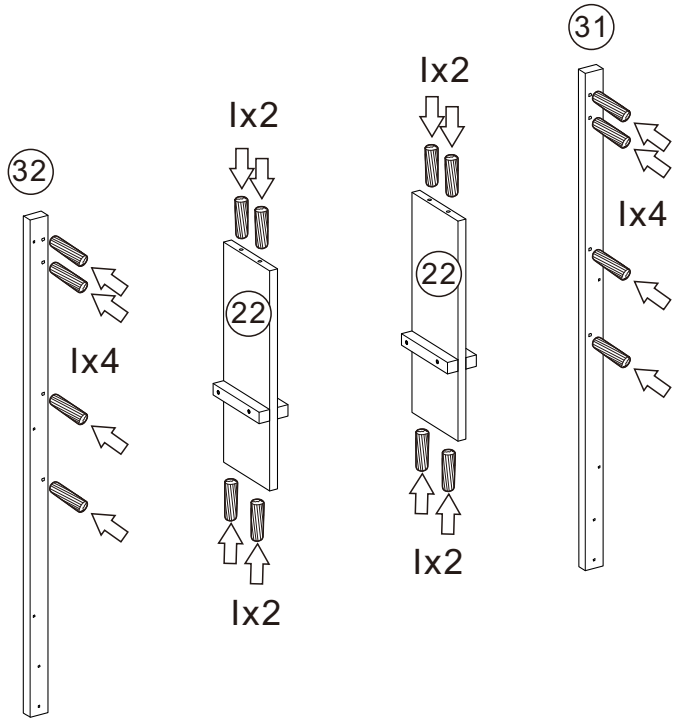

22

22x2 31x1 32x1

Ix16

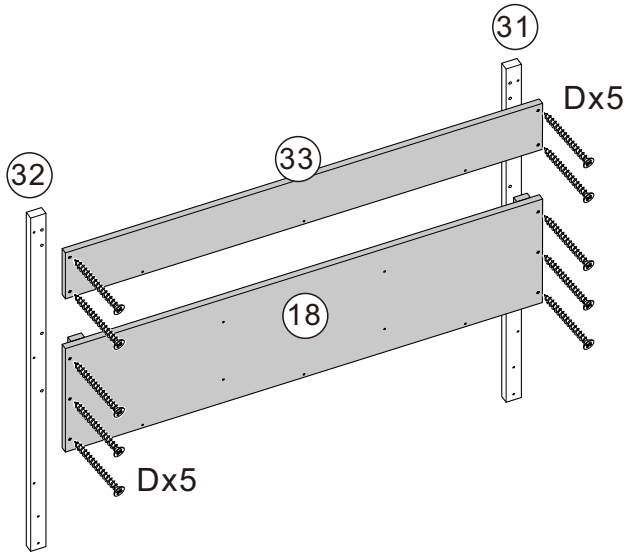

18 x1 33 x1

23

Dx10

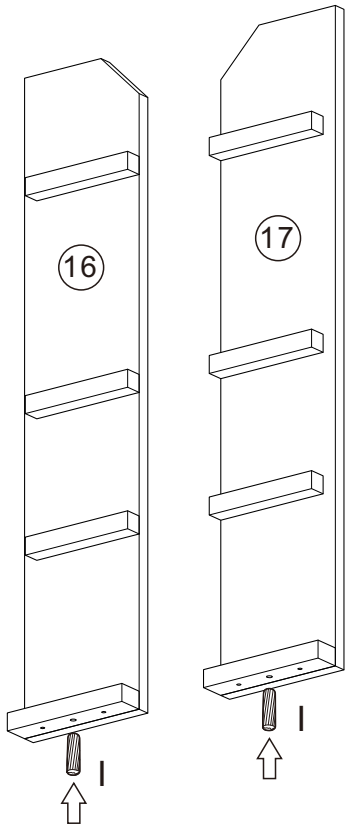

16 x1 17 x1

24

Ix2

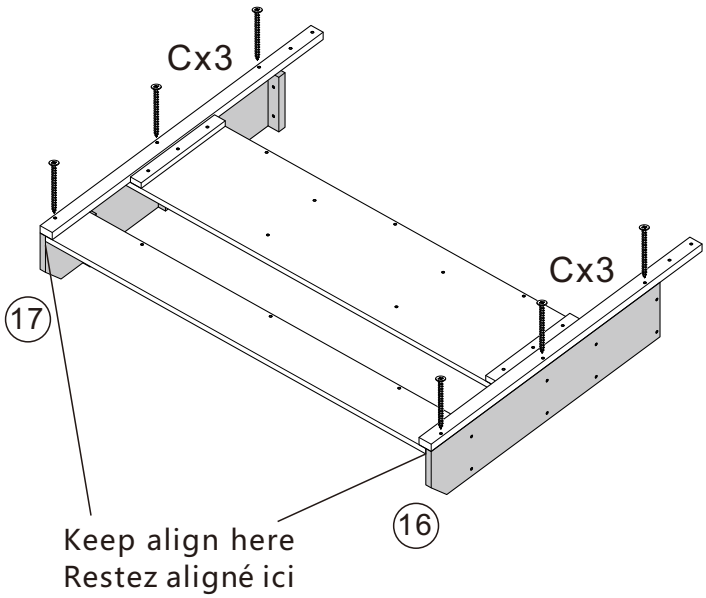

25

Cx6

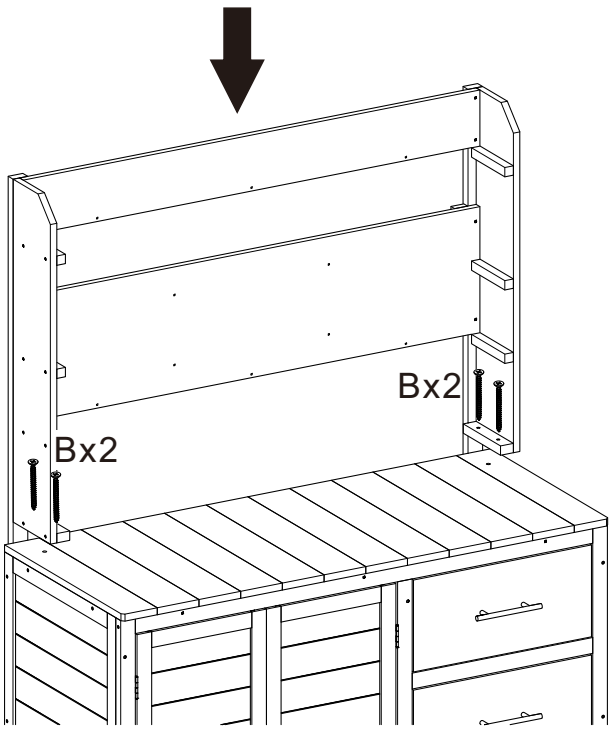

26

Bx4

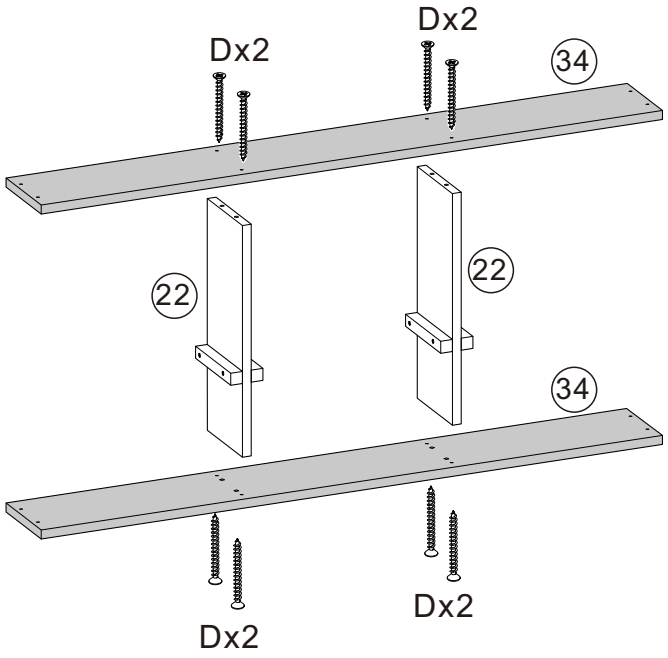

27

34 x2

Dx8

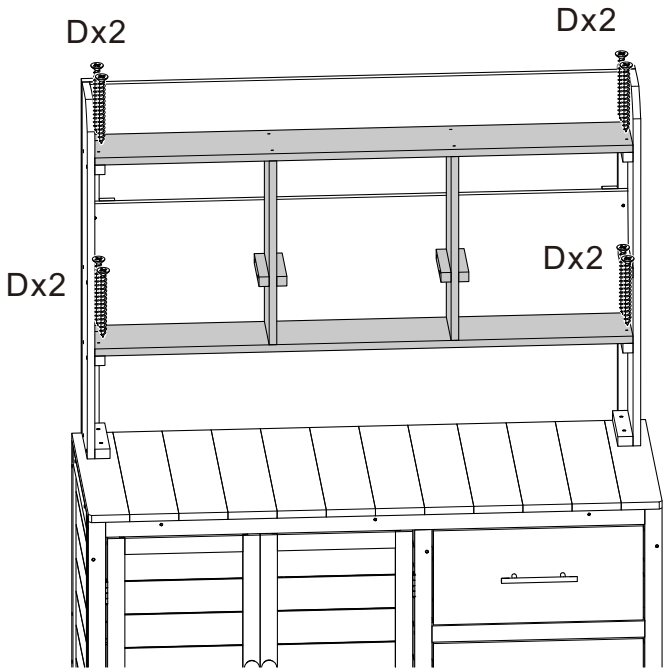

28

Dx8

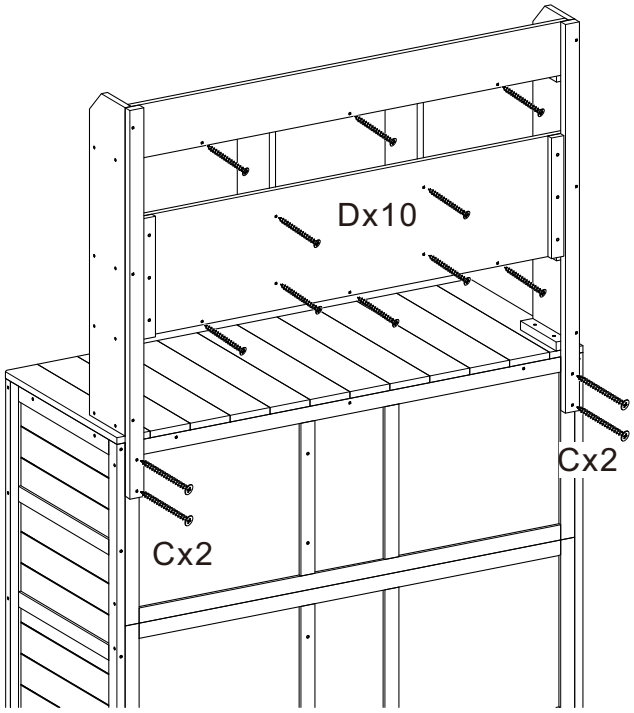

29

Cx4 Dx10

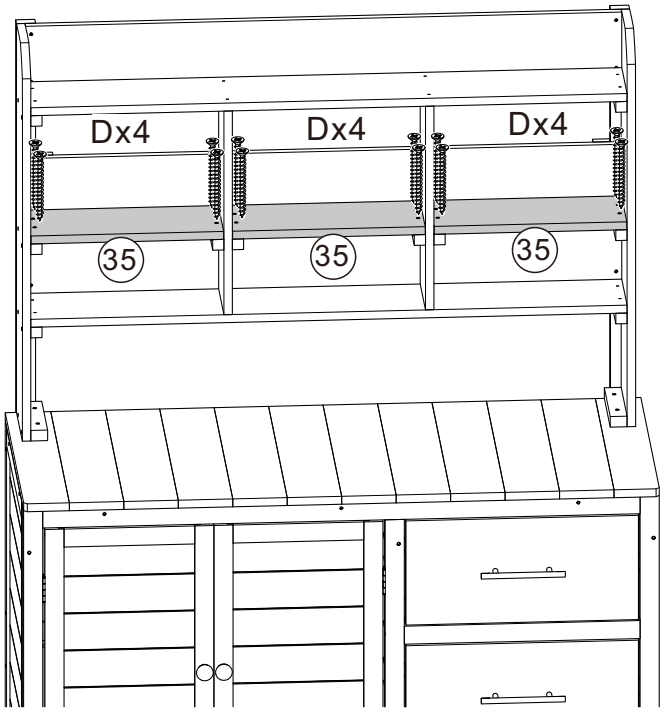

30

35 x3

Dx12

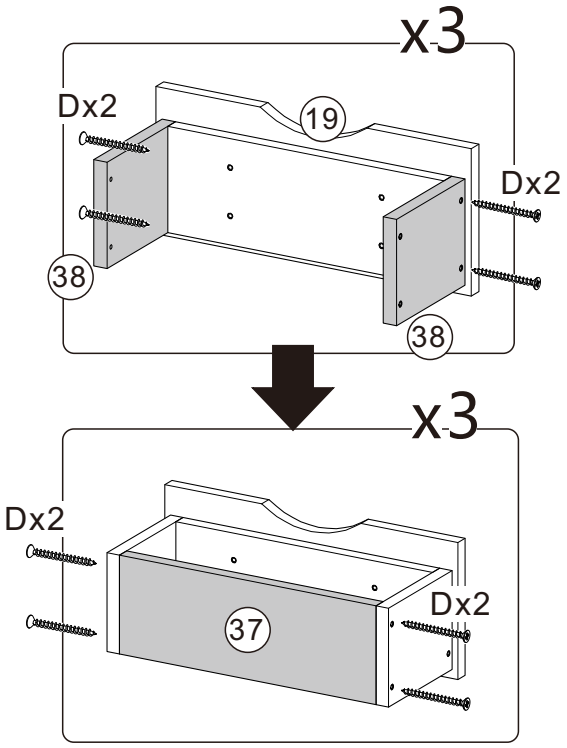

19x3 37x3 38x6

31

Dx24

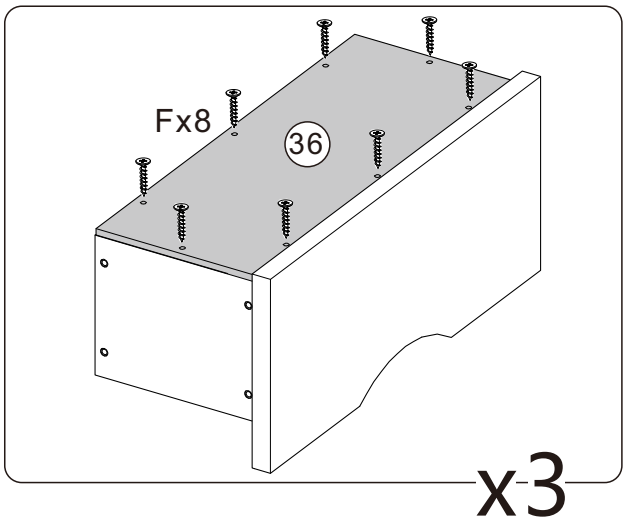

36x3

32

Fx24

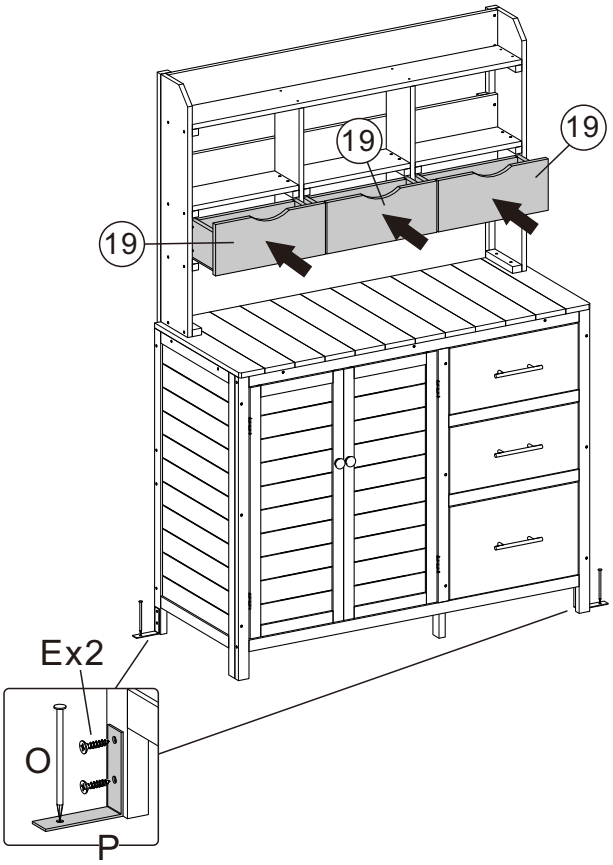

33

Ex4 Ox2 Px2

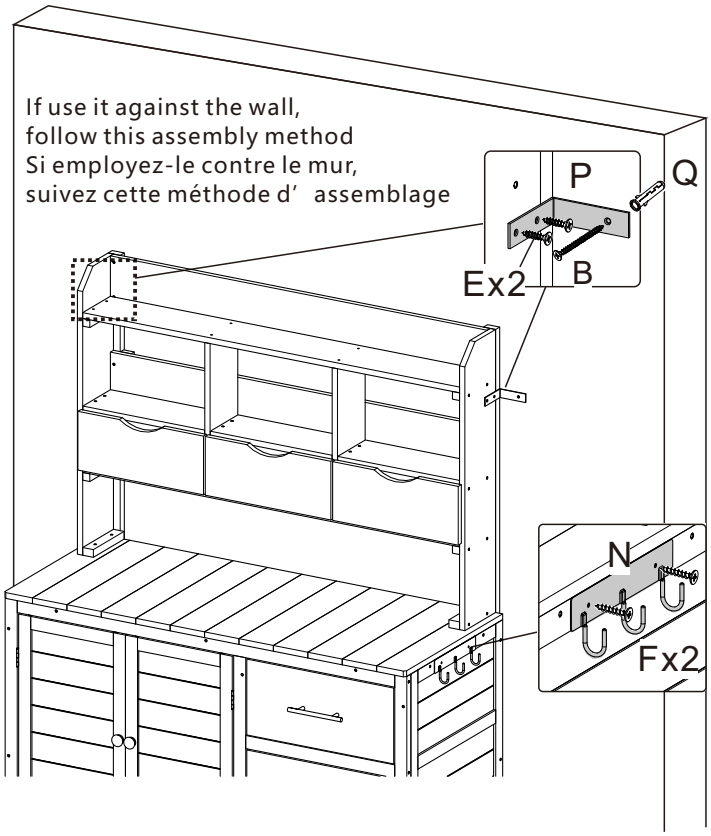

34

Bx2 Ex4 Fx2 Nx1 Px2 Qx2