VEVOR

Upgrade · The Home Creator Way

Rolling Cart With Drawers

Model: TCDP4CPSB, TCDP5CDDC, TCDP8CPSF, TCDP10CPSF, TCSP10CDDB, TCSP12CDDB, TCSP15CDDB, TCSP15CPSF

VEVOR | Upgrade
The Home Creator Way

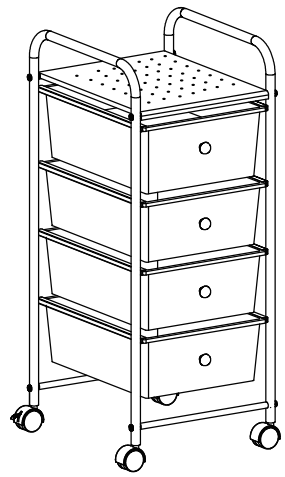	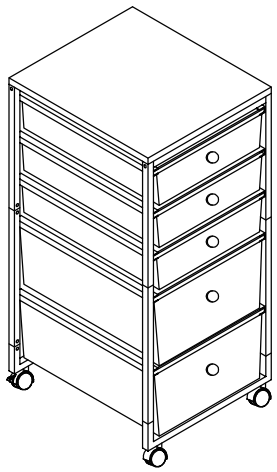	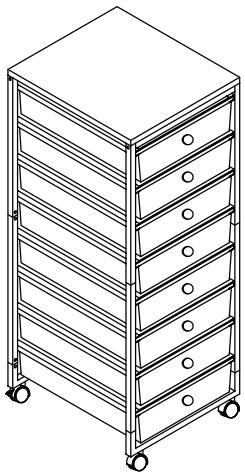	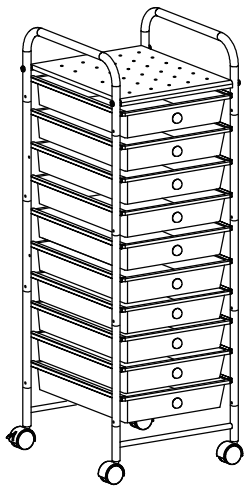
TCDP4CPSB	TCDP5CDDC	TCDP8CPSF	TCDP10CPSF

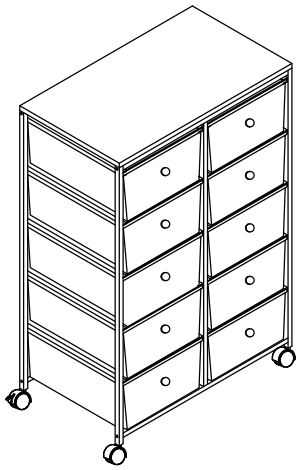	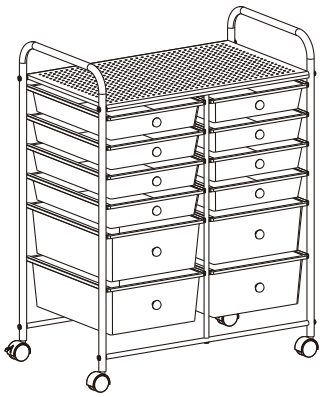	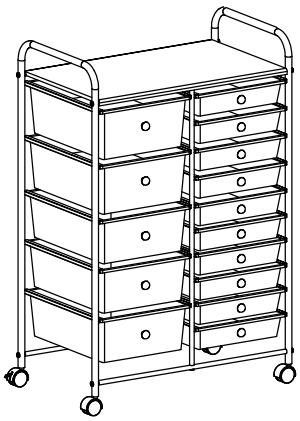	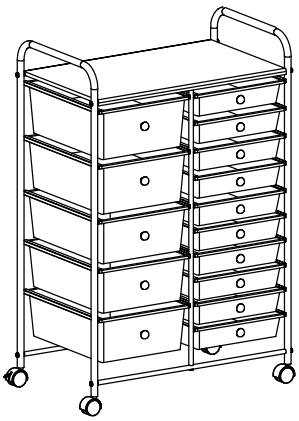
TCSP10CDDB	TCSP12CDDB	TCSP15CDDB	TCSP15CPSF

This is the original instruction, please read all manual instructions carefully before operating. VEVOR reserves a clear interpretation of our user manual. The appearance of the product shall be subject to the product you received. Please forgive us that we won't inform you again if there are any technology or software updates on our product.

INSTRUCTIONS

Thank you very much for choosing this Rolling cart with drawers
- Please read all of the instructions before using it.
The information will help you achieve the best possible results.
The products carried in this catalog may be different in color than the actualitem.

WARNING:

1. Please do not put it near flammable materials.
2. DO NOT SIT OR STAND ON THIS ITEM, and it is forbidden to carrypeople in any condition.
3. Overload is strictly prohibited.
4. Don't move too fast when passing pothole areas.
5. This product is not a toy. Do not allow children to play with or near thisitem.
6. Do not lift while loaded.
7. Use as intended only.
8. Inspect before every use; do not use if parts are loose or damaged

Assembly Precautions

1. Assemble only according to these instructions. Improper assembly cancreate hazards.
2. Wear ANSI-approved safety goggles and heavy-duty work gloves duringassembly.
3. Keep the assembly area clean and well-lit.
4. Keep bystanders out of the area during assembly.
5. Do not assemble when tired or when under the influence of alcohol, drugs, or medication.
6. Assemble on a flat, level, hard, and smooth surface capable of safelysupporting a fully loaded cart.

Assembly Instruction-TCDP4CPSB

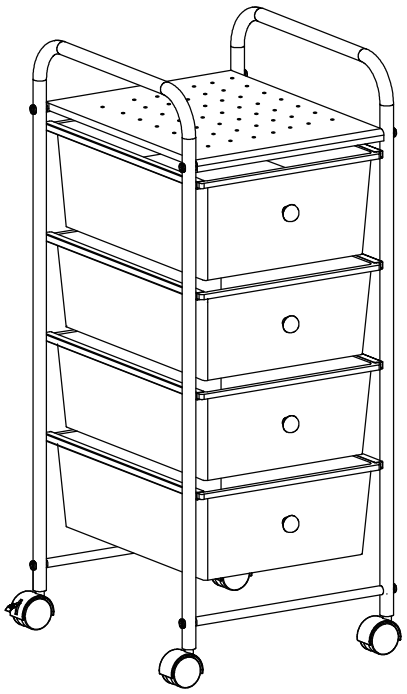

Parts list

A 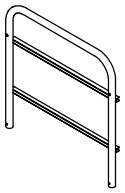 x2	B 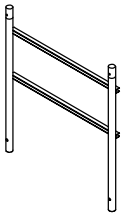 x2	C  x4	D 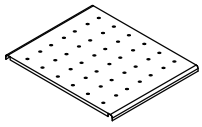 x1
E  x4	F 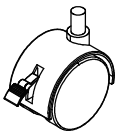 x2	G 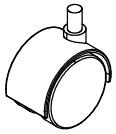 x2	H 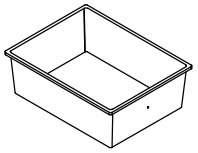 x4
I  x1	J 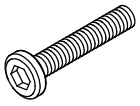 x12	K  x4	L  x4
M 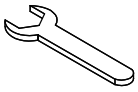 x1			

1

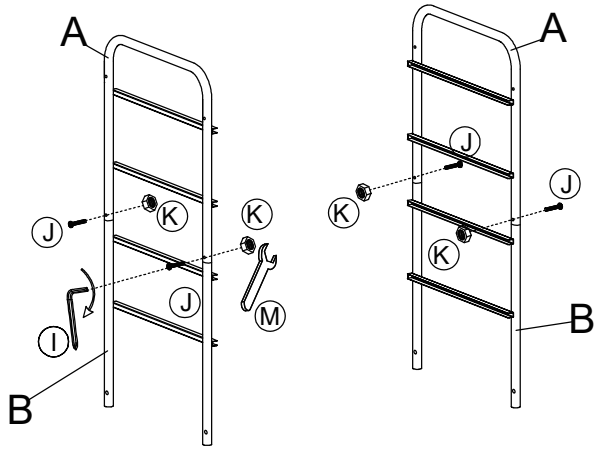

ASSM the side assm with screws ,tighting as shown on the pictures above.

2

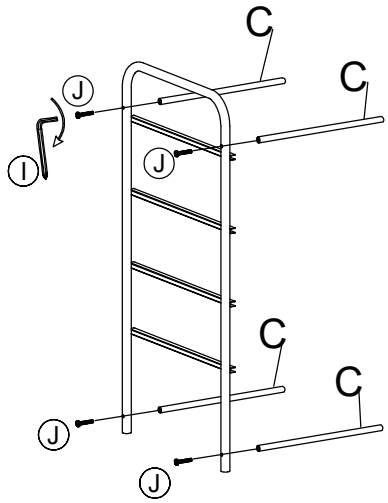

Attach the C to the side-assm with screws

3

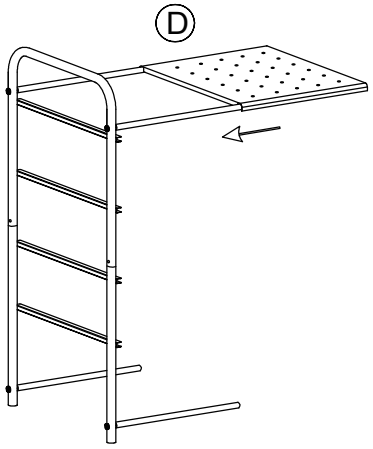

Install the D to the side-asssm as shown on the picture above.

4

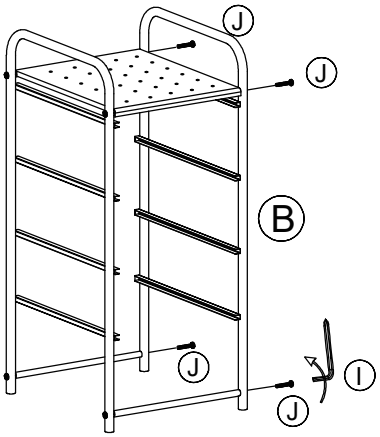

connected the side-assm together as shown with part J

5

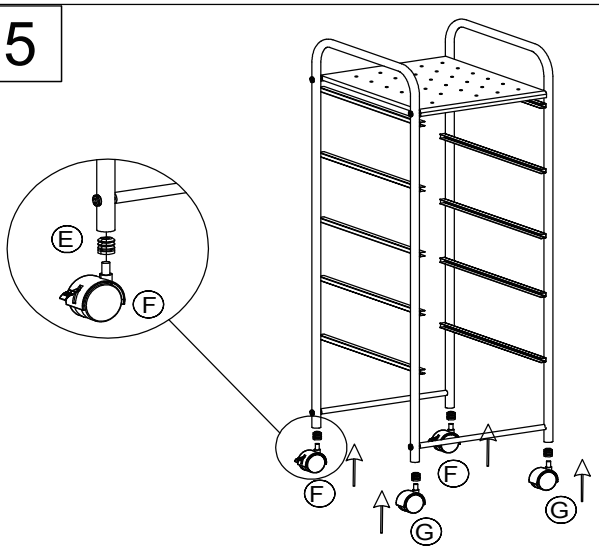

Insert the E to the hole of the support rob,then fixed the wheels on it as shown

6

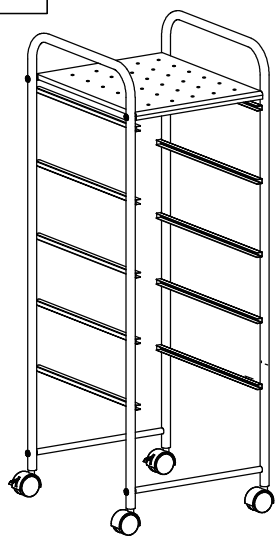

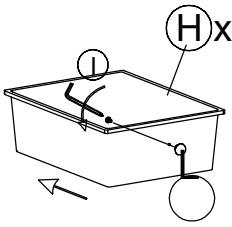

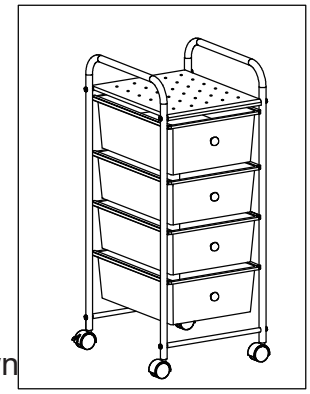

Install the 4 drawer as shown

Assembly Instruction-TCDP5CDDC

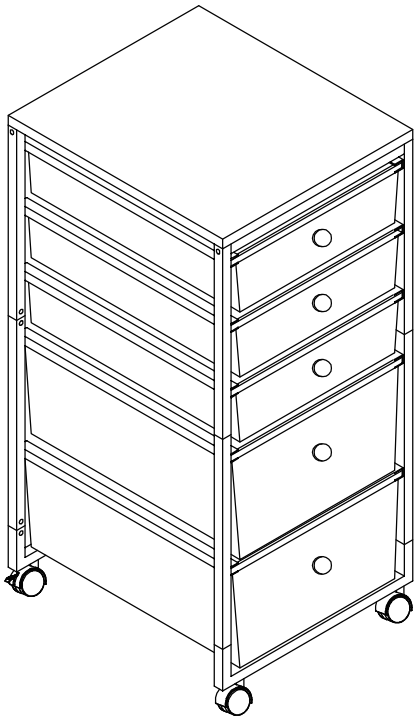

Parts list

A 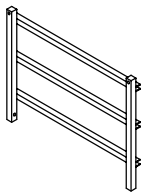 x2	B 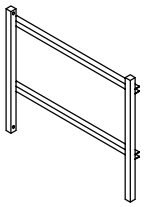 x2	C 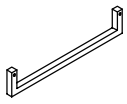 x2	D 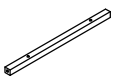 x2
E 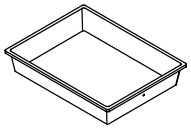 x3	F 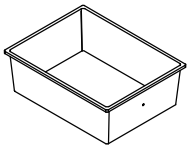 x2	G 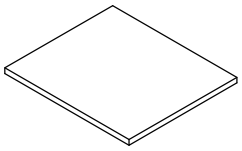 x1	H  x5
I  x1	J 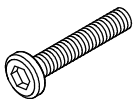 x8	K  x16	L 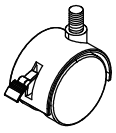 x2
M 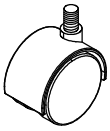 x2	N 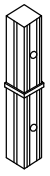 x8	O 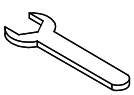 x1	

1

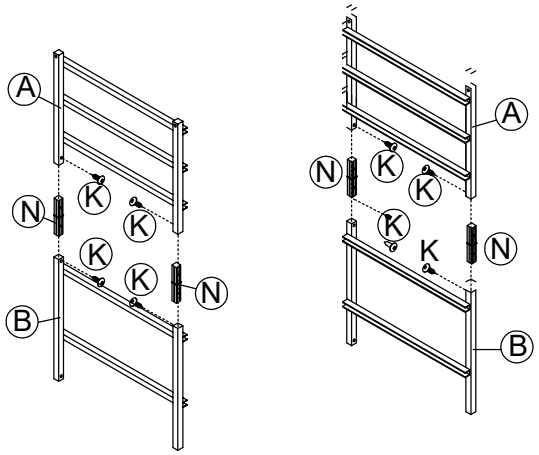

ASSM the side assm with screws ,tighting as shown on the pictures above.

2

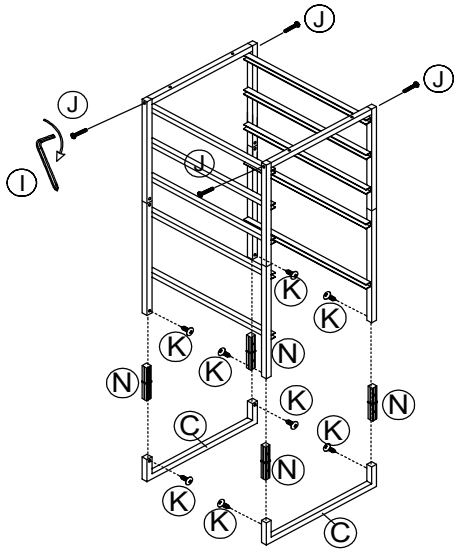

Connect the side-assm with the C aS shown

3

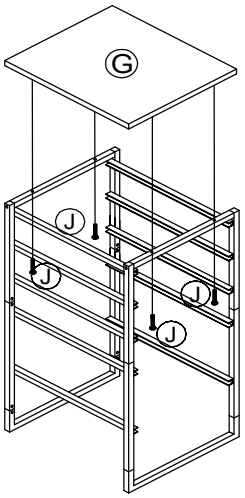

Install the top plate G with screws as shown.

4

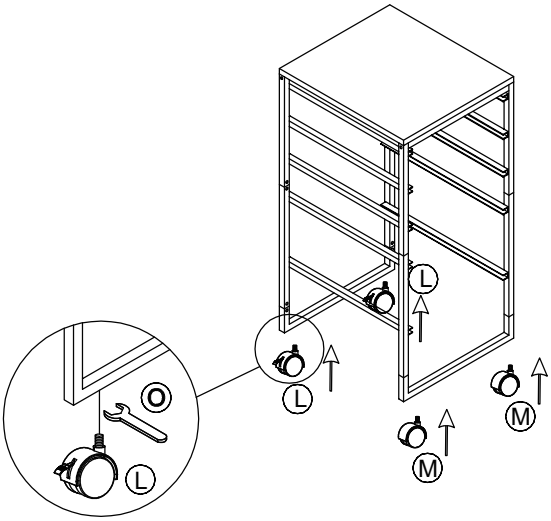

Fixed the wheels on it as shown

5

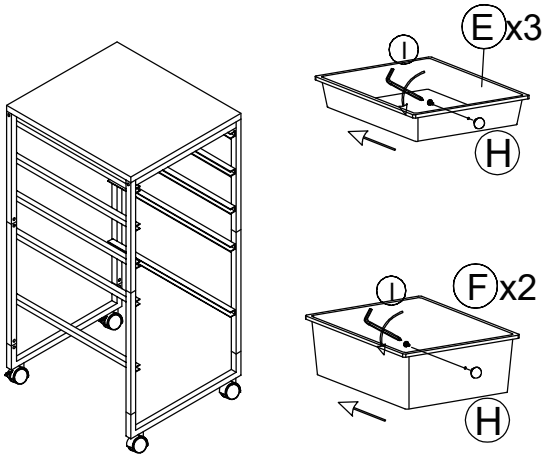

Insert all the drawer to the frame as shown

6

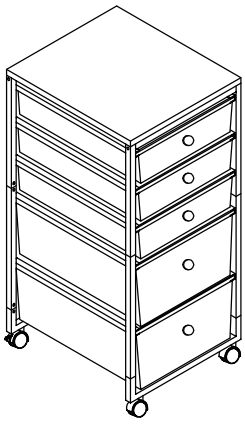

Fnished the ASSM

Assembly Instruction-TCDP8CPSF

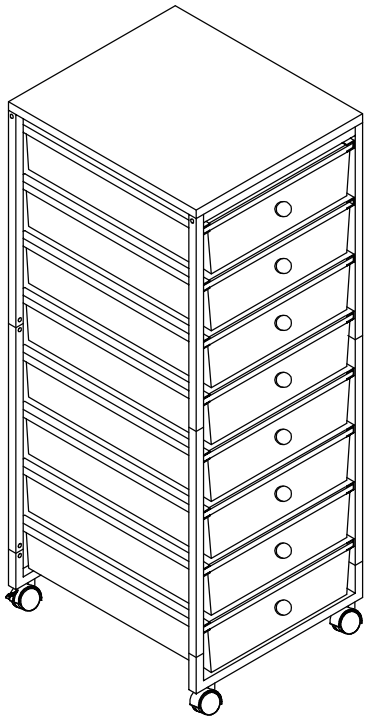

Parts list

A 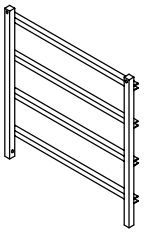 x2	B 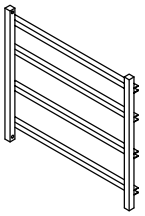 x2	C 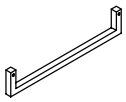 x2	D 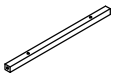 x2
E 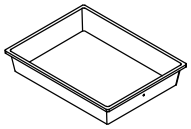 x8	F 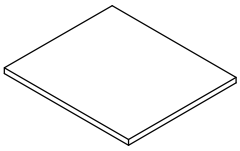 x1	G 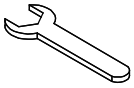 x1	H  x8
I  x1	J 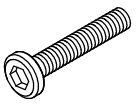 x8	K  x16	L 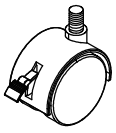 x2
M 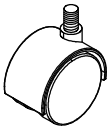 x2	N 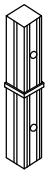 x8		

1

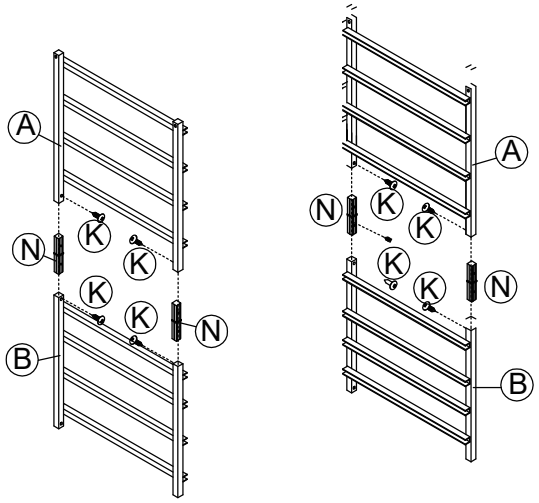

ASSM the side assm with screws ,tighting as shown on the pictures above.

2

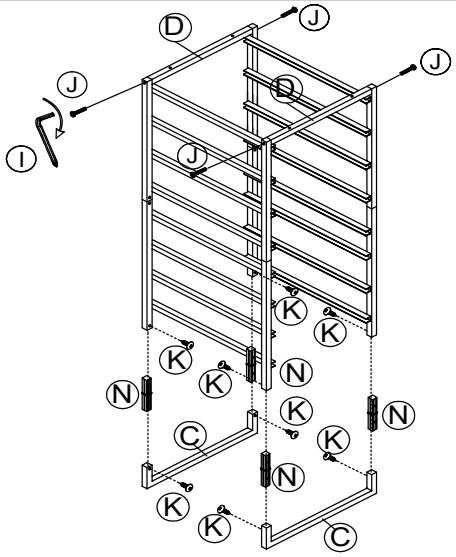

Connect the side-assm with the C as shown

3

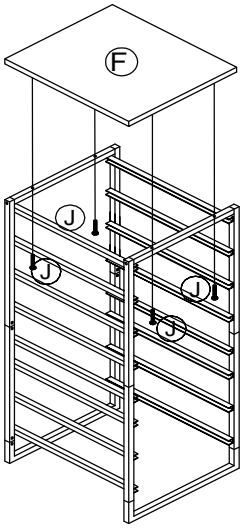

Install the top plate G with screws as shown.

4

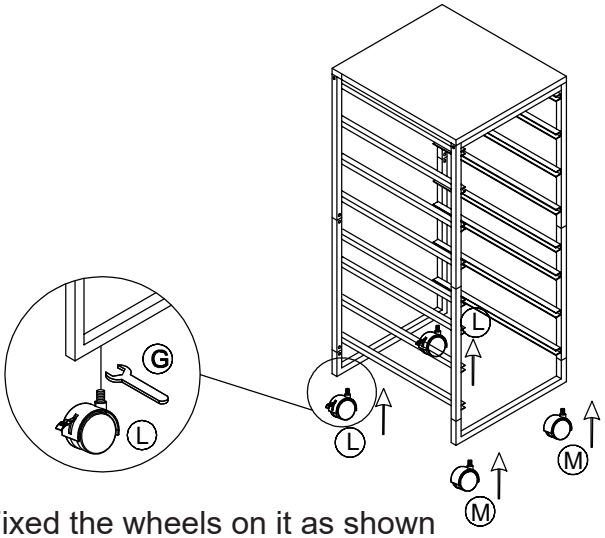

Fixed the wheels on it as shown

5

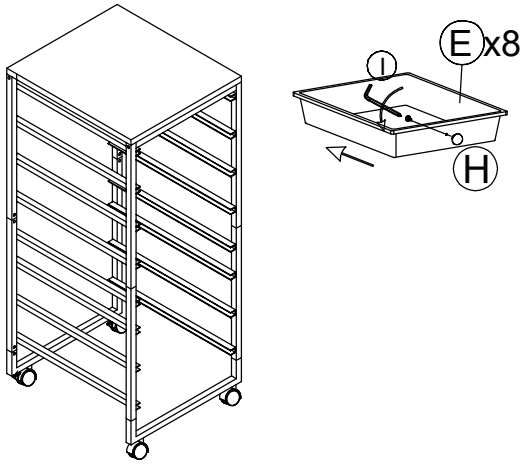

Insert all the drawer to the frame as shown

6

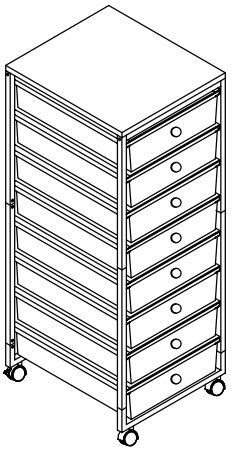

Fnished the ASSM

Assembly Instruction-TCDP10CPSF

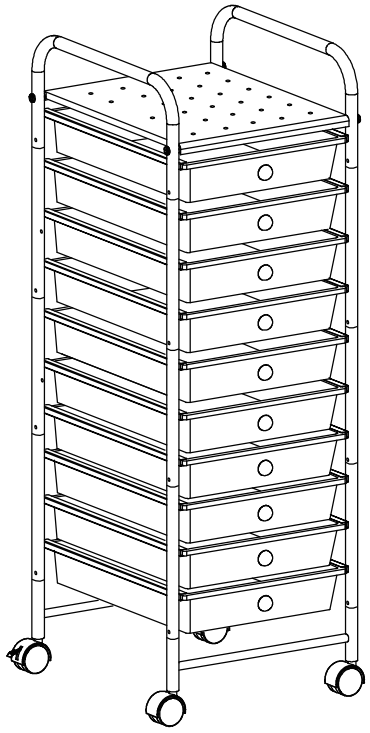

Parts list

A 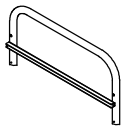 x2	B 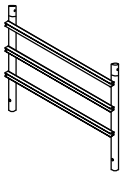 x2	C 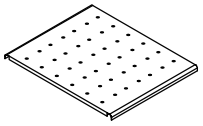 x1	D 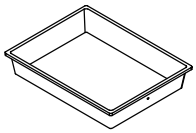 x10
E  x2	F  x2	G  x1	H 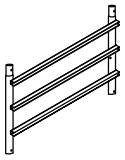 x2
I 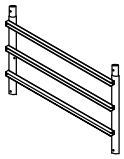 x2	J 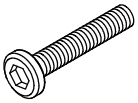 x24	K 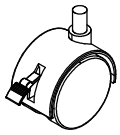 x2	L 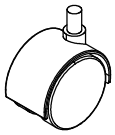 x2
M  x20	N  x1	O  x4	P  x10
Q 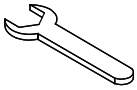 x1			

1

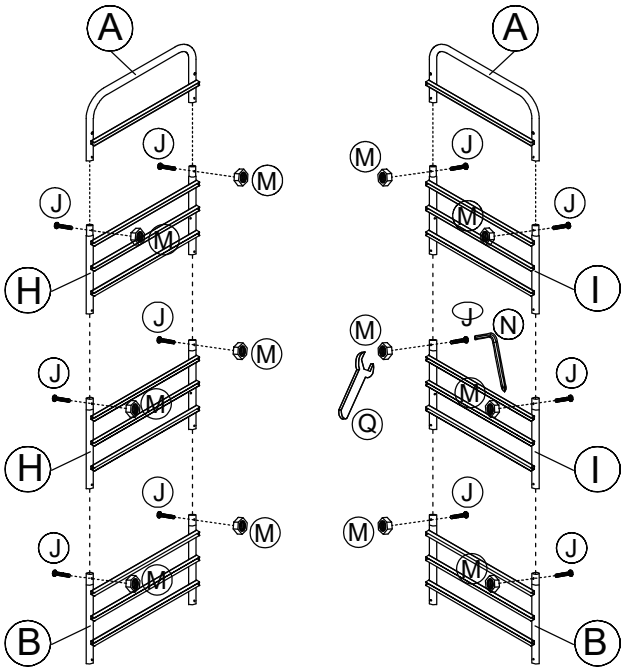

Connect A,H,H,B all together with screws

2

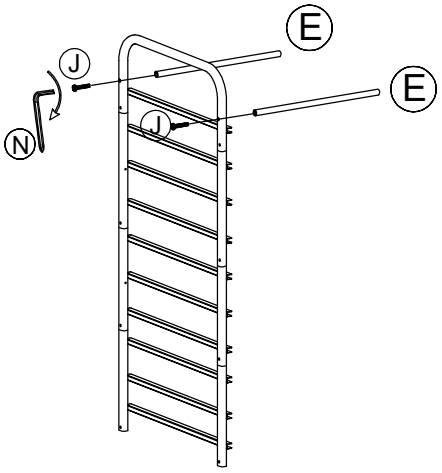

Attached E to the side-assm with screw J and tightening.

3

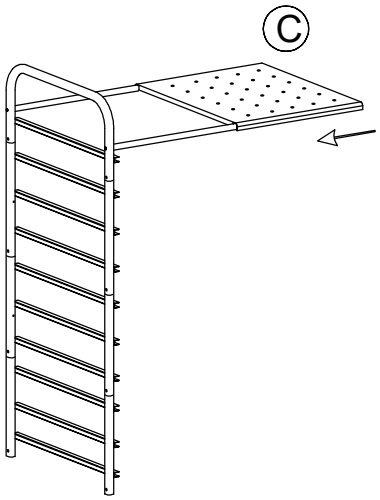

Install the top plate as shown

4

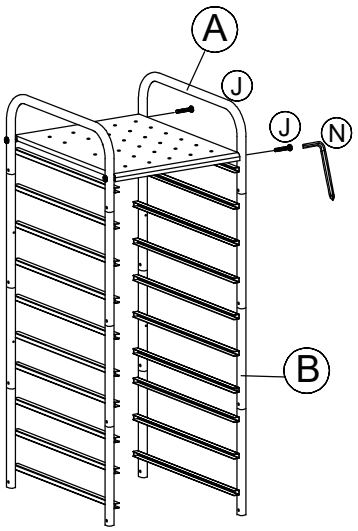

connect side-assms together with screws.x

5

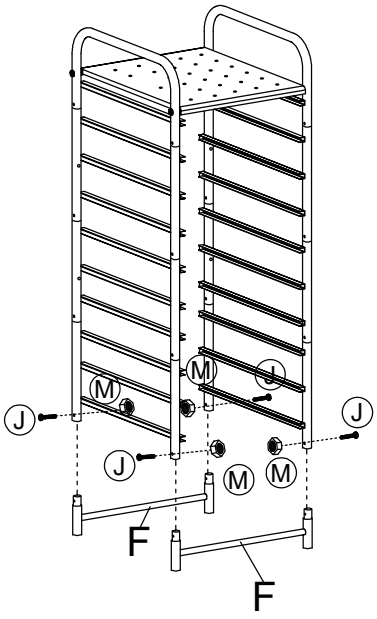

Connect the F with the main ASSM with screws

6

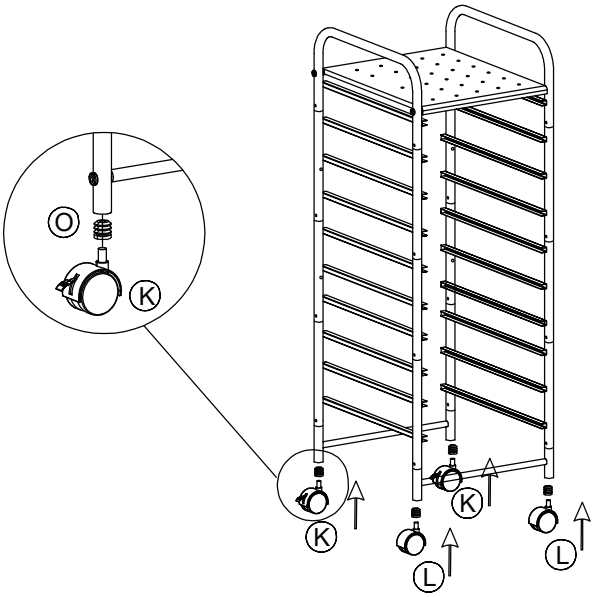

Assmembly the wheels on the main frame

7

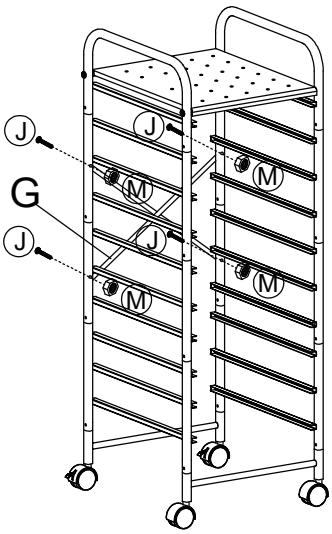

Install the strength join part G on the frame with screws as shown and tightening

8

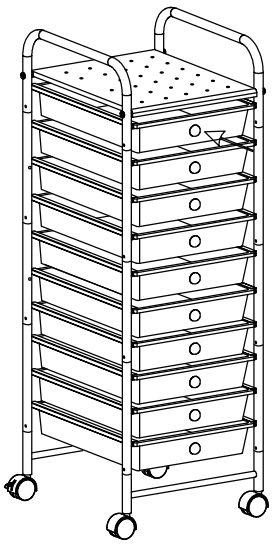

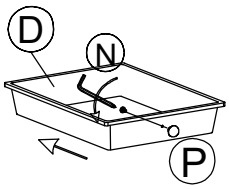

Insert all the drawer to the frame as shown,then finished.

Assembly Instruction-TCSP10CDDB

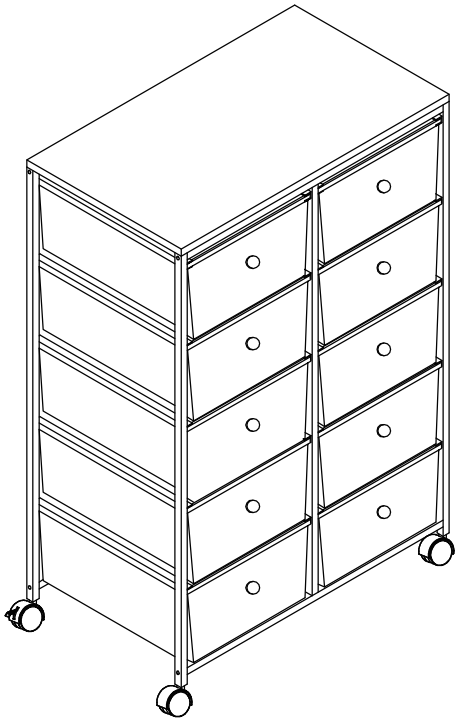

Parts list

A 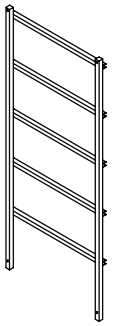 x2	B 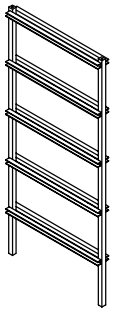 x1	C 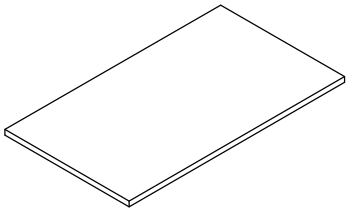	D 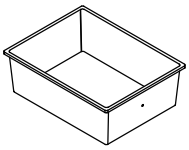 x10
E 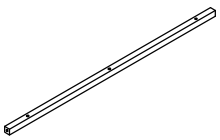 x2	F 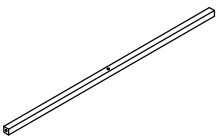 x2	G  x10	H 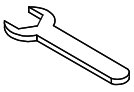 x1
I  x1	J 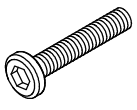 x14	K 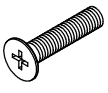 x2	L 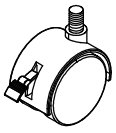 x2
M 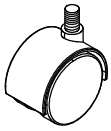 x2			

1

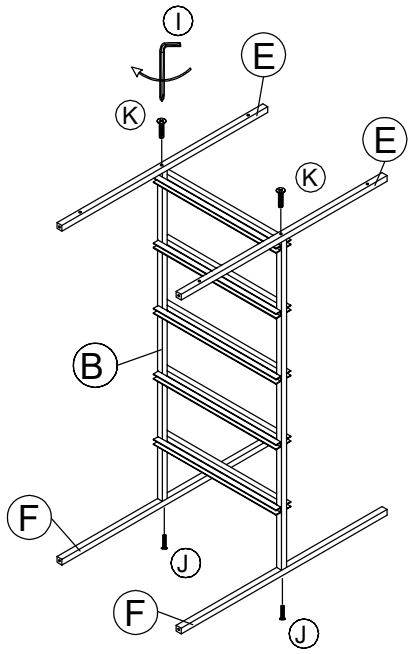

Attached the E and F to the B with screws and tightening .

2

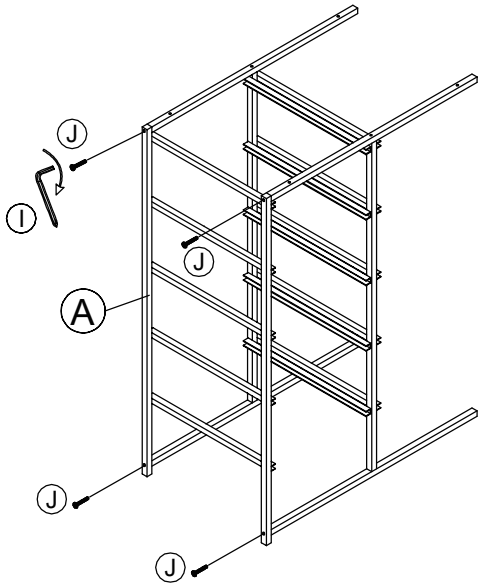

Attached the A to the B with screws

3

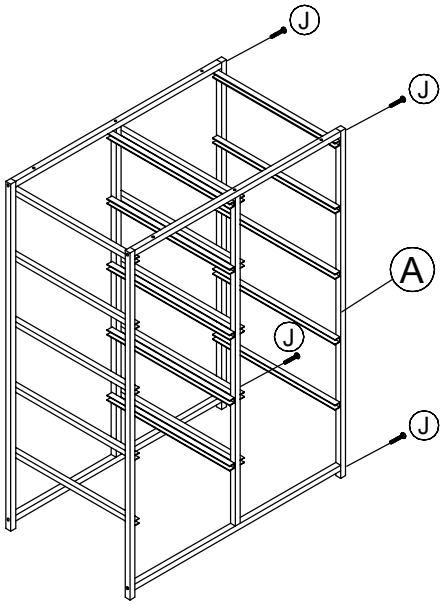

tightening the screw J.

4

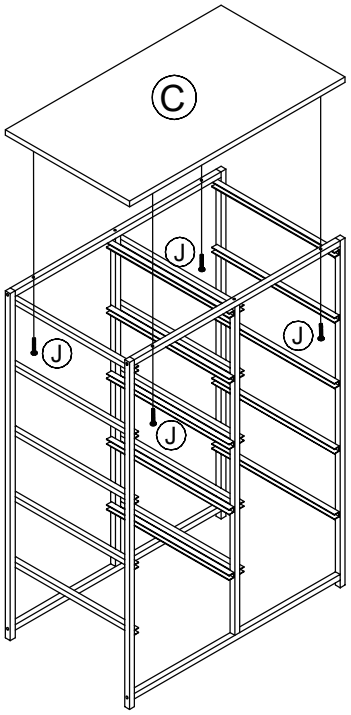

Install the C on the frame with screw J

5

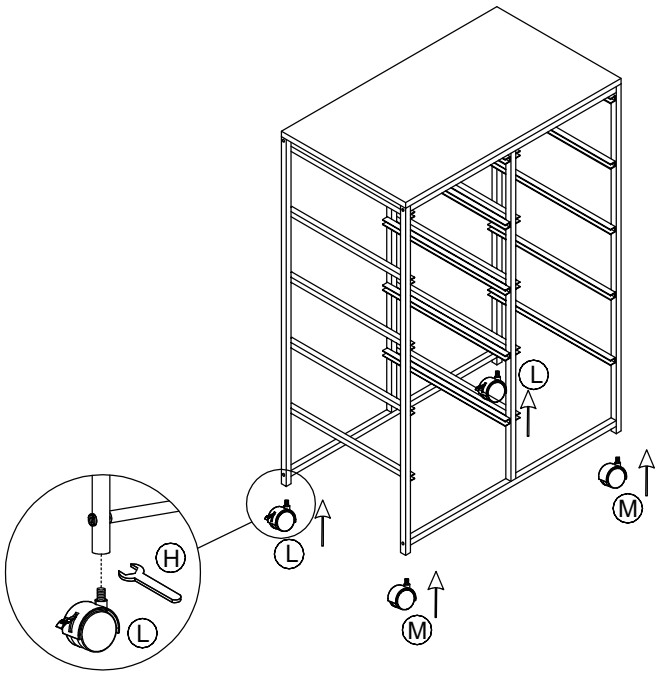

Fixed the wheels on it as shown

6

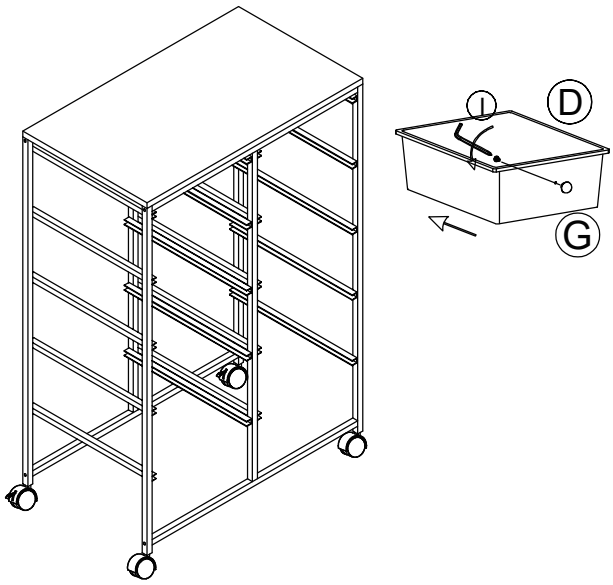

Insert all the drawer to the frame as shown

7

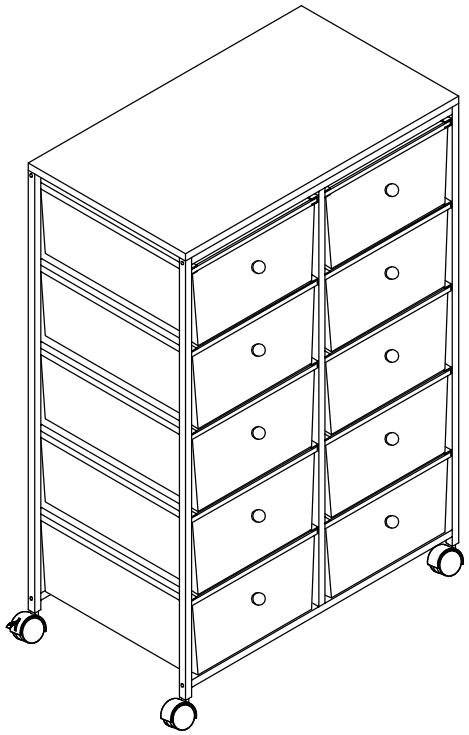

Fnished the ASSM

Assembly instructions-TCSP12CDDB

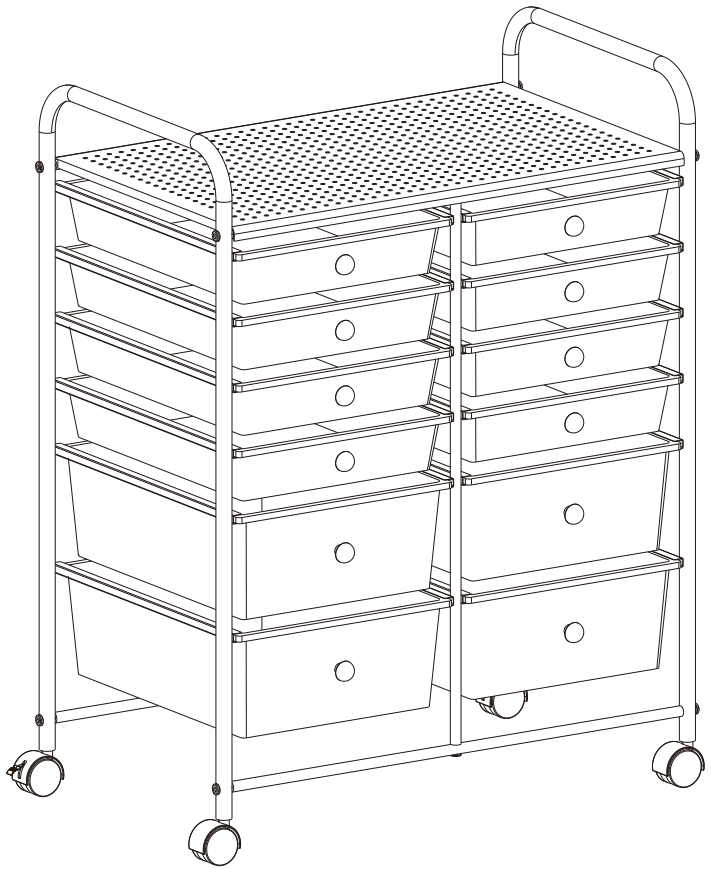

Parts list

A 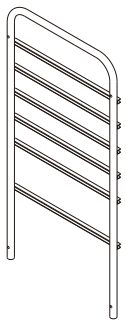 x1	B 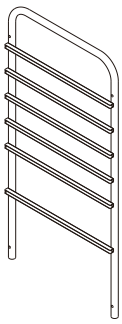 x1	C 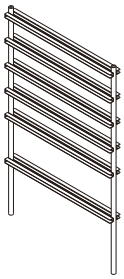 x1	D 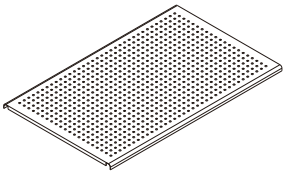 x1
E 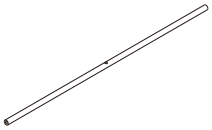 x4	F 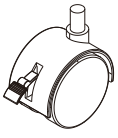 x2	G 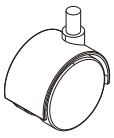 x2	H 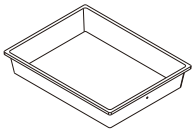 x8

I 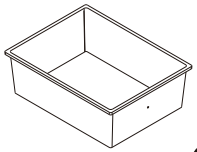 x4	J 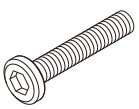 x10	K 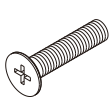 x2	L  x12	M 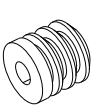 x4	N  x1

1

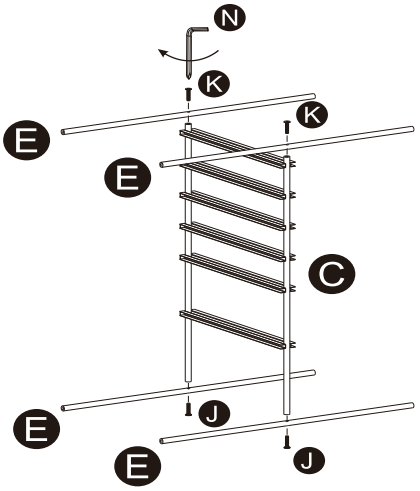

Connect E and C with screw J and tightening

2

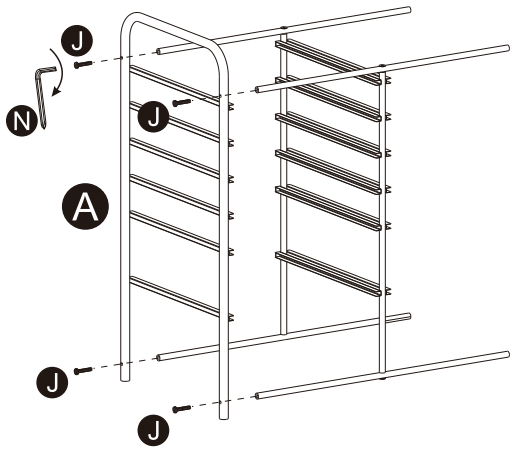

Attached A to the middle-assm with screws and tightening

3

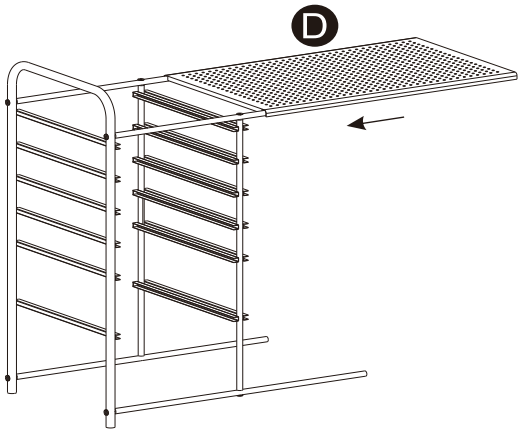

Install the top plate D

4

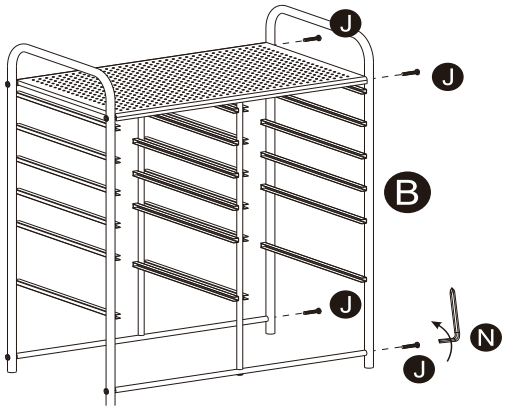

Attach the B to main frame with screw j and tightening

5

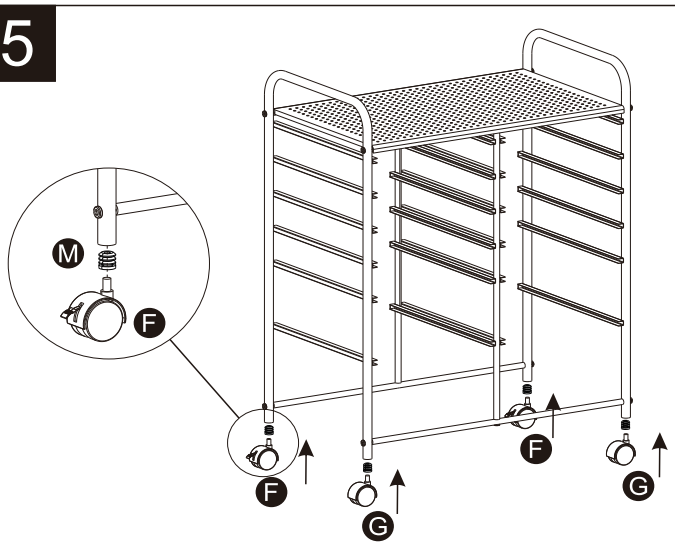

Insert the M to the hole of the support rob,and assm these wheels

6

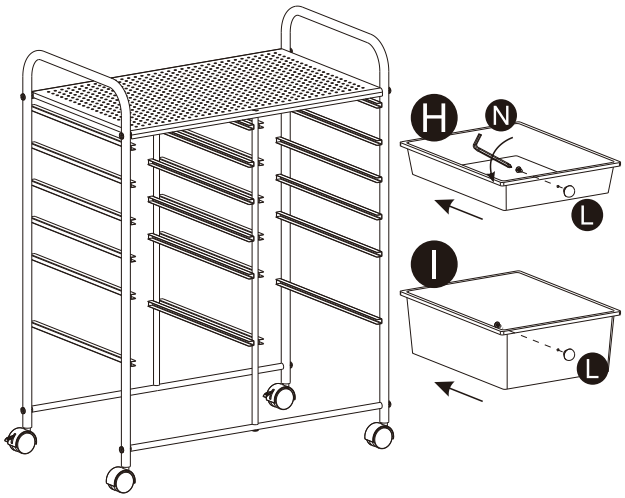

Insert all the drawers and then finished assm

Assembly instruction-TCSP15CDDB,TCSP15CPSF

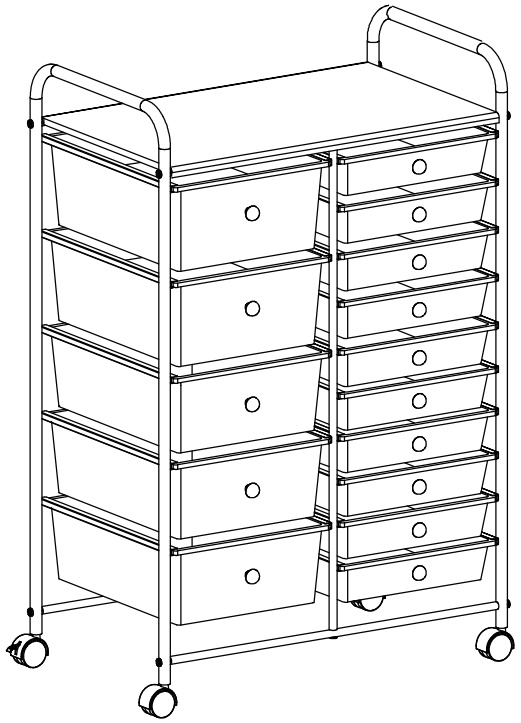

Parts list

A 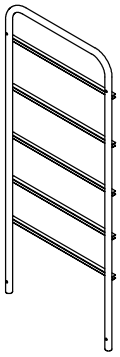 x1	B 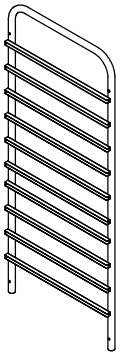 x1	C 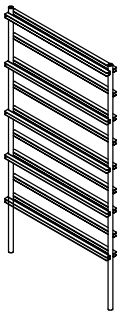 x1	D 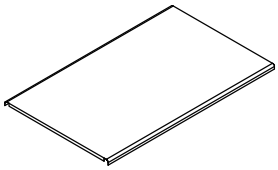 x1
E 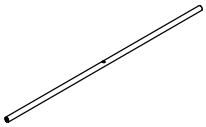 x4	F 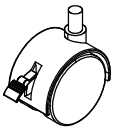 x2	G 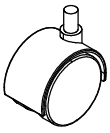 x2	H 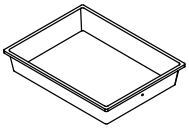 x10
I 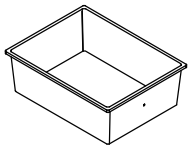 x5	J 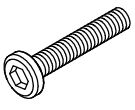 x10	K 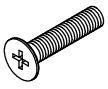 x2	L  x15
M  x4	N  x1		

1

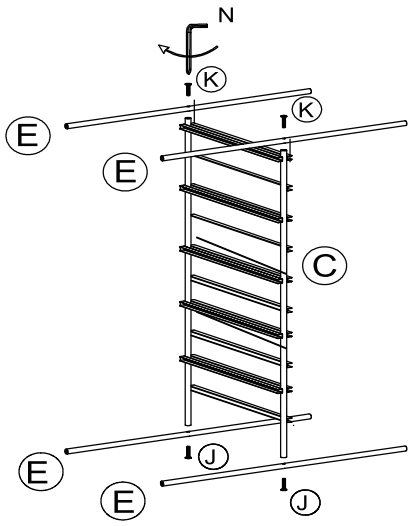

Attach the E to the C with screws K and tightening

2

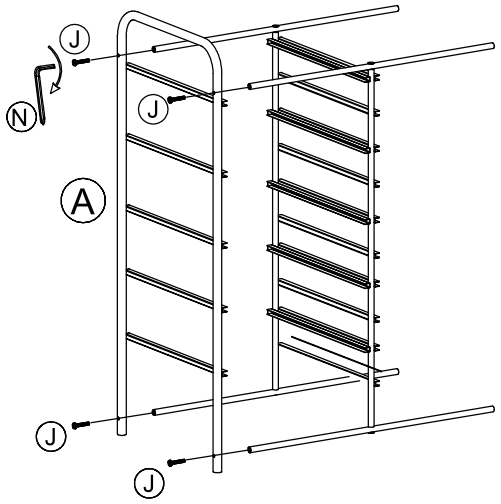

Connect A to the middle assm with screws J and tightening

3

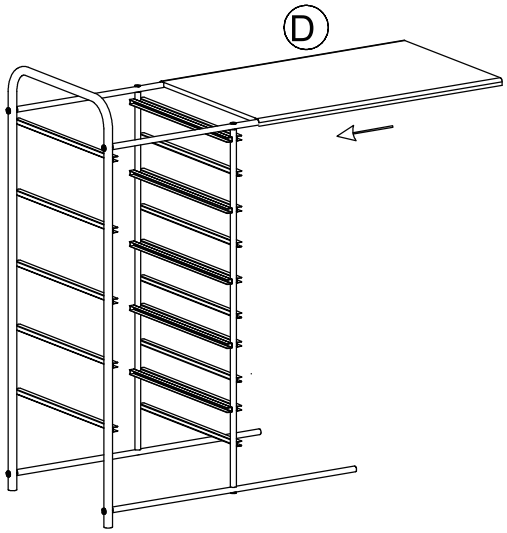

Assm the top plate D

4

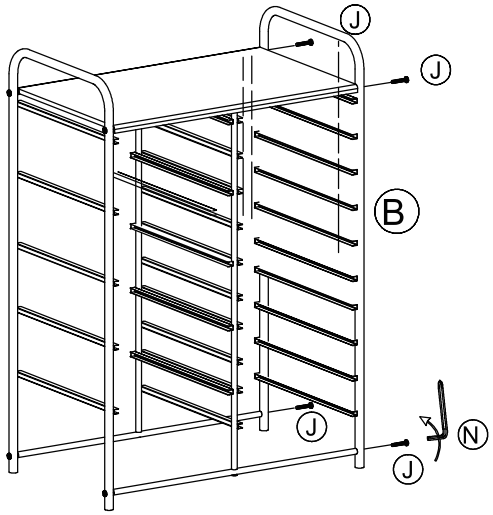

Connect the B to the main frame with screw J and tightening

5

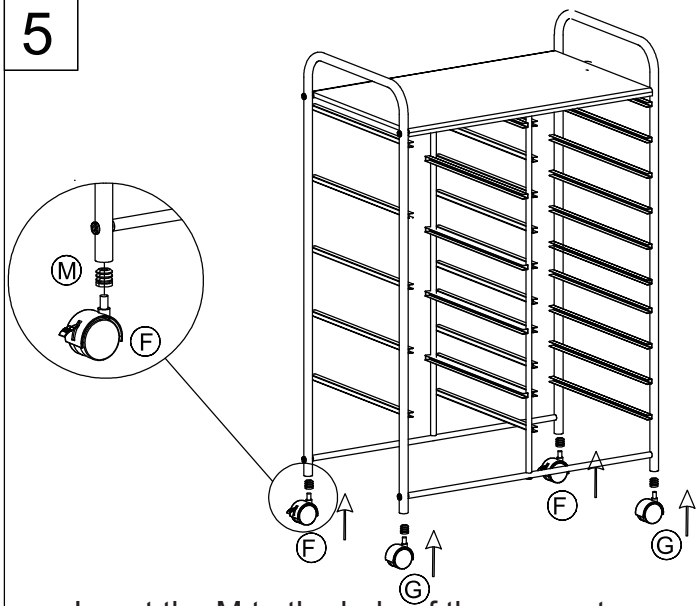

Insert the M to the hole of the support rob,and assm these wheels

6

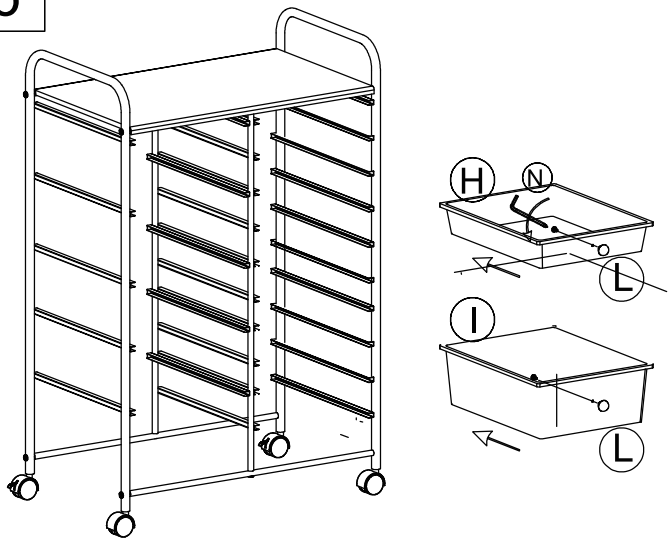

Insert all the drawers and then finished assm

product specifictions

SPEC	TCDP4CPSB	TCDP5CDDC	TCDP8CPSF	TCDP10CPSF
TYPE	single column	single column	single column	single column
Height	32inch	25inch	28inch	39inch
Drawers	4 big type	2 big type, 3 small type	8 small type	10 small type
wheels	1.5 inch			
wheels load (single)	20kg			

SPEC	TCSP10CDDB	TCSP12CDDB	TCSP15CDDB	TCSP15CPSF
TYPE	double column	double column	double column	double column
Height	35inch	32inch	38inch	38inch
Drawers	10 big type	4 big type, 8 small type	5 big type, 10 small type	5 big type, 10 small type
wheels	1.5 inch			
wheels load (single)	20kg			

Maintainess

1. Avoid prolonged exposure to the sun to avoid aging.
2. Avoid the cart from cracking due to violent impact when going uphill and down hill.
3. Check and tighten screws regularly



VEVOR

Upgrade · The Home Creator Way

Chariot roulant avec tiroirs

Modèle : TCDP4CPSB, TCDP5CDDC, TCDP8CPSF, TCDP10CPSF, TCSP10CDDB, TCSP12CDDB, TCSP15CDDB, TCSP15CPSF

VEVOR | Upgrade
The Home Creator Way

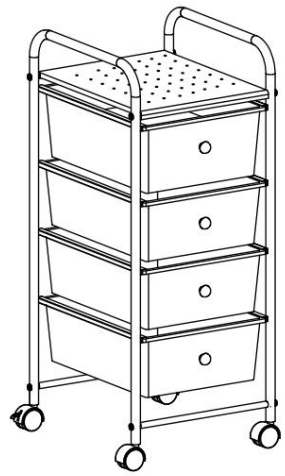	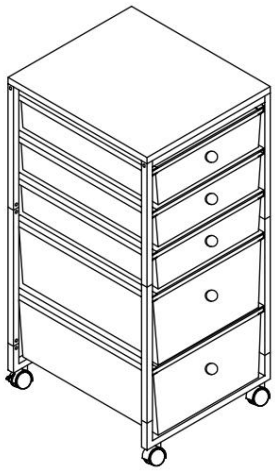	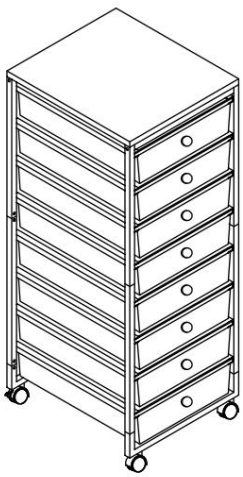	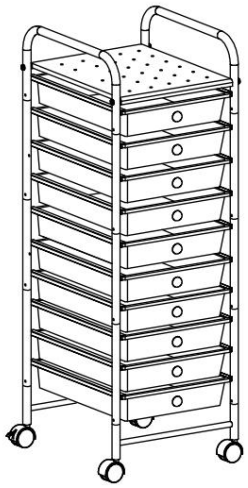
TCDP4CPSB	TCDP5CDDC	TCDP8CPSF	TCDP10CPSF

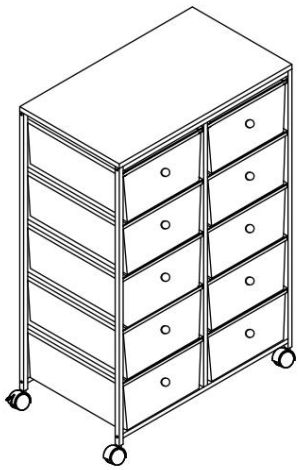		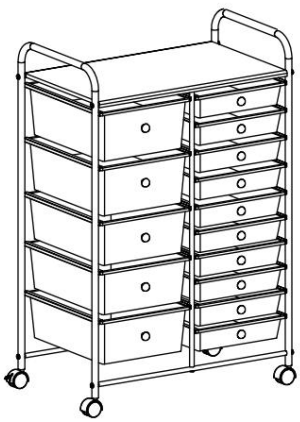	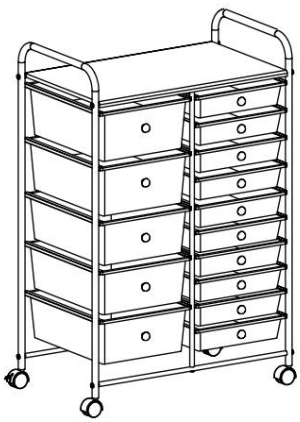
TCSP10CDDB	TCSP12CDDB	TCSP15CDDB	TCSP15CPSF

Voici les instructions originales. Veuillez lire attentivement toutes les instructions du manuel avant utilisation. VEVOR se réserve le droit d'interpréter ce manuel à sa guise. L'apparence du produit que vous recevrez peut différer. Nous vous prions de nous excuser si nous vous informons des mises à jour techniques ou logicielles concernant notre produit.

INSTRUCTIONS

Merci beaucoup d'avoir choisi ce chariot à roulettes avec tiroirs.

- Veuillez lire attentivement toutes les instructions avant utilisation.

Ces informations vous aideront à obtenir les meilleurs résultats possibles.

Les produits présentés dans ce catalogue peuvent avoir une couleur différente de celle du produit réel.

AVERTISSEMENT:

1. Veuillez ne pas le placer à proximité de matériaux inflammables.
2. NE PAS S'ASSEOIR NI SE TENIR DEBOUT SUR CET OBJET, et il est interdit de transporter des personnes dans n'importe quelle situation.
3. Toute surcharge est strictement interdite.
4. Ne roulez pas trop vite lorsque vous passez à proximité de zones défoncées.
5. Ce produit n'est pas un jouet. Ne laissez pas les enfants jouer avec ou à proximité de cet objet.
6. Ne pas soulever lorsque la charge est présente.
7. Utiliser uniquement comme prévu.
8. Inspecter avant chaque utilisation ; ne pas utiliser si des pièces sont desserrées ou endommagées

Précautions d'assemblage

1. Assemblez uniquement en suivant ces instructions. Un assemblage incorrect peut engendrer des risques.

2. Portez des lunettes de sécurité approuvées ANSI et des gants de travail robustes pendant l'assemblage.

3. Maintenez la zone de rassemblement propre et bien éclairée.
4. Tenez les curieux à l'écart de la zone pendant le rassemblement.
5. Ne vous assemblez pas si vous êtes fatigué ou sous l'influence de l'alcool, de drogues ou de médicaments.

6. Assembler sur une surface plane, de niveau, dure et lisse capable de supporter en toute sécurité un chariot entièrement chargé.

Instructions d'assemblage - TCDP4CPSB

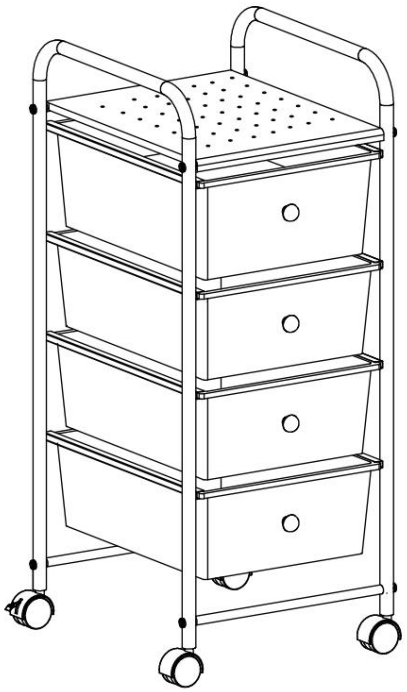

Liste des pièces

UN  x2	B 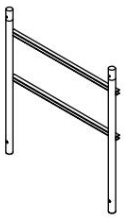 x2	C  x4	D 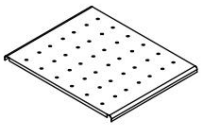 x1
ET  x4	F  x2	G  x2	H 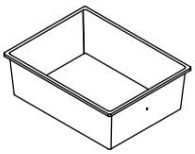 x4
 x1	J  x12	K  x4	L  x4
M 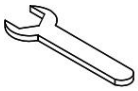 x1			

1

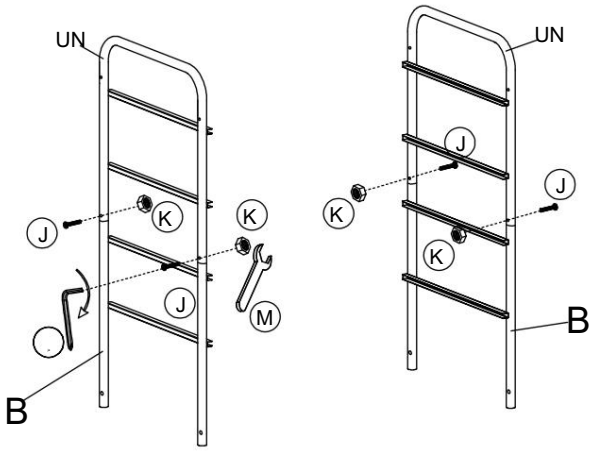

Assemblez l'ensemble latéral avec des vis, en serrant comme indiqué sur les photos ci-dessus.

2

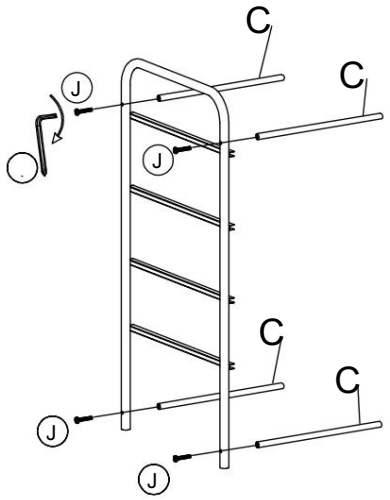

Fixez le C à l'assemblage latéral à l'aide de vis.

3



Installez le D sur le côté comme indiqué sur l'image ci-dessus.

4

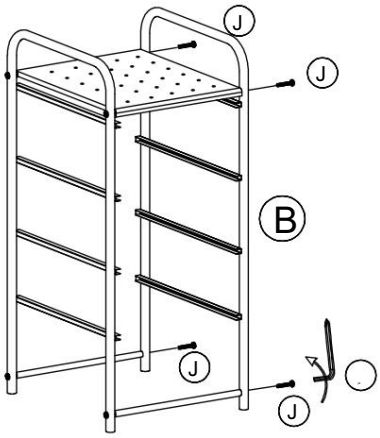

J'ai assemblé les éléments latéraux comme indiqué sur la pièce J.

5

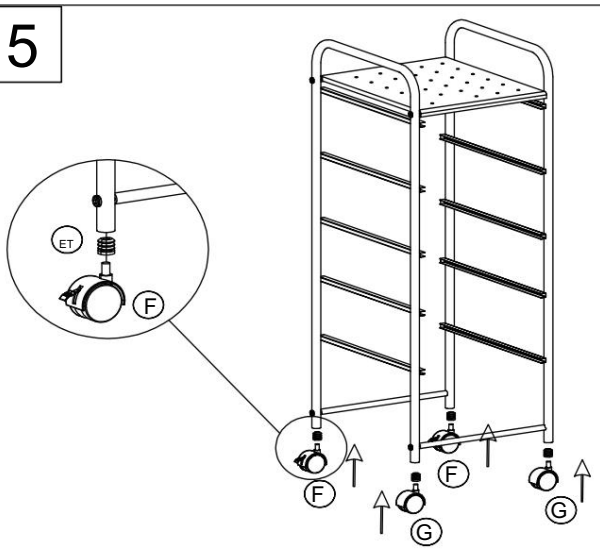

Insérez la pièce E dans l'orifice de la tige de support, puis fixez les roues dessus comme indiqué.

6



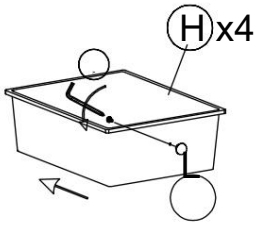

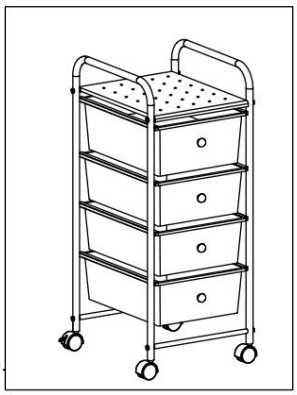

Installez le tiroir à 4 tiroirs comme indiqué.

Instructions d'assemblage - TCDP5CDDC

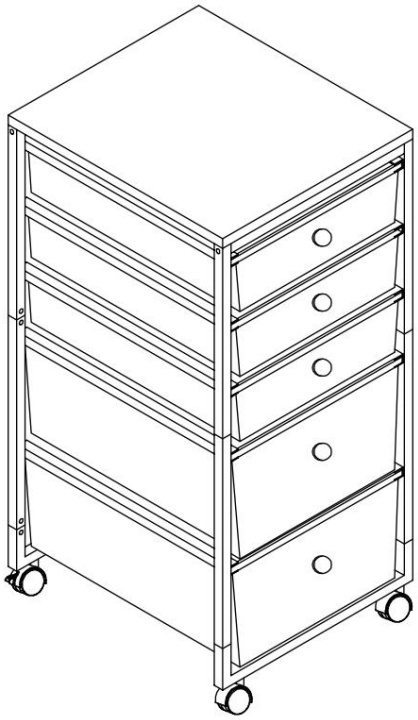

Liste des pièces

UN 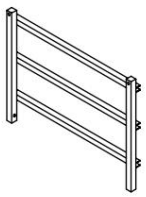 x2	B 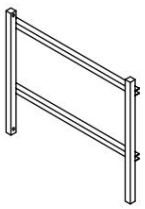 x2	C 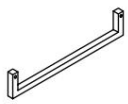 x2	D  x2
ET 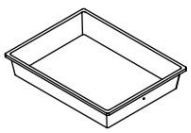 x3	F 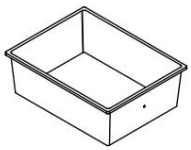 x2	G 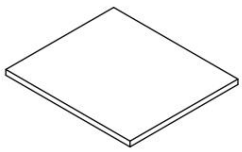 x1	H  x5
 x1	J  x8	K  x16	L  x2
M  x2	N 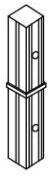 x8	LE 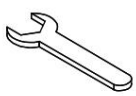 x1	

1

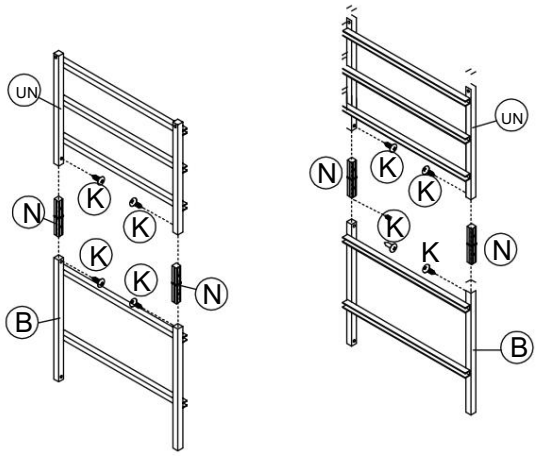

Assemblez l'ensemble latéral avec des vis, en serrant comme indiqué sur les photos ci-dessus.

2

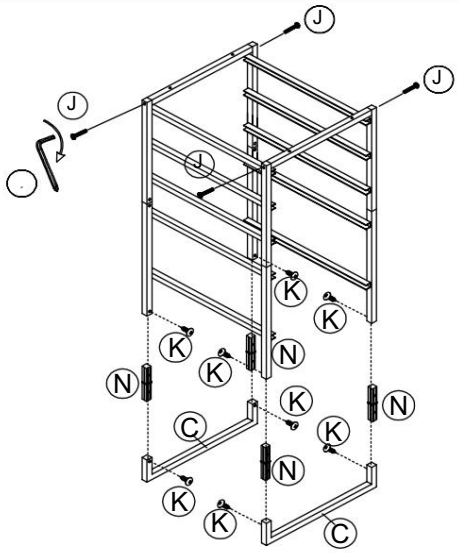

Connectez l'assemblage latéral au C aS illustré

3

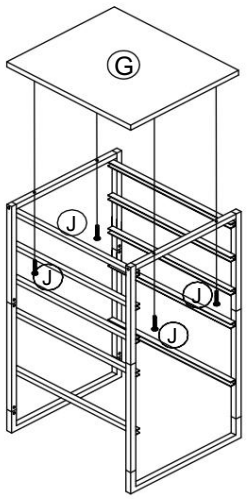

Installez la plaque supérieure G à l'aide des vis comme indiqué.

4

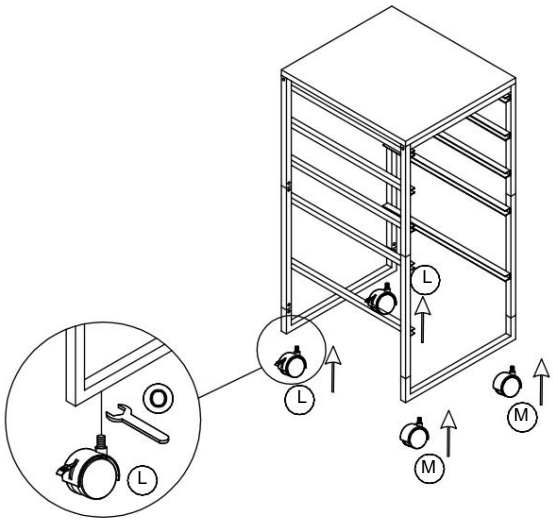

J'ai fixé les roues comme indiqué.

5

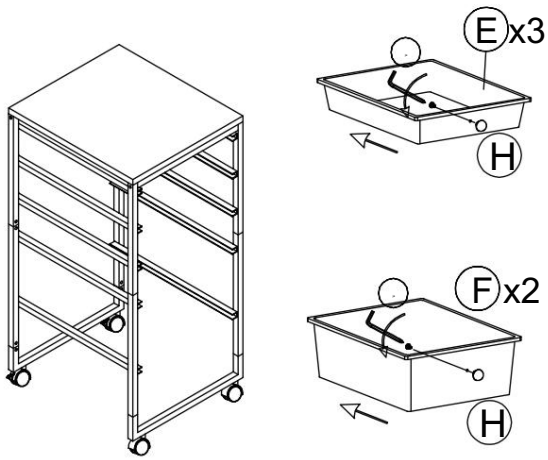

Insérez tous les tiroirs dans le cadre comme indiqué.

6

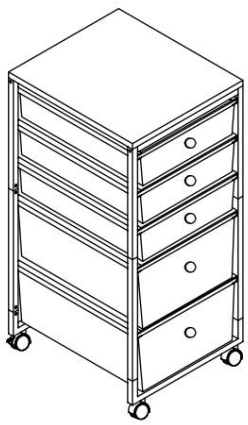

J'ai terminé l'ASSM

Instructions de montage - TCDP8CPSF

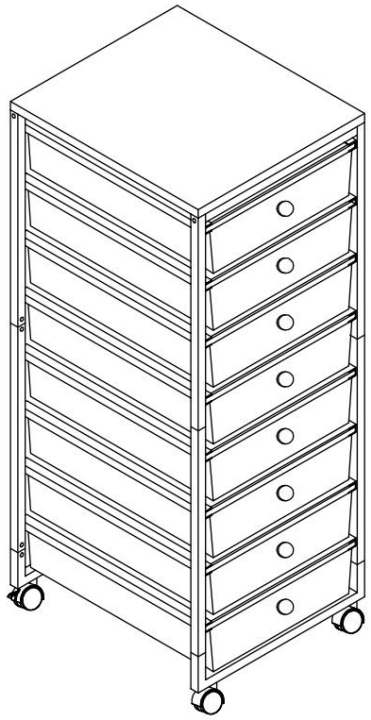

Liste des pièces

UN 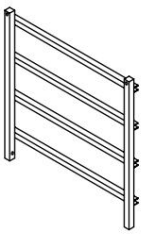 x2	B 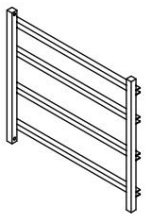 x2	C 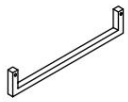 x2	D  x2
ET 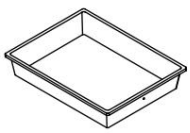 x8	F 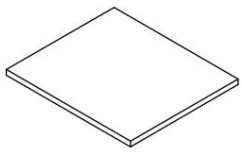 x1	G  x1	H  x8
 x1	J  x8	K  x16	L  x2
M  x2	N 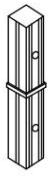 x8		

1

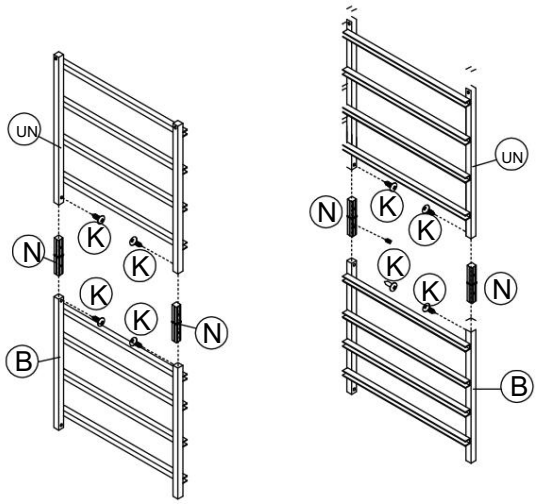

Assemblez l'ensemble latéral avec des vis, en serrant comme indiqué sur les photos ci-dessus.

2

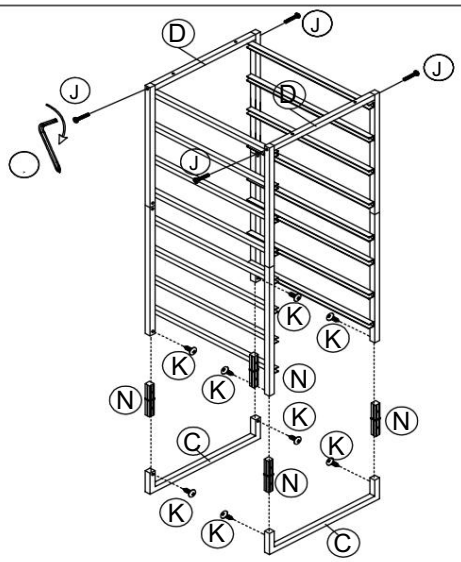

Connectez l'assemblage latéral au C comme indiqué.

3

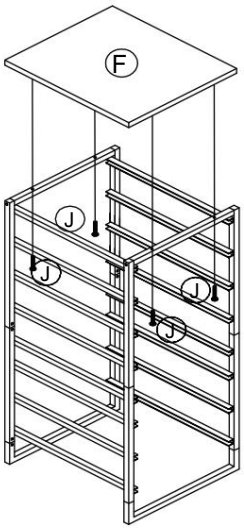

Installez la plaque supérieure G à l'aide des vis comme indiqué.

4

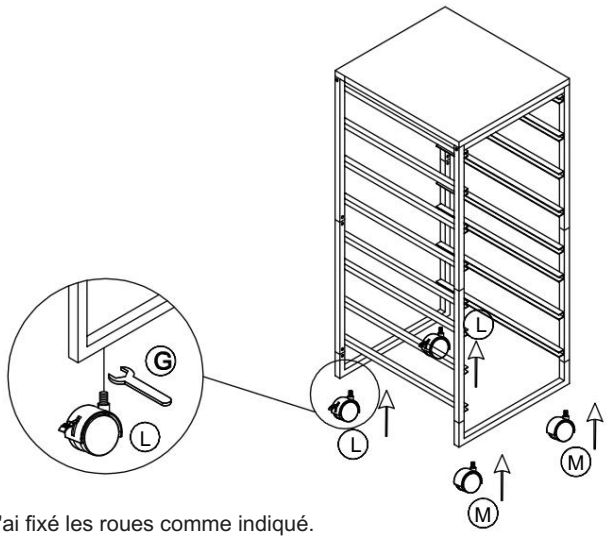

J'ai fixé les roues comme indiqué.

5

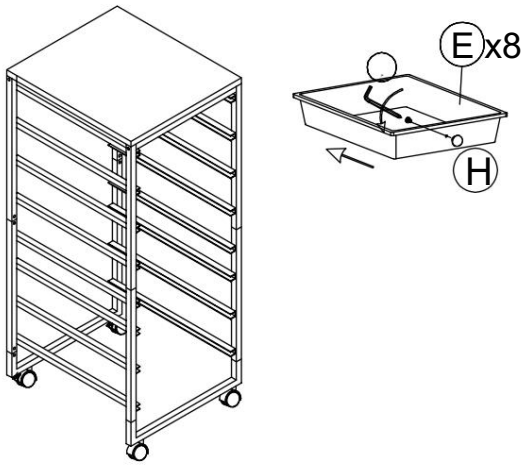

Insérez tous les tiroirs dans le cadre comme indiqué.

6

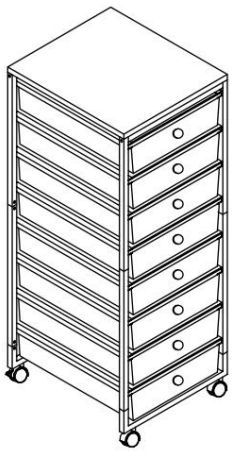

J'ai terminé l'ASSM

Instructions d'assemblage - TCDP10CPSF

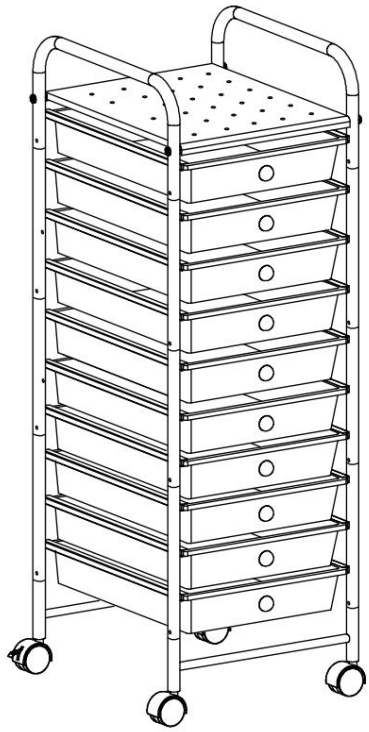

Liste des pièces

UN  x2	B  x2	C 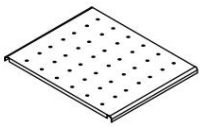 x1	D 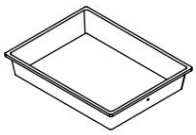 x10
ET  x2	F  x2	G  x1	H  x2
 x2	J  x24	K  x2	L 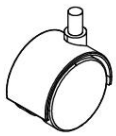 x2
M  x20	N  x1	LE  x4	P  x10
Q 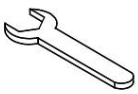 x1			

1

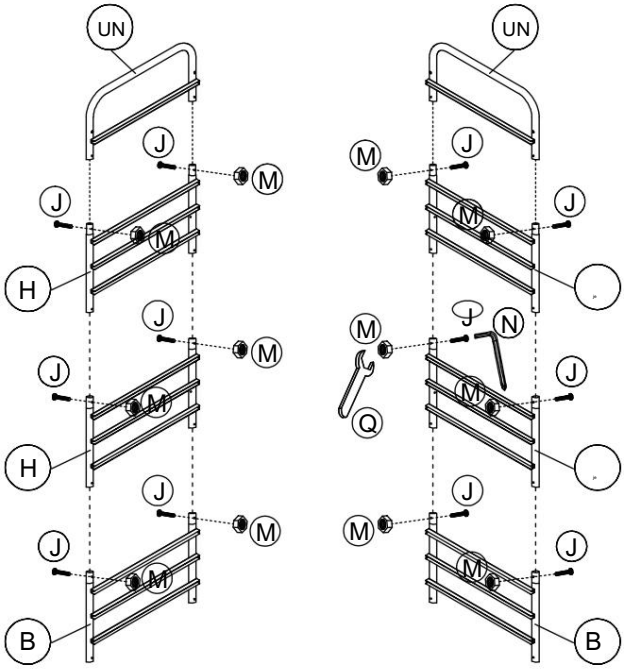

Reliez A, H, H, B ensemble avec vis

2

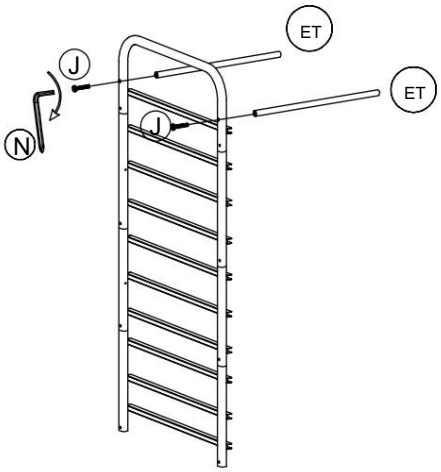

Fixez E à l'ensemble latéral avec la vis J et serrez.

3

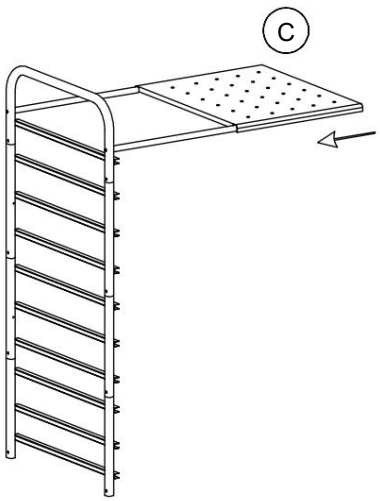

Installez la plaque supérieure comme indiqué.

4

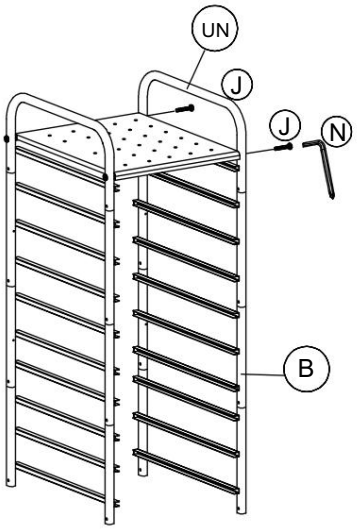

relier les assemblages latéraux ensemble avec vis.x

5

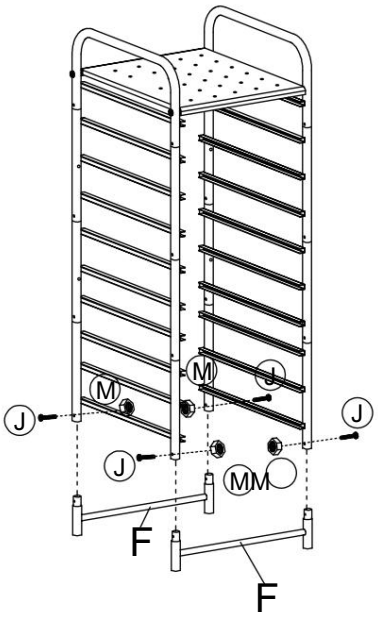

Raccordez le F à l'ASSEM principal à l'aide de vis.

6

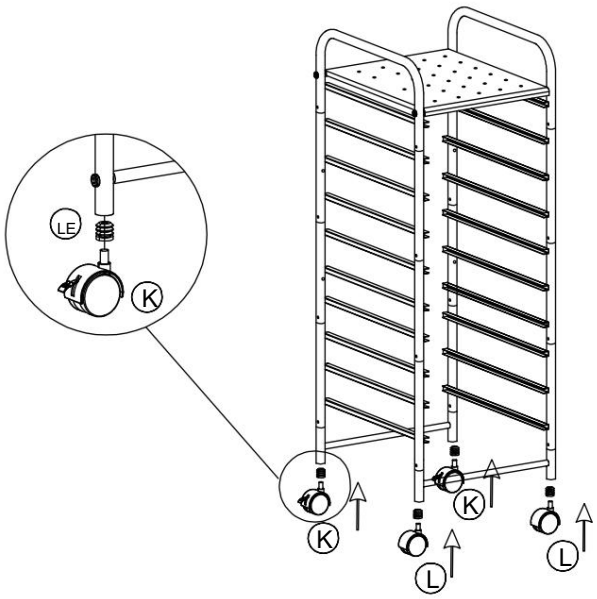

Assemblez les roues sur le cadre principal

7

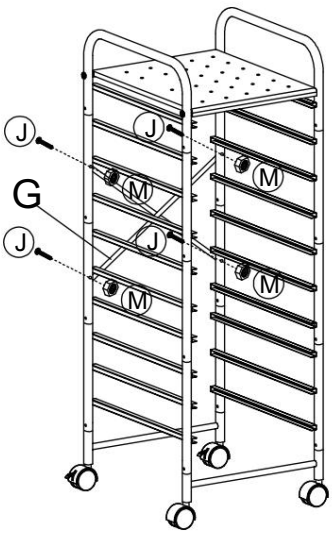

Installez la pièce de jonction renforcée G sur le cadre à l'aide des vis comme indiqué et serrez-les.

8

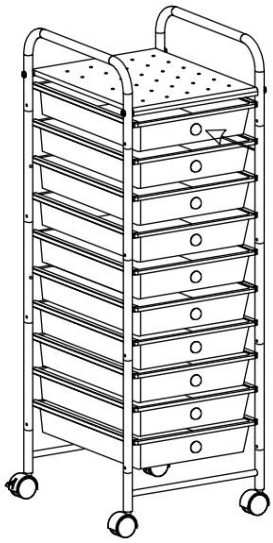

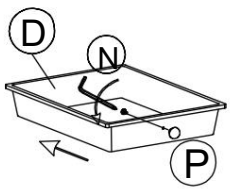

Insérez tous les tiroirs dans le cadre comme indiqué, et c'est terminé.

Instructions d'assemblage - TCSP10CDDB

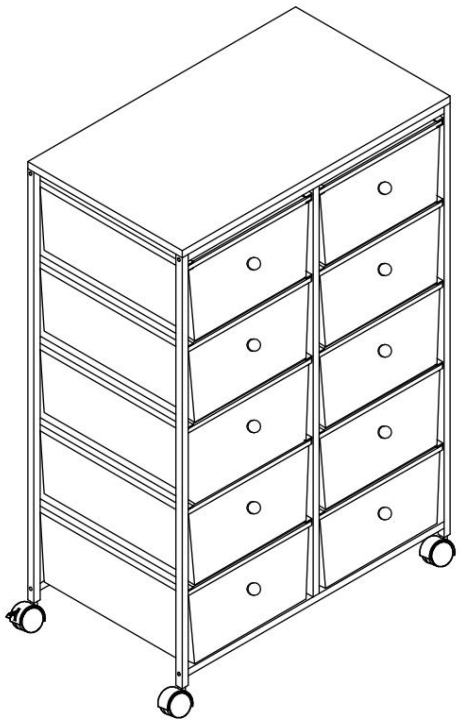

Liste des pièces

UN 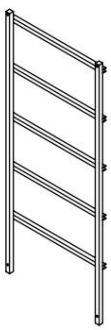 x2	B 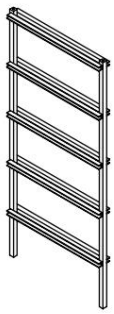 x1	C 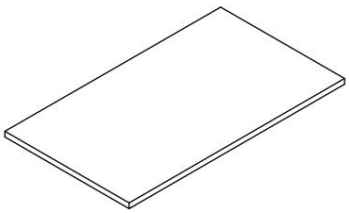	D 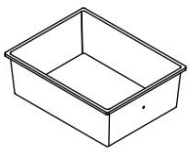 x10
ET 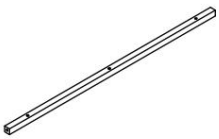 x2	F  x2	G  x10	H  x1
 x1	J  x14	K  x2	L  x2
M  x2			

1

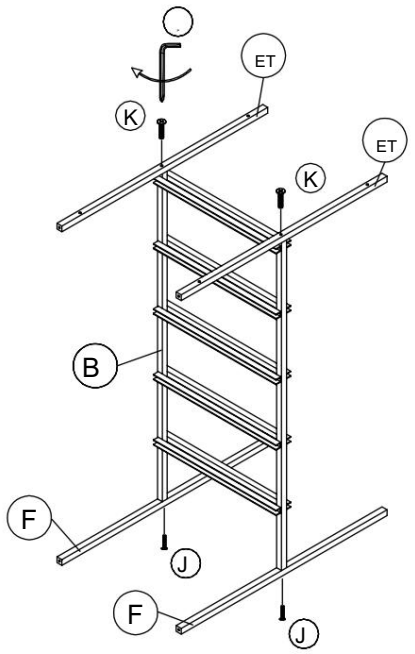

J'ai fixé le E et le F au B avec des vis et en les serrant.

2

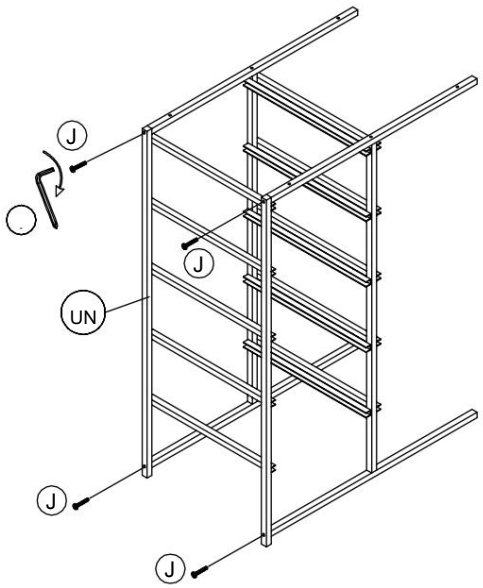

J'ai fixé le A au B avec des vis.

3

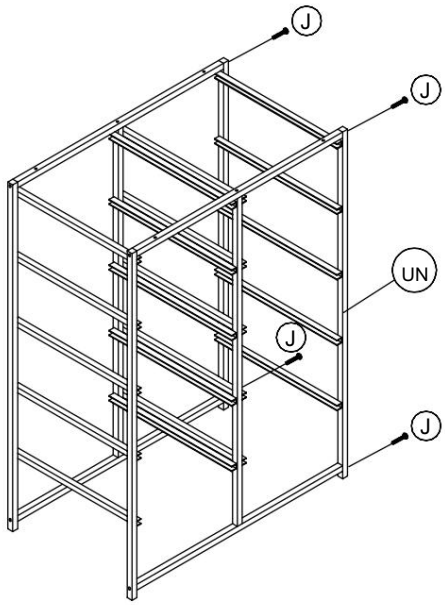

serrer la vis J.

4

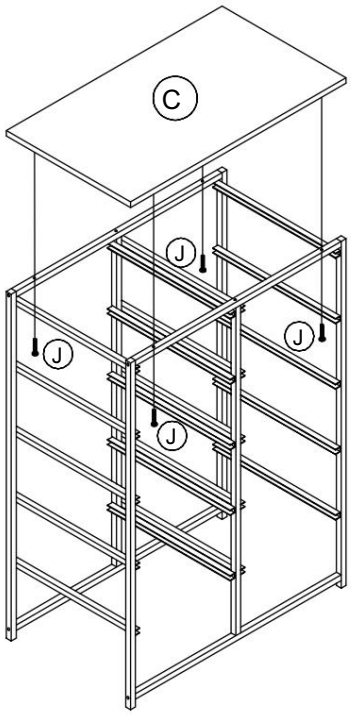

Installez le C sur le cadre avec la vis J

5

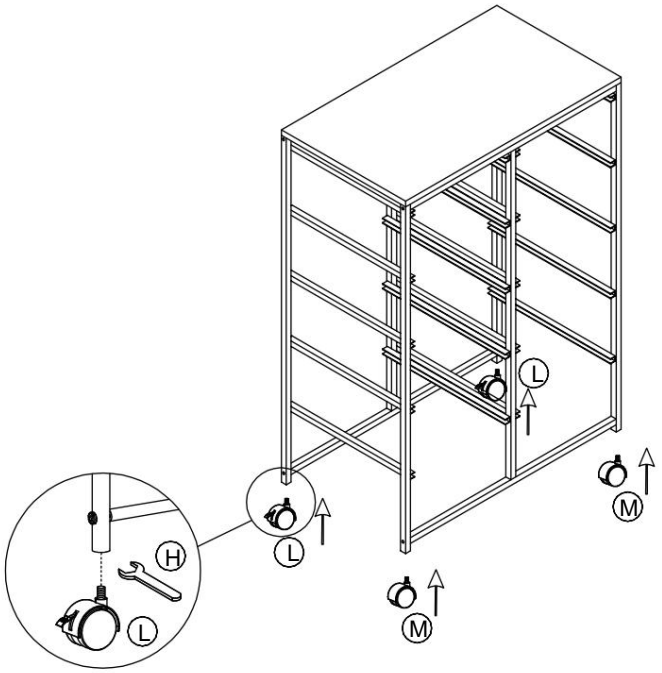

J'ai fixé les roues comme indiqué.

6

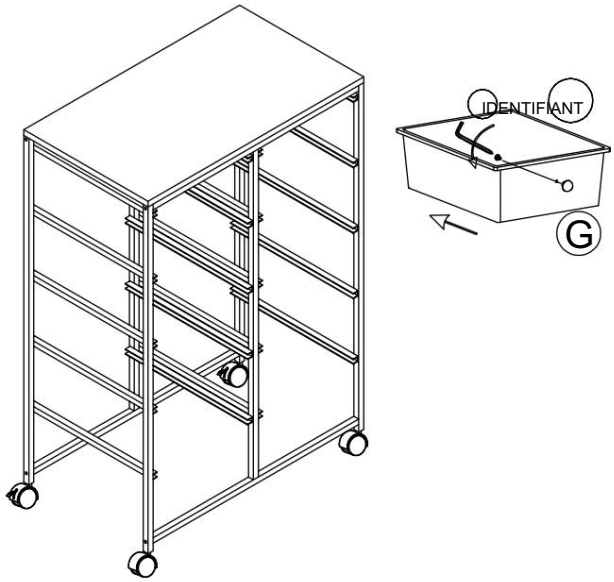

Insérez tous les tiroirs dans le cadre comme indiqué.

7

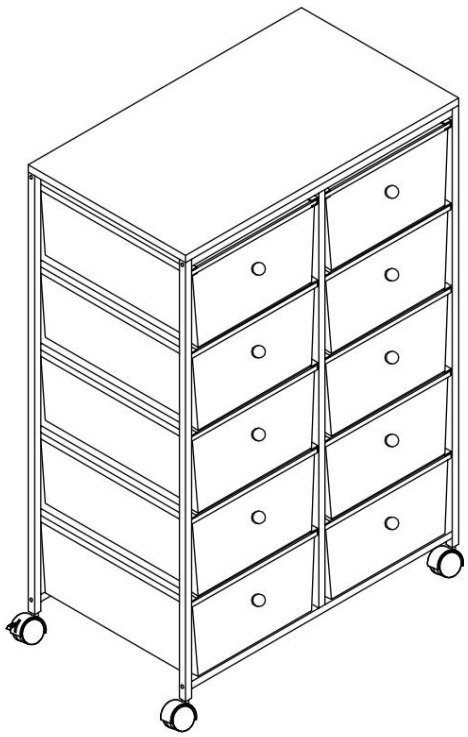

J'ai terminé l'ASSM

Instructions de montage - TCSP12CDDB



Parts list

A 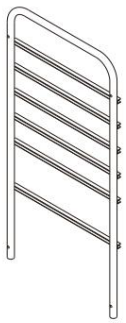 x1	B 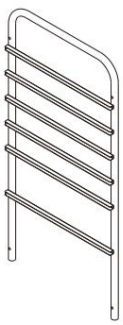 x1	C 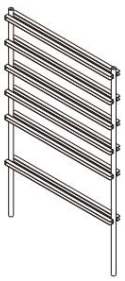 x1	D 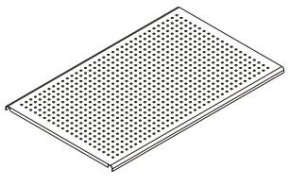 x1
E  x4	F  x2	G  x2	H 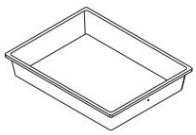 x8

I 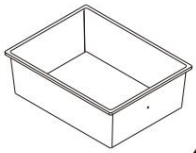 x4	J  x10	K  x2	L  x12	M  x4	N  x1

1

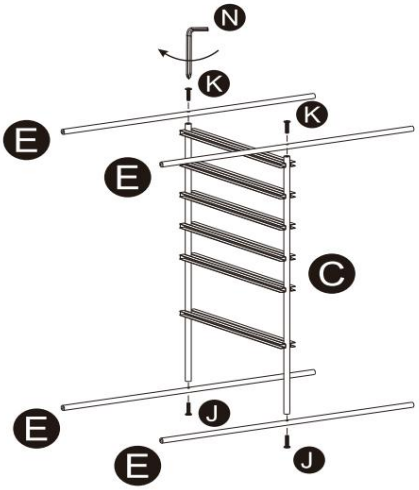

Reliez E et C avec la vis J et serrez.

2

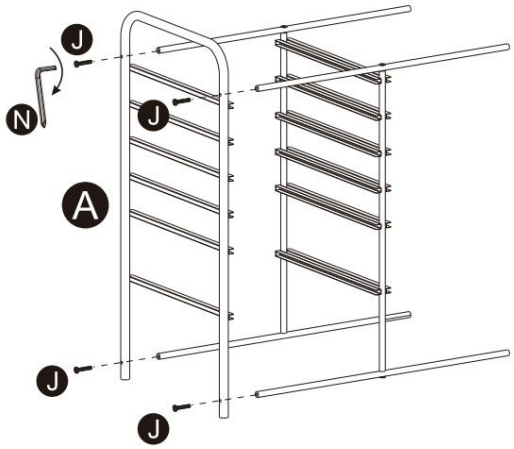

Fixez A à l'ensemble central à l'aide de vis et serrez.

3

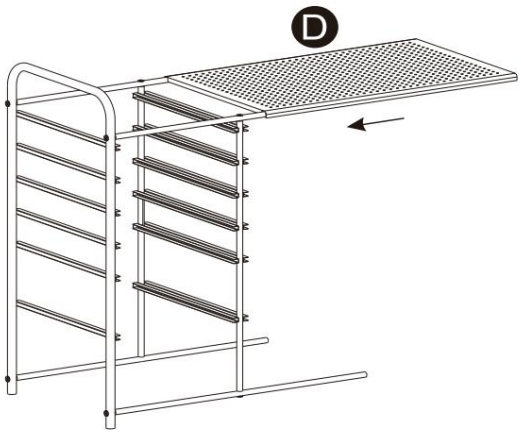

Installez la plaque supérieure D

4

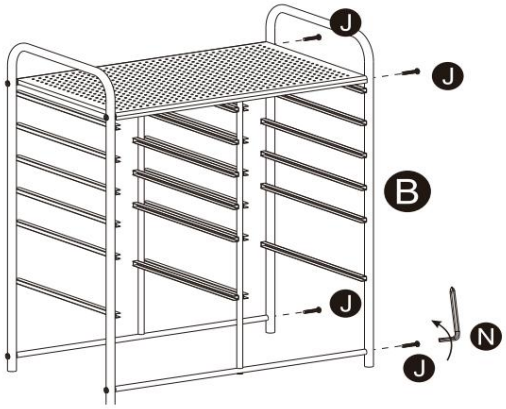

Fixez le B au cadre principal avec la vis j et serrez.

5

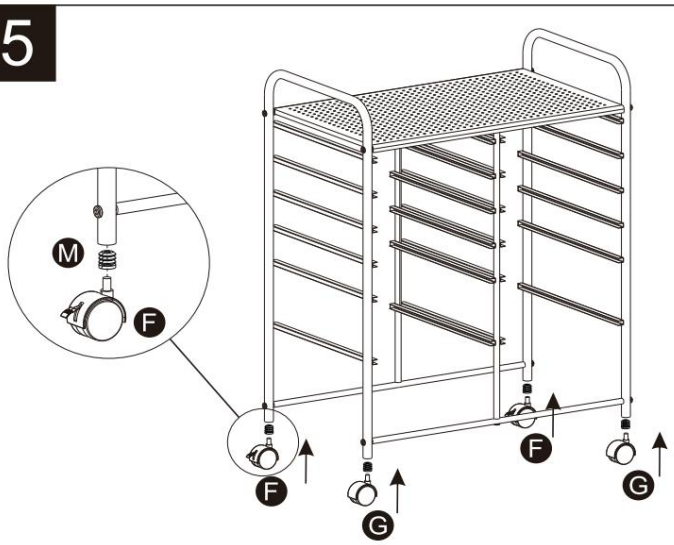

Insérez le M dans le trou de la tige de support et assemblez ces roues.

6



Insérez tous les tiroirs et c'est terminé.
cul

Instructions de montage - TCSP15CDDB, TCSP15CPSF

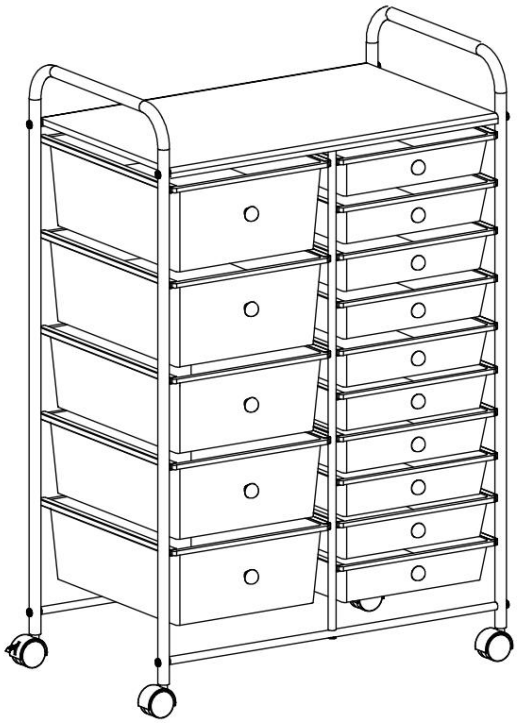

Parts list

A 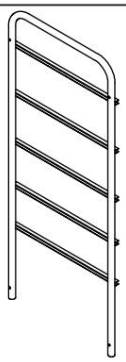 x1	B 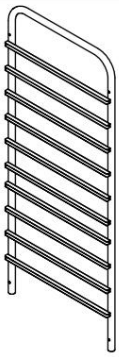 x1	C 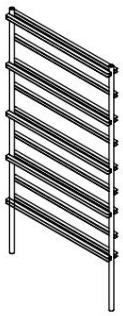 x1	D 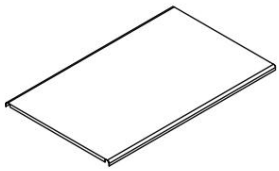 x1
E  x4	F  x2	G  x2	H 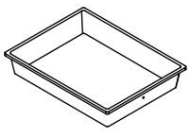 x10
I 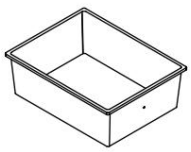 x5	J  x10	K  x2	L  x15
M  x4	N  x1		

1

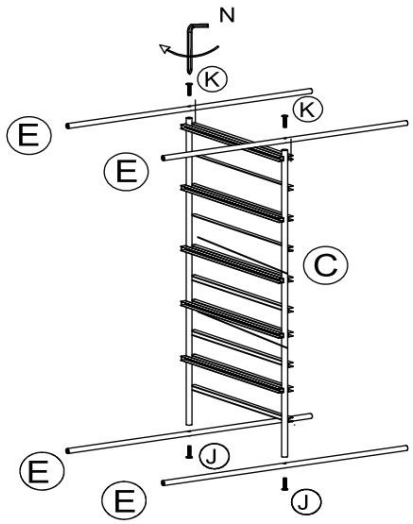

Fixez le E au C avec les vis K et serrez.

2

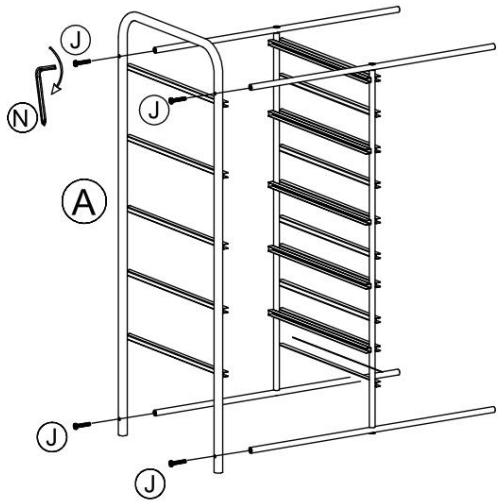

Raccordez A à l'ensemble central à l'aide des vis J et serrez.

3

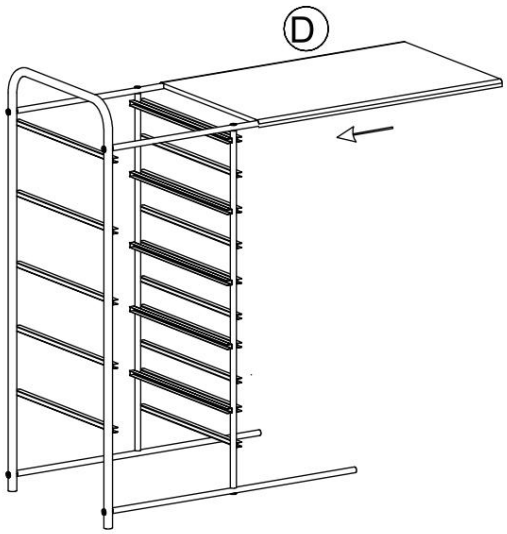

Assembler la plaque supérieure D

4

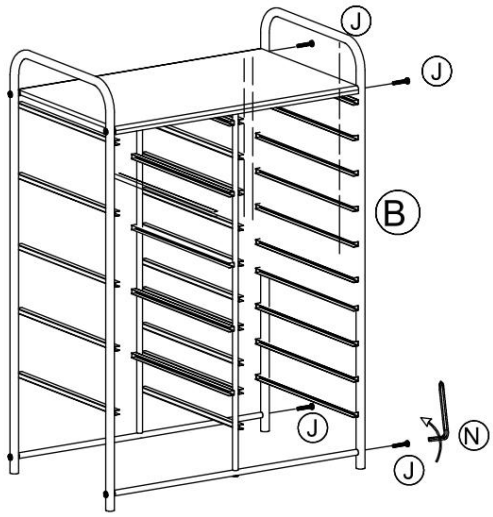

Fixez le B au cadre principal avec la vis J et serrez-la.

5

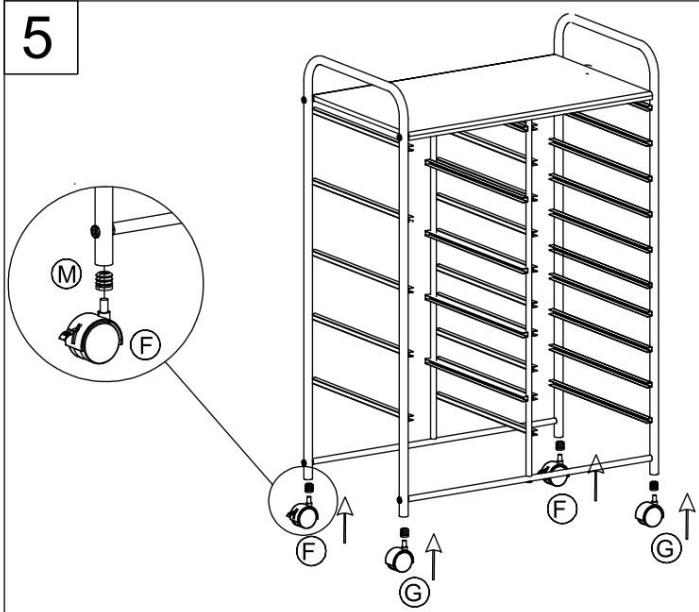

Insérez le M dans le trou de la tige de support et assemblez ces roues.

6

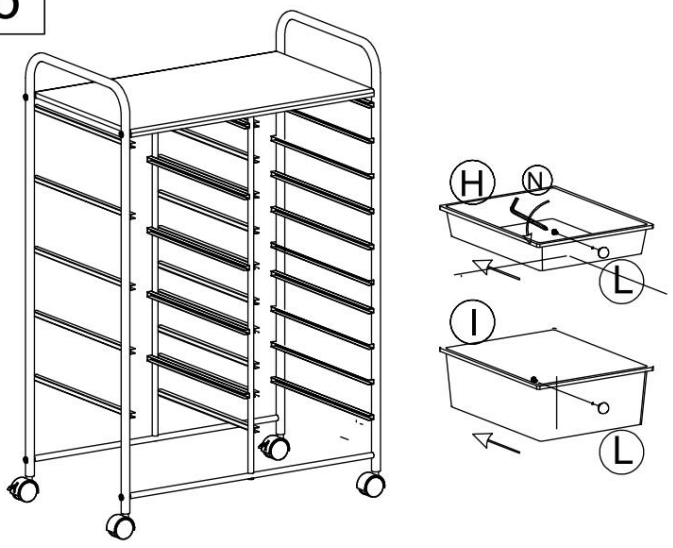

Insérez tous les tiroirs et c'est terminé.
cul

spécifications du produit

SPÉCIFICATIONS	TCDP4CPSB	TCDP5CDDC	TCDP8CPSF	TCDP10CPSF
TAPER	colonne unique	colonne unique	colonne unique	colonne unique
Hauteur	32 pouces	25 pouces	28 pouces	39 pouces
Tiroirs	4 grands types	2 grands types, 3 petits caractères	8 petits caractères	10 petits caractères
roues	1,5 pouce			
charge sur roues (célibataire)	20 kg			

SPÉCIFICATIONS	TCSP10CDDB	TCSP12CDDB	TCSP15CDDB	TCSP15CPSF
TAPER	double colonne	double colonne	double colonne	double colonne
Hauteur	35 pouces	32 pouces	38 pouces	38 pouces
Tiroirs	10 grands caractères	4 grands types, 8 petits caractères	5 gros caractères, 10 petits caractères	5 gros caractères, 10 petits caractères
roues	1,5 pouce			
charge sur roues (célibataire)	20 kg			

Maintien

1. Évitez une exposition prolongée au soleil pour éviter le vieillissement.
2. Évitez que le chariot ne se fissure en raison de chocs violents lors des montées et des descentes.
3. Vérifiez et resserrez régulièrement les vis.



VEVOR

Upgrade · The Home Creator Way

Rollwagen mit Schubladen

Modell: TCDP4CPSB, TCDP5CDDC, TCDP8CPSF, TCDP10CPSF, TCSP10CDDB, TCSP12CDDB, TCSP15CDDB, TCSP15CPSF

VEVOR | Upgrade
The Home Creator Way

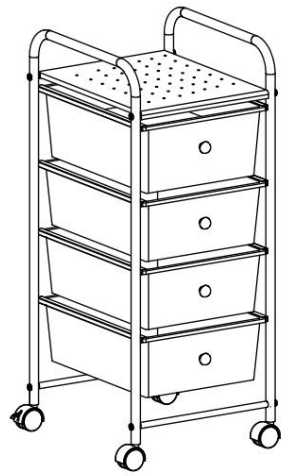	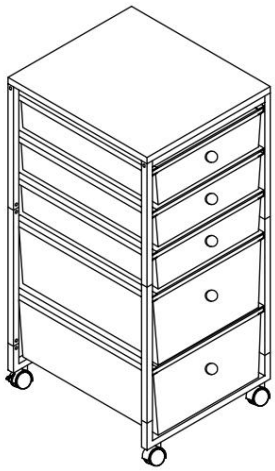	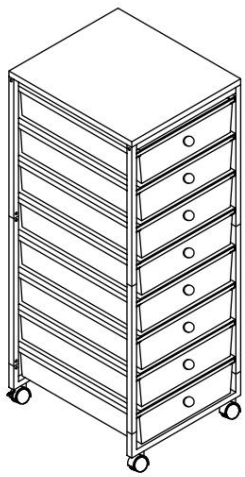	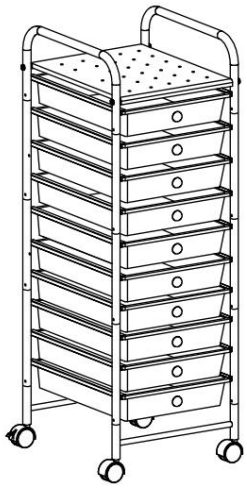
TCDP4CPSB	TCDP5CDDC	TCDP8CPSF	TCDP10CPSF

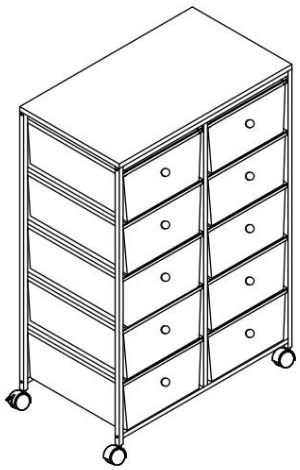		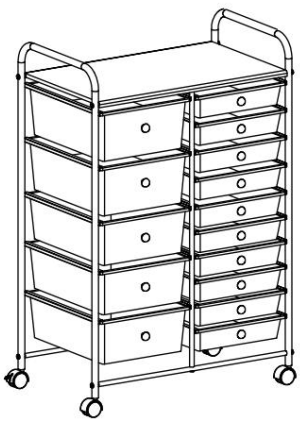	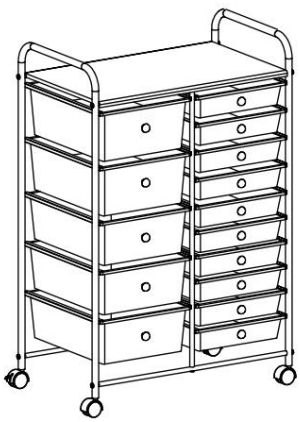
TCSP10CDDB	TCSP12CDDB	TCSP15CDDB	TCSP15CPSF

Dies ist die Originalanleitung. Bitte lesen Sie die gesamte Bedienungsanleitung vor der Inbetriebnahme sorgfältig durch. VEVOR behält sich die Auslegung der Bedienungsanleitung vor. Das Aussehen des Produkts kann von dem gelieferten Produkt abweichen. Wir bitten um Verständnis, dass wir Sie nicht erneut über etwaige Technologie- oder Software-Updat

ANWEISUNGEN

Vielen Dank, dass Sie sich für diesen Rollwagen mit Schubladen entschieden haben.

Bitte lesen Sie vor der Benutzung alle Anweisungen sorgfältig durch.

Die Informationen werden Ihnen helfen, bestmögliche Ergebnisse zu erzielen.

Die in diesem Katalog abgebildeten Produkte können farblich vom tatsächlichen Artikel abweichen.

WARNUNG:

1. Bitte nicht in die Nähe von brennbaren Materialien stellen.
2. AUF DIESEM GEGENSTAND SITZEN ODER STEHEN IST NICHT GEBOTEN, und es ist verboten, Personen in irgendeinem Zustand darauf zu transportieren.
3. Überladung ist strengstens verboten.
4. Fahren Sie nicht zu schnell, wenn Sie Schlaglöcher passieren.
5. Dieses Produkt ist kein Spielzeug. Kinder dürfen nicht mit diesem Artikel spielen oder sich in dessen Nähe aufhalten.
6. Nicht im beladenen Zustand heben.
7. Nur bestimmungsgemäß verwenden.
8. Vor jedem Gebrauch prüfen; nicht verwenden, wenn Teile lose oder beschädigt sind.

Vorsichtsmaßnahmen bei der Montage

1. Die Montage darf nur gemäß dieser Anleitung erfolgen. Eine unsachgemäße Montage kann Gefahren bergen.

2. Tragen Sie während der Montage eine ANSI-geprüfte Schutzbrille und robuste Arbeitshandschuhe.

3. Halten Sie den Montagebereich sauber und gut beleuchtet.
4. Halten Sie Unbeteiligte während der Versammlung vom Bereich fern.
5. Die Montage sollte nicht erfolgen, wenn Sie müde sind oder unter dem Einfluss von Alkohol, Drogen oder Medikamenten stehen.
6. Die Montage sollte auf einer ebenen, harten und glatten Oberfläche erfolgen, die einen vollständig beladenen Wagen sicher tragen kann.

Montageanleitung-TCDP4CPSB

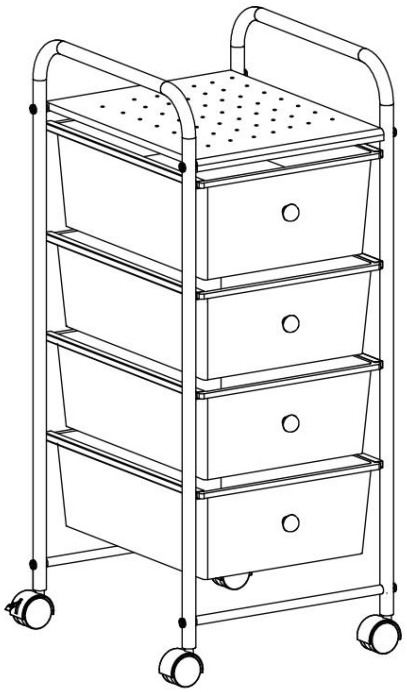

Teileliste

A  x2	B 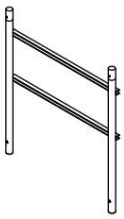 x2	C  x4	D 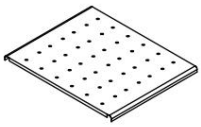 x1
UND  x4	F  x2	G  x2	H 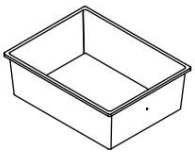 x4
 x1	J  x12	K  x4	L  x4
M 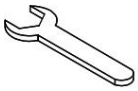 x1			

1

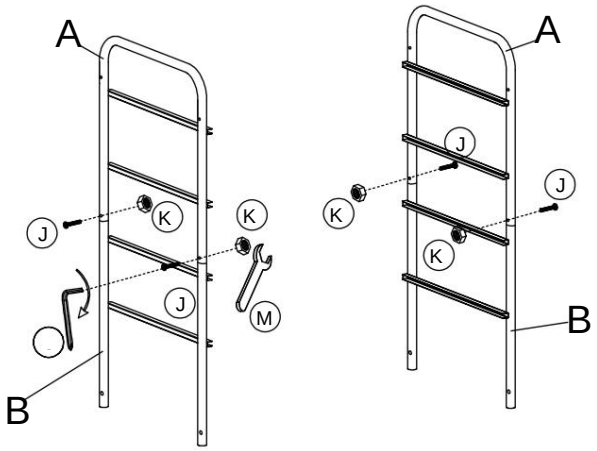

ASSM die Seitenbaugruppe mit Schrauben, festziehen wie auf den obigen Bildern gezeigt.

2

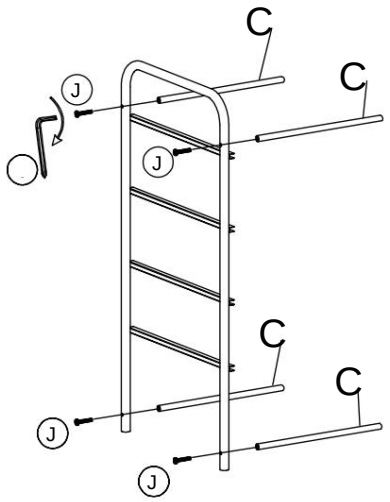

Befestigen Sie das C mit Schrauben an der Seitenbaugruppe.

3



Montieren Sie das D an der Seitenbaugruppe, wie auf dem Bild oben gezeigt.

4

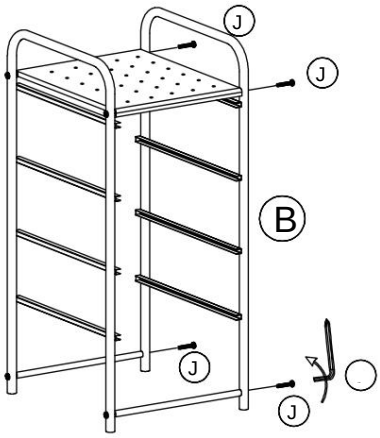

Die Seitenbaugruppe wurde wie in Teil J gezeigt miteinander verbunden.

5

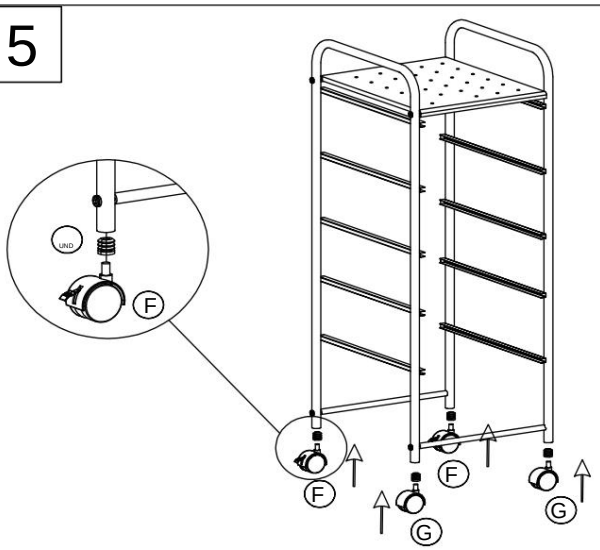

Setzen Sie das E in die Öffnung der Stützstange ein und befestigen Sie dann die Räder wie abgebildet daran.

6

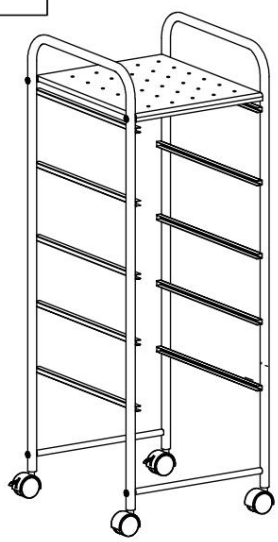

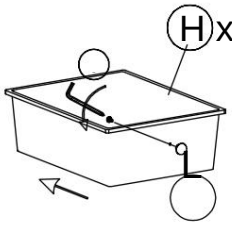

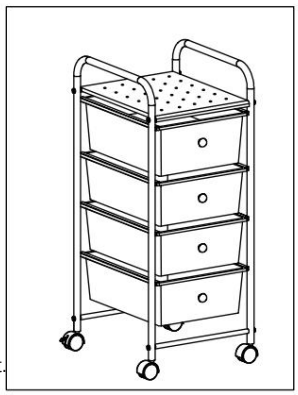

Montieren Sie die 4 Schubladen wie abgebildet.

Montageanleitung-TCDP5CDDC

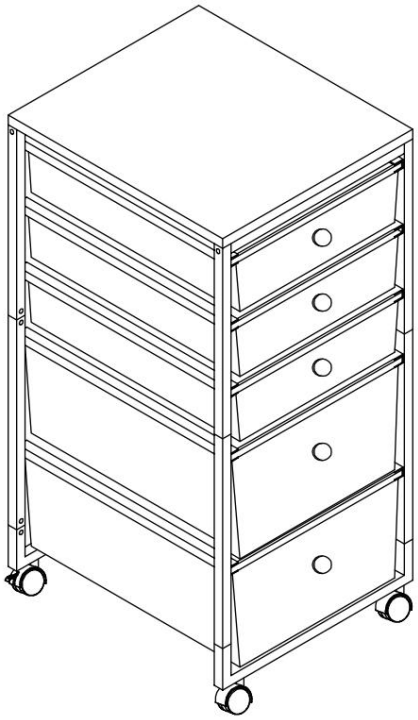

Teileliste

A 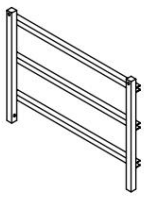 x2	B 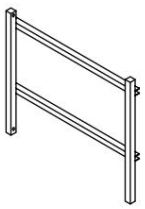 x2	C 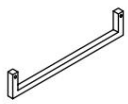 x2	D  x2
UND 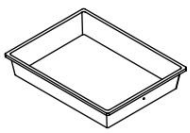 x3	F 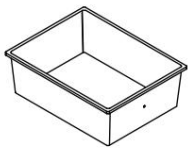 x2	G 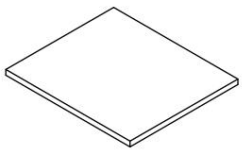 x1	H  x5
 x1	J  x8	K  x16	L  x2
M  x2	N 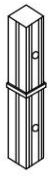 x8	DER 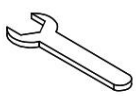 x1	

1

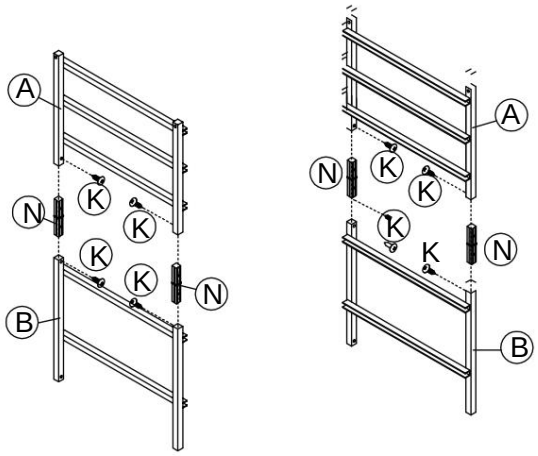

ASSM die Seitenbaugruppe mit Schrauben, festziehen wie auf den obigen Bildern gezeigt.

2

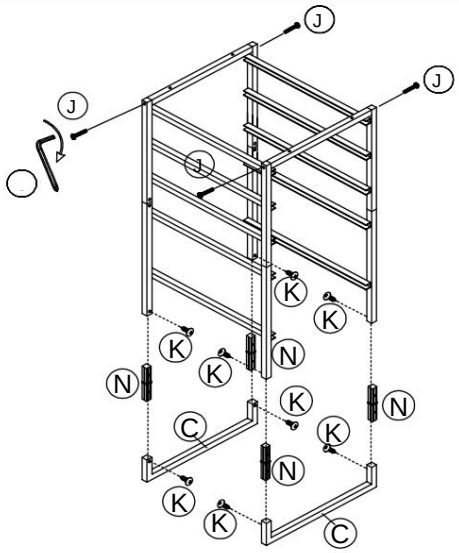

Verbinden Sie die Seitenbaugruppe mit der gezeigten C-aS-Baugruppe.

3

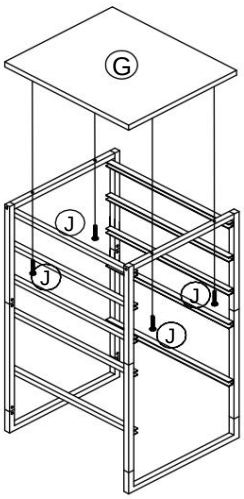

Montieren Sie die obere Platte G mit Schrauben wie abgebildet.

4

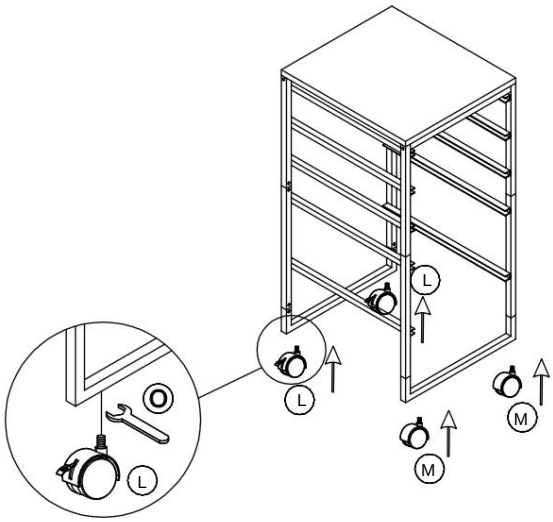

Die Räder wurden wie abgebildet montiert.

5

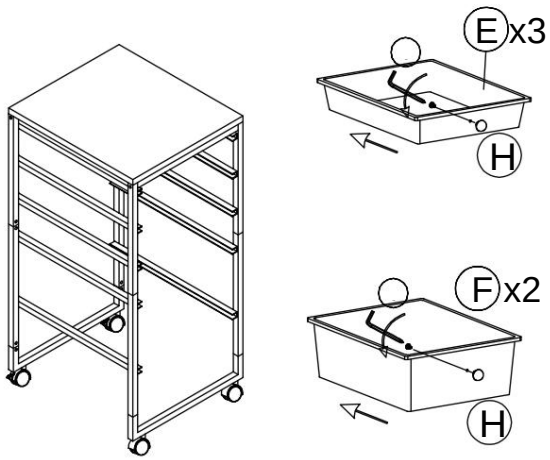

Setzen Sie alle Schubladen wie abgebildet in den Rahmen ein.

6

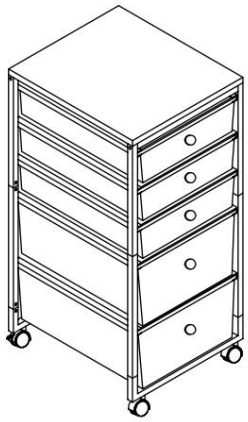

ASSM abgeschlossen

Montageanleitung-TCDP8CPSF

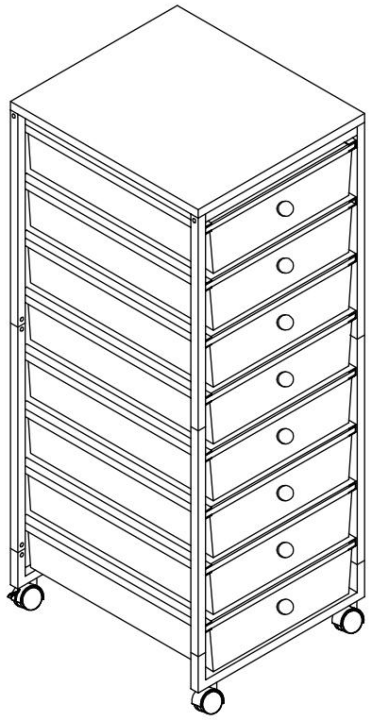

Teileliste

A 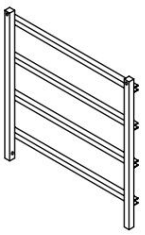 x2	B 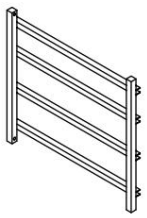 x2	C 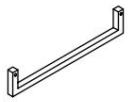 x2	D  x2
UND 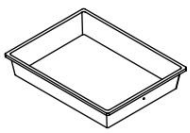 x8	F 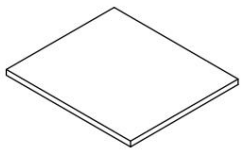 x1	G  x1	H  x8
 x1	J  x8	K  x16	L  x2
M  x2	N 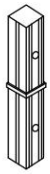 x8		

1

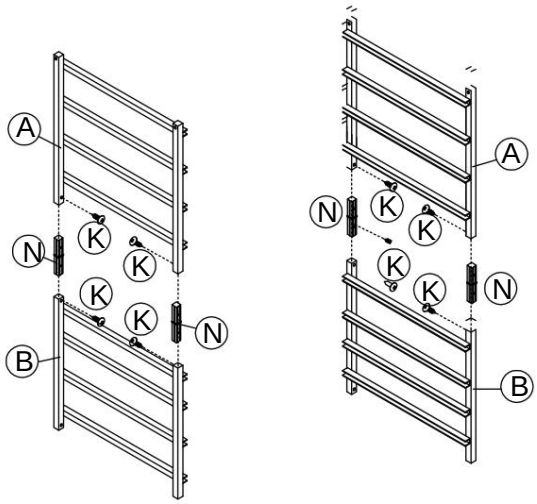

ASSM die Seitenbaugruppe mit Schrauben, festziehen wie auf den obigen Bildern gezeigt.

2

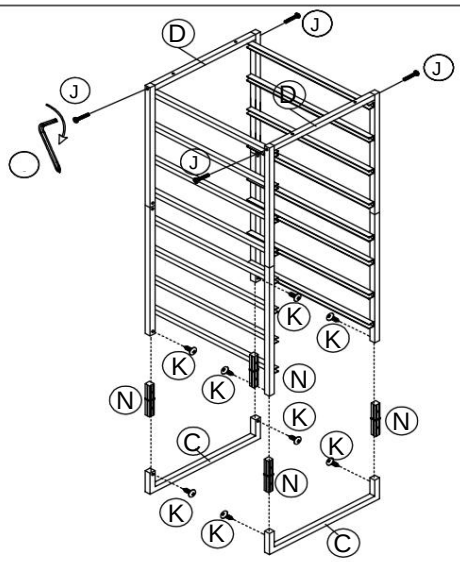

Verbinden Sie die Seitenbaugruppe wie abgebildet mit dem Bauteil C.

3

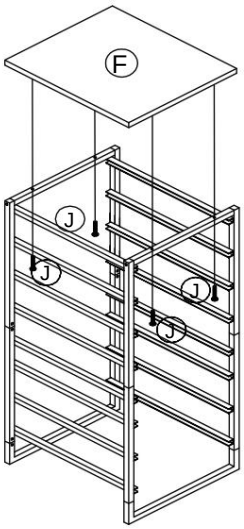

Montieren Sie die obere Platte G mit Schrauben wie abgebildet.

4

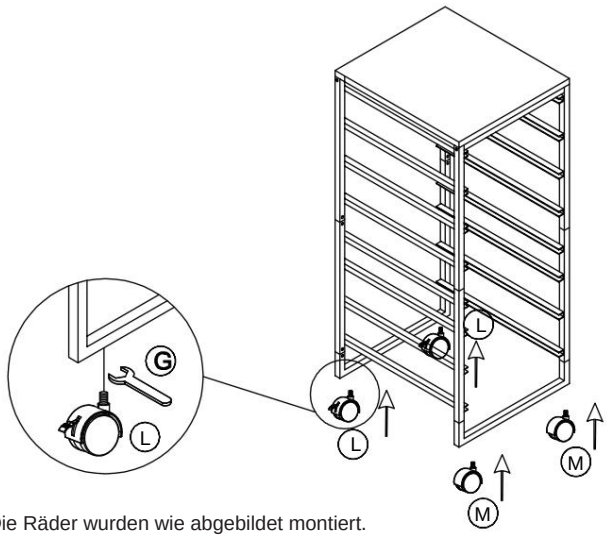

Die Räder wurden wie abgebildet montiert.

5

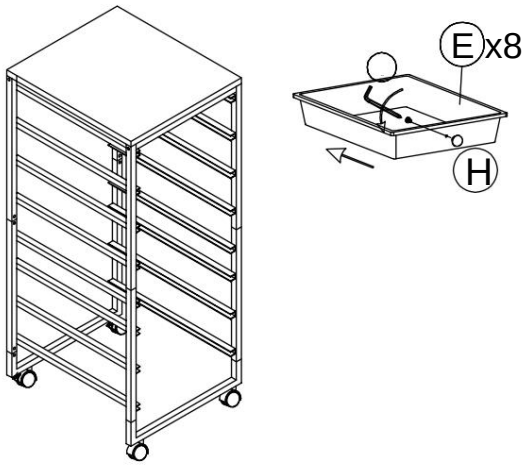

Setzen Sie alle Schubladen wie abgebildet in den Rahmen ein.

6

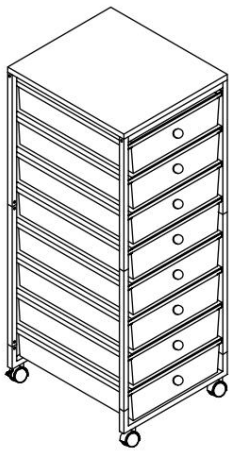

ASSM fertiggestellt

Montageanleitung-TCDP10CPSF

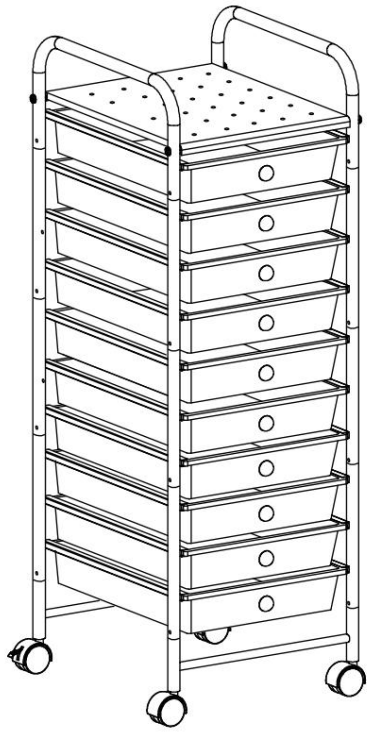

Teileliste

A  x2	B  x2	C 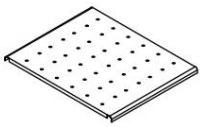 x1	D 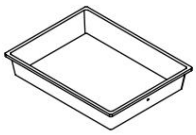 x10
UND  x2	F  x2	G  x1	H  x2
-  x2	J  x24	K  x2	L 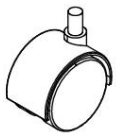 x2
M  x20	N  x1	DER  x4	P  x10
Q  x1			

1

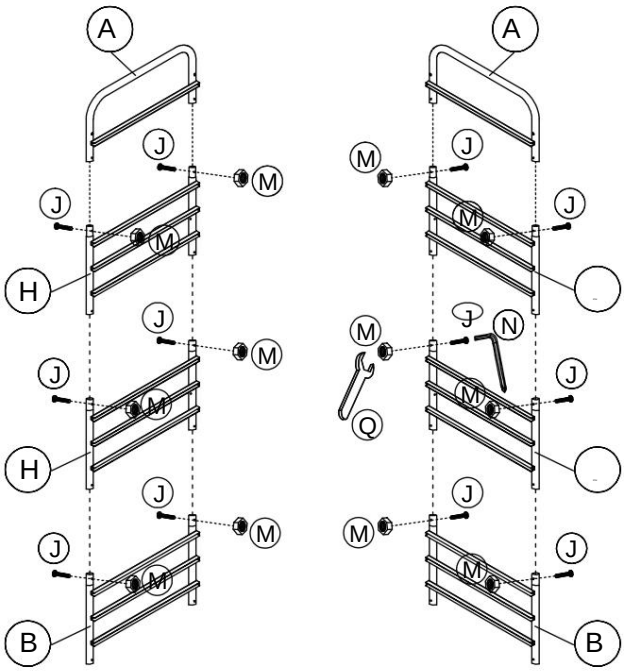

Verbinde A, H, H, B alle miteinander.
Schrauben

2

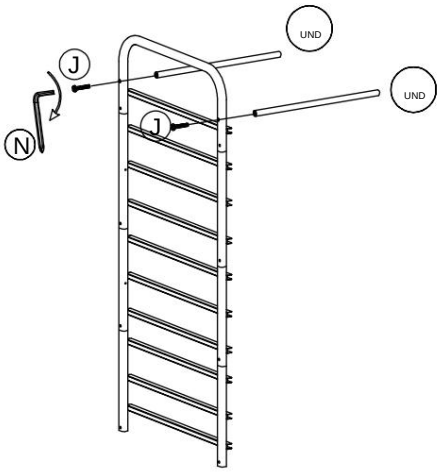

Befestigen Sie E mit der Schraube J an der

Seitenbaugruppe und ziehen Sie diese fest.

3

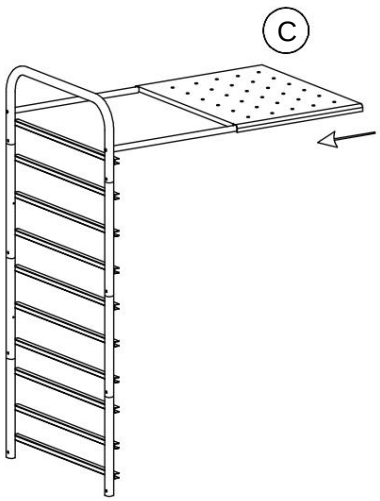

Montieren Sie die obere Platte wie abgebildet.

4

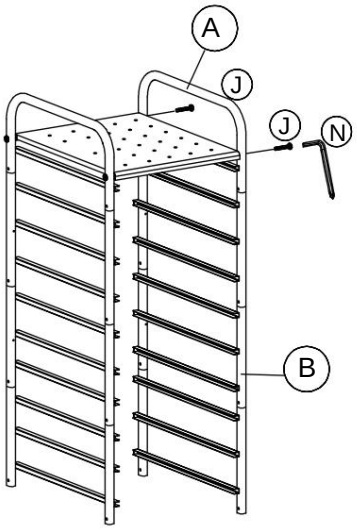

Verbinden Sie die Seitenbaugruppen miteinander.
Schrauben.x

5

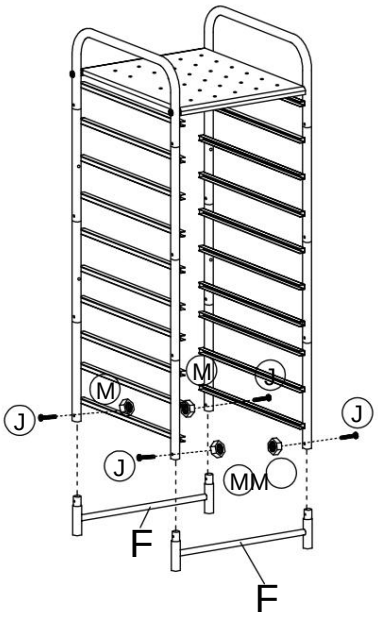

Verbinden Sie das F mit der Hauptbaugruppe mittels Schrauben.

6

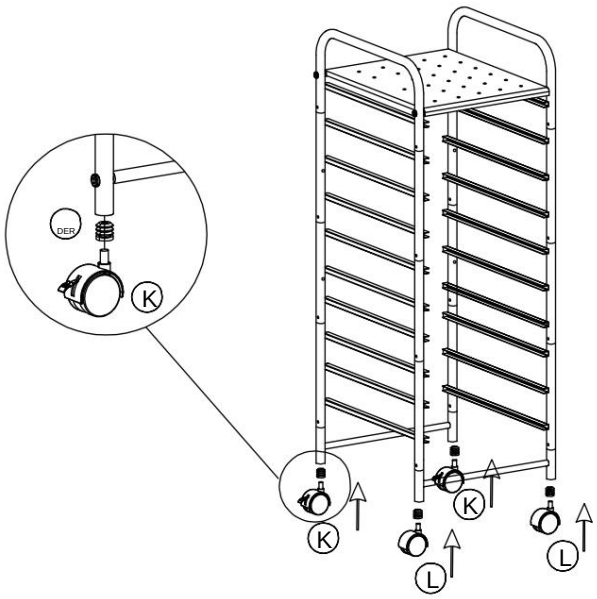

Montieren Sie die Räder am Hauptrahmen.

7

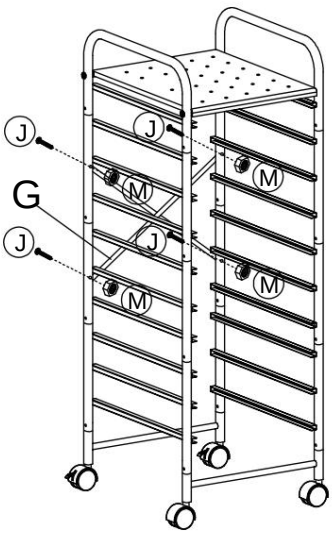

Montieren Sie das Verbindungsstück G mit den abgebildeten Schrauben am Rahmen und ziehen Sie diese fest.

8

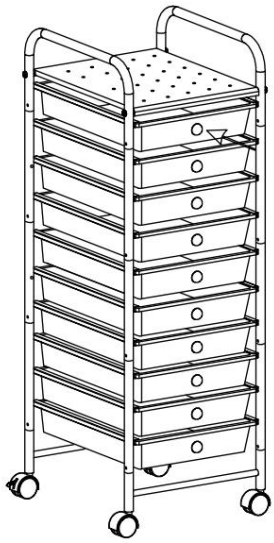

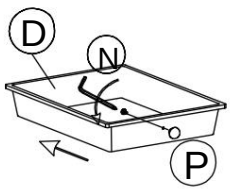

Setzen Sie alle Schubladen wie abgebildet in den Rahmen ein, dann ist die Arbeit abgeschlossen.

Assembler-Anweisung-TCSP10CDDB

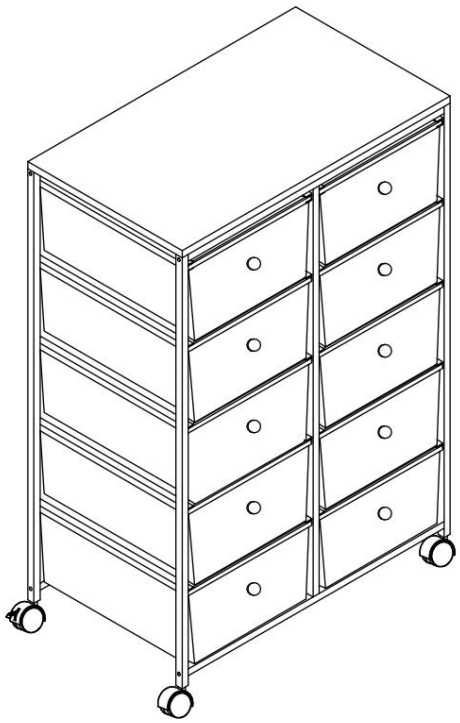

Teileliste

A 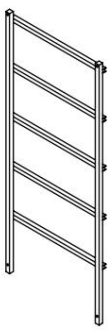 x2	B 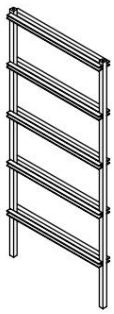 x1	C 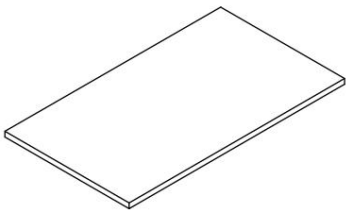	D 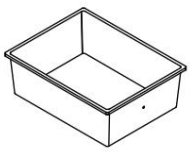 x10
UND 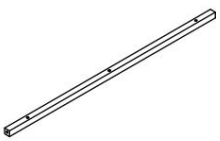 x2	F 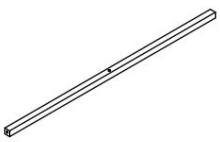 x2	G  x10	H  x1
 x1	J  x14	K  x2	L  x2
M  x2			

1

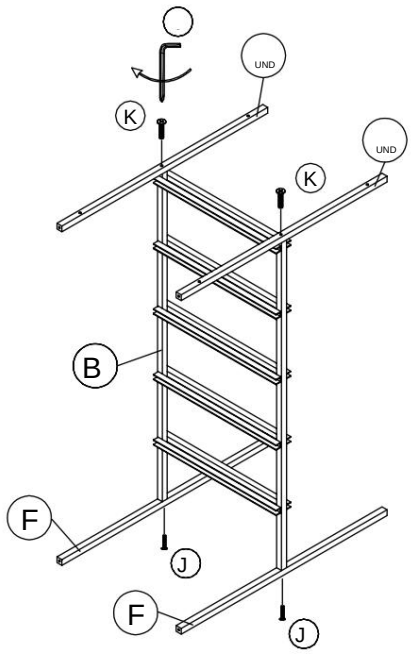

Befestigen Sie die Teile E und F mit Schrauben an Teil B und ziehen Sie diese fest.

2

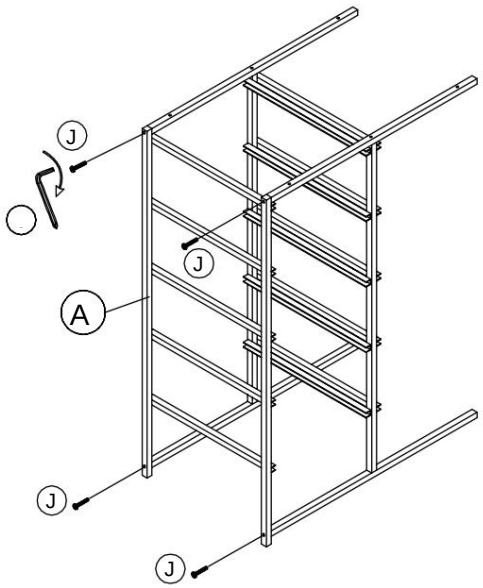

Befestigen Sie A mit Schrauben an B.

3

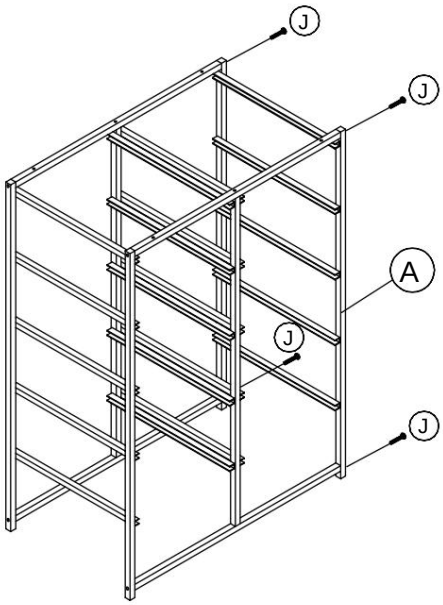

die Schraube J festziehen.

4

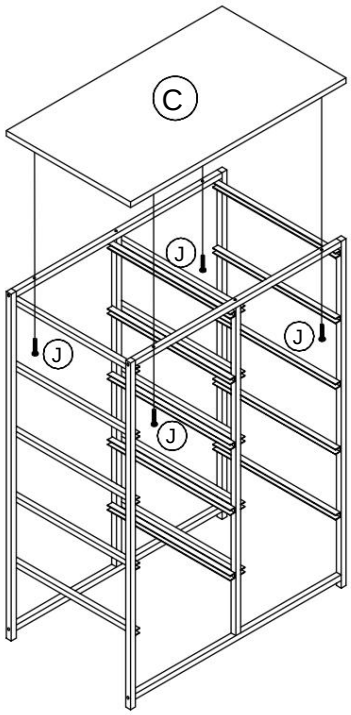

Montieren Sie das Bauteil C mit Schraube J am Rahmen.

5

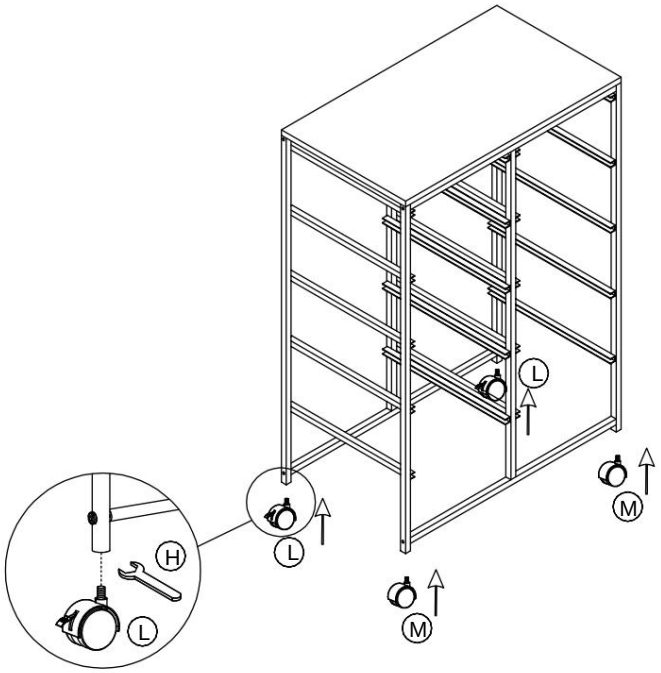

Die Räder wurden wie abgebildet montiert.

6

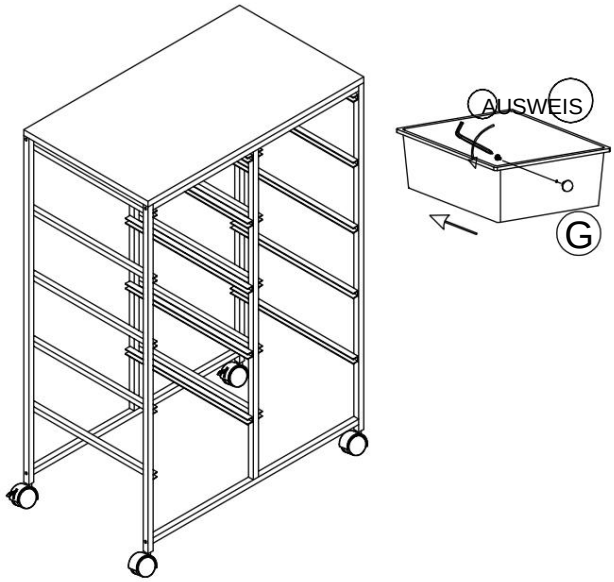

Setzen Sie alle Schubladen wie abgebildet in den Rahmen ein.

7

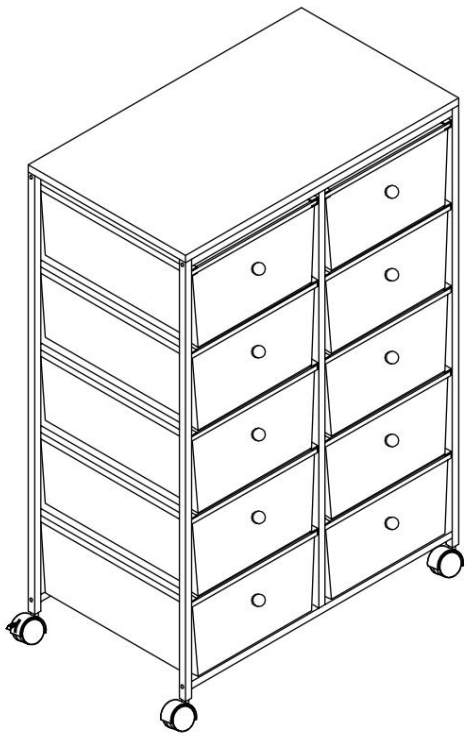

ASSM fertiggestellt

Montageanleitung-TCSP12CDDB



Parts list

A 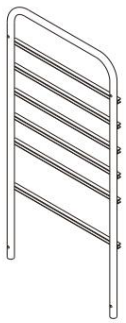 x1	B 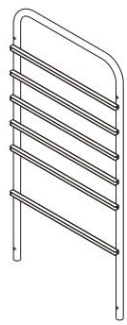 x1	C 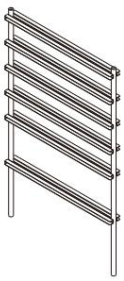 x1	D 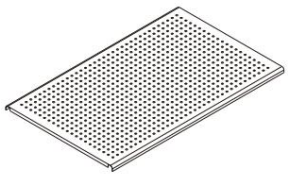 x1		
E  x4	F  x2	G  x2	H 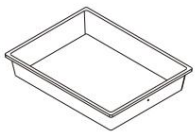 x8		
I 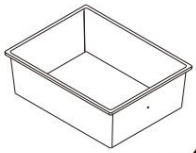 x4	J  x10	K  x2	L  x12	M  x4	N  x1

1

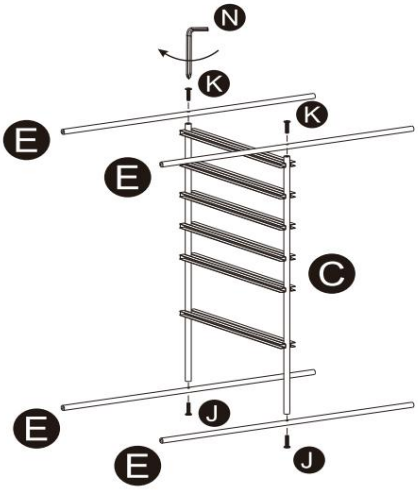

Verbinden Sie E und C mit Schraube J und ziehen Sie sie fest.

2

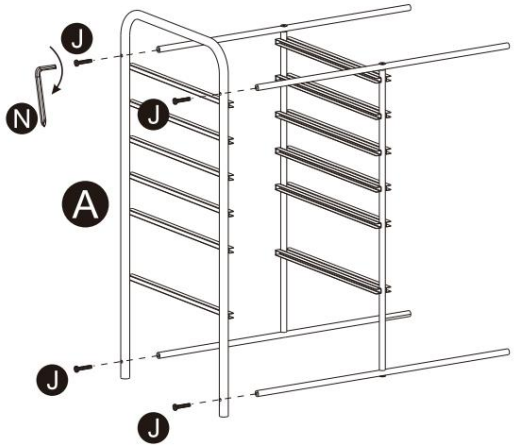

A wurde mit Schrauben an der mittleren Baugruppe befestigt und festgezogen.

3

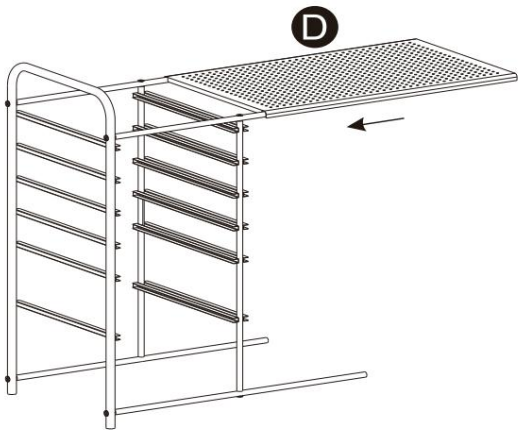

Montieren Sie die obere Platte D

4

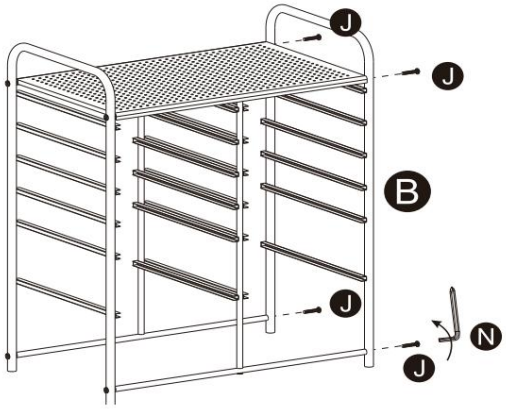

Befestigen Sie das Bauteil B mit Schraube j am Hauptrahmen und ziehen Sie es fest.

5

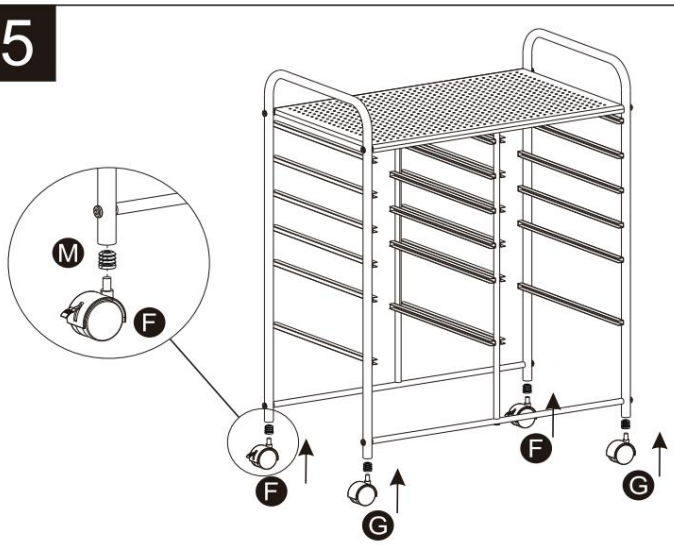

Setzen Sie das M in die Öffnung der Stützstange ein und montieren Sie diese Räder.

6



Alle Schubladen einsetzen und dann fertig.

Arsch

Assembler-Anweisung - TCSP15CDDB, TCSP15CPSF

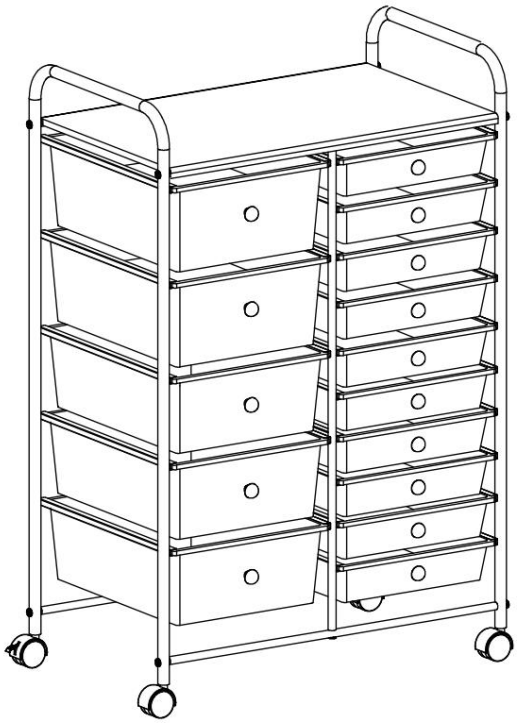

Parts list

A 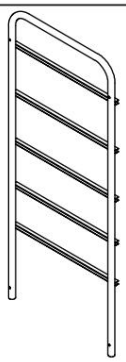 x1	B 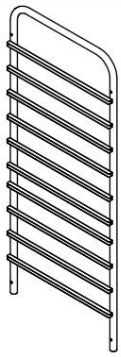 x1	C 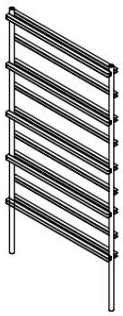 x1	D 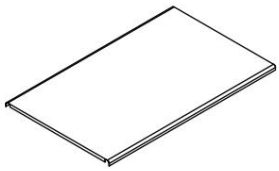 x1
E  x4	F  x2	G  x2	H 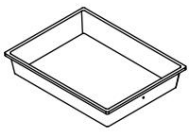 x10
I 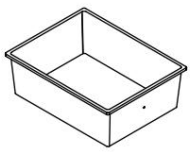 x5	J  x10	K  x2	L  x15
M  x4	N  x1		

1

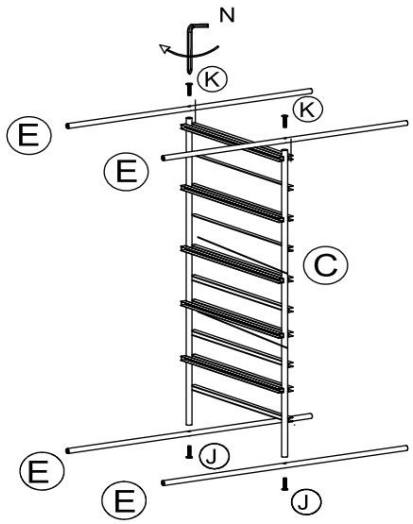

Befestigen Sie das Bauteil E mit den Schrauben

K an dem Bauteil C und ziehen Sie diese fest.

2

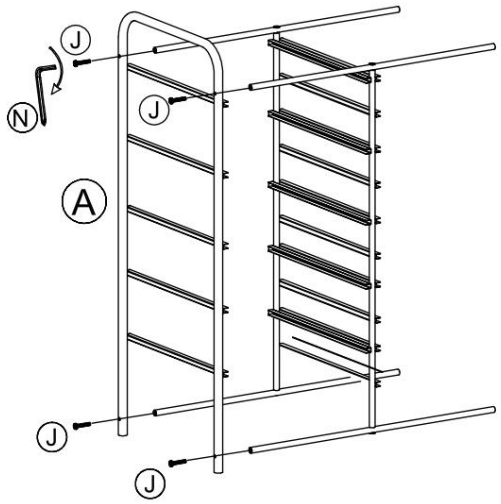

Verbinden Sie A mit der mittleren Baugruppe

mithilfe der Schrauben J und ziehen Sie diese fest.

3

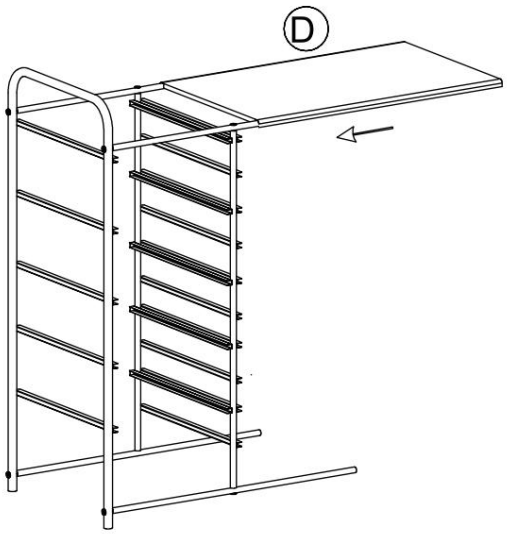

Montieren Sie die obere Platte D

4

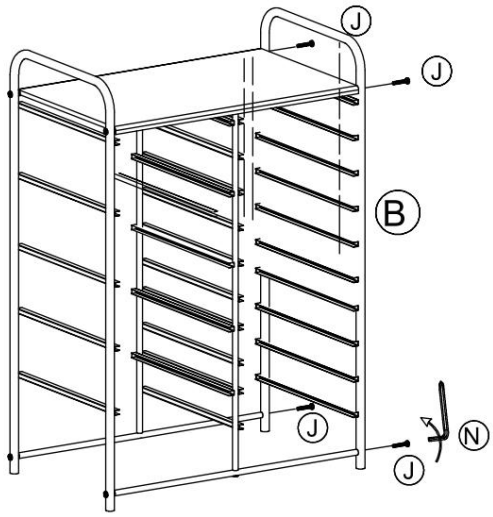

Verbinden Sie das Bauteil B mit dem Hauptrahmen mithilfe der

Schraube J und ziehen Sie diese fest.

5

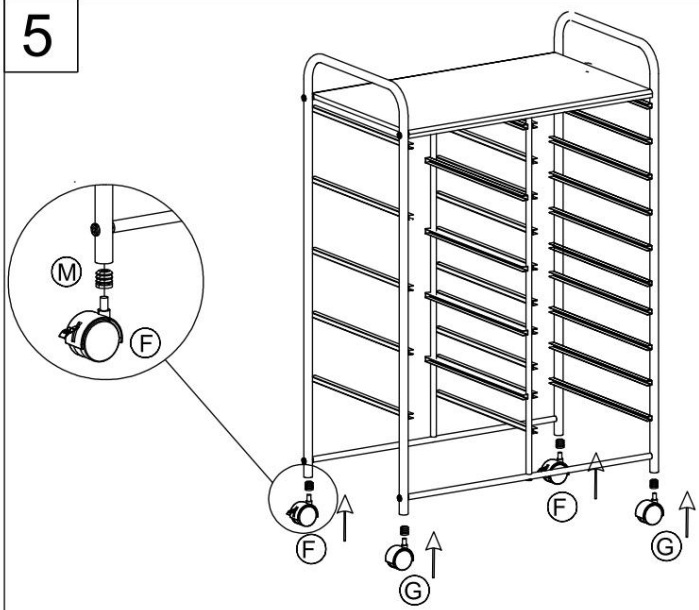

Setzen Sie das M in die Öffnung der Stützstange ein und

montieren Sie diese Räder.

6

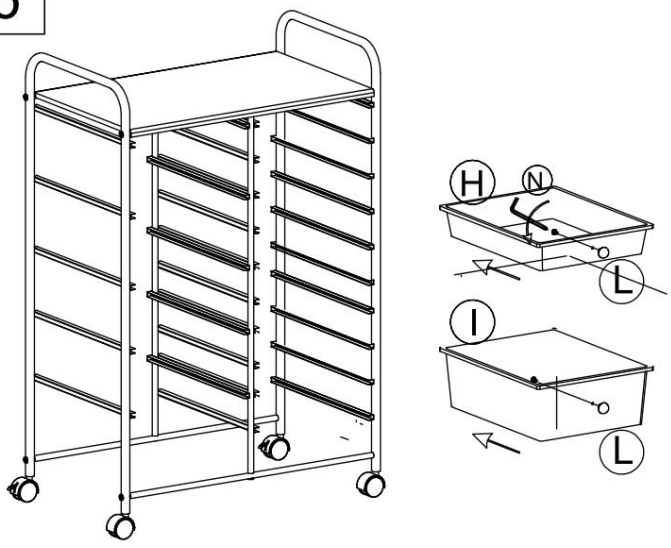

Alle Schubladen einsetzen und dann fertig.

Arsch

Produktspezifikationen

SPEZIFIKATIONEN	TCDP4CPSB	TCDP5CDDC	TCDP8CPSF	TCDP10CPSF
TYP	einspaltig einspaltig einspaltig einspaltig einspaltig einspaltig			
Höhe	32 Zoll	25 Zoll	28 Zoll	39 Zoll
Schubladen	4 große Typen	2 große Schriftarten 3 kleine Typen	8 kleine Schriftgröße	10 kleine Schriftgröße
Räder	1,5 Zoll			
Radlast (einzel)	20 kg			

SPEZIFIKATIONEN	TCSP10CDDB	TCSP12CDDB	TCSP15CDDB	TCSP15CPSF
TYP	Doppelspalte Doppelspalte Doppelspalte Doppelspalte Doppelspalte			
Höhe	35 Zoll	32 Zoll	38 Zoll	38 Zoll
Schubladen	10 große Schriftart	4 große Typenÿ 8 kleine Schrift	5 große Schriftarten 10 kleine Schrift	5 große Schriftarten 10 kleine Schrift
Räder	1,5 Zoll			
Radlast (einzel)	20 kg			

Unterhalt

1. Um der Hautalterung vorzubeugen, vermeiden Sie längere Sonnenexposition.
2. Vermeiden Sie, dass der Wagen durch heftige Stöße beim Bergauf- und Bergabfahren Risse bekommt.
3. Schrauben regelmäßig prüfen und festziehen.



VEVOR

Upgrade · The Home Creator Way

Carrello con cassetti

Modello: TCDP4CPSB, TCDP5CDDC, TCDP8CPSF, TCDP10CPSF, TCSP10CDDB, TCSP12CDDB, TCSP15CDDB, TCSP15CPSF

VEVOR | Upgrade
The Home Creator Way

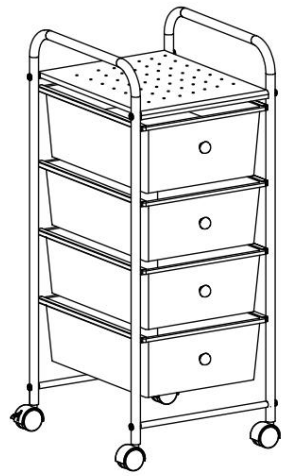	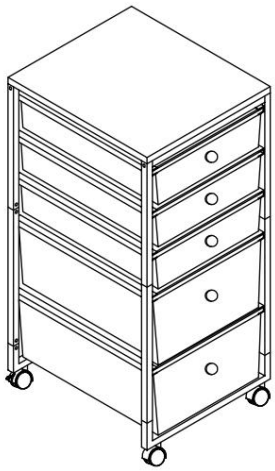	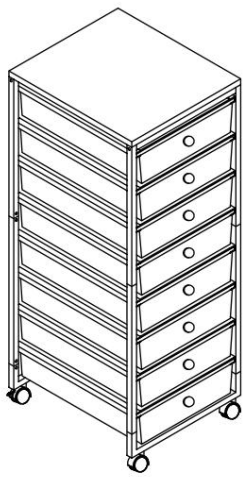	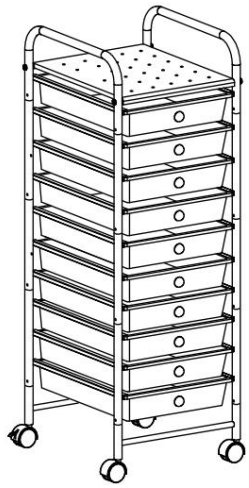
TCDP4CPSB	TCDP5CDDC	TCDP8CPSF	TCDP10CPSF

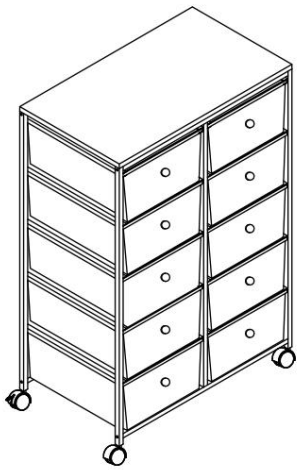		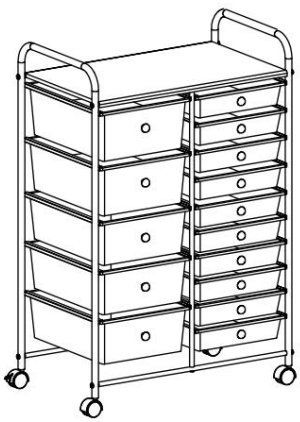	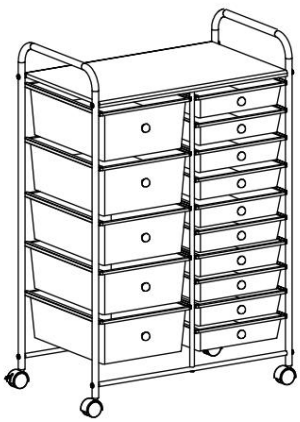
TCSP10CDDB	TCSP12CDDB	TCSP15CDDB	TCSP15CPSF

Queste sono le istruzioni originali, si prega di leggere attentamente tutte le istruzioni del manuale prima dell'uso. VEVOR si riserva il diritto di interpretare a proprio piacimento il presente manuale d'uso. L'aspetto del prodotto potrebbe differire leggermente da quello del prodotto ricevuto. Ci scusiamo se non vi informeremo tempestivamente di eventuali aggiornamenti tecnologici o software del nostro p

ISTRUZIONI

Grazie mille per aver scelto questo carrello con cassetti

- Si prega di leggere attentamente tutte le istruzioni prima dell'uso.

Queste informazioni ti aiuteranno a ottenere i migliori risultati possibili.

I prodotti presentati in questo catalogo potrebbero differire nel colore rispetto all'articolo reale.

AVVERTIMENTO:

1. Si prega di non posizionarlo vicino a materiali infiammabili.
2. NON SEDERSI O STARE IN PIEDI SU QUESTO OGGETTO, ed è vietato trasportare persone in qualsiasi condizione.
3. Il sovraccarico è severamente vietato.
4. Non procedere troppo velocemente quando si attraversano zone con buche.
5. Questo prodotto non è un giocattolo. Non permettere ai bambini di giocare con questo articolo o di avvicinarsi ad esso.
6. Non sollevare quando è carico.
7. Utilizzare solo secondo le istruzioni.
8. Ispezionare prima di ogni utilizzo; non utilizzare se le parti sono allentate o danneggiate.

Precauzioni di assemblaggio

1. Assemblare il prodotto seguendo scrupolosamente queste istruzioni. Un assemblaggio improprio può comportare dei pericoli.
2. Durante l'assemblaggio, indossare occhiali di sicurezza conformi agli standard ANSI e guanti da lavoro resistenti.
3. Mantenere l'area di assemblaggio pulita e ben illuminata.
4. Durante l'assemblaggio, tenere gli astanti lontani dall'area.
5. Non radunarsi quando si è stanchi o sotto l'effetto di alcol, droghe o farmaci.

6. Assemblare su una superficie piana, livellata, dura e liscia, in grado di sostenere in sicurezza un carrello completamente carico.

Istruzioni di montaggio-TCDP4CPSB

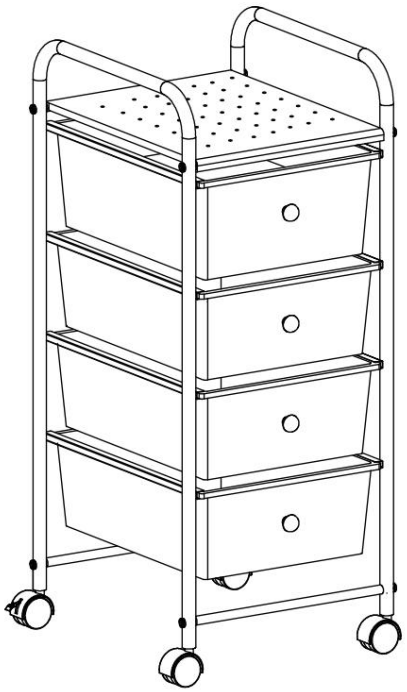

Elenco dei componenti

UN  x2	B 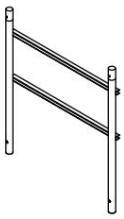 x2	C  x4	D 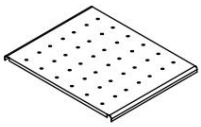 x1
E  x4	F  x2	G  x2	H 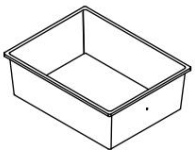 x4
 x1	J  x12	K  x4	L  x4
M  x1			

1

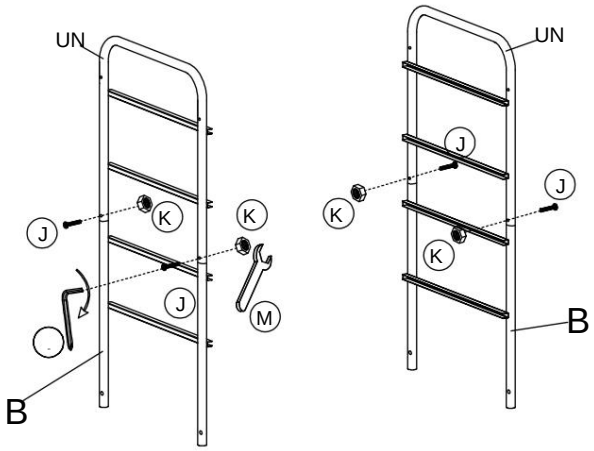

ASSM il gruppo laterale con viti, serrando come mostrato nelle immagini sopra.

2

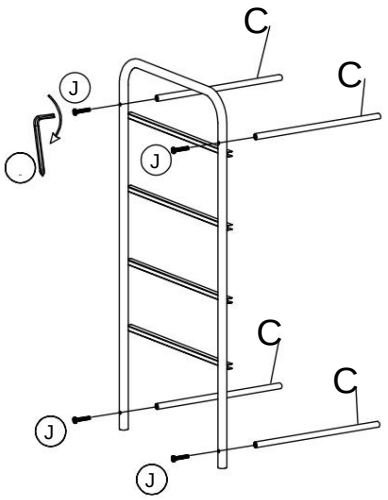

Fissare la C al gruppo laterale con delle viti.

3



Installare la D sul gruppo laterale come mostrato nell'immagine sopra.

4

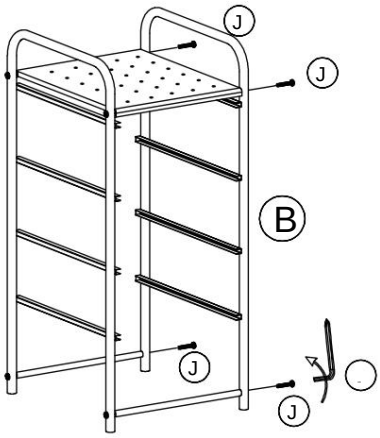

collegare il gruppo laterale come mostrato con la parte J

5

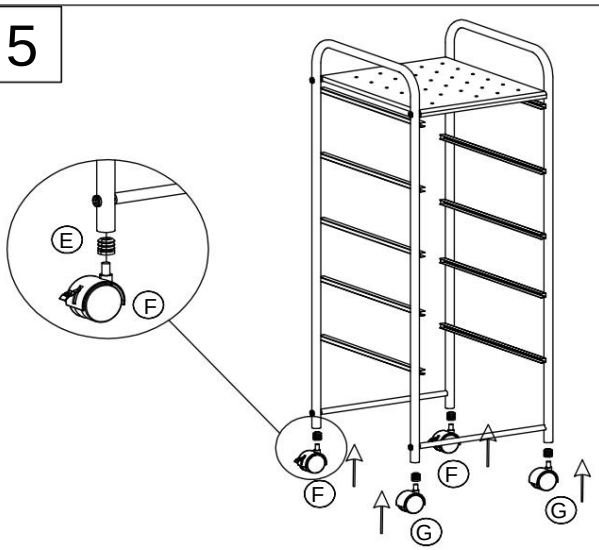

Inserisci la E nel foro dell'asta di supporto, quindi fissa le ruote su di essa come mostrato

6

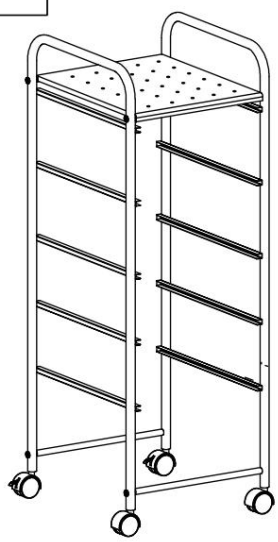

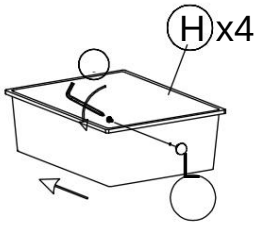

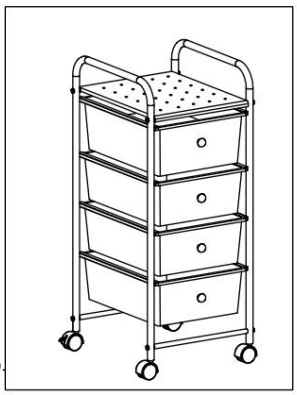

Installare il cassetto a 4 scomparti come mostrato.

Istruzioni di assemblaggio-TCDP5CDDC

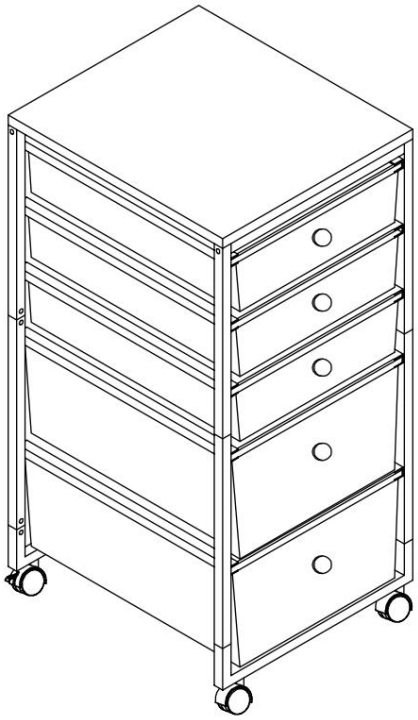

Elenco dei componenti

UN 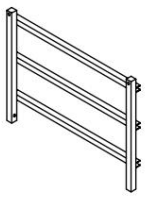 x2	B 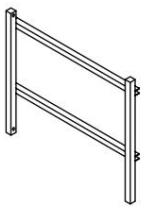 x2	C 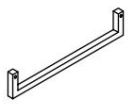 x2	D  x2
E 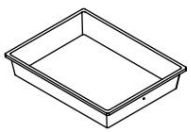 x3	F 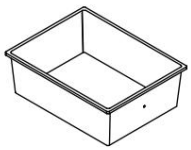 x2	G 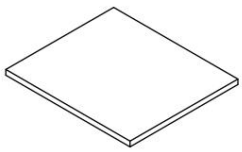 x1	H  x5
 x1	J  x8	K  x16	L  x2
M  x2	N 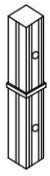 x8	IL 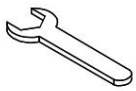 x1	

1

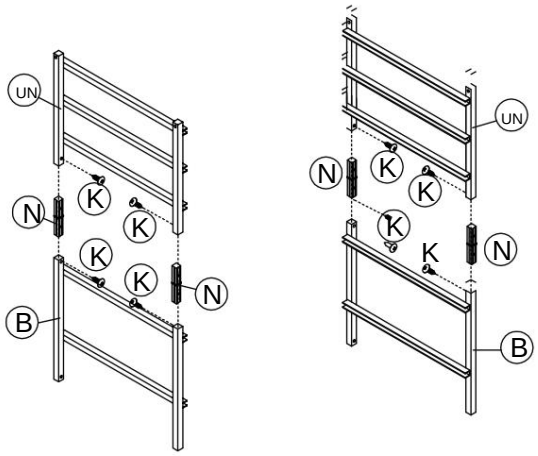

ASSM il gruppo laterale con viti, serrando come mostrato nelle immagini sopra.

2

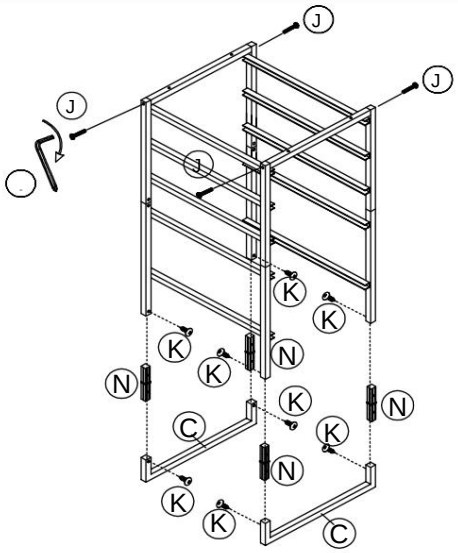

Collegare il gruppo laterale con il C aS mostrato

3

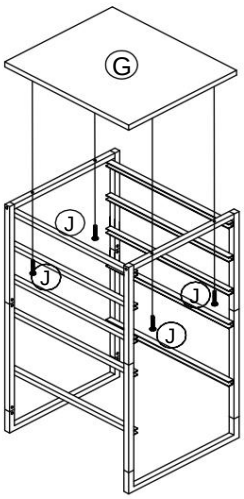

Installare la piastra superiore G con le viti come mostrato.

4

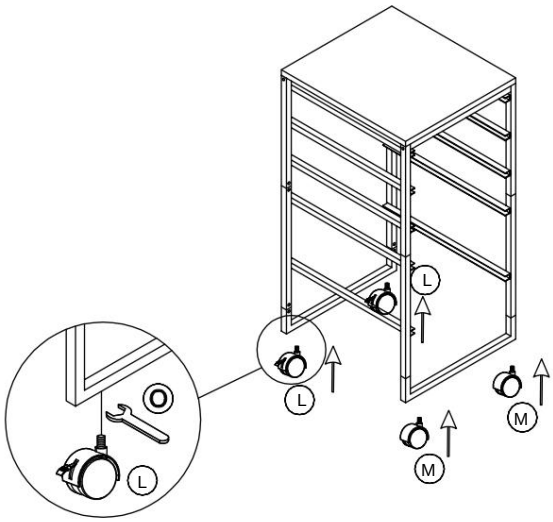

Fissare le ruote come mostrato

5

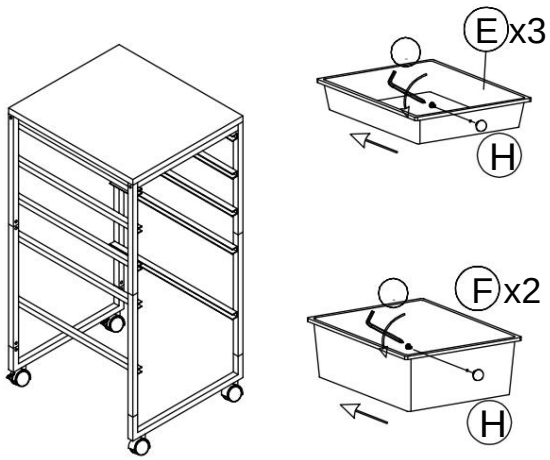

Inserire tutti i cassetti nel telaio come mostrato

6

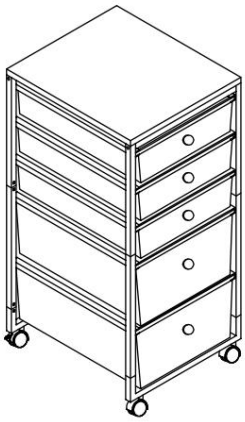

Ho terminato l'ASSM

Istruzioni di montaggio-TCDP8CPSF

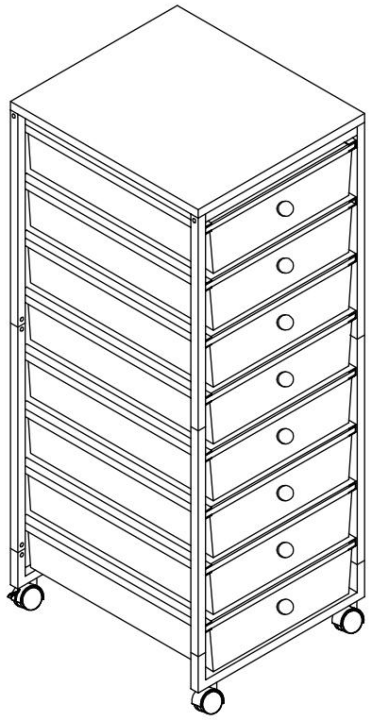

Elenco dei componenti

UN 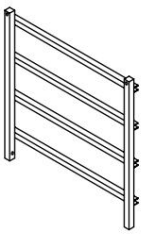 x2	B 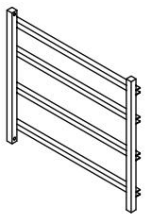 x2	C 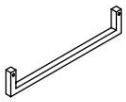 x2	D  x2
E 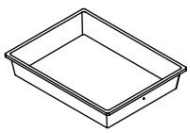 x8	F 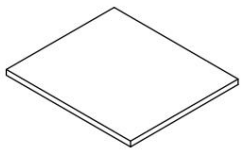 x1	G  x1	H  x8
 x1	J  x8	K  x16	L  x2
M  x2	N 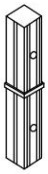 x8		

1

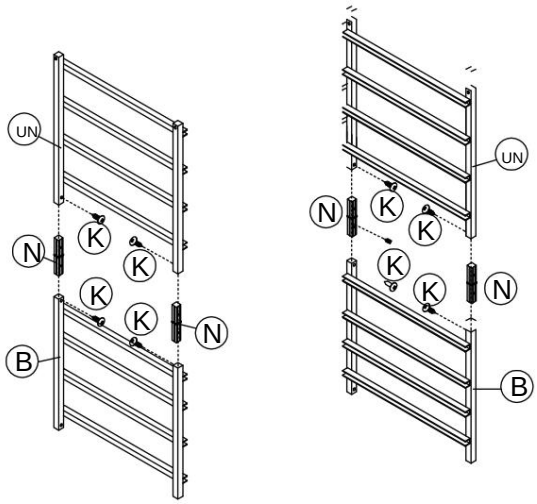

ASSM il gruppo laterale con viti, serrando come mostrato nelle immagini sopra.

2

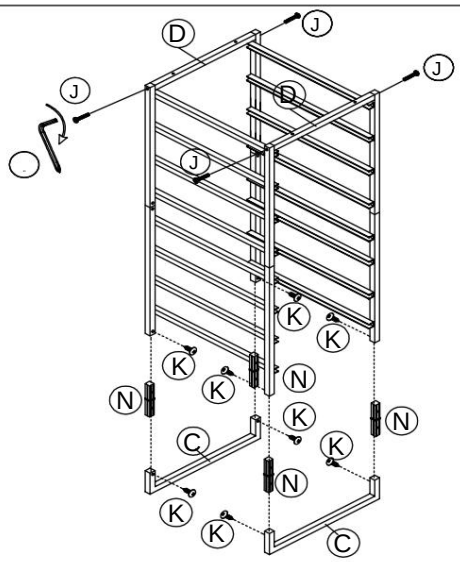

Collegare il gruppo laterale con la C come mostrato

3

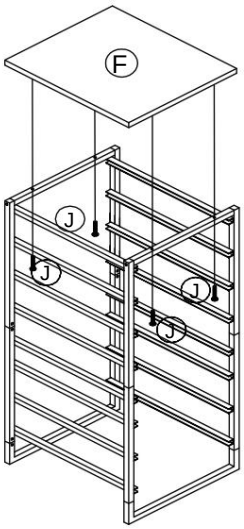

Installare la piastra superiore G con le viti come mostrato.

4

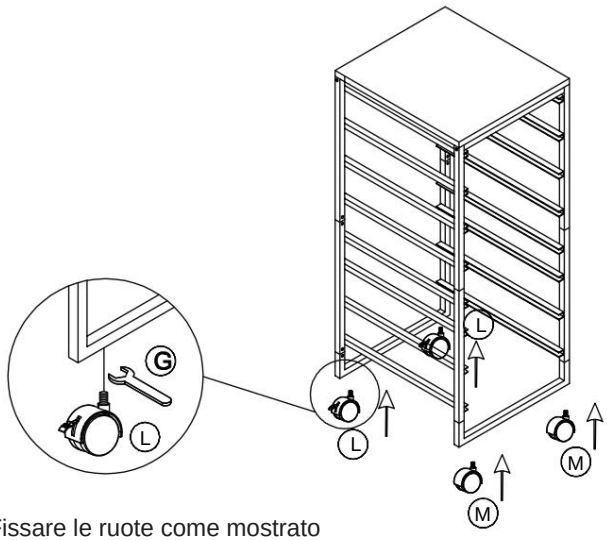

Fissare le ruote come mostrato

5

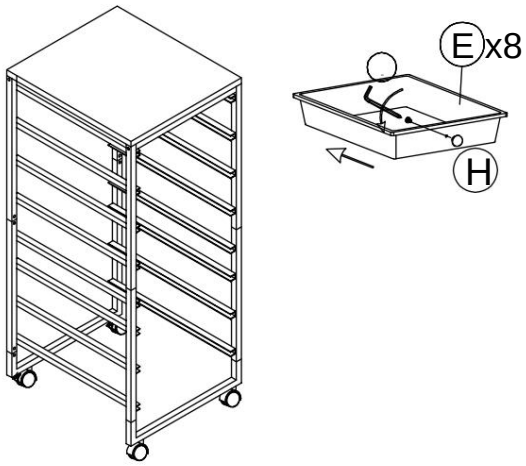

Inserire tutti i cassetti nel telaio come mostrato

6

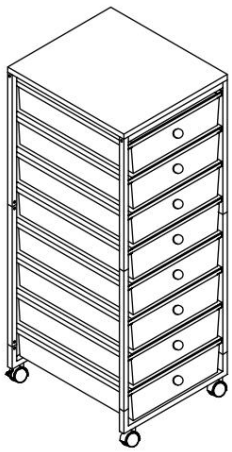

Ho terminato l'ASSM

Istruzioni di montaggio-TCDP10CPSF

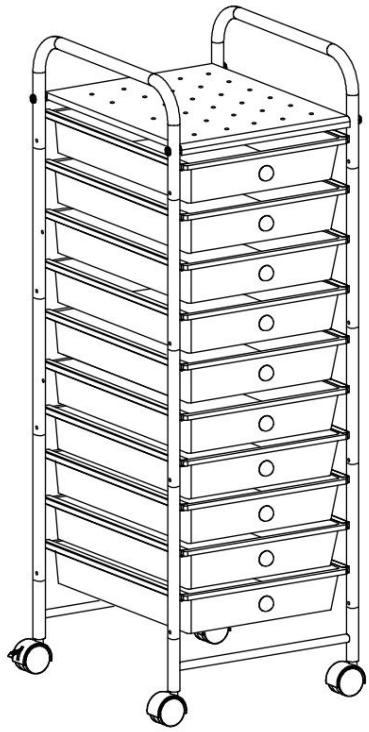

Elenco dei componenti

UN  x2	B  x2	C 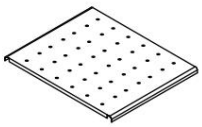 x1	D 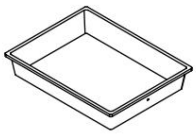 x10
E  x2	F  x2	G  x1	H  x2
 x2	J  x24	K  x2	L 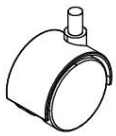 x2
M  x20	N  x1	IL  x4	P  x10
Q 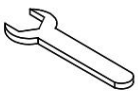 x1			

1

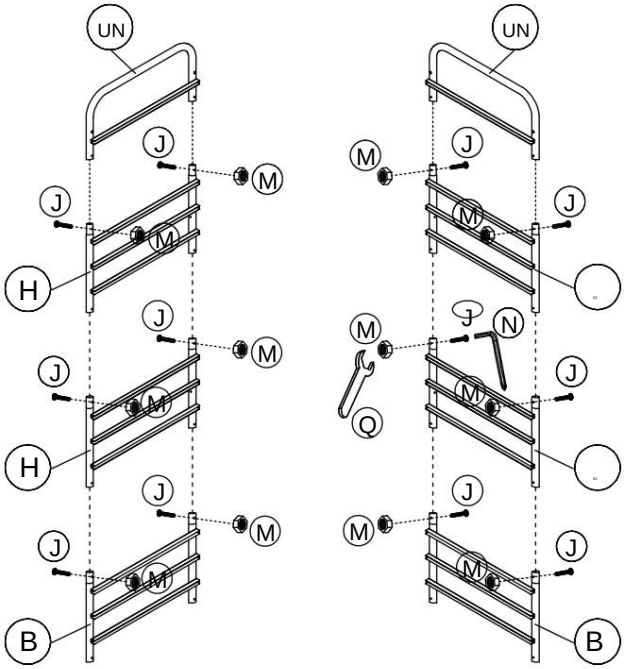

Collega A,H,H,B tutti insieme con viti

2

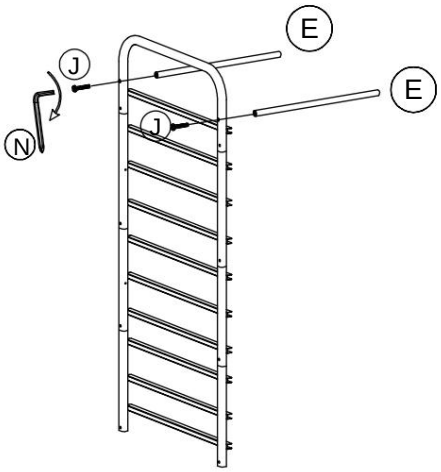

Fissare E al gruppo laterale con la vite J e serrarla.

3

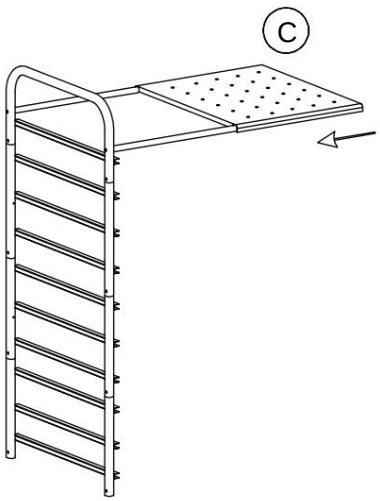

Installare la piastra superiore come mostrato

4

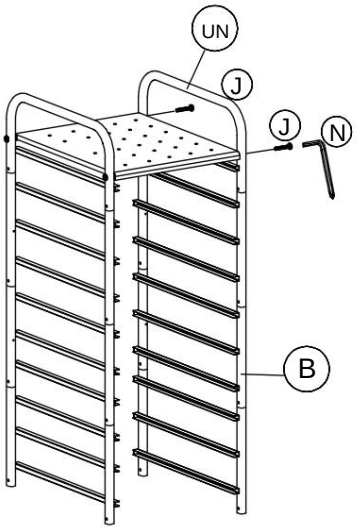

collegare i gruppi laterali insieme con viti.x

5

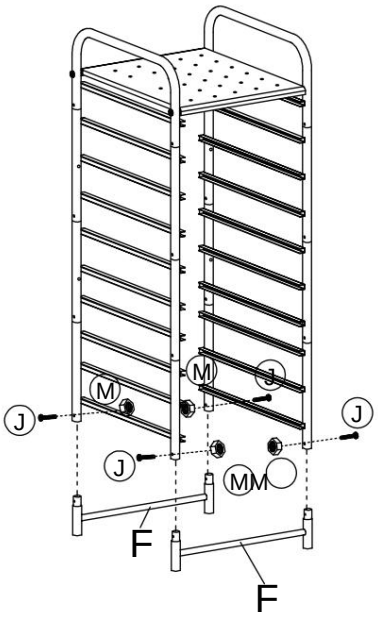

Collegare la F all'ASSM principale con le viti

6

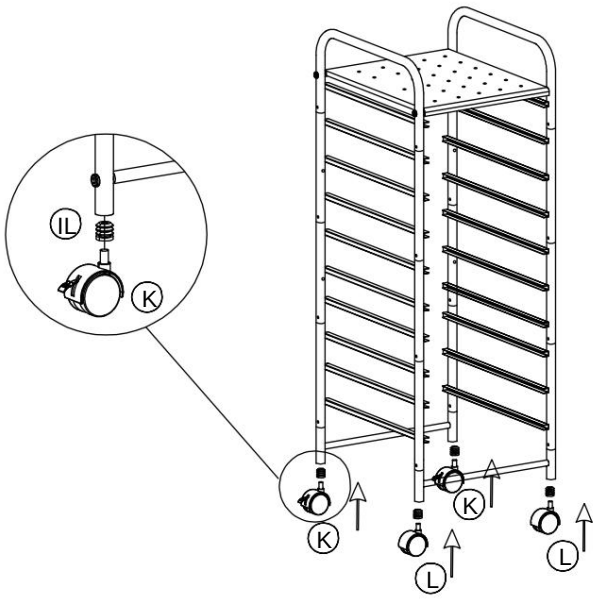

Assemblare le ruote sul telaio principale

7

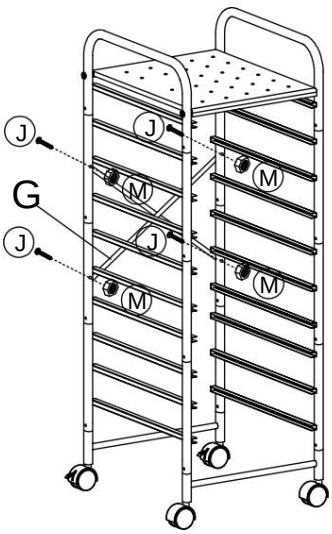

Installare la parte di giunzione di rinforzo G sul telaio con le viti come mostrato e serrando

8

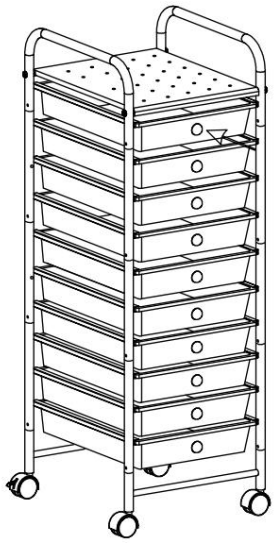

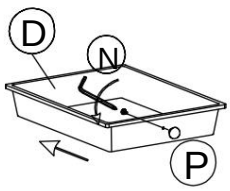

Inserisci tutti i cassetti nel telaio come mostrato, quindi completa.

Istruzioni di montaggio - TCPP10CDDB

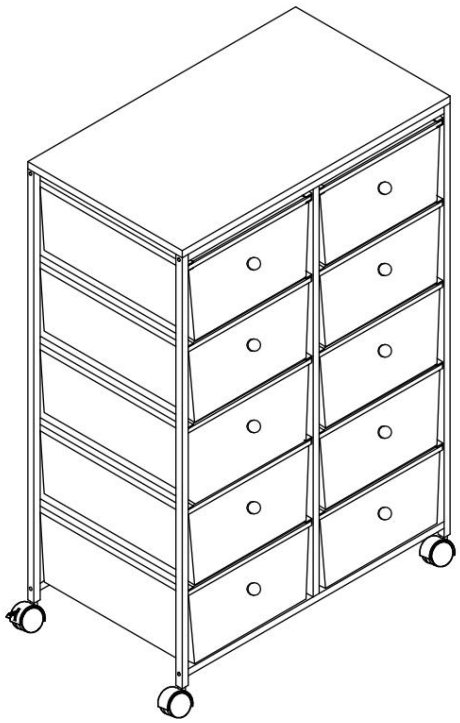

Elenco dei componenti

UN 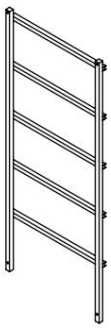 x2	B 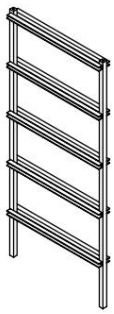 x1	C 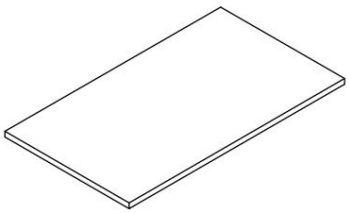	D 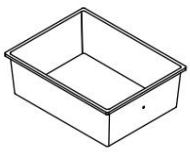 x10
E 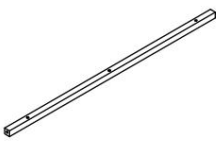 x2	F 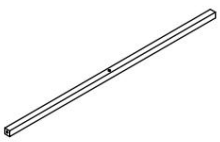 x2	G  x10	H  x1
 x1	J  x14	K  x2	L  x2
M  x2			

1

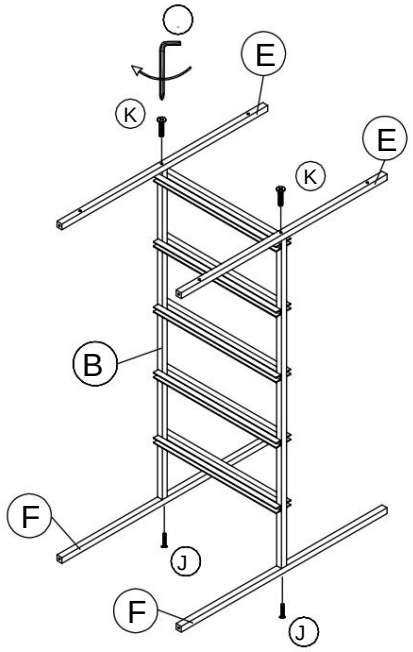

Fissare le parti E e F alla parte B con viti e serrandole.

2

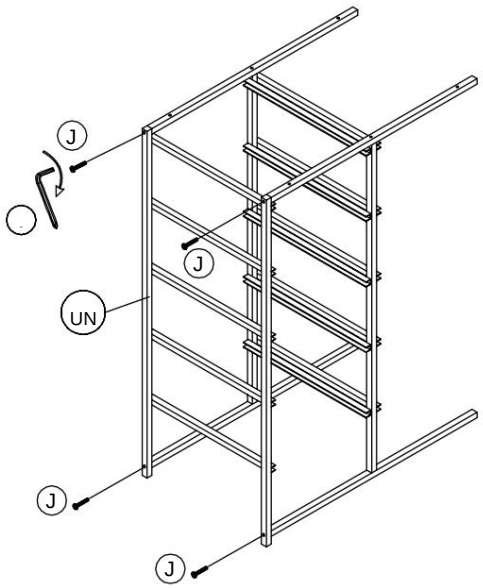

Fissare la A alla B con delle viti

3

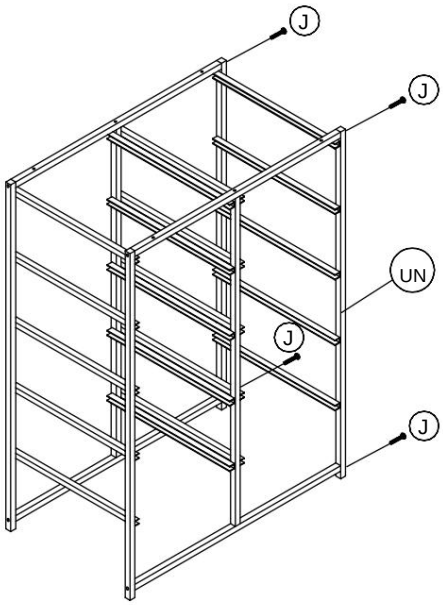

stringendo la vite J.

4

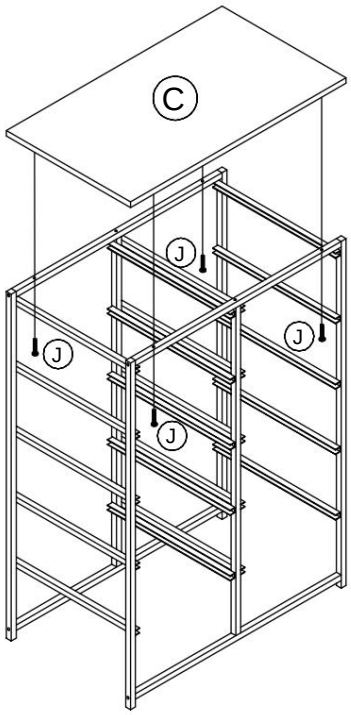

Installare la C sul telaio con la vite J

5

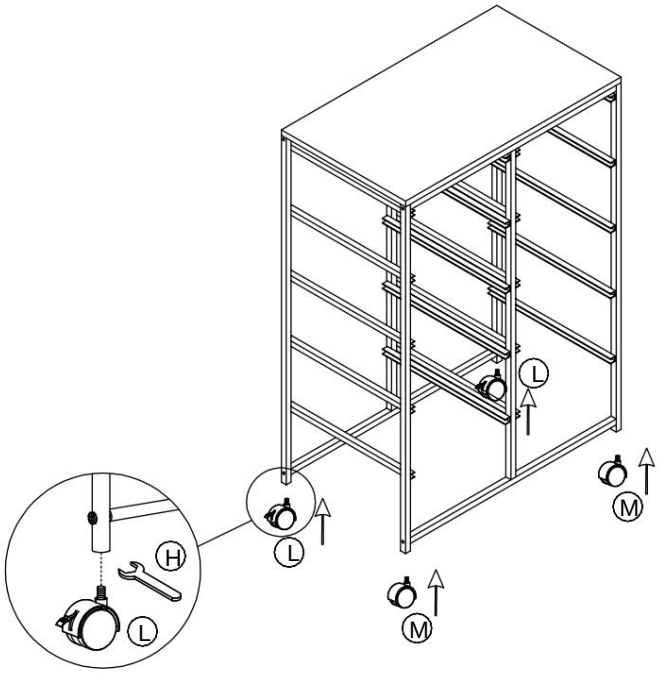

Fissare le ruote come mostrato

6

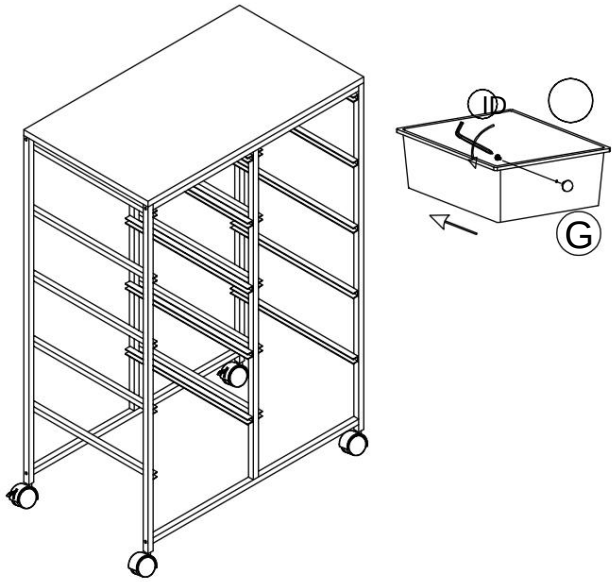

Inserire tutti i cassetti nel telaio come mostrato

7

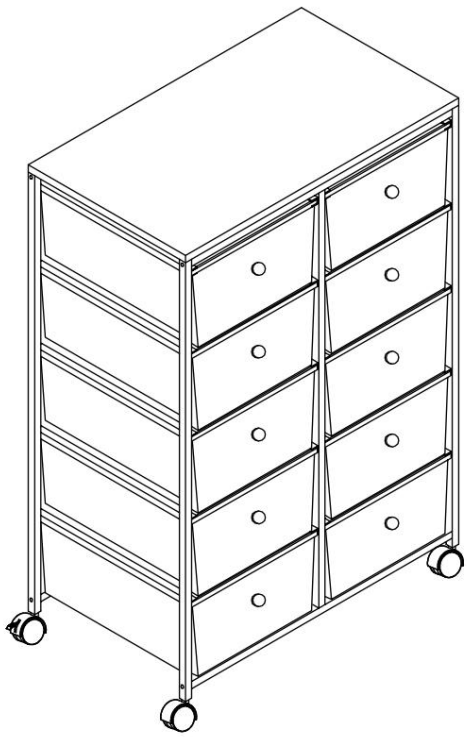

Ho terminato l'ASSM

Istruzioni di montaggio-TCSP12CDDB



Parts list

A 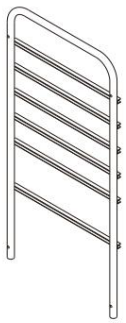 x1	B 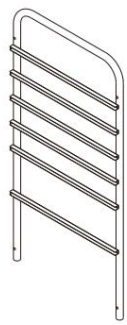 x1	C 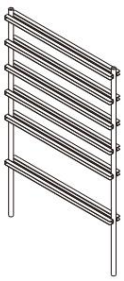 x1	D 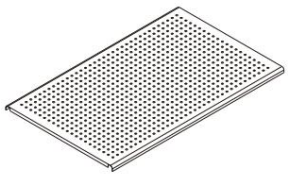 x1
E  x4	F  x2	G  x2	H 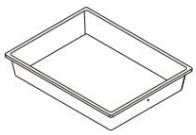 x8

I 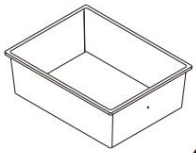 x4	J  x10	K  x2	L  x12	M  x4	N  x1

1

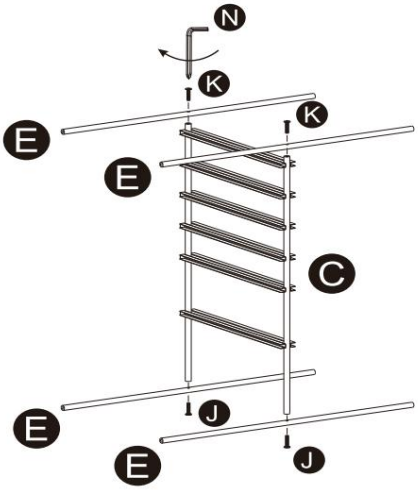

Collegare E e C con la vite J e stringere

2

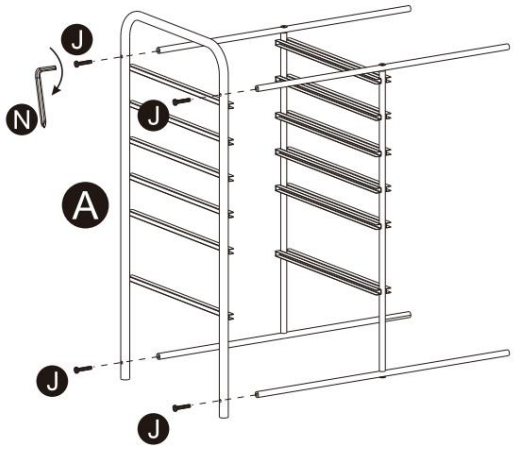

Fissare A al gruppo centrale con viti e serraggio

3

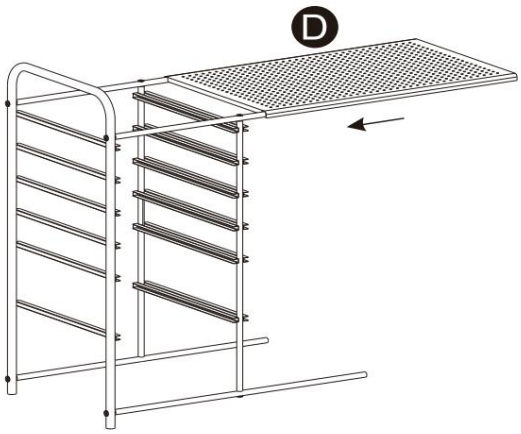

Installare la piastra superiore D

4

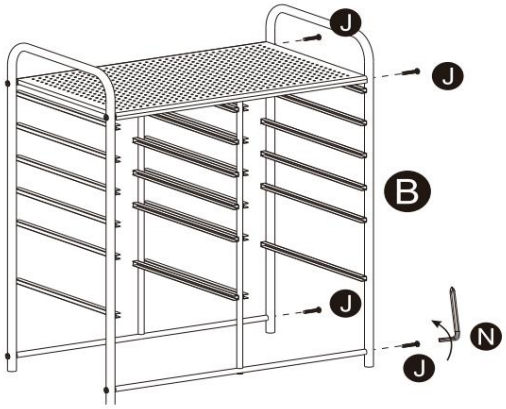

Fissare la B al telaio principale con la vite j e stringere

5

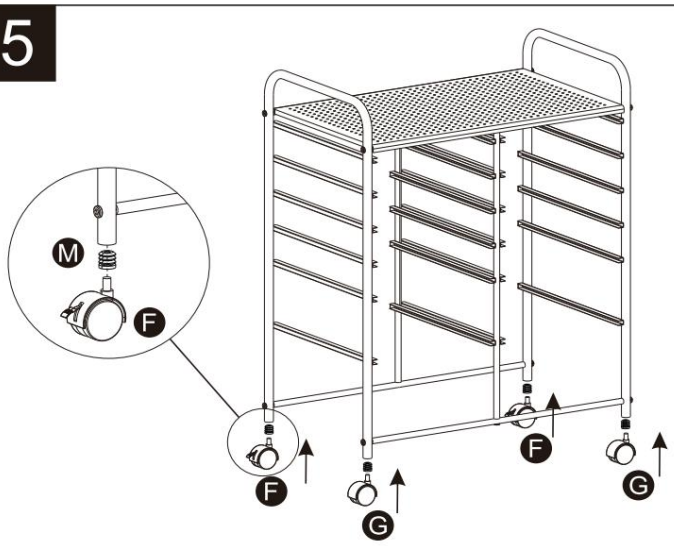

Inserisci la M nel foro della barra di supporto e assembla queste ruote

6



Inserisci tutti i cassetti e poi finisci culo

Istruzioni di montaggio - TCPS15CDDB, TCPS15CPSF

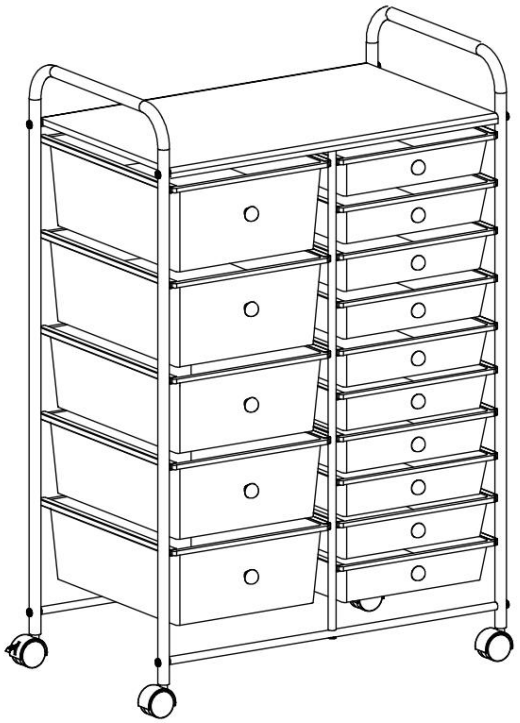

Parts list

A 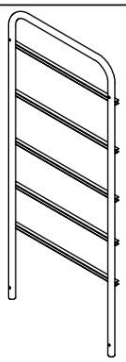 x1	B 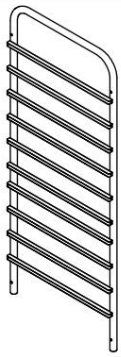 x1	C 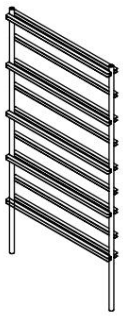 x1	D 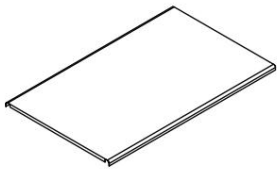 x1
E  x4	F  x2	G  x2	H 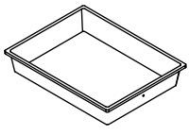 x10
I 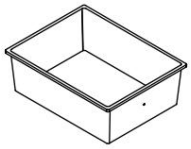 x5	J  x10	K  x2	L  x15
M  x4	N  x1		

1

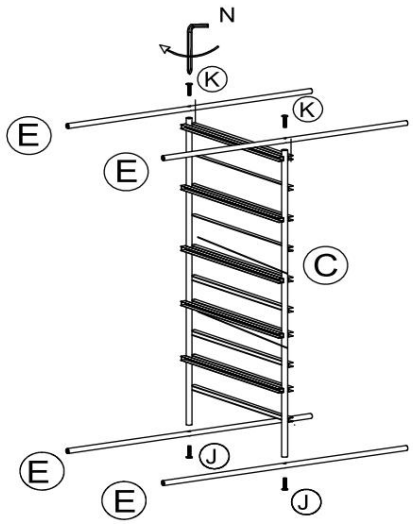

Fissare la E alla C con le viti K e serrare

2

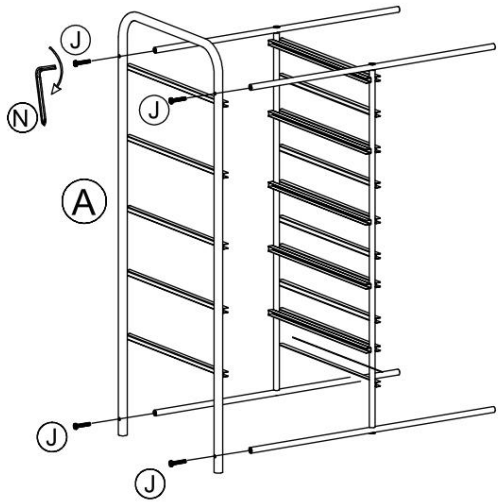

Collegare A al gruppo centrale con le viti J e serrare

3

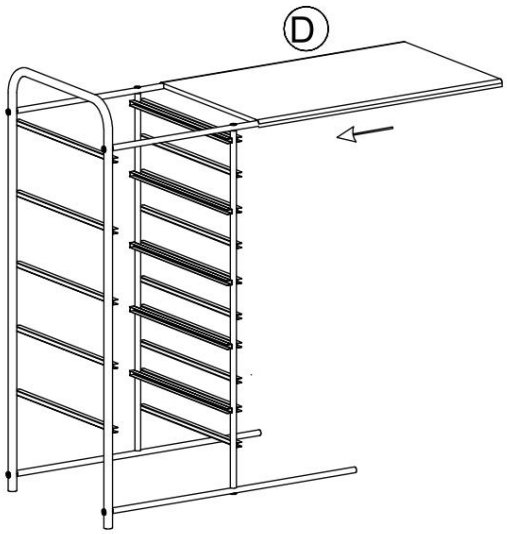

Assemblare la piastra superiore D

4

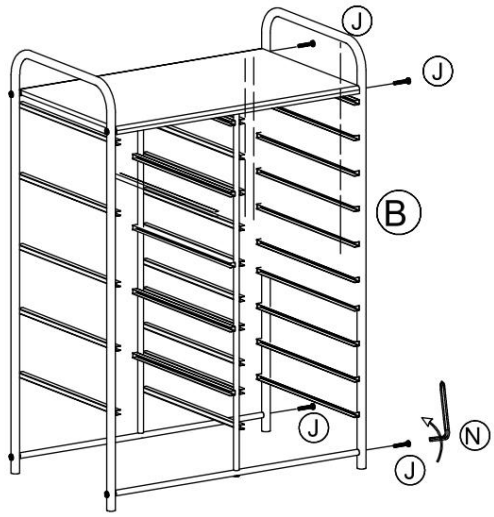

Collegare la B al telaio principale con la vite J e stringere

5

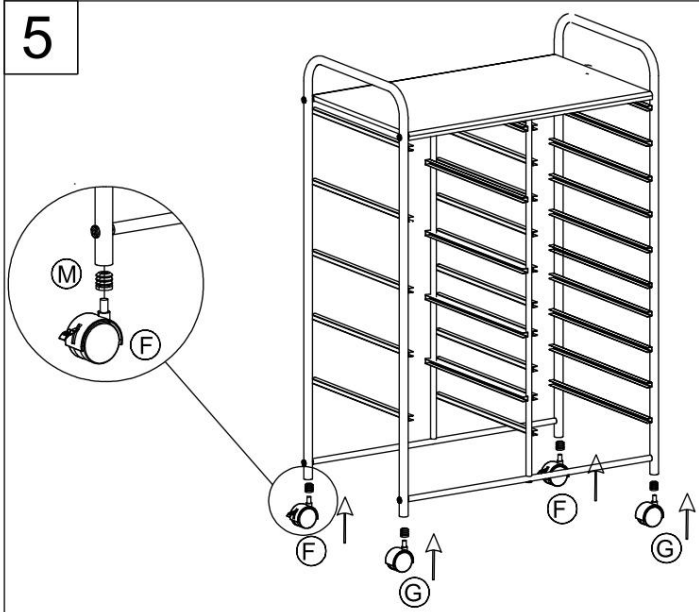

Inserisci la M nel foro della barra di supporto e assembla queste ruote

6

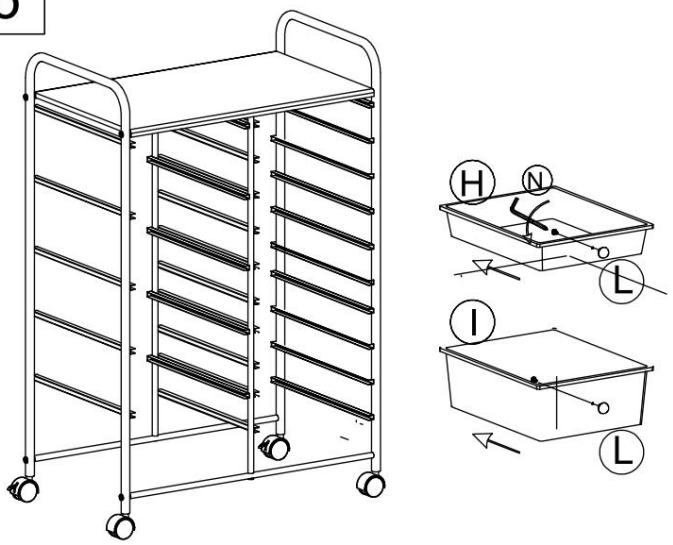

Inserisci tutti i cassetti e poi finisci culo

specifiche del prodotto

SPEC	TCDP4CPSB	TCDP5CDDC	TCDP8CPSF	TCDP10CPSF
TIPO	colonna singola	colonna singola	colonna singola	colonna singola
Altezza	32 pollici	25 pollici	28 pollici	39 pollici
Cassetti	4 grandi tipi	2 grandi tipi, 3 piccoli tipi	8 piccoli tipi	10 piccoli tipi
ruote	1,5 pollici			
carico delle ruote (separare)	20 kg			

SPEC	TCSP10CDDB	TCSP12CDDB	TCSP15CDDB	TCSP15CPSF
TIPO	colonna doppia	colonna doppia	colonna doppia	colonna doppia
Altezza	35 pollici	32 pollici	38 pollici	38 pollici
Cassetti	10 grandi caratteri	4 grandi tipi, 8 piccoli tipi	5 grandi tipi, 10 piccoli tipi	5 grandi tipi, 10 piccoli tipi
ruote	1,5 pollici			
carico delle ruote (separare)	20 kg			

Manutenzione

1. Evita l'esposizione prolungata al sole per prevenire l'invecchiamento.
2. Evitare che il carrello si rompa a causa di forti urti durante le salite e le discese.
3. Controllare e serrare regolarmente le viti



VEVOR

Upgrade · The Home Creator Way

Carro rodante con cajones

Modelo: TCDP4CPSB, TCDP5CDDC, TCDP8CPSF, TCDP10CPSF, TCSP10CDDB, TCSP12CDDB, TCSP15CDDB, TCSP15CPSF

VEVOR | Upgrade
The Home Creator Way

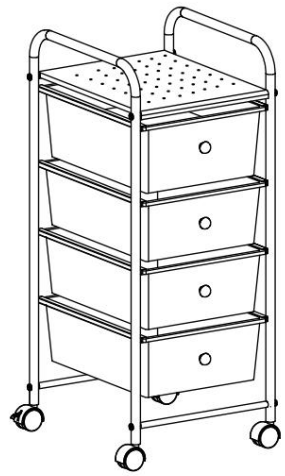	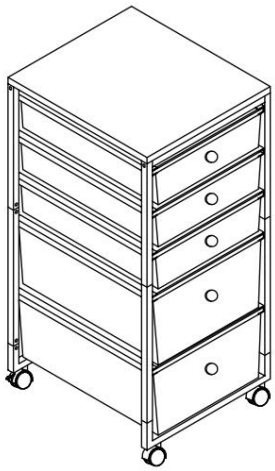	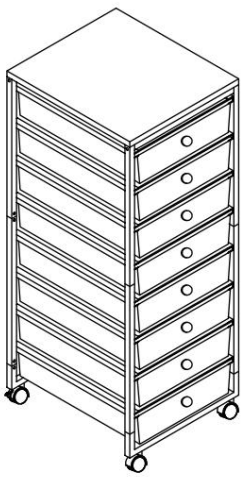	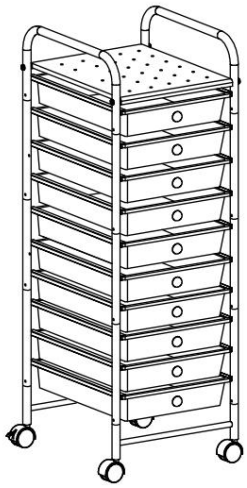
TCDP4CPSB	TCDP5CDDC	TCDP8CPSF	TCDP10CPSF

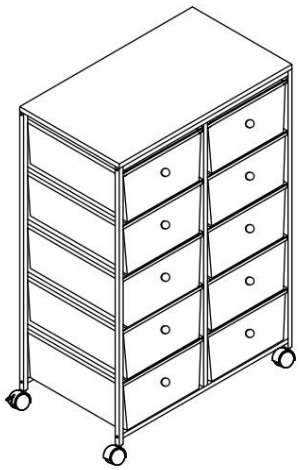		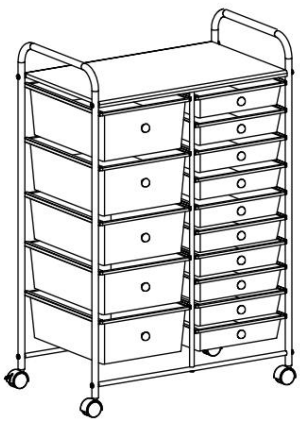	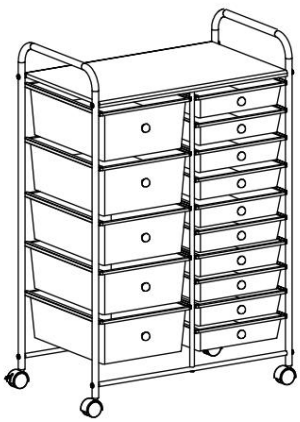
TCSP10CDDB	TCSP12CDDB	TCSP15CDDB	TCSP15CPSF

Estas son las instrucciones originales. Lea atentamente todo el manual antes de usar el producto. VEVOR se reserva el derecho de interpretar el manual de usuario. El aspecto del producto puede variar con respecto al que reciba. Le pedimos disculpas si no le informamos nuevamente sobre actualizaciones de tecnología o software.

INSTRUCCIONES

Muchas gracias por elegir este carrito con ruedas y cajones.

- Lea todas las instrucciones antes de usarlo.

Esta información te ayudará a conseguir los mejores resultados posibles.

Los productos que aparecen en este catálogo pueden diferir en color del artículo real.

ADVERTENCIA:

1. Por favor, no lo coloque cerca de materiales inflamables.
2. NO SE SIENTE NI SE PARE SOBRE ESTE ARTÍCULO, y está prohibido transportar personas en cualquier condición.
3. Está estrictamente prohibido sobrecargar el sistema.
4. No conduzca demasiado rápido al pasar por zonas con baches.
5. Este producto no es un juguete. No permita que los niños jueguen con este artículo ni cerca de él.
6. No levante el objeto mientras esté cargado.
7. Utilizar únicamente según lo previsto.
8. Inspeccione antes de cada uso; no lo use si alguna pieza está suelta o dañada.

Precauciones de montaje

1. Ensamble únicamente siguiendo estas instrucciones. Un ensamblaje incorrecto puede generar riesgos.
2. Utilice gafas de seguridad homologadas por ANSI y guantes de trabajo resistentes durante el montaje.
3. Mantenga la zona de montaje limpia y bien iluminada.
4. Mantenga a los curiosos fuera del área durante el montaje.
5. No se reúnan si están cansados o bajo los efectos del alcohol, las drogas o los medicamentos.
6. Ensámblelo sobre una superficie plana, nivelada, dura y lisa, capaz de soportar de forma segura un carrito completamente cargado.

Instrucciones de montaje-TCDP4CPSB

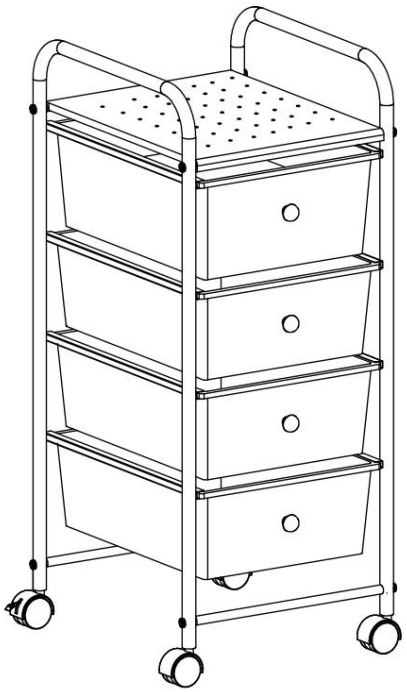

Lista de piezas

A  x2	B 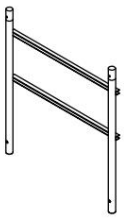 x2	do  x4	D 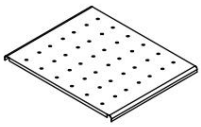 x1
Y  x4	F  x2	GRAMO  x2	H 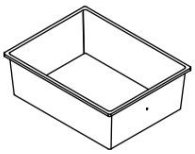 x4
I  x1	J  x12	K  x4	L  x4
METRO  x1			

1

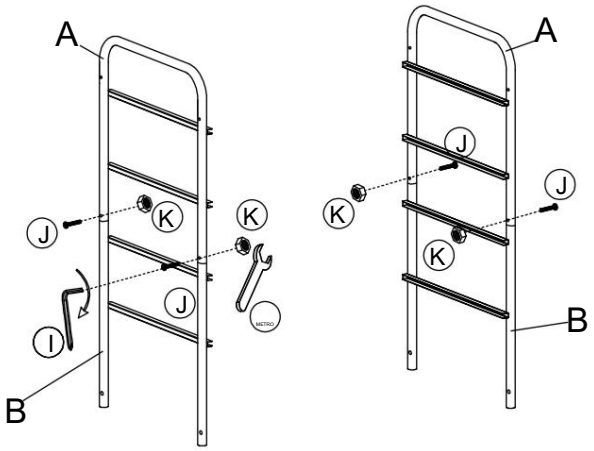

Ensamble el conjunto lateral con tornillos, apretándolos como se muestra en las imágenes de arriba.

2

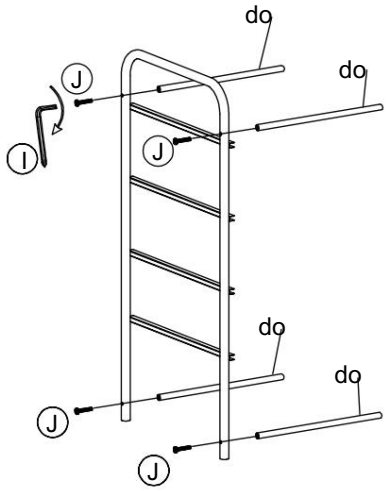

Fije la pieza C al conjunto lateral con tornillos.

3



Instale la pieza D en el conjunto lateral como se muestra en la imagen de arriba.

4

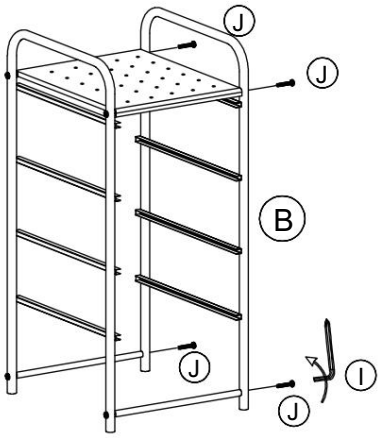

Conecte el conjunto lateral como se muestra en la pieza J.

5

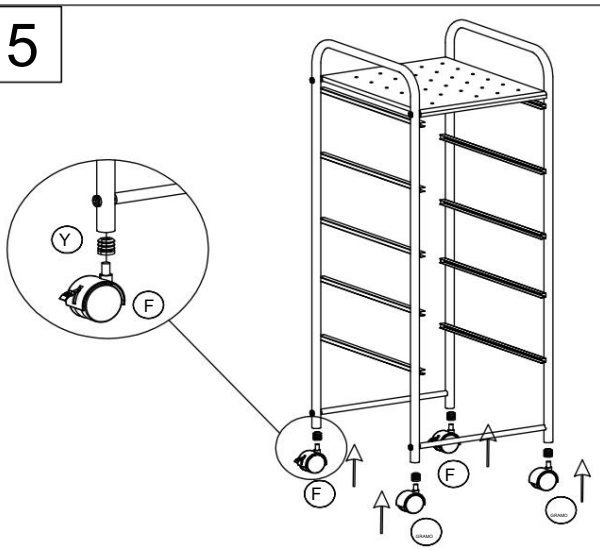

Inserte la pieza E en el orificio de la barra de soporte y luego fije las ruedas como se muestra.

6

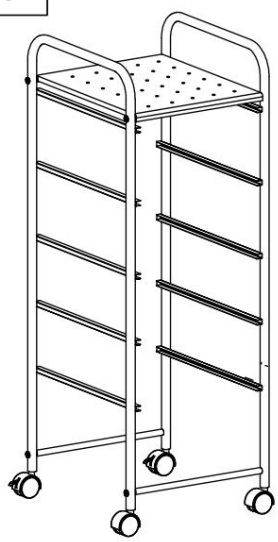

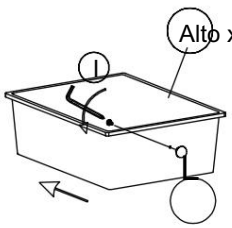

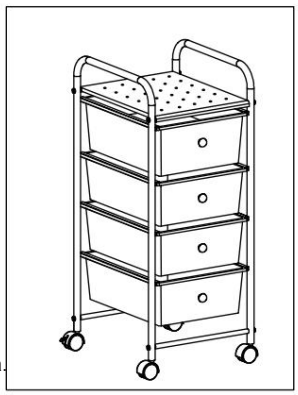

Instale el cajón de 4 cajones como se muestra.

Instrucciones de montaje-TCDP5CDDC

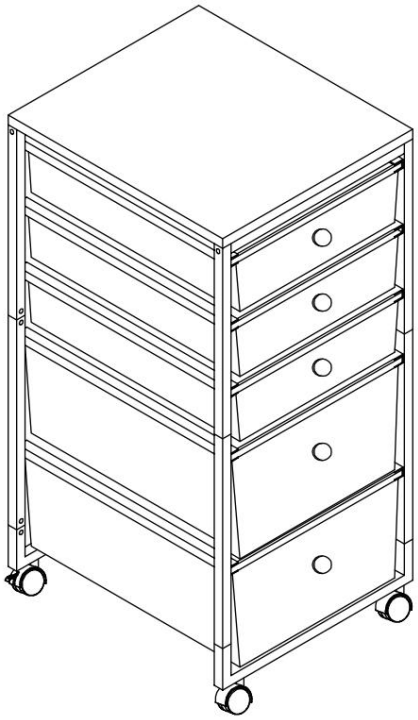

Lista de piezas

A 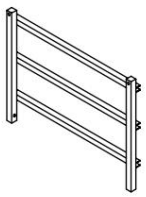 x2	B 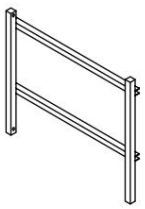 x2	do 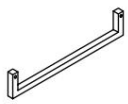 x2	D  x2
Y 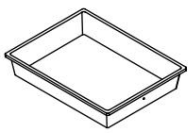 x3	F 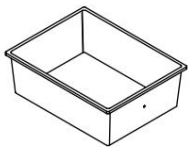 x2	GRAMO 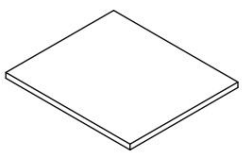 x1	H  x5
I  x1	J  x8	K  x16	L  x2
METRO  x2	norte 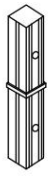 x8	EL 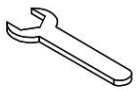 x1	

1

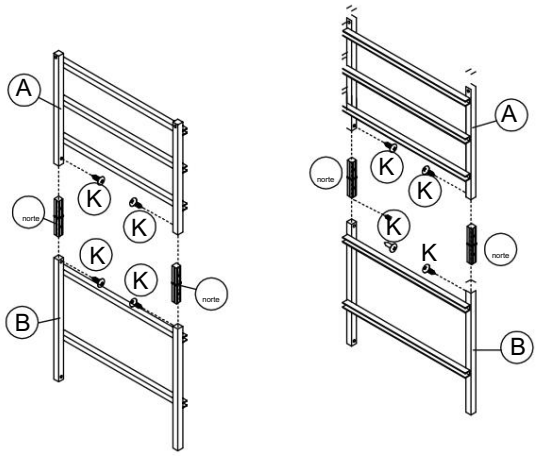

Ensamble el conjunto lateral con tornillos, apretándolos como se muestra en las imágenes de arriba.

2

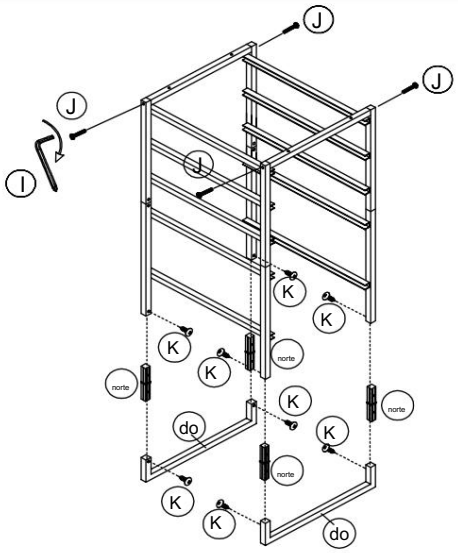

Conecte el conjunto lateral con el C aS que se muestra.

3

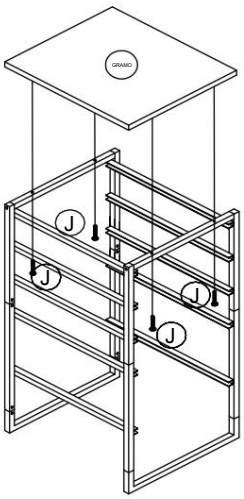

Instale la placa superior G con los tornillos como se muestra.

4

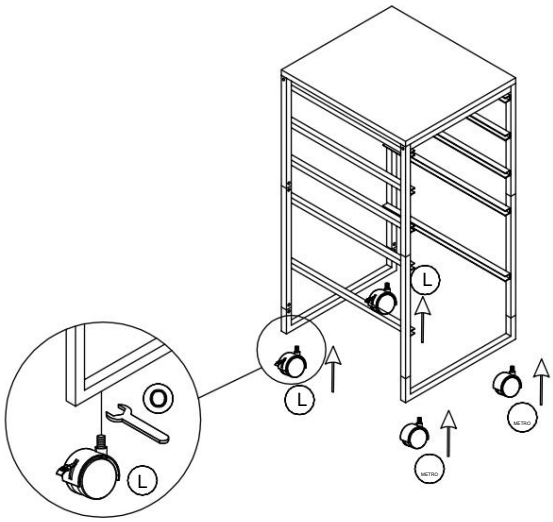

Le arreglé las ruedas como se muestra.

5

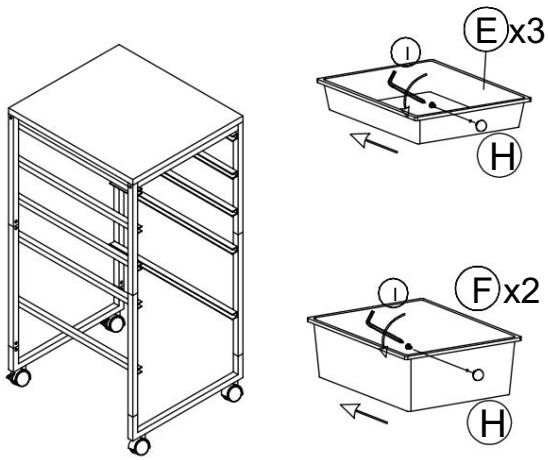

Inserte todos los cajones en el marco como se muestra.

6

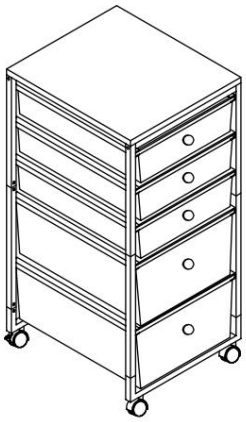

Terminé el ASSM

Instrucciones de montaje-TCDP8CPSF

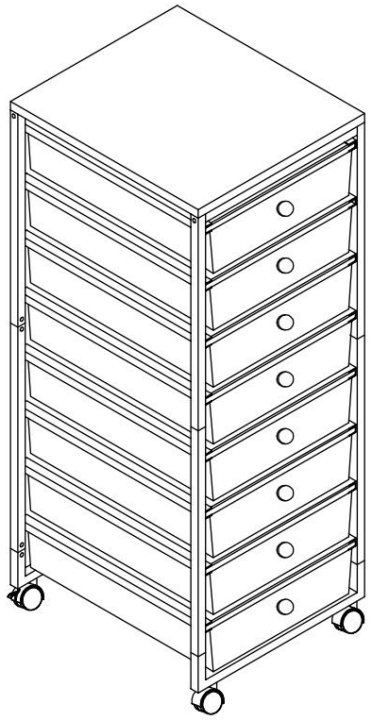

Lista de piezas

A 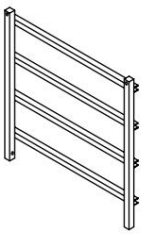 x2	B 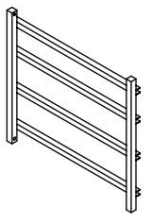 x2	do 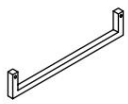 x2	D  x2
Y 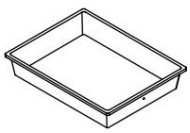 x8	F 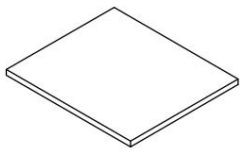 x1	GRAMO 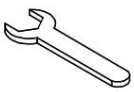 x1	H  x8
I  x1	J  x8	K  x16	L  x2
METRO  x2	norte 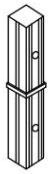 x8		

1

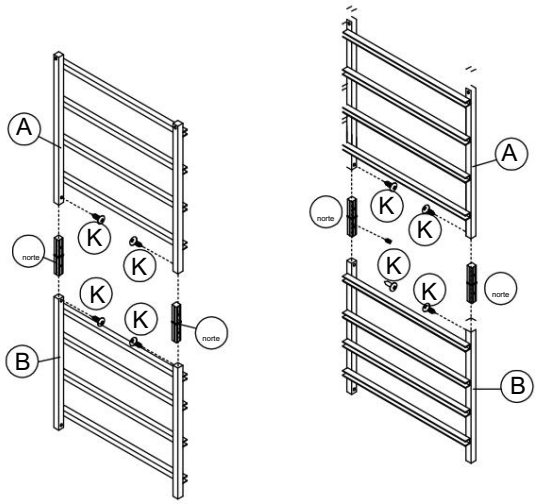

Ensamble el conjunto lateral con tornillos, apretándolos como se muestra en las imágenes de arriba.

2

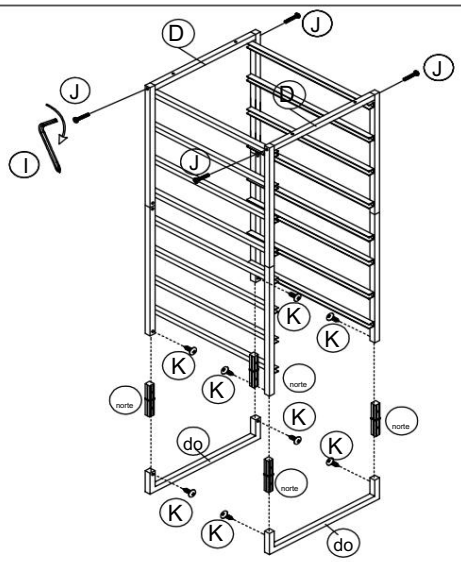

Conecte el conjunto lateral con la C como se muestra.

3

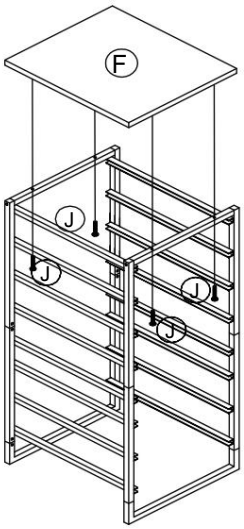

Instale la placa superior G con los tornillos como se muestra.

4

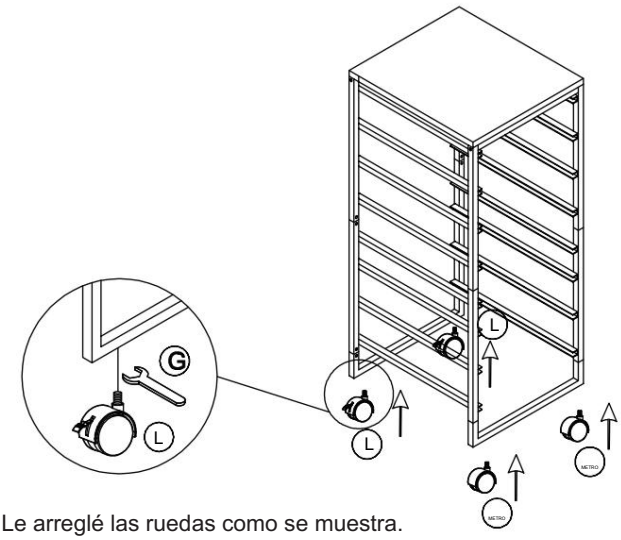

Le arreglé las ruedas como se muestra.

5

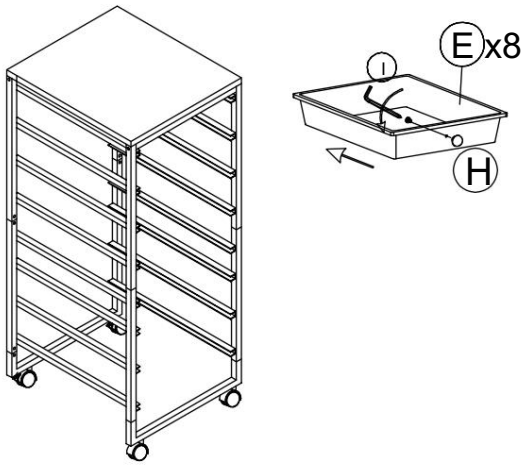

Inserte todos los cajones en el marco como se muestra.

6

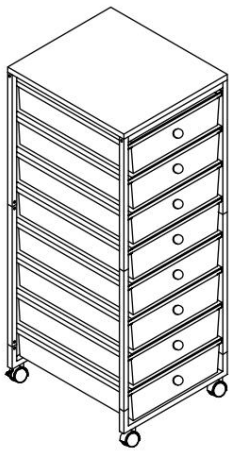

Terminé el ASSM

Instrucciones de montaje-TCDP10CPSF

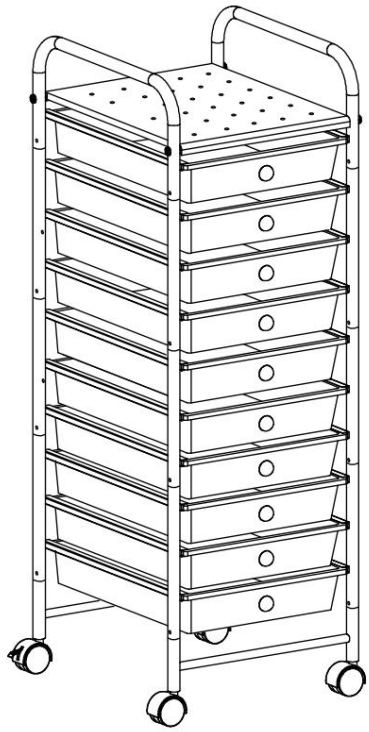

Lista de piezas

A  x2	B  x2	do 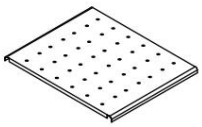 x1	D 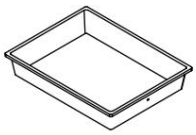 x10
Y  x2	F  x2	GRAMO  x1	H  x2
I  x2	J  x24	K  x2	L 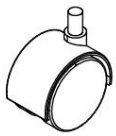 x2
METRO  x20	norte  x1	EL  x4	PAG  x10
Q 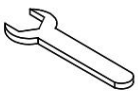 x1			

1

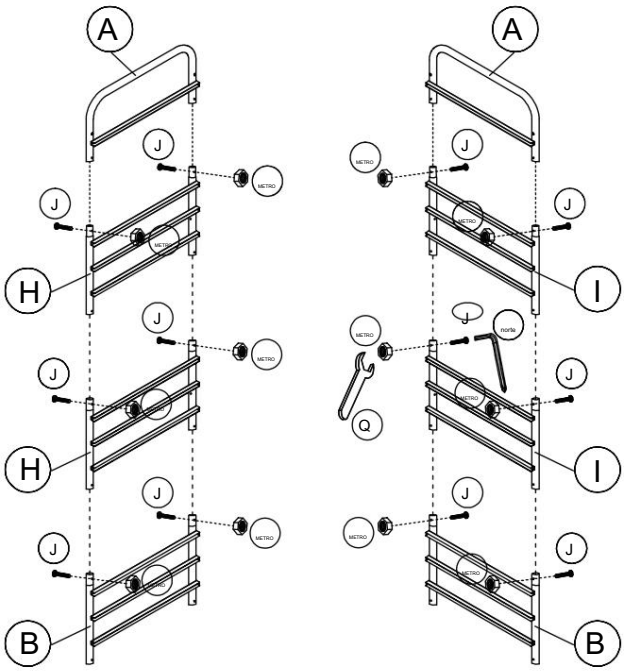

Conecta A, H, H, B todos juntos con tornillos

2

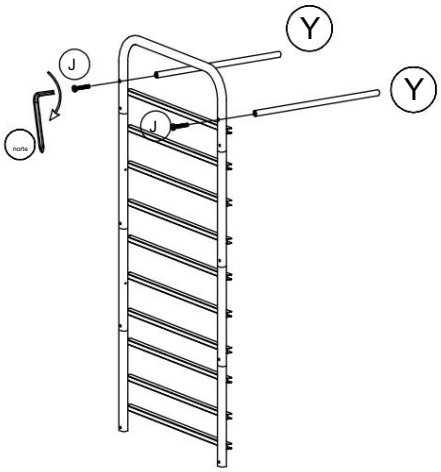

Fije E al conjunto lateral con el tornillo J y apriételo.

3

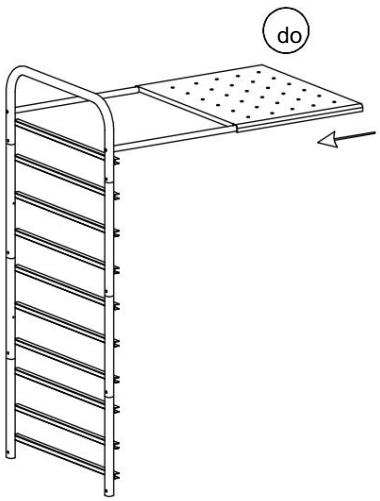

Instale la placa superior como se muestra.

4

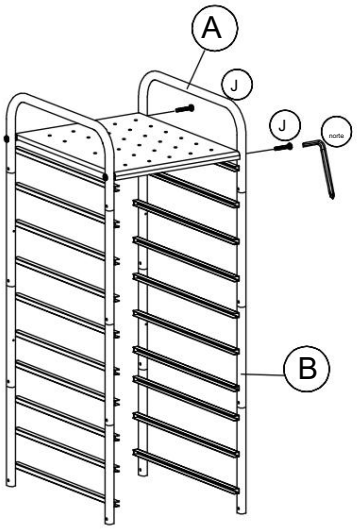

conectar ensamblajes laterales entre sí tornillos.x

5

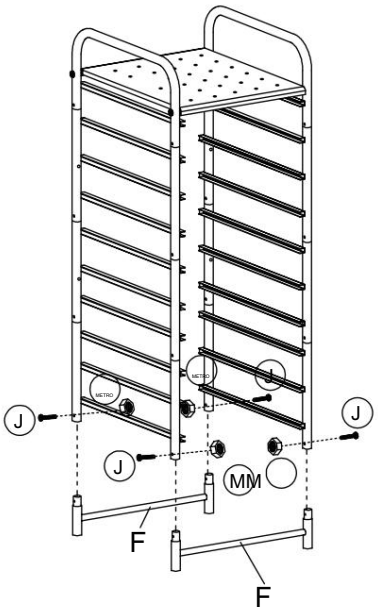

Conecte la pieza F al conjunto principal ASSM con tornillos.

6

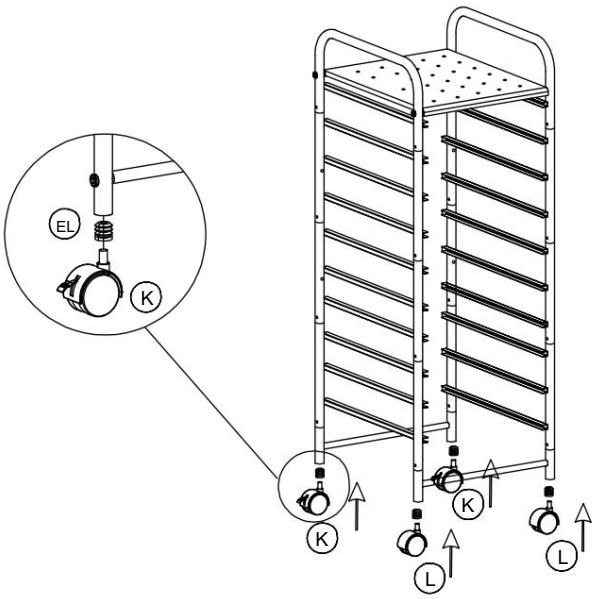

Ensamble las ruedas en el bastidor principal.

7

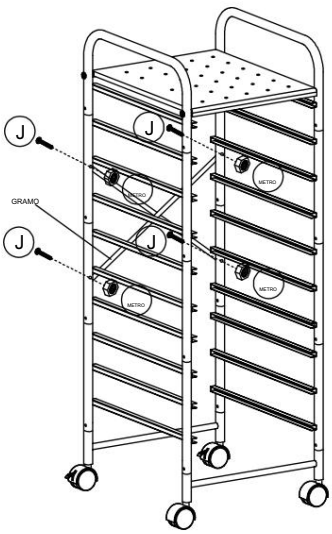

Instale la pieza de unión de refuerzo G en el marco con tornillos como se muestra y apriete.

8

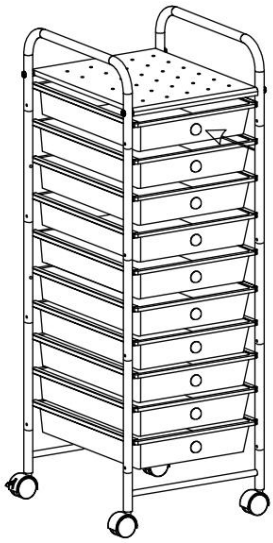

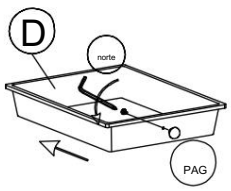

Inserta todos los cajones en el marco como se muestra, y listo.

Instrucciones de ensamblaje-TCSP10CDDB

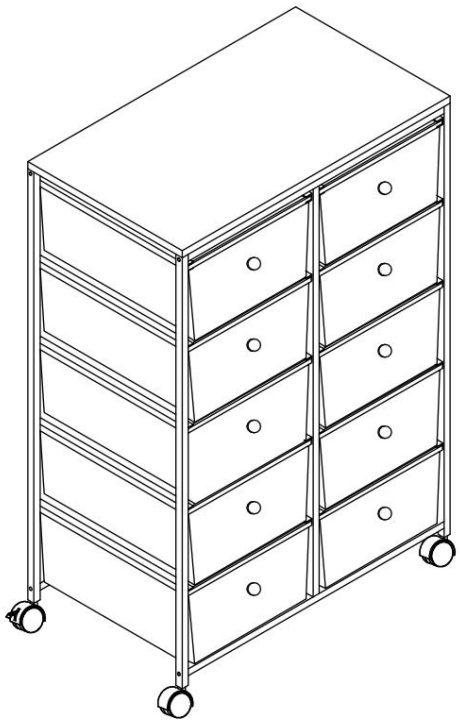

Lista de piezas

A 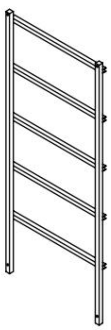 x2	B 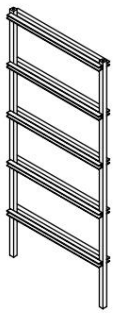 x1	do 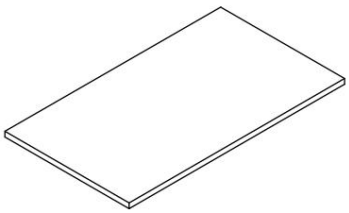	D 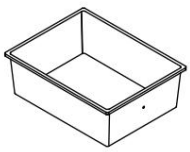 x10
Y 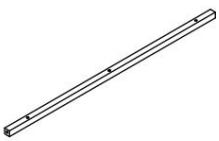 x2	F 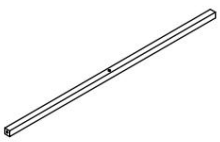 x2	GRAMO  x10	H  x1
I  x1	J  x14	K  x2	L  x2
METRO  x2			

1

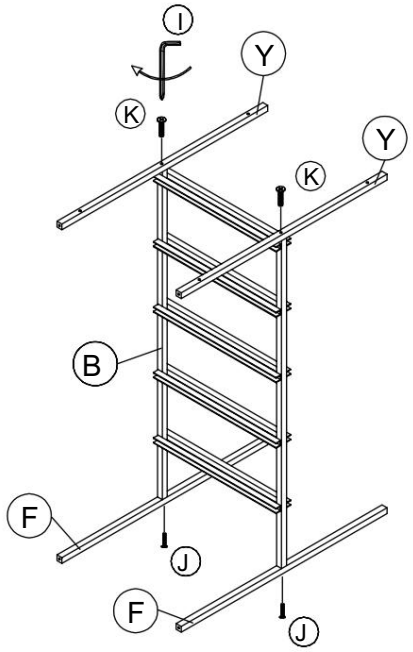

Fijé la E y la F a la B con tornillos y apreté.

2

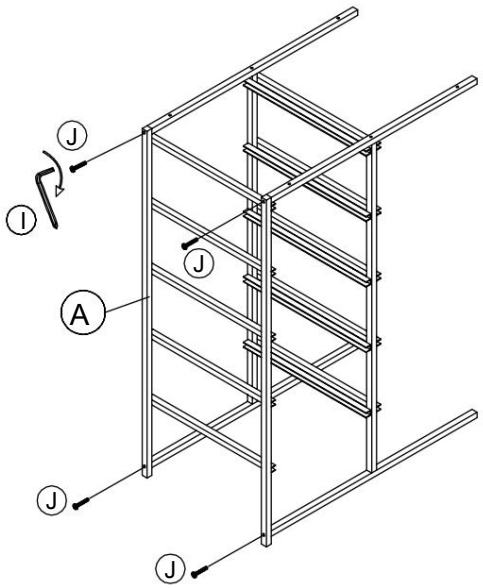

Fijé la pieza A a la pieza B con tornillos.

3

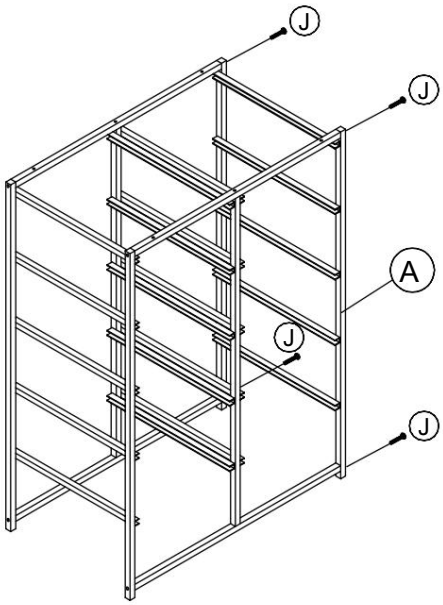

apretando el tornillo J.

4

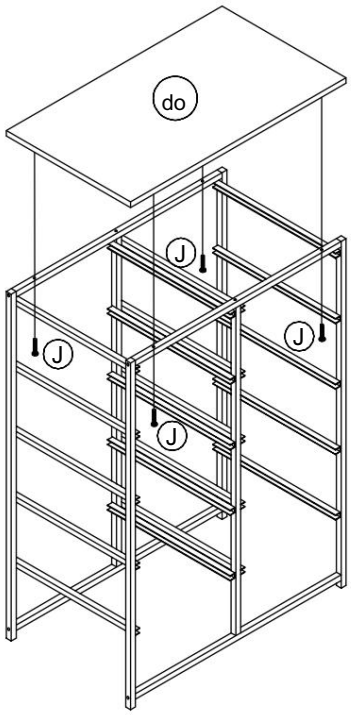

Instale la pieza C en el marco con el tornillo J.

5

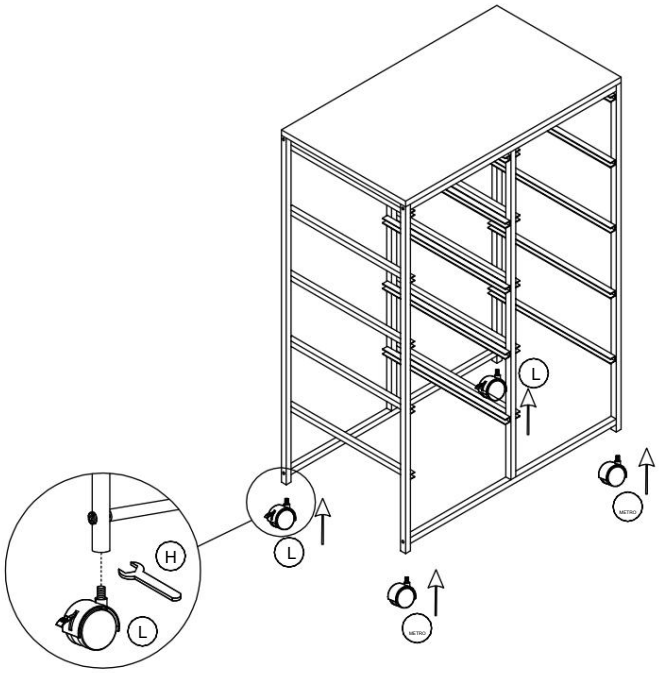

Le arreglé las ruedas como se muestra.

6

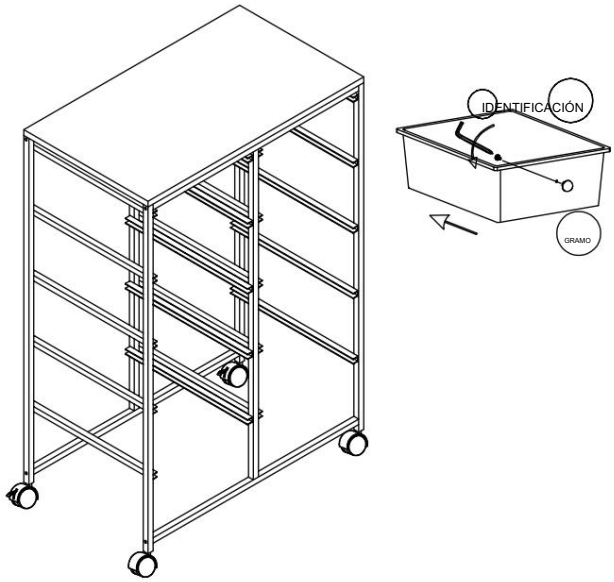

Inserte todos los cajones en el marco como se muestra.

7

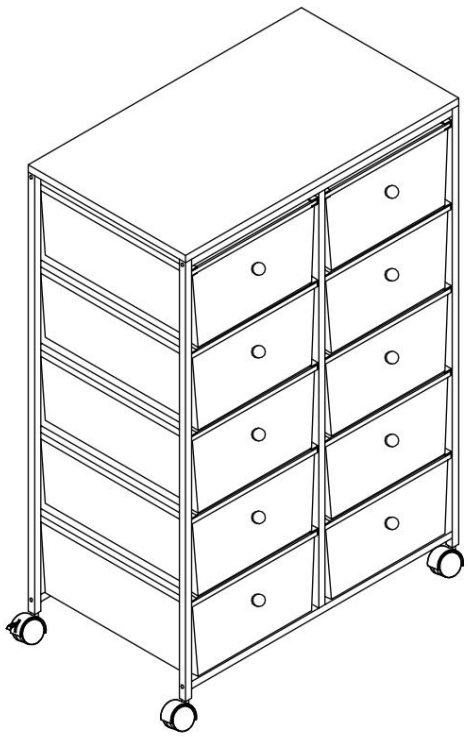

Terminé el ASSM

Instrucciones de montaje-TCSP12CDDB



Parts list

A 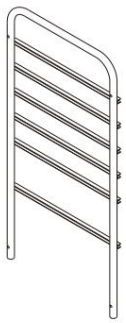 x1	B 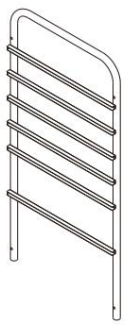 x1	C 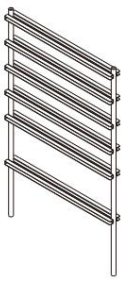 x1	D 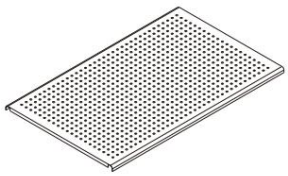 x1			
E  x4	F  x2	G  x2	H 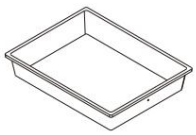 x8			
I 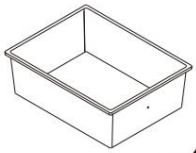 x4	J  x10	K  x2	L  x12	M  x4	N  x1	

1

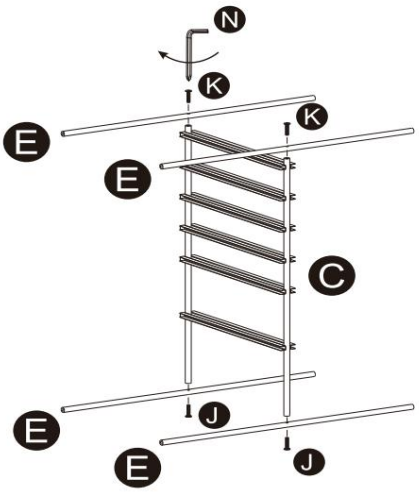

Conecte E y C con el tornillo J y apriete

2

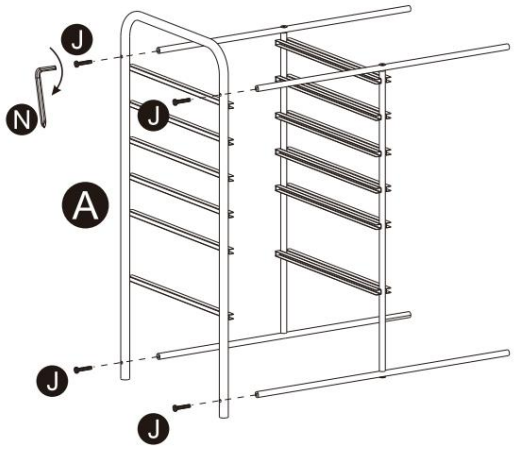

Fijé A al conjunto central con tornillos y los apreté.

3

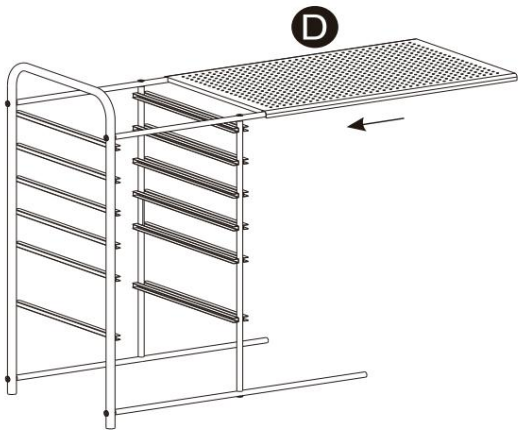

Instale la placa superior D

4

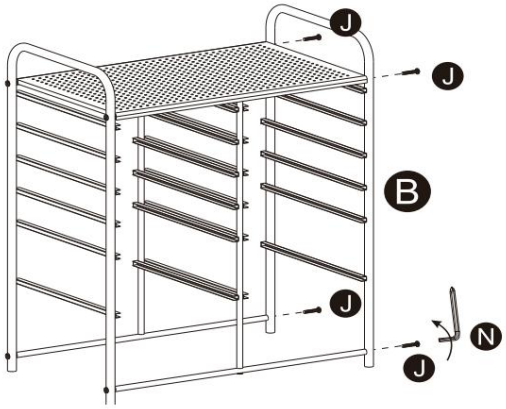

Fije la pieza B al bastidor principal con el tornillo j y apriételo.

5

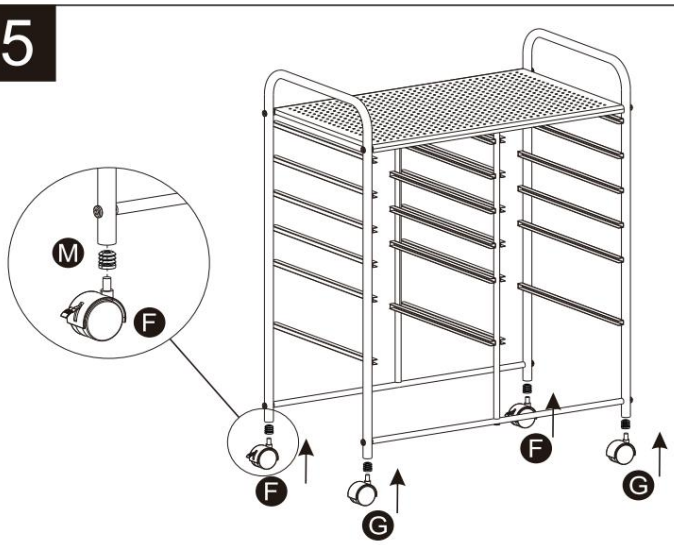

Inserta la M en el orificio de la barra de soporte y ensambla estas ruedas.

6



Inserta todos los cajones y luego termina.
culo

Instrucciones de ensamblaje-TCSP15CDDB,TCSP15CPSF

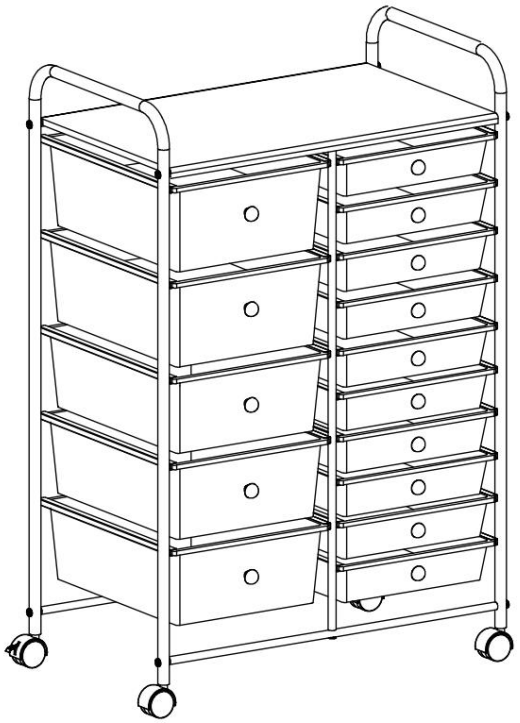

Parts list

A 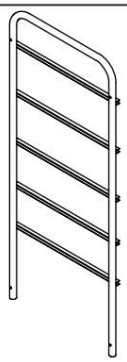 x1	B 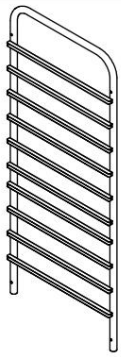 x1	C 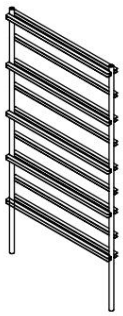 x1	D 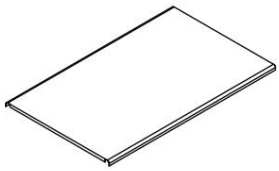 x1
E  x4	F  x2	G  x2	H 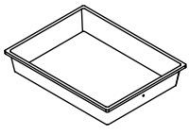 x10
I 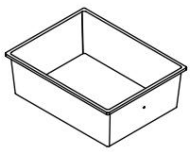 x5	J  x10	K  x2	L  x15
M  x4	N  x1		

1

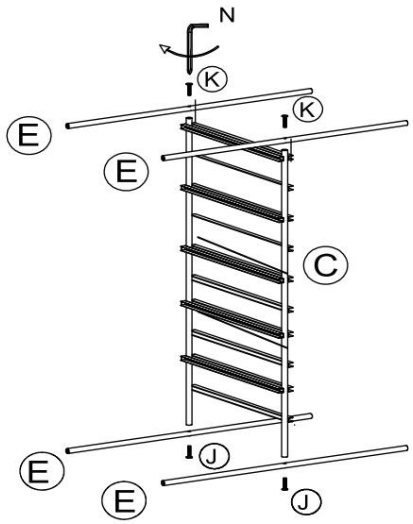

Fije la pieza E a la pieza C con los tornillos K y apriete.

2

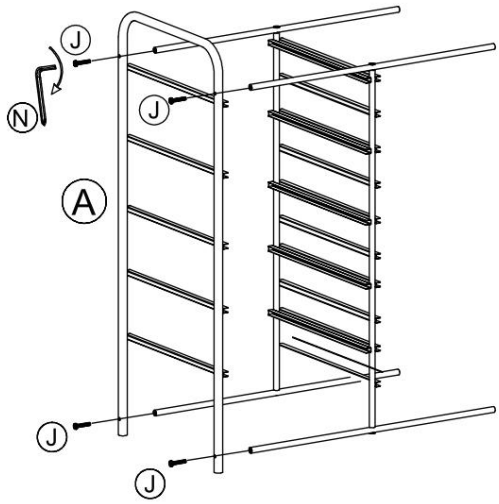

Conecte A al conjunto central con los tornillos J y apriete.

3

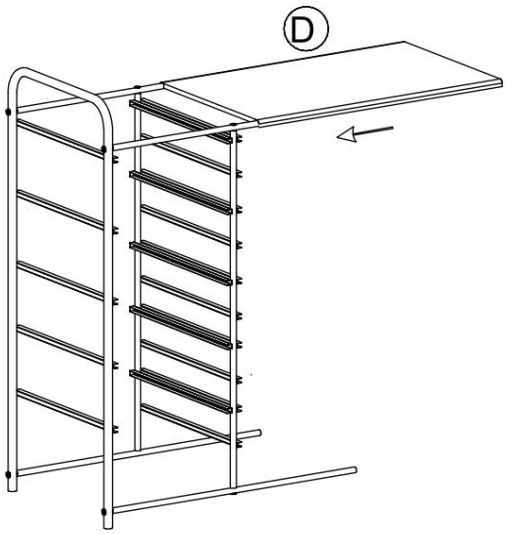

Ensamble la placa superior D

4

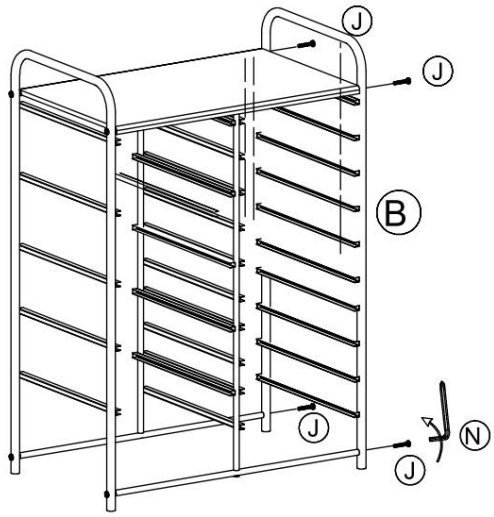

Conecte la pieza B al bastidor principal con el tornillo J y apriete.

5

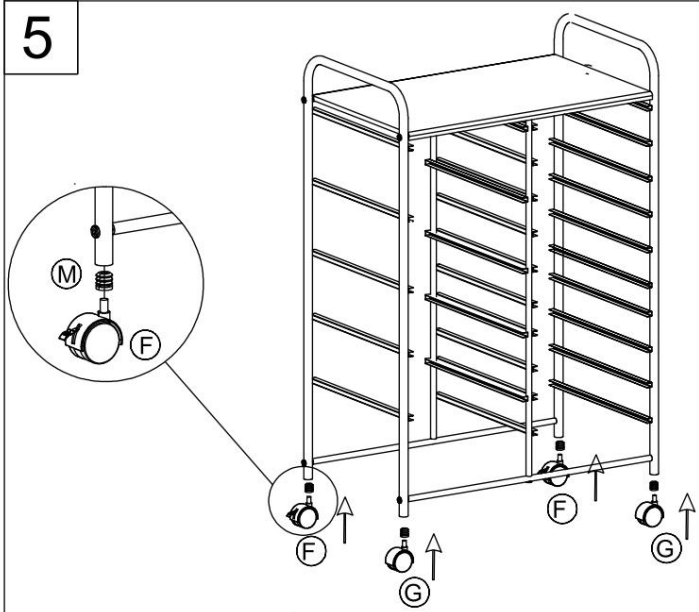

Inserta la M en el orificio de la barra de soporte y ensambla estas ruedas.

6

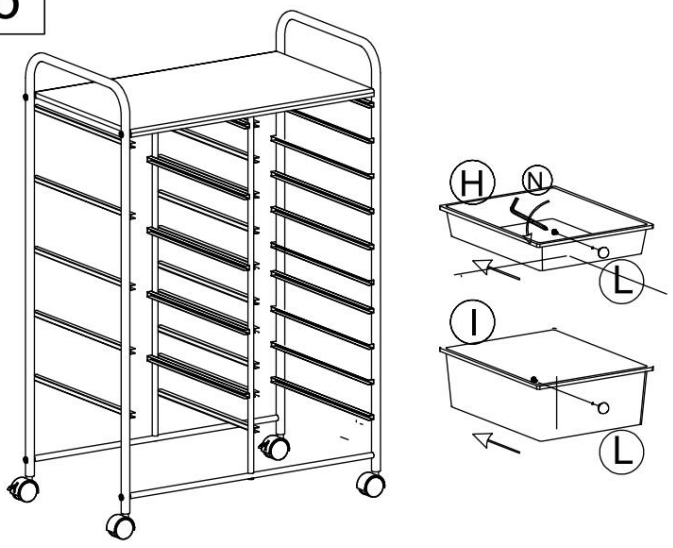

Inserta todos los cajones y luego termina.
culo

especificaciones del producto

ESPECULACIÓN	TCDP4CPSB	TCDP5CDDC	TCDP8CPSF	TCDP10CPSF
TIPO	columna única	columna única	columna única	columna única
Altura	32 pulgadas	25 pulgadas	28 pulgadas	39 pulgadas
Calzoncillos	4 tipos grandes	2 tipos grandes, 3 tipos pequeños	8 tipos pequeños	10 tipos pequeños
ruedas	1,5 pulgadas			
carga de ruedas (soltero)	20 kg			

ESPECULACIÓN	TCSP10CDDB	TCSP12CDDB	TCSP15CDDB	TCSP15CPSF
TIPO	columna doble	columna doble	columna doble	columna doble
Altura	35 pulgadas	32 pulgadas	38 pulgadas	38 pulgadas
Calzoncillos	10 tipos grandes	4 tipos grandes, 8 letras pequeñas	5 tipos grandes, 10 tipos pequeños	5 tipos grandes, 10 tipos pequeños
ruedas	1,5 pulgadas			
carga de ruedas (soltero)	20 kg			

Mantenimiento

1. Evite la exposición prolongada al sol para prevenir el envejecimiento.
2. Evite que el carrito se agriete debido a impactos violentos al subir y bajar cuestas.
3. Compruebe y apriete los tornillos con regularidad.



VEVOR

Upgrade · The Home Creator Way

Wózek na kółkach z szufladami

Modele: TCDP4CPSB, TCDP5CDDC, TCDP8CPSF, TCDP10CPSF, TCSP10CDDB, TCSP12CDDB, TCSP15CDDB, TCSP15CPSF

VEVOR | Upgrade
The Home Creator Way

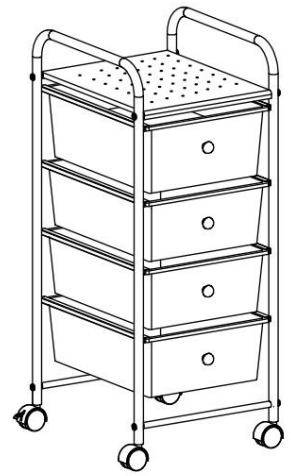	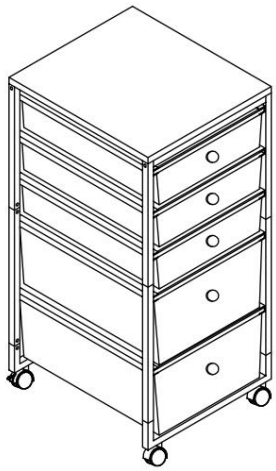	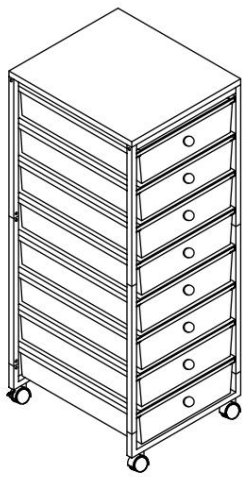	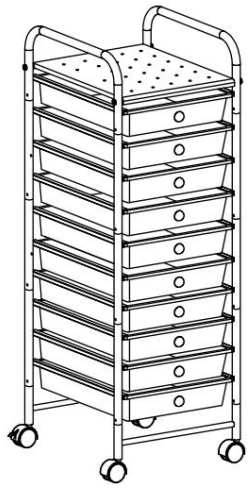
TCDP4CPSB	TCDP5CDDC	TCDP8CPSF	TCDP10CPSF

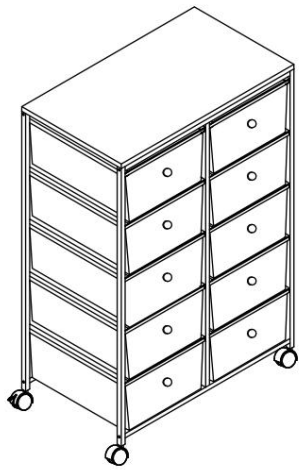		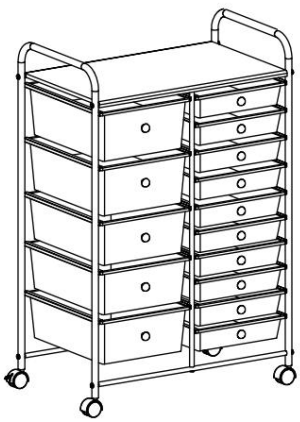	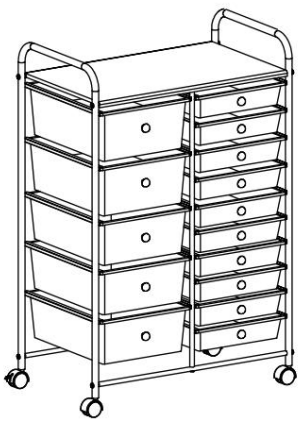
TCSP10CDDB	TCSP12CDDB	TCSP15CDDB	TCSP15CPSF

To jest oryginalna instrukcja obsługi. Przed użyciem prosimy o dokładne zapoznanie się z treścią instrukcji. Firma VEVOR zastrzega sobie prawo do jednoznacznej interpretacji niniejszej instrukcji obsługi. Wygląd produktu zależy od stanu, w jakim go otrzymali Państwo. Prosimy o wyrozumiałość, ale nie będziemy Państwa ponownie informować o aktualizacjach technologicznych lub oprogramowania naszeg

INSTRUKCJE

Dziękujemy bardzo za wybór wózka jezdnego z szufladami

- Przed użyciem należy przeczytać całą instrukcję.

Informacje te pomogą Ci osiągnąć najlepsze możliwe rezultaty.

Produkty prezentowane w katalogu mogą różnić się kolorem od rzeczywistego produktu.

OSTRZEŻENIE:

1. Nie należy umieszczać urządzenia w pobliżu materiałów łatwopalnych.
2. NIE WOLNO SIEDZIEĆ ANI STAWAĆ NA TYM PRZEDMIOCIE. Zabrania się przewożenia osób w jakimkolwiek stanie.
3. Przeciążanie jest surowo zabronione.
4. Nie poruszaj się zbyt szybko podczas pokonywania dziur w jezdni.
5. Ten produkt nie jest zabawką. Nie pozwalaj dzieciom bawić się nim ani przebywać w jego pobliżu.
6. Nie podnoś, gdy jesteś obciążony.
7. Używać wyłącznie zgodnie z przeznaczeniem.
8. Przed każdym użyciem sprawdź, nie używaj, jeśli części są luźne lub uszkodzone.

Środki ostrożności podczas montażu

1. Montaż należy wykonywać wyłącznie zgodnie z niniejszą instrukcją. Nieprawidłowy montaż może stwarzać zagrożenie.
2. Podczas montażu należy nosić okulary ochronne zatwierdzone przez ANSI oraz wytrzymałe rękawice robocze.
3. Utrzymuj miejsce zgromadzenia w czystości i dobrym oświetleniu.
4. Podczas montażu nie dopuść, aby osoby postronne znajdowały się w pobliżu miejsca montażu.
5. Nie przychodź na zgromadzenia, gdy jesteś zmęczony lub pod wpływem alkoholu, narkotyków lub leków.
6. Złóż wózek na płaskiej, równej, twardej i gładkiej powierzchni, która będzie w stanie bezpiecznie utrzymać w pełni załadowany wózek.

Instrukcja montażu - TCDP4CPSB

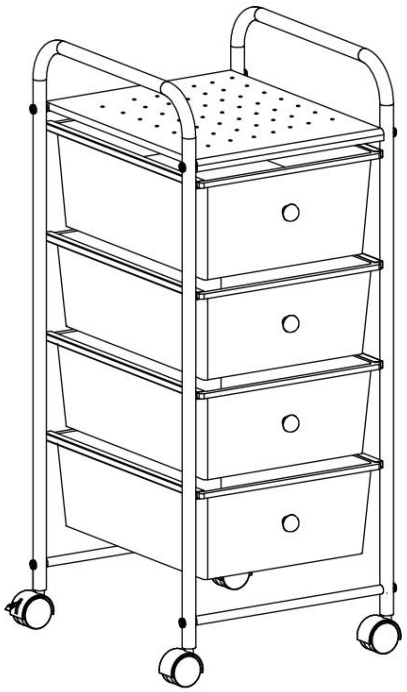

Lista części

A  x2	B 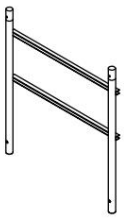 x2	C  x4	D 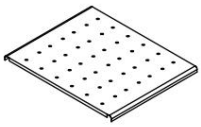 x1
I  x4	F  x2	G  x2	H 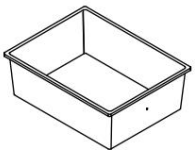 x4
I  x1	J  x12	K  x4	L  x4
M 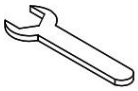 x1			

1

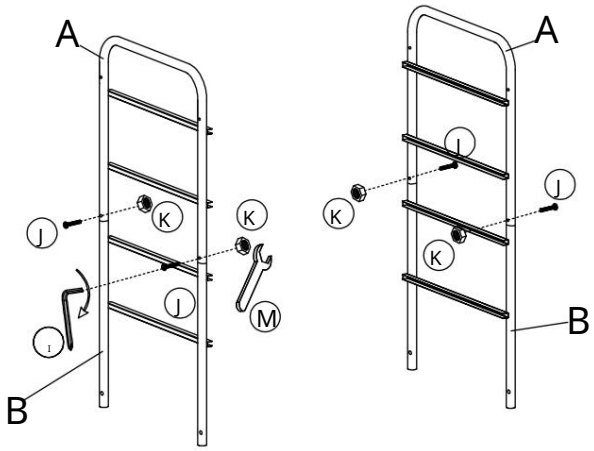

Przykręć boczny element śrubami, dokręcając go tak, jak pokazano na zdjęciach powyżej.

2

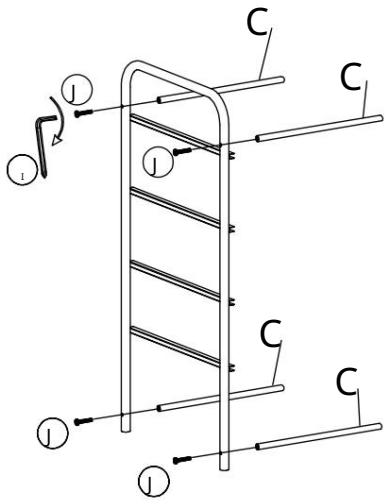

Przymocuj C do bocznego zespołu za pomocą śrub

3



Zainstaluj D na zestawie bocznym, tak jak pokazano na rysunku powyżej.

4

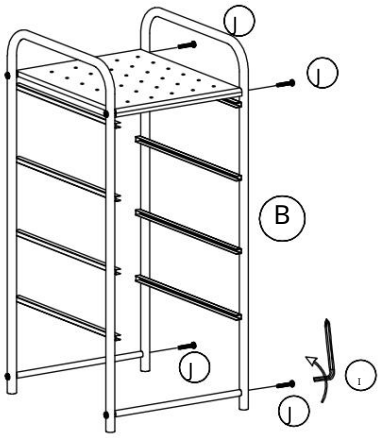

połączono zespół boczny, jak pokazano na części J

5

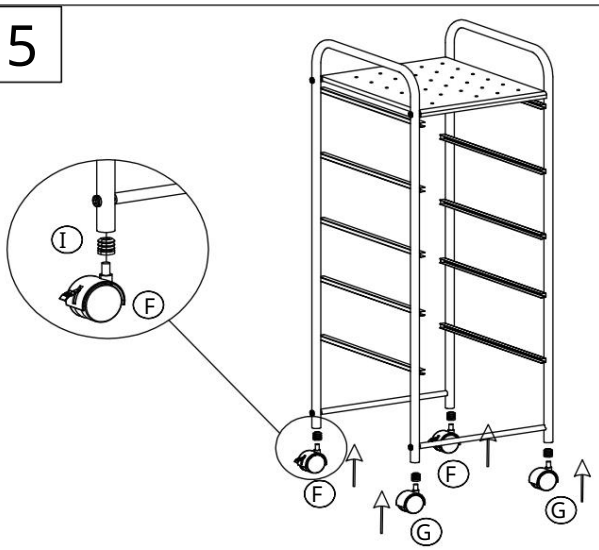

Włóż literę E do otworu w podstawie podporowej, a następnie przymocuj do niej koła, jak pokazano.

6

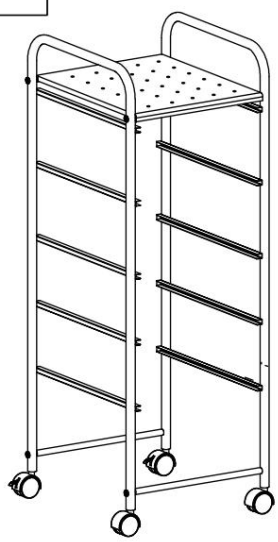

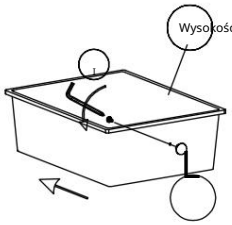

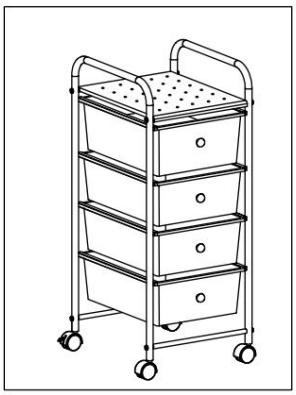

Zainstaluj 4 szuflady, jak pokazano

Instrukcja montażu – TCDP5CDDC

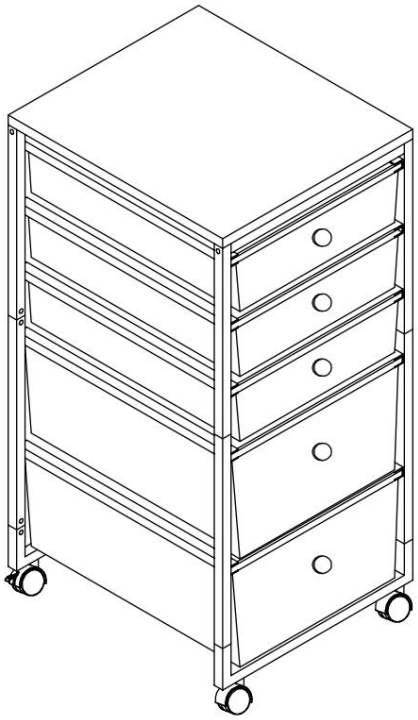

Lista części

A 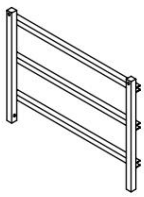 x2	B 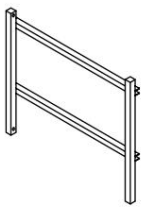 x2	C 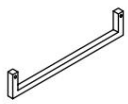 x2	D  x2
I 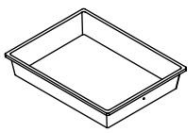 x3	F 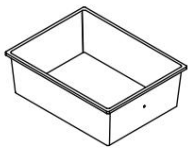 x2	G 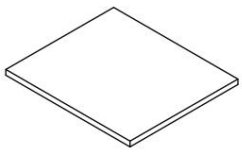 x1	H  x5
I  x1	J  x8	K  x16	L  x2
M  x2	N 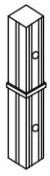 x8	THE 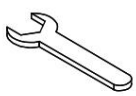 x1	

1

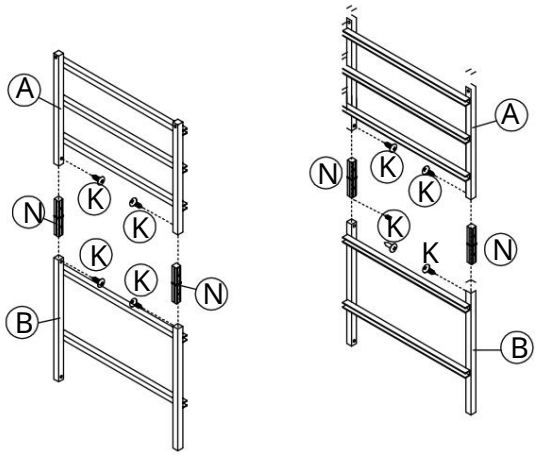

Przykręć boczny element śrubami, dokręcając go tak, jak pokazano na zdjęciach powyżej.

2

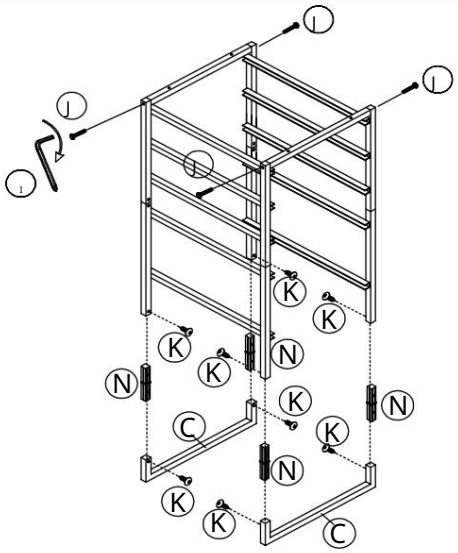

Podłącz zespół boczny do pokazanego złącza C aS

3

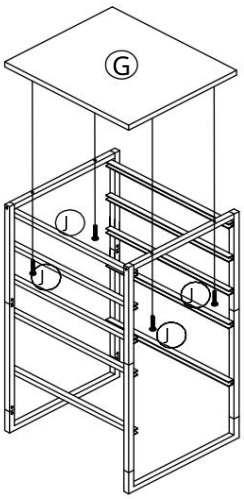

Zamontuj górną płytę G za pomocą śrub, jak pokazano.

4

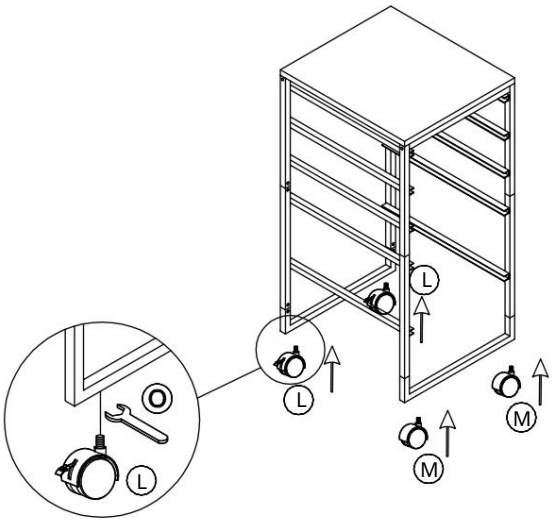

Zamontowałem koła tak jak pokazano

5

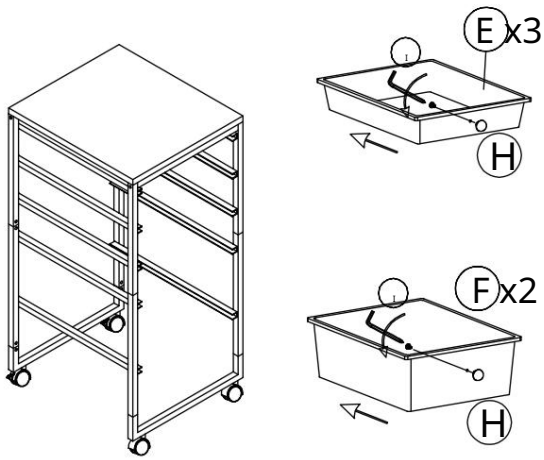

Włóż wszystkie szuflady do ramy, jak pokazano

6

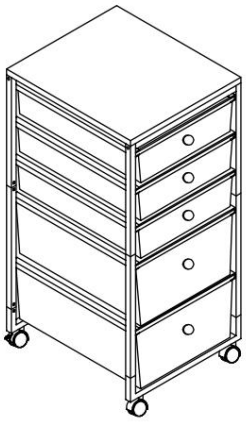

Ukończyłem ASSM

Instrukcja montażu – TCDP8CPSF

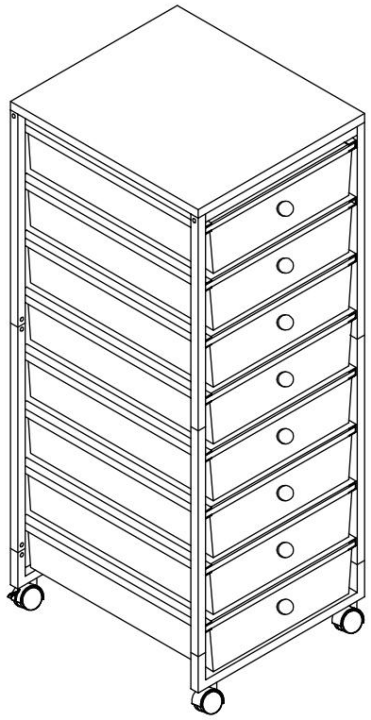

Lista części

A 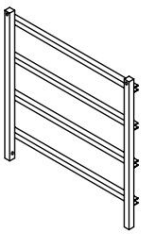 x2	B 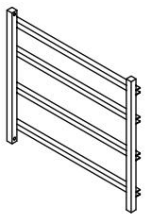 x2	C 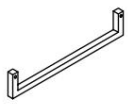 x2	D  x2
I 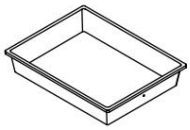 x8	F 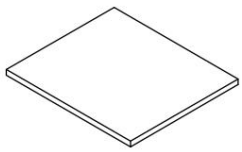 x1	G  x1	H  x8
I  x1	J  x8	K  x16	L  x2
M  x2	N 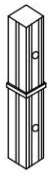 x8		

1

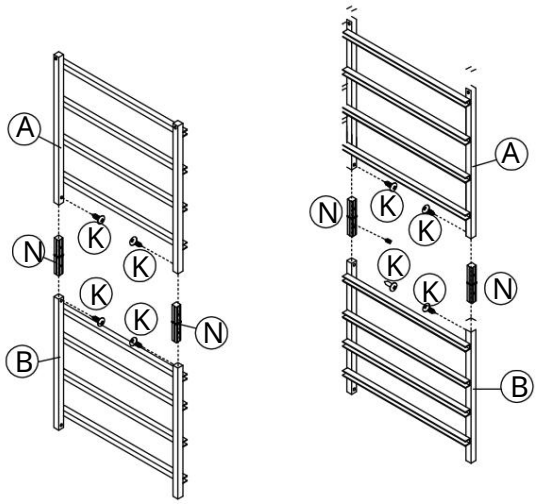

Przykręć boczny element śrubami, dokręcając go tak, jak pokazano na zdjęciach powyżej.

2

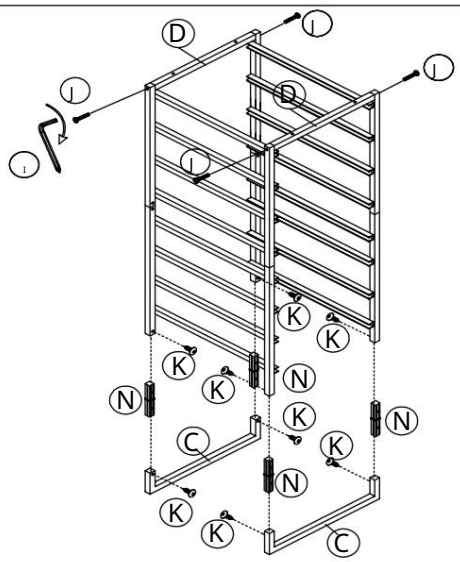

Podłącz zespół boczny do złącza C, jak pokazano

3

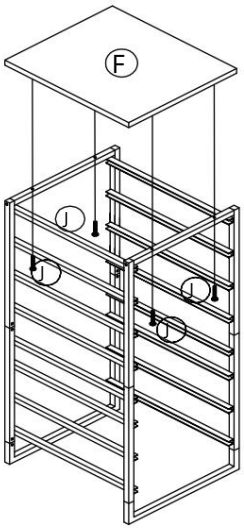

Zamontuj górną płytę G za pomocą śrub, jak pokazano.

4

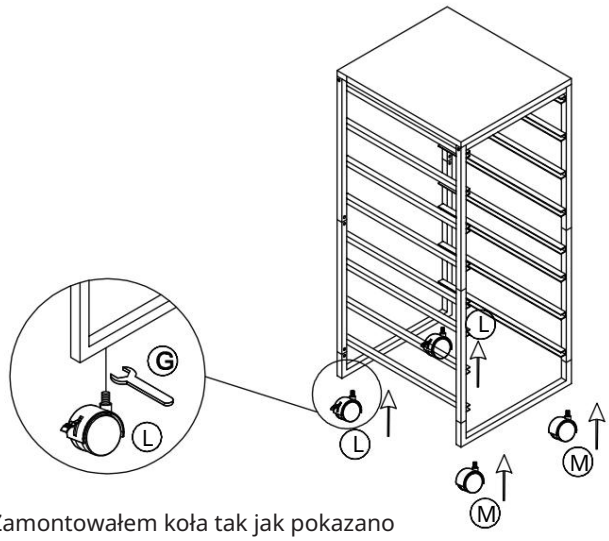

Zamontowałem koła tak jak pokazano

5

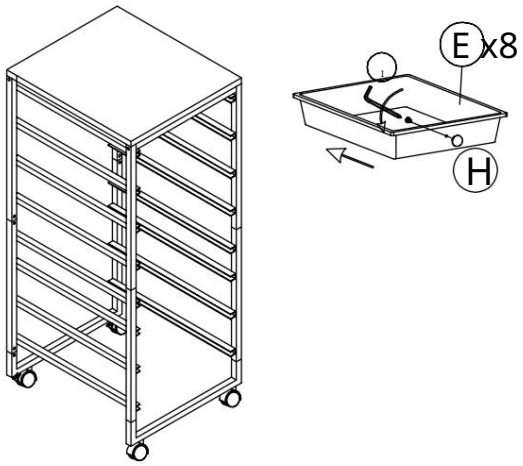

Włóż wszystkie szuflady do ramy, jak pokazano

6

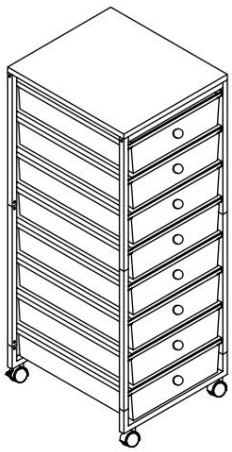

Ukończyłem ASSM

Instrukcja montażu – TCDP10CPSF

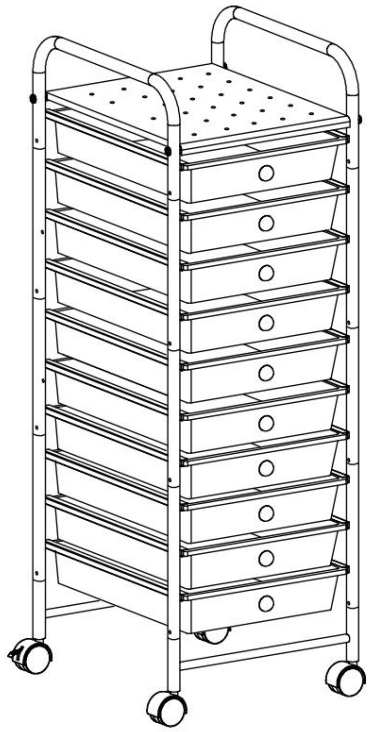

Lista części

A  x2	B  x2	C 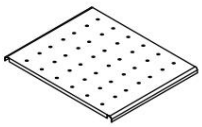 x1	D 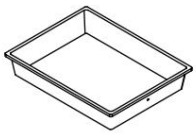 x10
I  x2	F  x2	G  x1	H  x2
I  x2	J  x24	K  x2	L 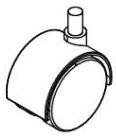 x2
M  x20	N  x1	THE  x4	P  x10
Q 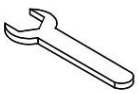 x1			

1

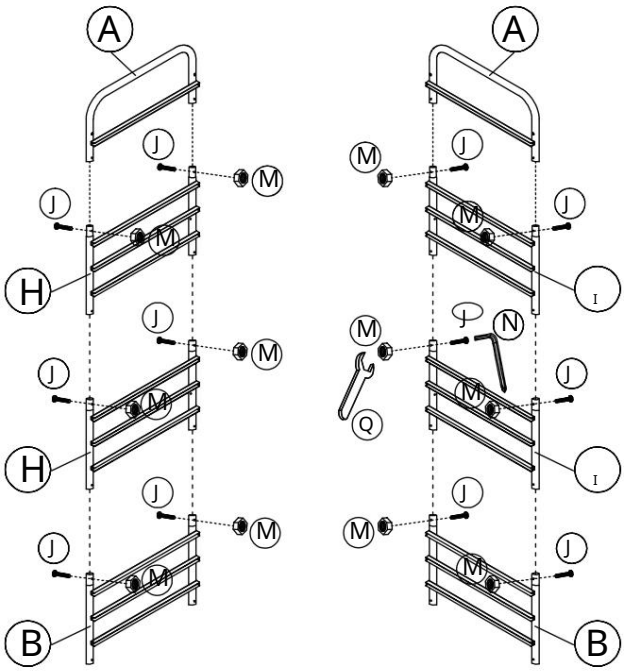

Połącz A,H,H,B razem za pomocą
śruby

2

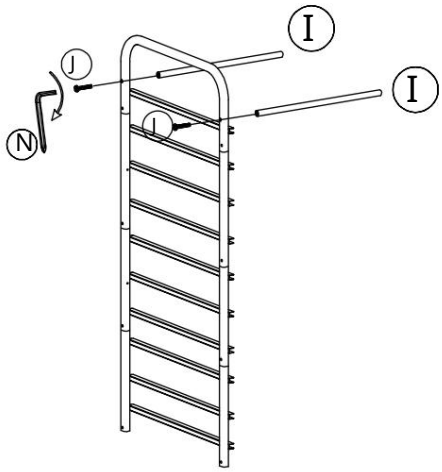

Przymocuj E do zespołu bocznego za pomocą śruby J i dokręć.

3

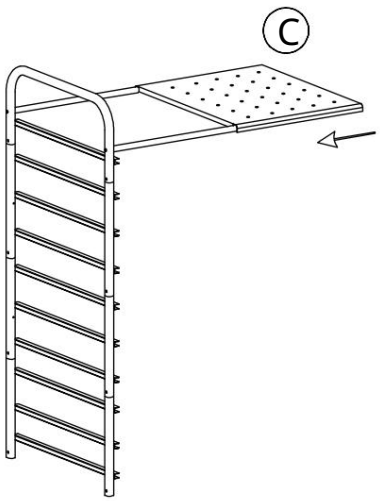

Zamontuj płytę górną zgodnie z ilustracją

4

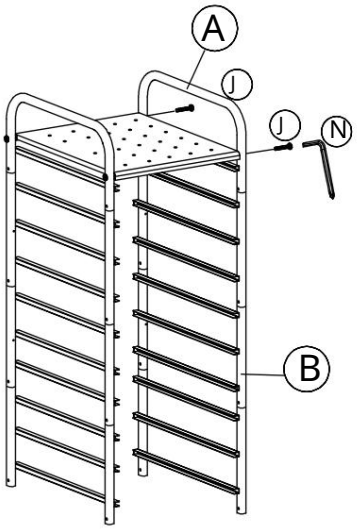

połącz ze sobą elementy boczne
śruby.x

5

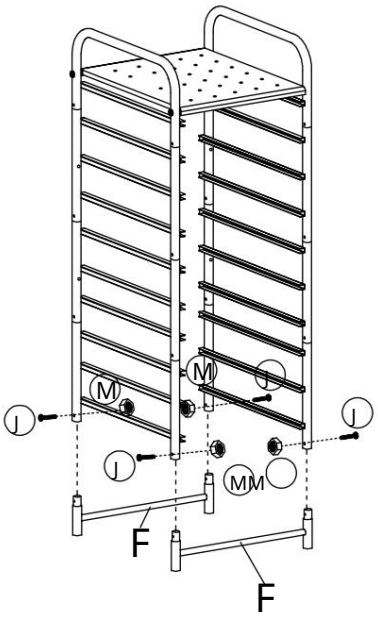

Połącz F z głównym ASSM za pomocą śrub

6

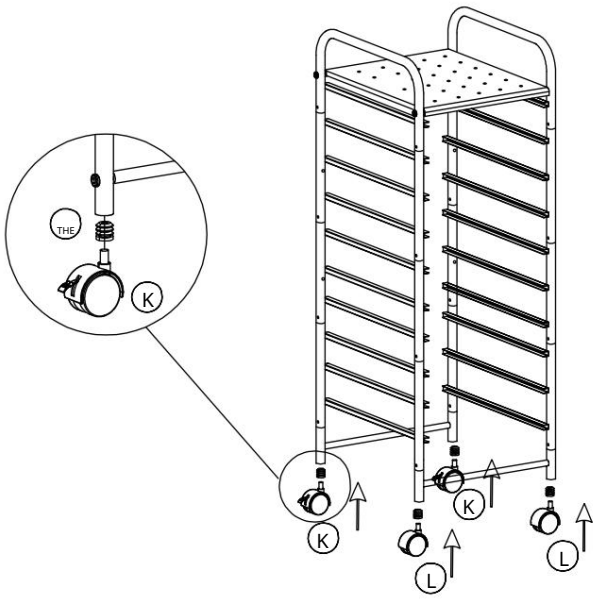

Montaż kół na ramie głównej

7

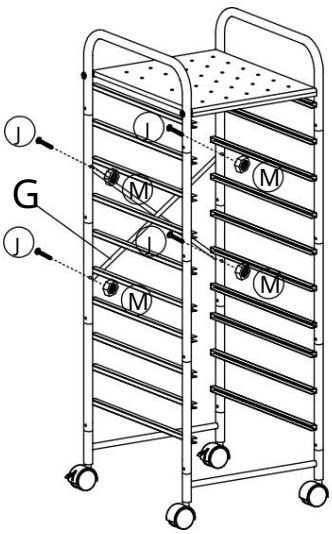

Zamontuj część łączącą G na ramie za pomocą śrub, jak pokazano, i dokręć.

8

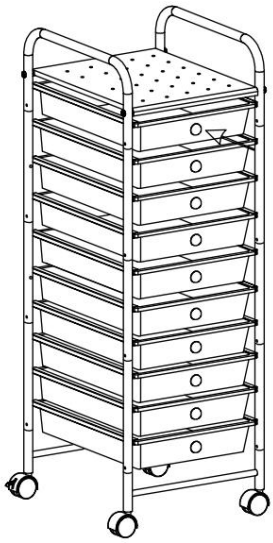

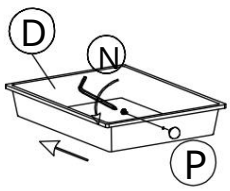

Włóż wszystkie szuflady do ramy, jak pokazano, i zakończ.

Instrukcja montażu – TCSP10CDDB

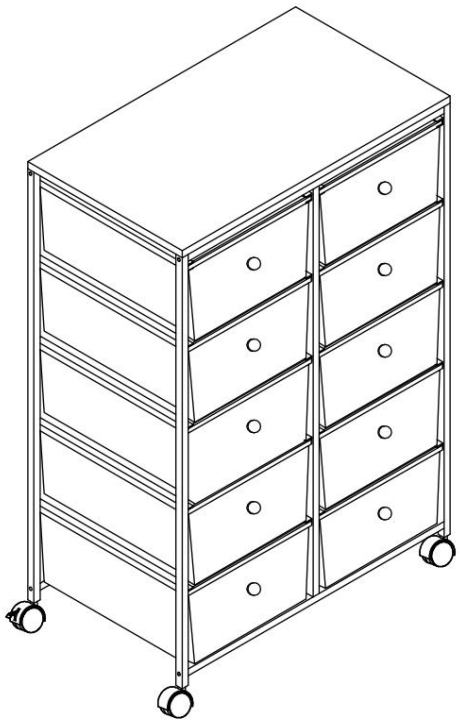

Lista części

A 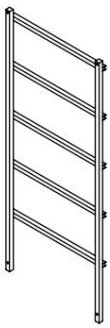 x2	B 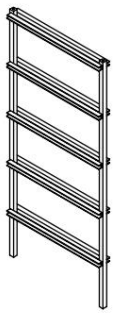 x1	C 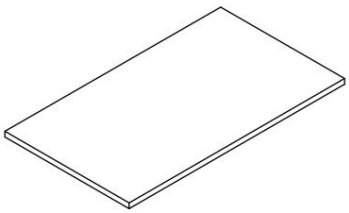	D 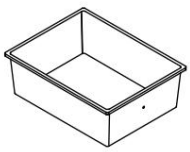 x10
I 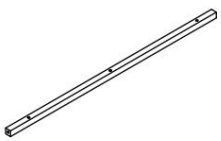 x2	F 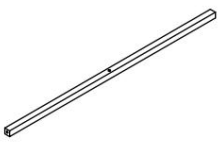 x2	G  x10	H  x1
I  x1	J  x14	K  x2	L  x2
M  x2			

1

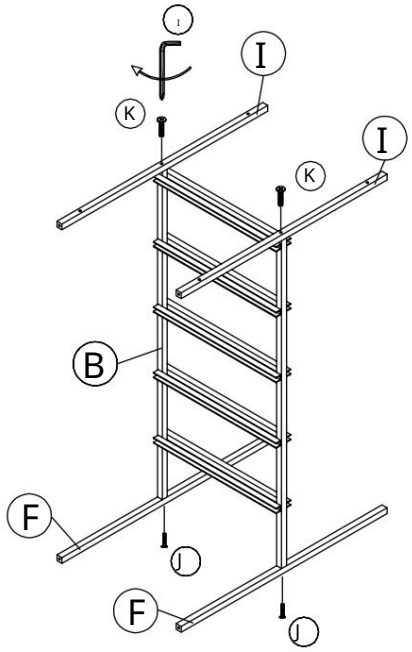

Przymocuj E i F do B za pomocą śrub i dokręć.

2

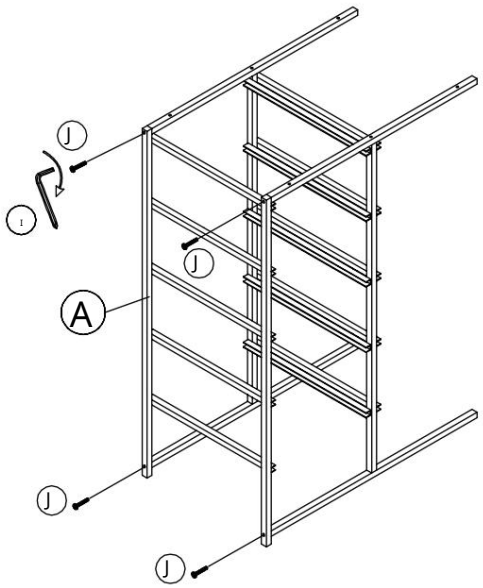

Przymocowano A do B za pomocą śrub

3

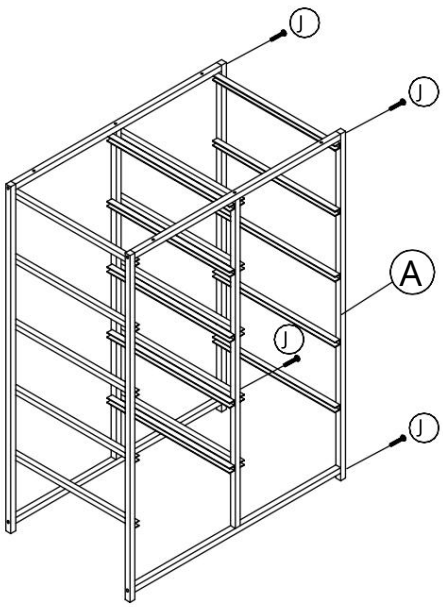

dokręcanie śruby J.

4

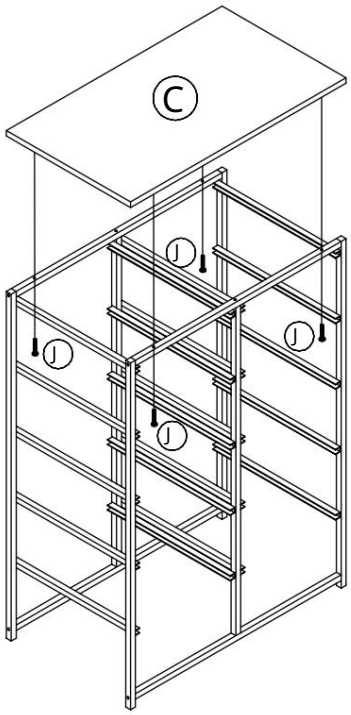

Zamontuj C na ramie za pomocą śruby J

5

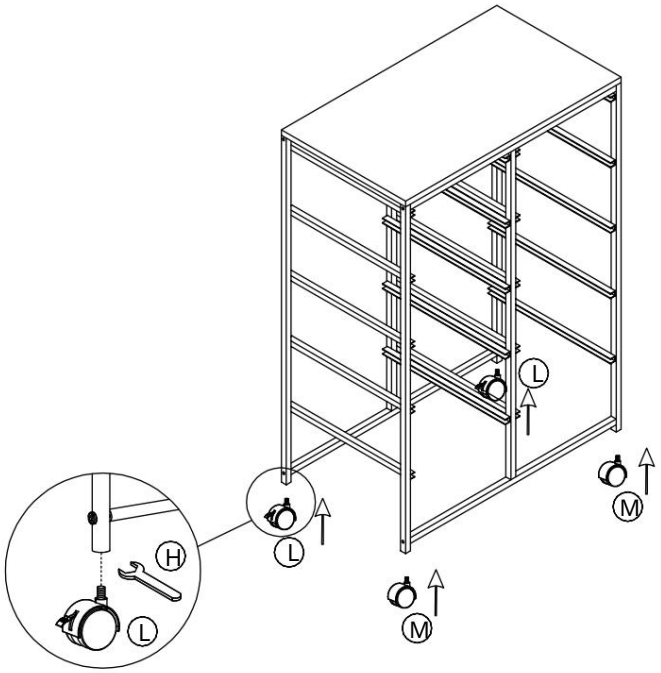

Zamontowałem koła tak jak pokazano

6

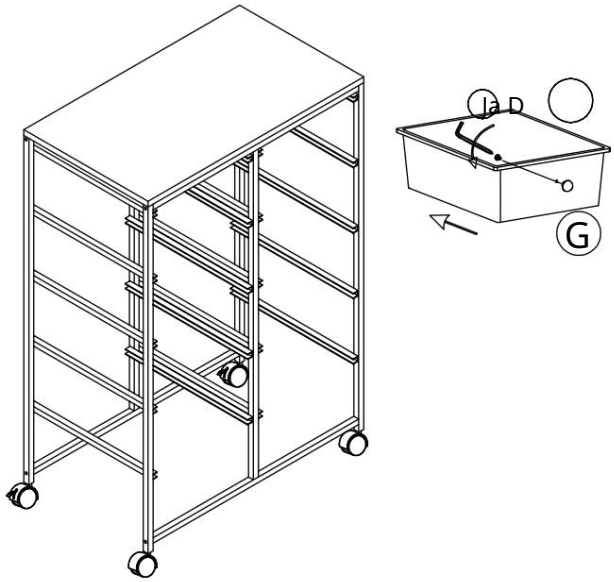

Włóż wszystkie szuflady do ramy, jak pokazano

7

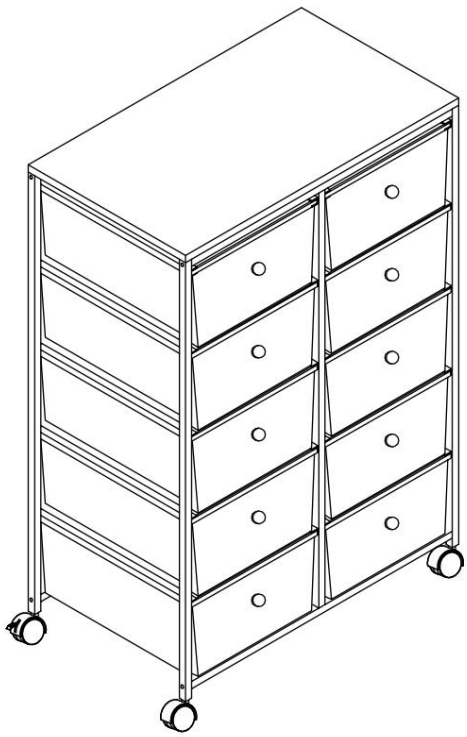

Ukończyłem ASSM

Instrukcja montażu – TCSP12CDDB



Parts list

A 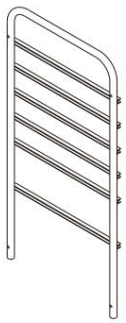 x1	B 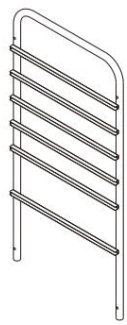 x1	C 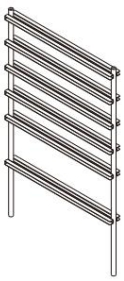 x1	D 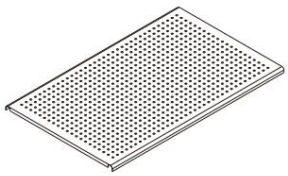 x1
E  x4	F  x2	G  x2	H 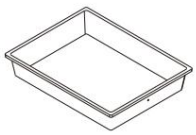 x8
I 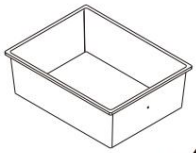 x4	J  x10	K  x2	L  x12	M  x4	N  x1

1

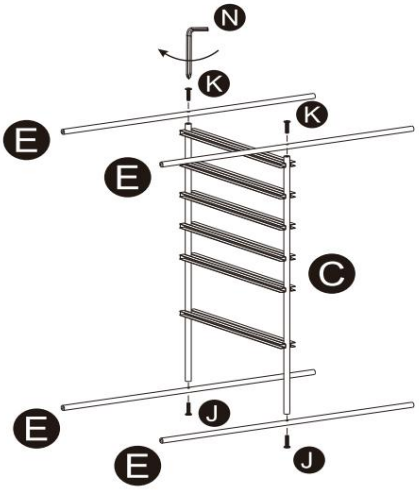

Połącz E i C za pomocą śruby J i dokręć

2

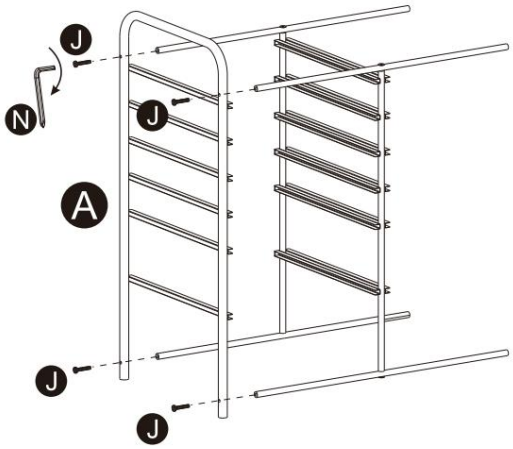

Przymocowano A do środkowego zespołu za pomocą śrub i dokręcono

3

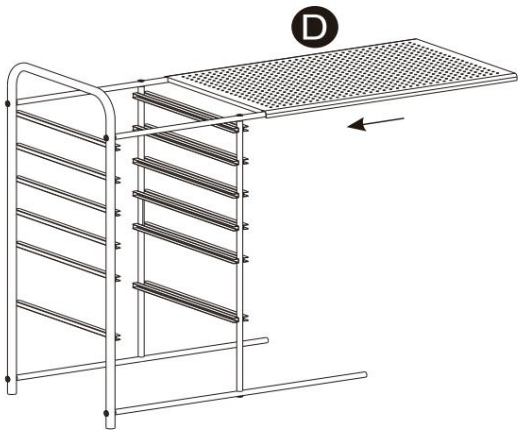

Zamontuj górną płytę D

4

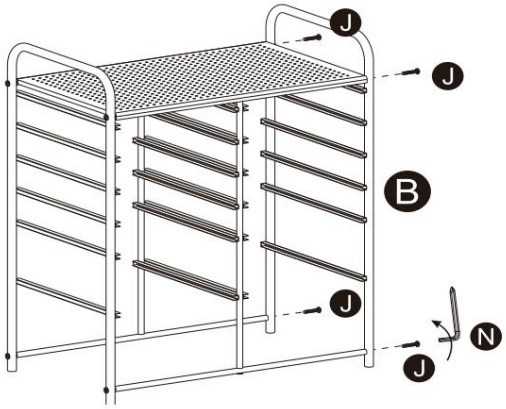

Przymocuj element B do ramy głównej za pomocą śruby j i dokręć

5

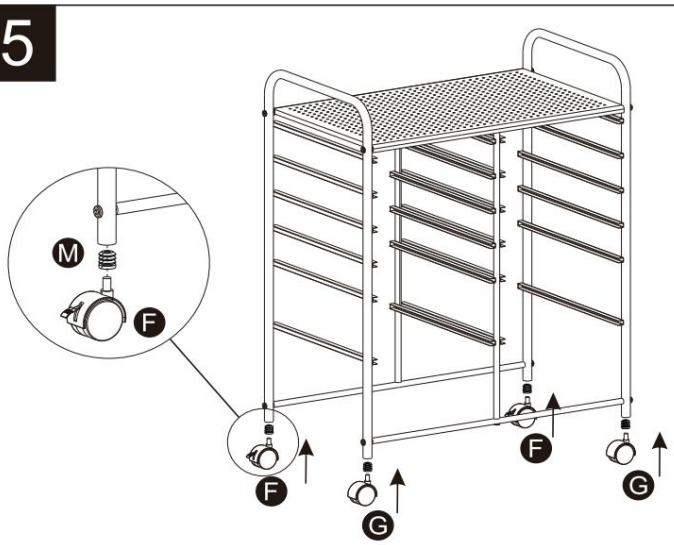

Włóż M do otworu w ramie podporowej i zamontuj te koła

6



Włóż wszystkie szuflady i zakończ

tyłek

Instrukcja montażu – TCSP15CDDB, TCSP15CPSF

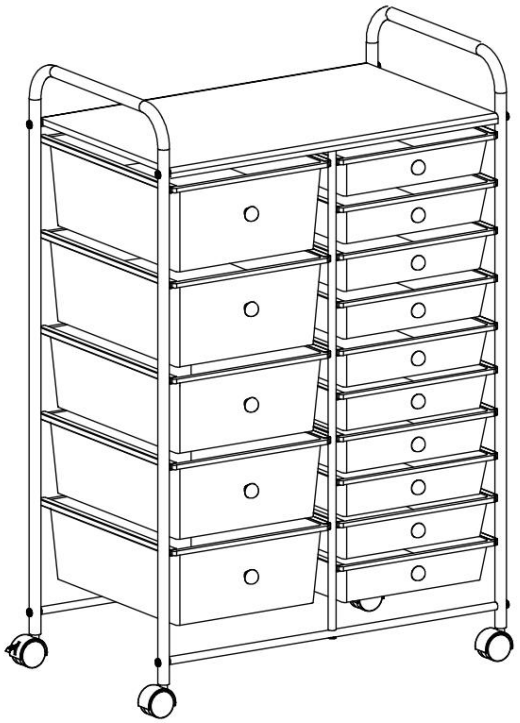

Parts list

A 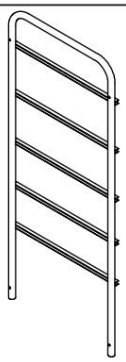 x1	B 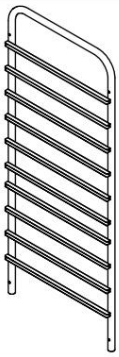 x1	C 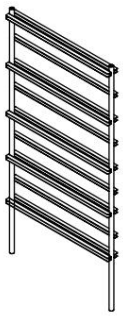 x1	D 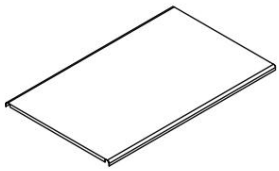 x1
E  x4	F  x2	G  x2	H 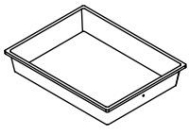 x10
I 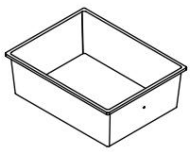 x5	J  x10	K  x2	L  x15
M  x4	N  x1		

1

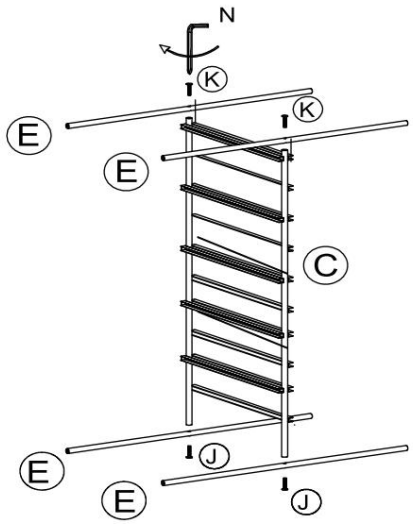

Przymocuj E do C za pomocą śrub K i dokręć

2

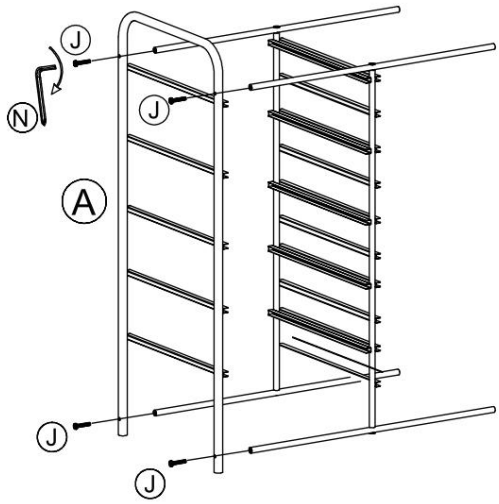

Podłącz A do środkowego zespołu za pomocą śrub J i dokręć

3

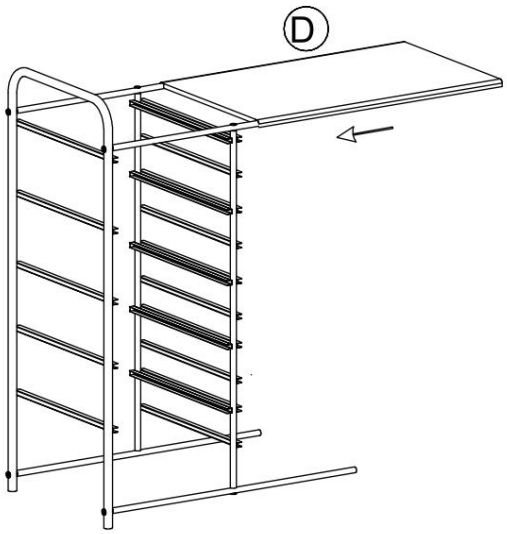

Zamontuj górną płytę D

4

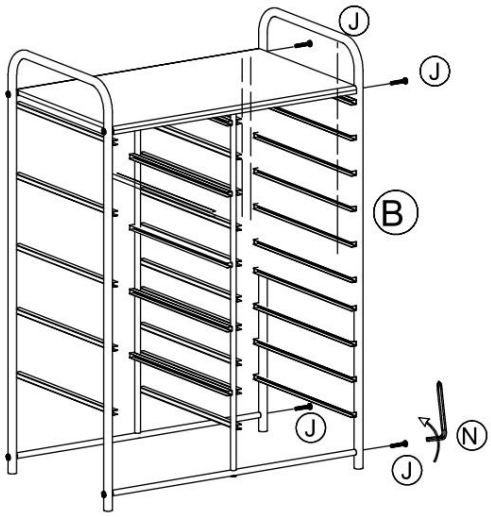

Połącz B z ramą główną za pomocą śruby J i dokręć

5

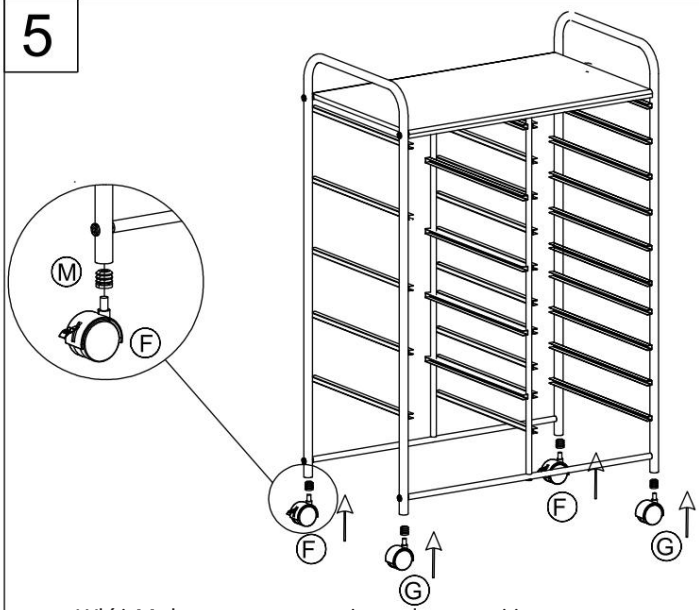

Włóż M do otworu w ramie podporowej i zamontuj te koła

6

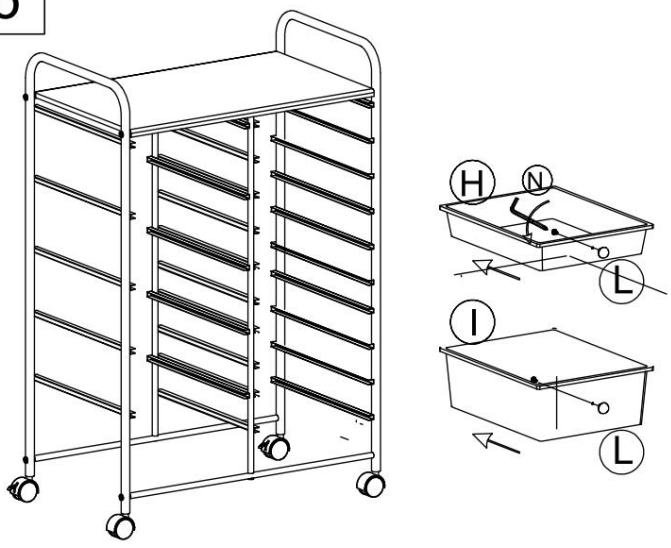

Włóż wszystkie szuflady i zakończ

tyłek

specyfikacje produktu

SPECYFIKACJA	TCDP4CPSB	TCDP5CDDC	TCDP8CPSF	TCDP10CPSF
TYP	pojedyncza kolumna	pojedyncza kolumna	pojedyncza kolumna	pojedyncza kolumna
Wysokość	32 cale	25 cali	28 cali	39 cali
Kalesony	4 duże typy	2 duże typy, 3 małe typy	8 małych czcionek	10 małych czcionek
koła	1,5 cala			
obciążenie kół (pojedynczy)	20 kg			

SPECYFIKACJA	TCSP10CDDB	TCSP12CDDB	TCSP15CDDB	TCSP15CPSF
TYP	podwójna kolumna	podwójna kolumna	podwójna kolumna	podwójna kolumna
Wysokość	35 cali	32 cale	38 cali	38 cali
Kalesony	10 dużych czcionek	4 duże typy, 8 małych czcionek	5 dużych czcionek, 10 małych czcionek	5 dużych czcionek, 10 małych czcionek
koła	1,5 cala			
obciążenie kół (pojedynczy)	20 kg			

Utrzymanie

1. Unikaj długotrwałego wystawiania się na działanie promieni słonecznych, aby zapobiec starzeniu się skóry.
2. Unikaj pękania wózka na skutek gwałtownych uderzeń podczas jazdy pod górę lub z góry.
3. Regularnie sprawdzaj i dokręcaj śruby



VEVOR

Upgrade · The Home Creator Way

Rolwagen met lades

Model: TCDP4CPSB, TCDP5CDDC, TCDP8CPSF, TCDP10CPSF, TCSP10CDDB, TCSP12CDDB, TCSP15CDDB, TCSP15CPSF

VEVOR | Upgrade
The Home Creator Way

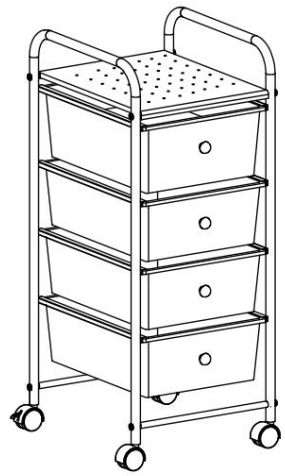	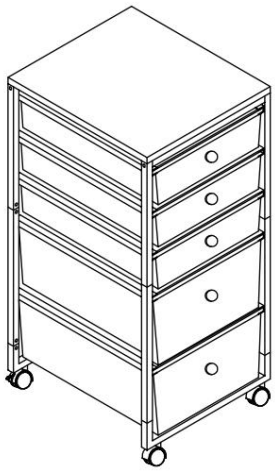	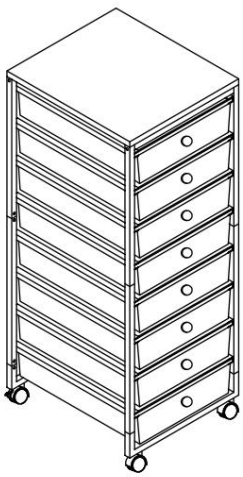	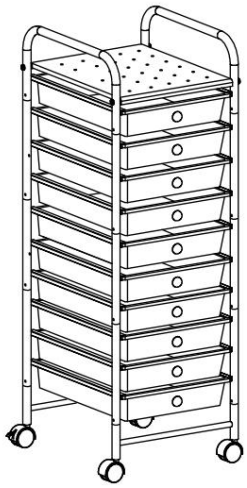
TCDP4CPSB	TCDP5CDDC	TCDP8CPSF	TCDP10CPSF

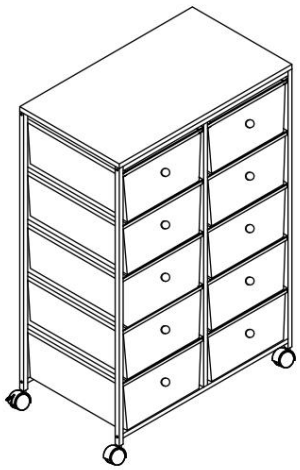		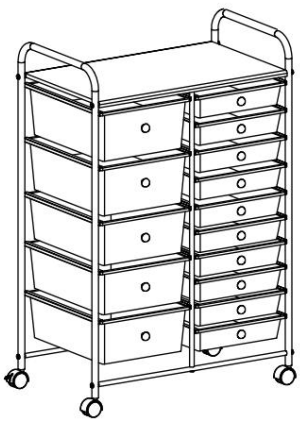	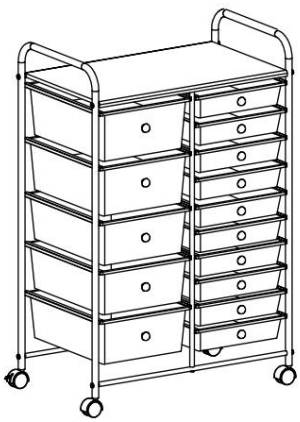
TCSP10CDDB	TCSP12CDDB	TCSP15CDDB	TCSP15CPSF

Dit is de originele handleiding. Lees alle instructies in de handleiding zorgvuldig door voordat u het product in gebruik neemt. VEVOR behoudt zich het recht voor om de gebruikershandleiding anders te interpreteren. Het uiterlijk van het product kan afwijken van het product dat u ontvangt. Wij zullen u niet opnieuw informeren over eventuele technologische of software-updates voor ons product

INSTRUCTIES

Hartelijk dank dat u voor deze rolwagen met lades hebt gekozen.

- Lees alle instructies aandachtig door voordat u het product gebruikt.

Deze informatie helpt u om de best mogelijke resultaten te behalen.

De producten in deze catalogus kunnen qua kleur afwijken van het daadwerkelijke product.

WAARSCHUWING:

1. Plaats het apparaat niet in de buurt van brandbare materialen.
2. NIET OP DIT ARTIKEL ZITTEN OF STAAN, en het is onder geen enkele omstandigheid toegestaan om personen te vervoeren.
3. Overbelasting is ten strengste verboden.
4. Rijd niet te hard wanneer u langs gaten in de weg rijdt.
5. Dit product is geen speelgoed. Laat kinderen niet met dit artikel spelen en laat ze er niet in de buurt komen.
6. Niet tillen wanneer het voorwerp beladen is.
7. Uitsluitend gebruiken zoals bedoeld.
8. Controleer vóór elk gebruik; gebruik het product niet als onderdelen loszitten of beschadigd zijn.

Montagevoorzorgsmaatregelen

1. Monteer het product uitsluitend volgens deze instructies. Onjuiste montage kan gevaarlijke situaties veroorzaken.
2. Draag tijdens de montage een ANSI-goedgekeurde veiligheidsbril en stevige werkhandschoenen.
3. Zorg ervoor dat de montageruimte schoon en goed verlicht is.
4. Houd omstanders uit de buurt tijdens de bijeenkomst.
5. Monteer de onderdelen niet wanneer u moe bent of onder invloed bent van alcohol, drugs of medicijnen.
6. Monteer de kar op een vlakke, horizontale, harde en gladde ondergrond die een volledig beladen kar veilig kan dragen.

Montage-instructie-TCDP4CPSB

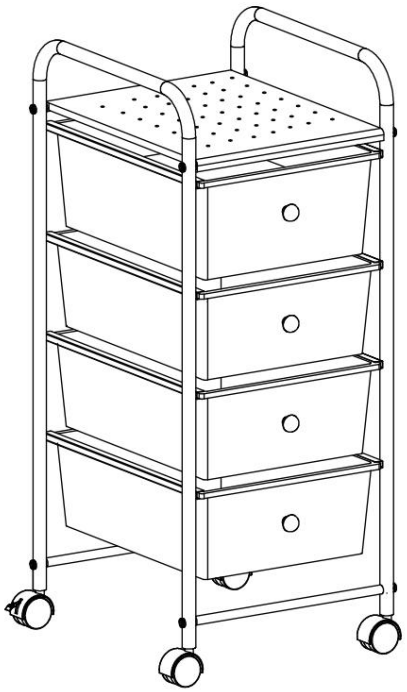

Onderdelenlijst

A  x2	B 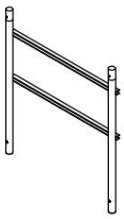 x2	C  x4	D 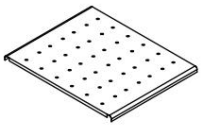 x1
EN  x4	F  x2	G  x2	H 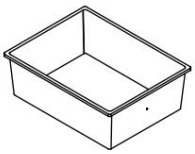 x4
I  x1	J  x12	K  x4	L  x4
M  x1			

1

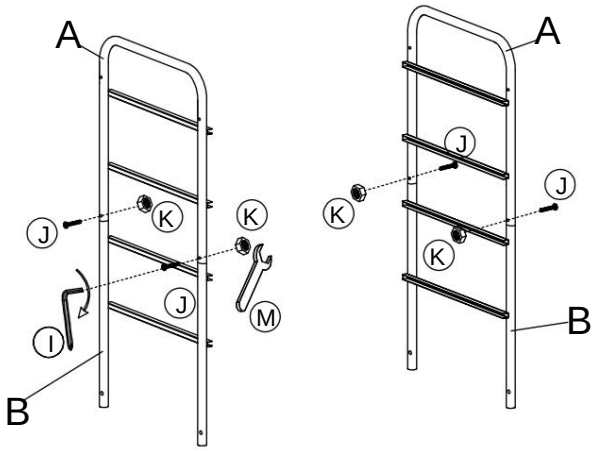

Monteer de zijassemblage met schroeven en draai ze vast zoals op de bovenstaande afbeeldingen te zien is.

2

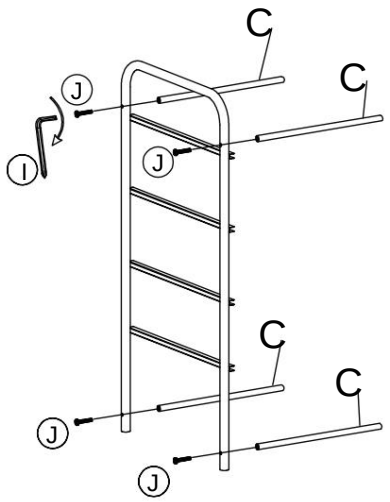

Bevestig de C met schroeven aan de zijconstructie.

3



Monteer de D aan de zijmontage zoals weergegeven op de afbeelding hierboven.

4

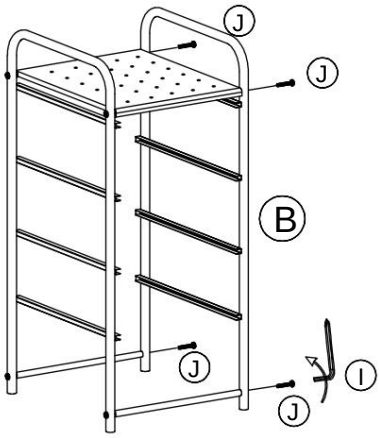

verbond de zijconstructie zoals weergegeven met onderdeel J.

5

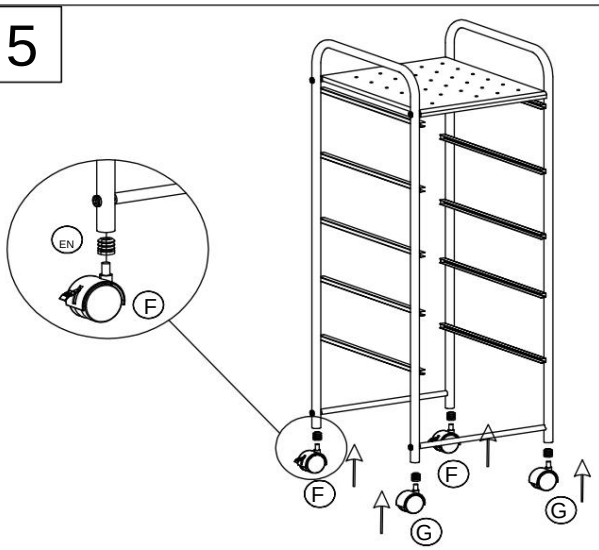

Steek de letter E in het gat van de steunstang en bevestig vervolgens de wielen erop zoals afgebeeld.

6



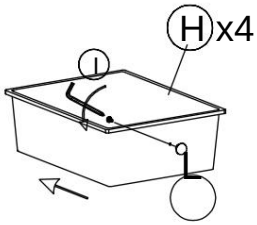

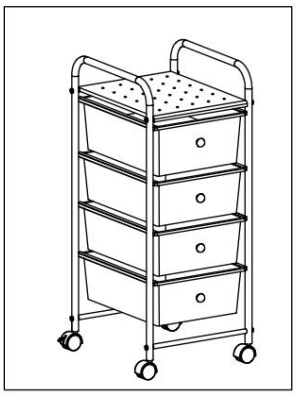

Installeer de 4 lades zoals afgebeeld.

Montage-instructie-TCDP5CDDC

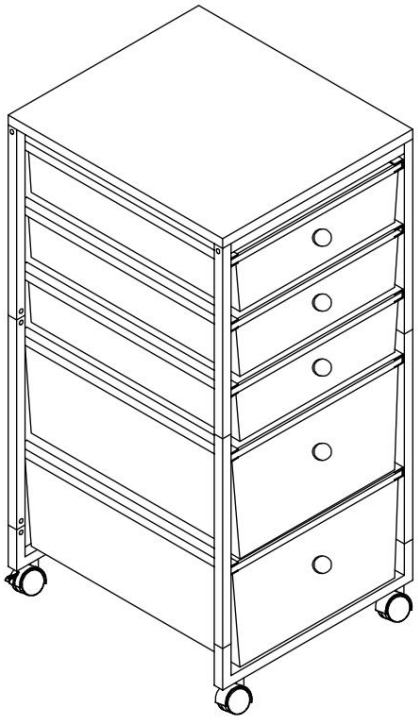

Onderdelenlijst

A 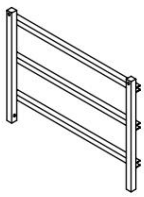 x2	B 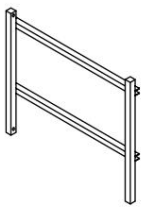 x2	C 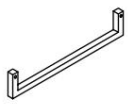 x2	D  x2
EN 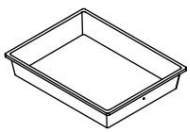 x3	F 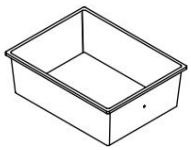 x2	G 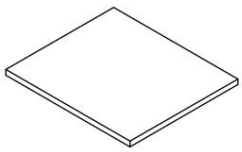 x1	H  x5
I  x1	J  x8	K  x16	L  x2
M  x2	N 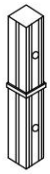 x8	DE 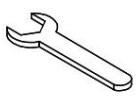 x1	

1

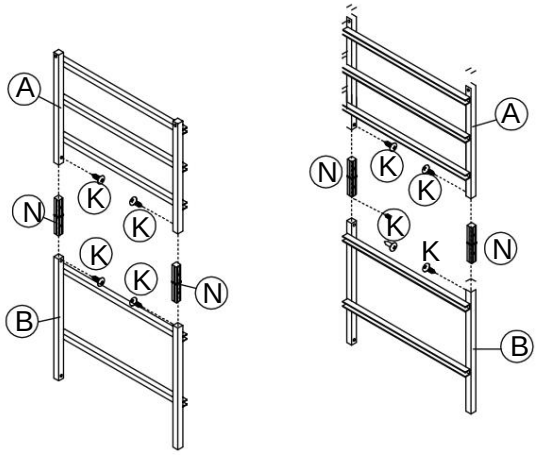

Monteer de zijassemblage met schroeven en draai ze vast zoals op de bovenstaande afbeeldingen te zien is.

2

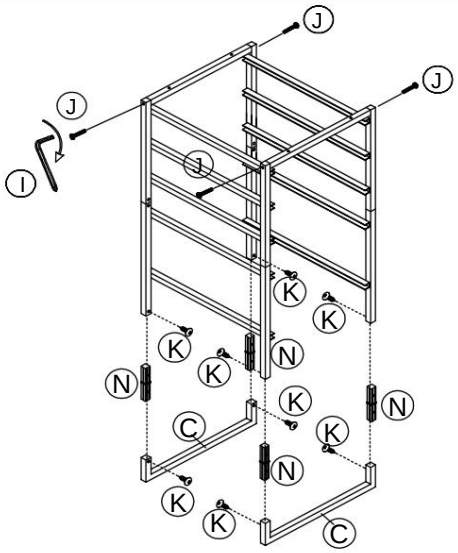

Verbind de zijassemblage met de C zoals weergegeven.

3

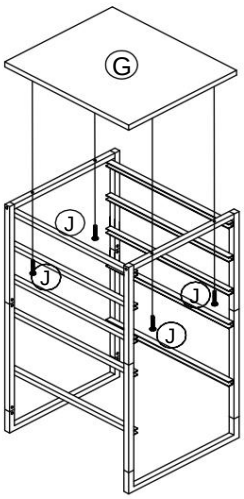

Monteer de bovenplaat G met schroeven zoals afgebeeld.

4

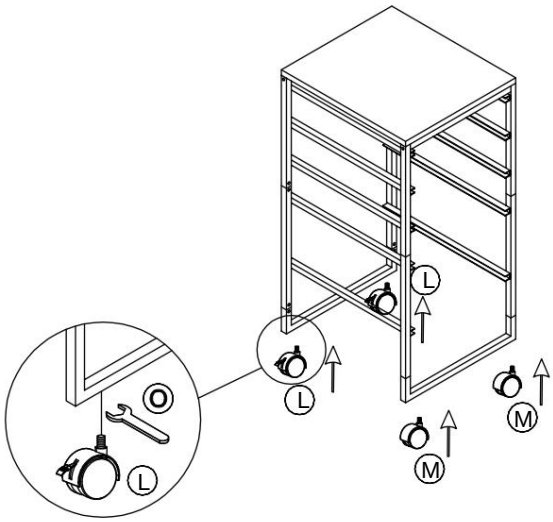

Bevestig de wielen zoals afgebeeld.

5

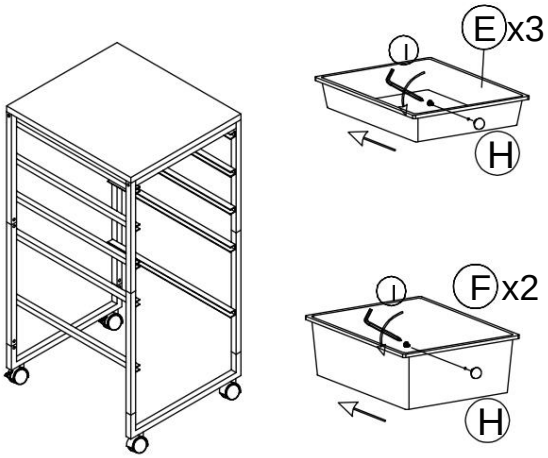

Plaats alle lades in het frame zoals afgebeeld.

6

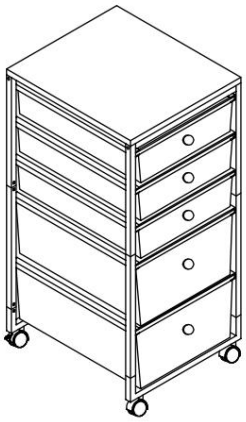

ASSM afgerond

Montage-instructie-TCDP8CPSF

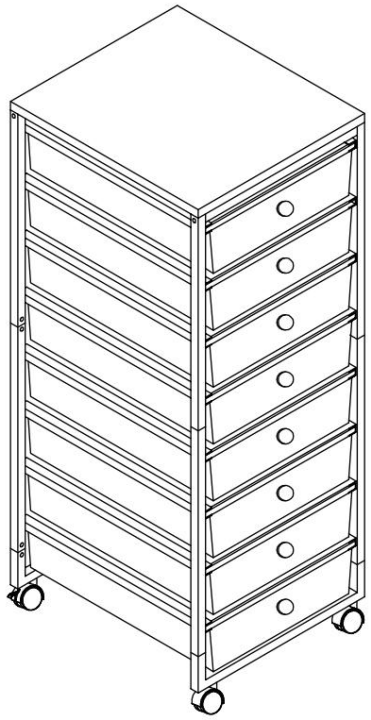

Onderdelenlijst

A 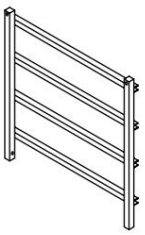 x2	B 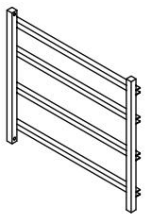 x2	C 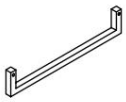 x2	D  x2
EN 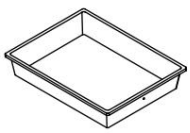 x8	F 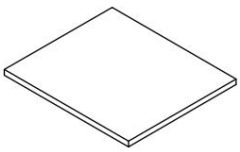 x1	G  x1	H  x8
I  x1	J  x8	K  x16	L  x2
M  x2	N 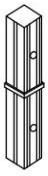 x8		

1

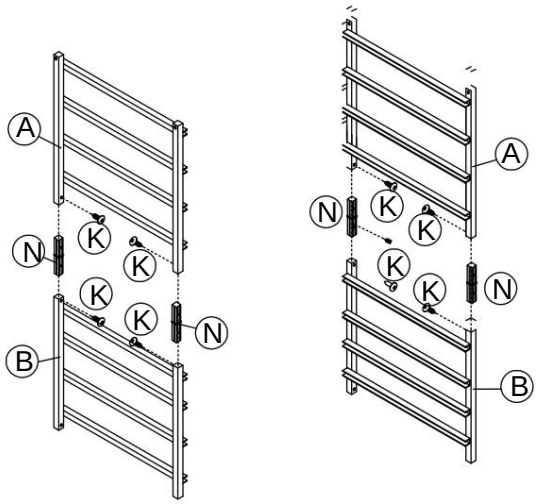

Monteer de zijassemblage met schroeven en draai ze vast zoals op de bovenstaande afbeeldingen te zien is.

2

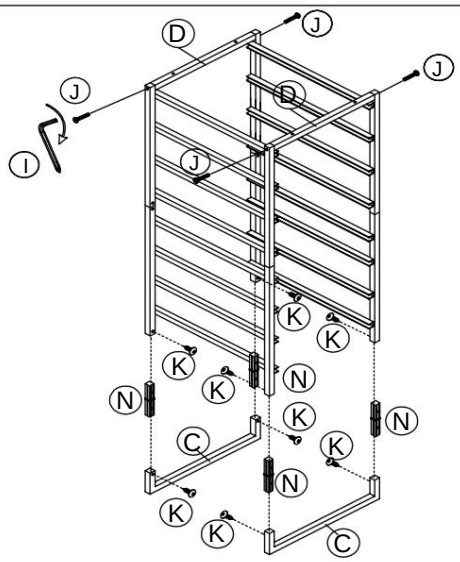

Verbind de zijconstructie met de C zoals weergegeven.

3

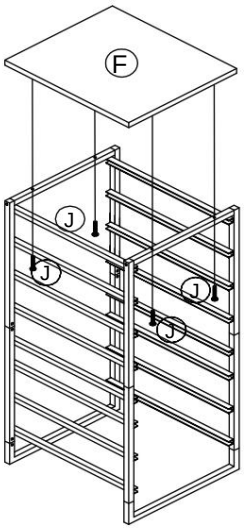

Monteer de bovenplaat G met schroeven zoals afgebeeld.

4

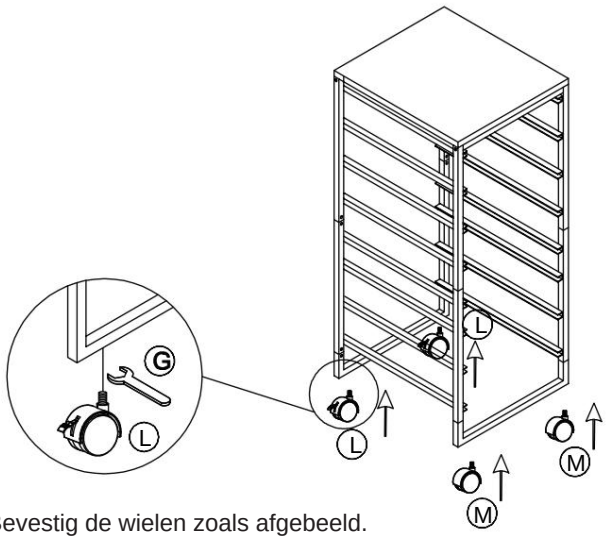

Bevestig de wielen zoals afgebeeld.

5

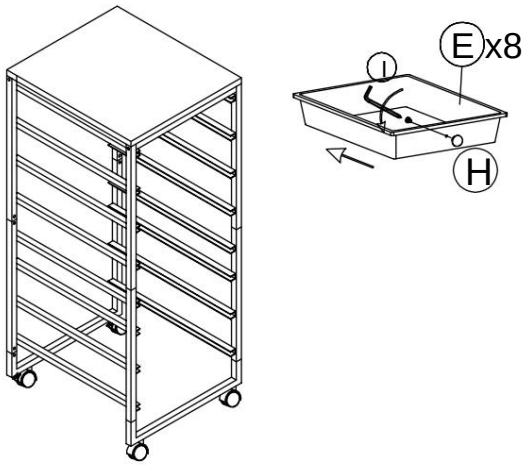

Plaats alle lades in het frame zoals afgebeeld.

6

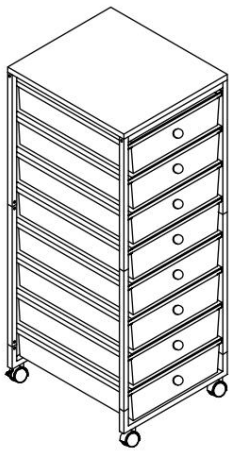

ASSM afgerond

Montage-instructie-TCDP10CPSF

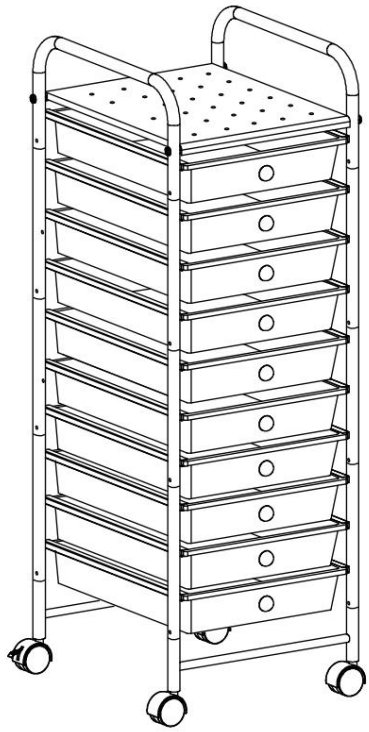

Onderdelenlijst

A  x2	B  x2	C 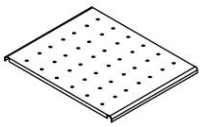 x1	D 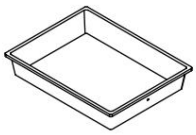 x10
EN  x2	F  x2	G  x1	H  x2
I  x2	J  x24	K  x2	L 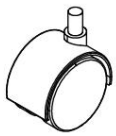 x2
M  x20	N  x1	DE  x4	P  x10
Q 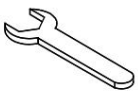 x1			

1

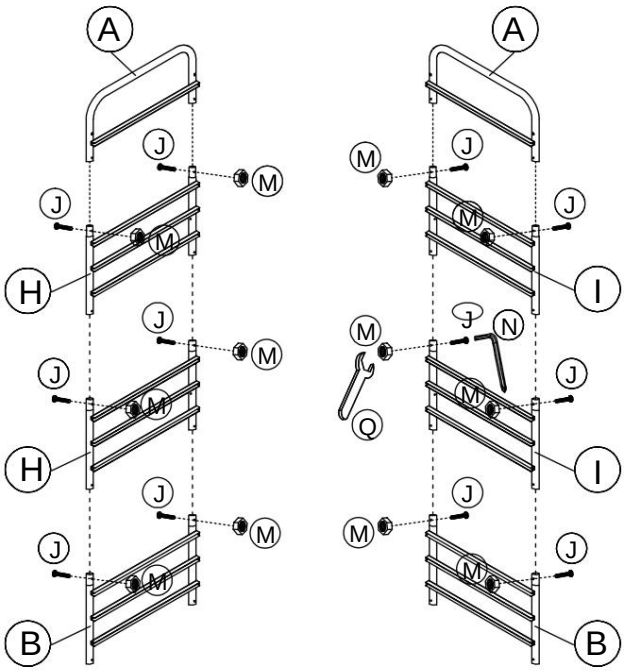

Verbind A, H, H, B allemaal met elkaar.
schroeven

2

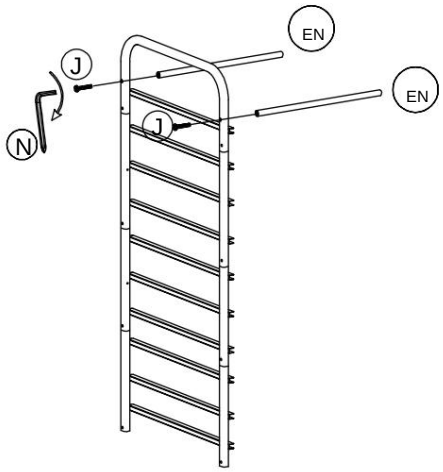

Bevestig E aan de zijconstructie met schroef J
en draai deze vast.

3

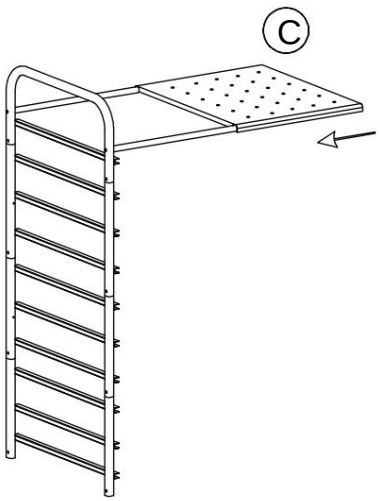

Installeer de bovenplaat zoals afgebeeld.

4

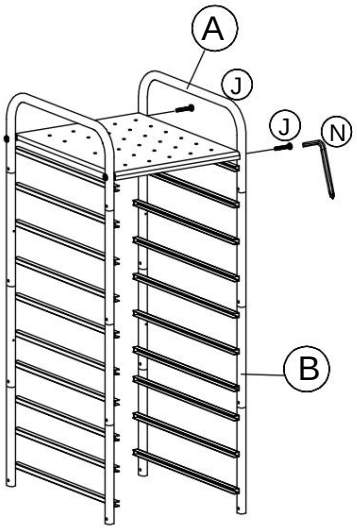

verbind zijassemblages met elkaar
schroeven.x

5

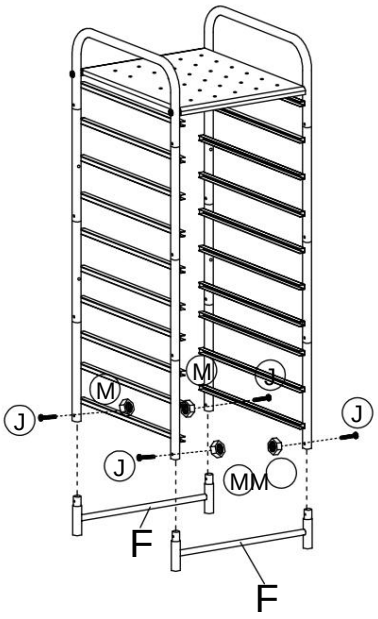

Verbind de F met de hoofd-ASSM met schroeven.

6

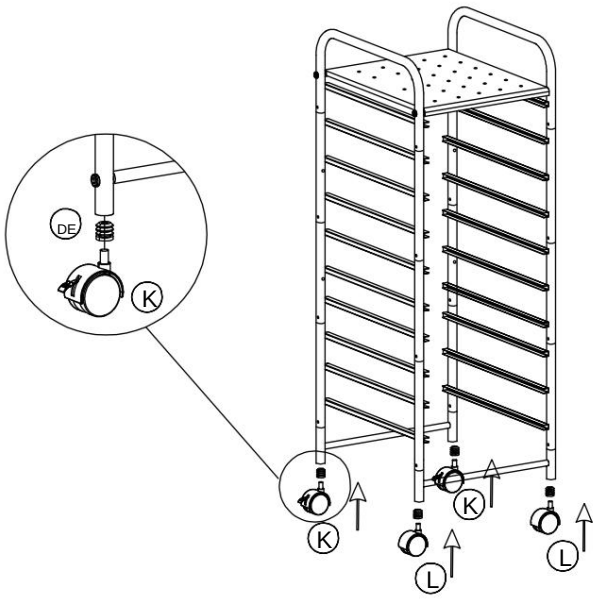

Monteer de wielen op het hoofdframe.

7

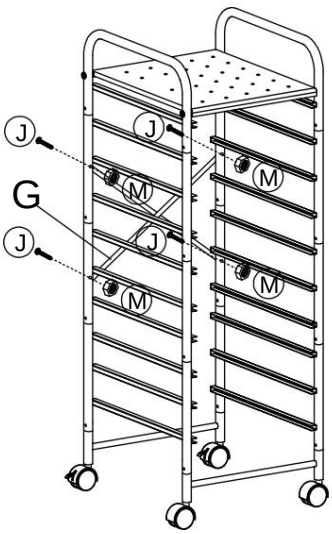

Bevestig het verstevigingsonderdeel G met schroeven aan het frame zoals afgebeeld en draai ze vast.

8

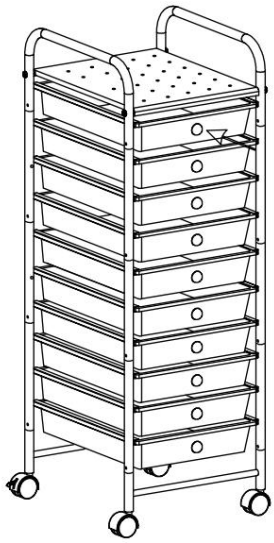

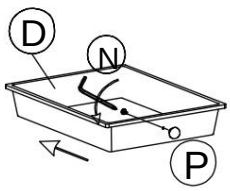

Plaats alle lades in het frame zoals afgebeeld, en klaar bent u.

Montage-instructie-TCSP10CDDB

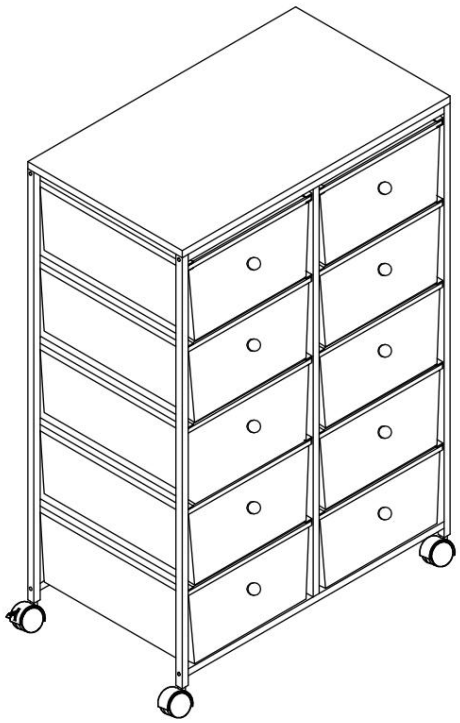

Onderdelenlijst

A 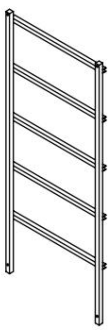 x2	B 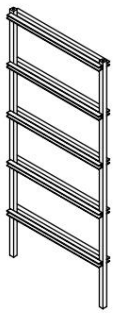 x1	C 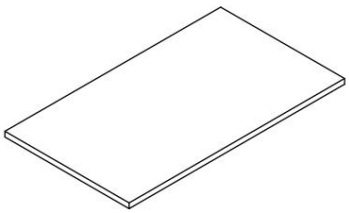	D 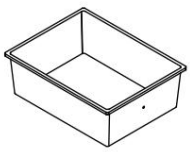 x10
EN 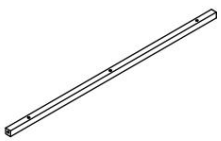 x2	F 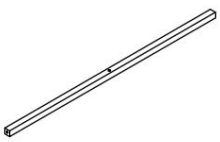 x2	G  x10	H  x1
I  x1	J  x14	K  x2	L  x2
M  x2			

1

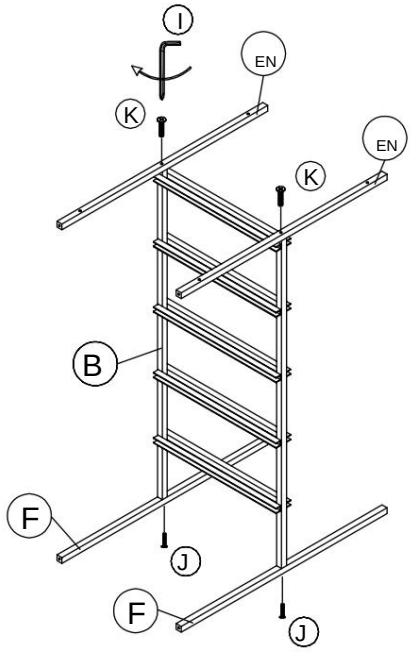

De E en F werden met schroeven aan de B bevestigd en vastgedraaid.

2

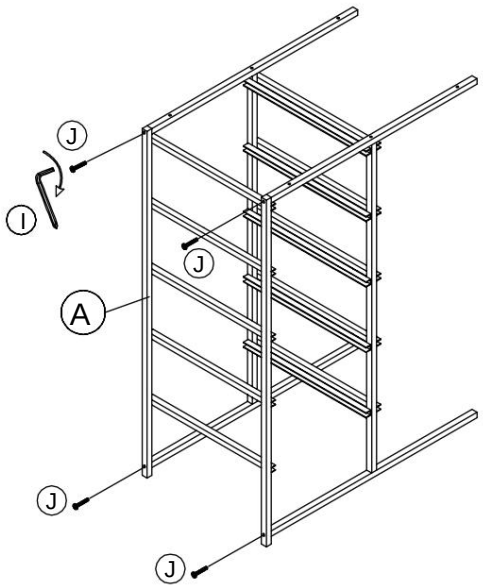

Bevestig de A aan de B met schroeven.

3

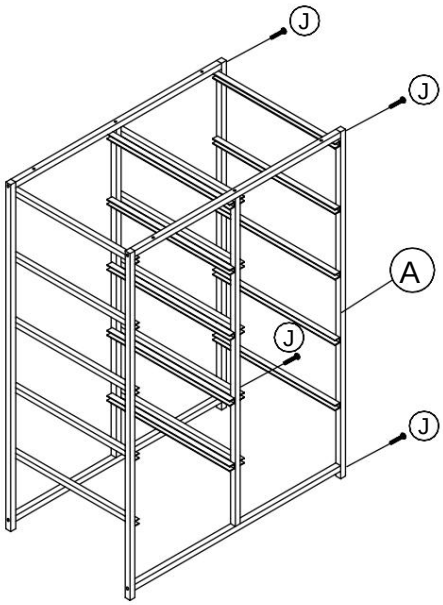

het vastdraaien van schroef J.

4

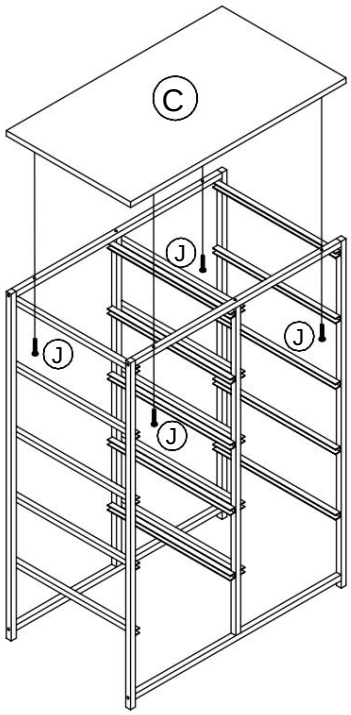

Bevestig de C op het frame met schroef J.

5

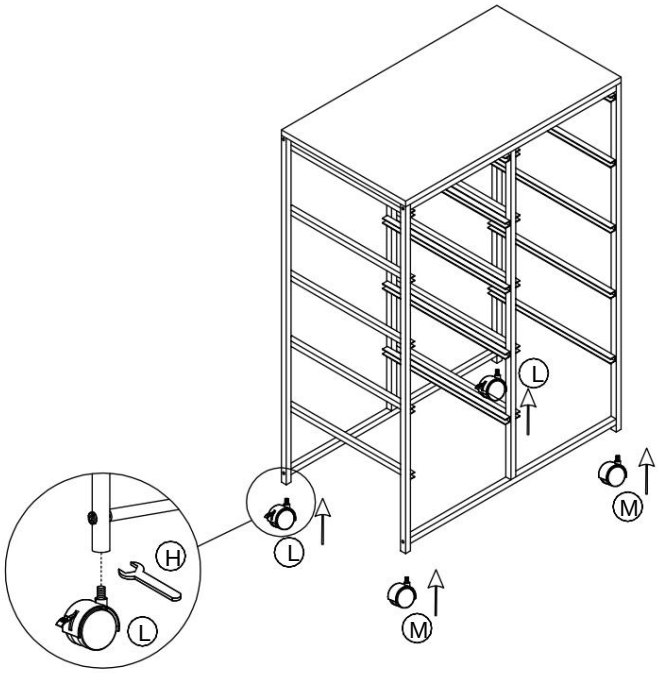

Bevestig de wielen zoals afgebeeld.

6

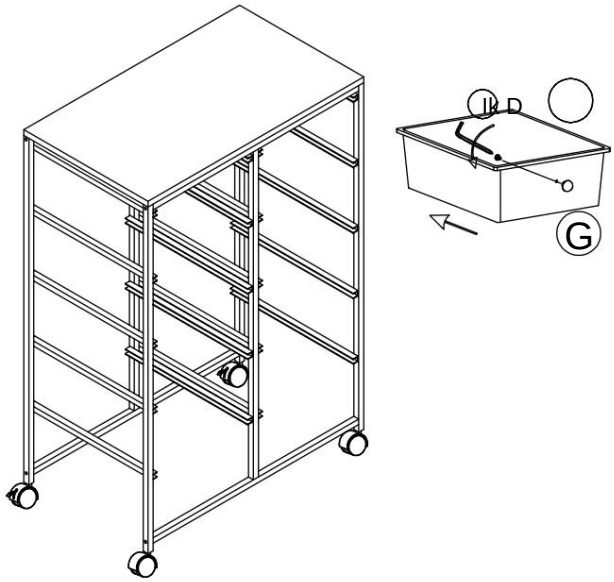

Plaats alle lades in het frame zoals afgebeeld.

7

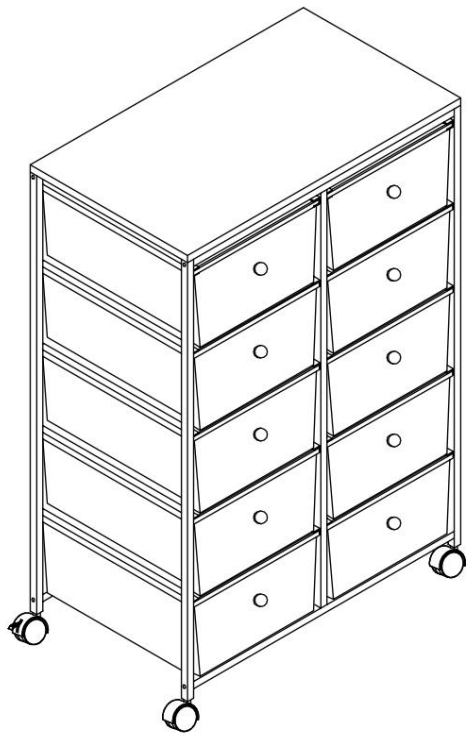

ASSM afgerond

Montage-instructies-TCSP12CDDB



Parts list

A 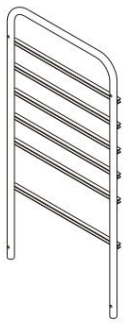 x1	B 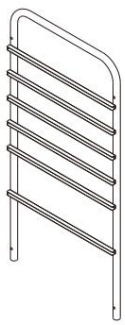 x1	C 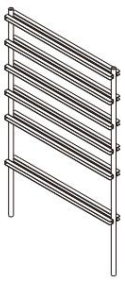 x1	D 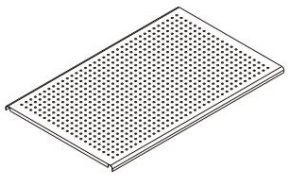 x1
E  x4	F  x2	G  x2	H 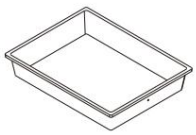 x8
I 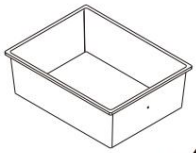 x4	J  x10	K  x2	L  x12	M  x4	N  x1

1

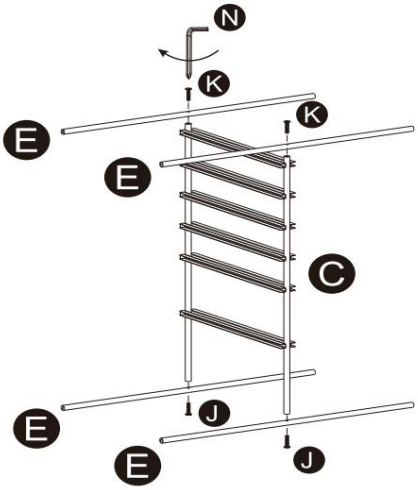

Verbind E en C met schroef J en draai deze vast.

2

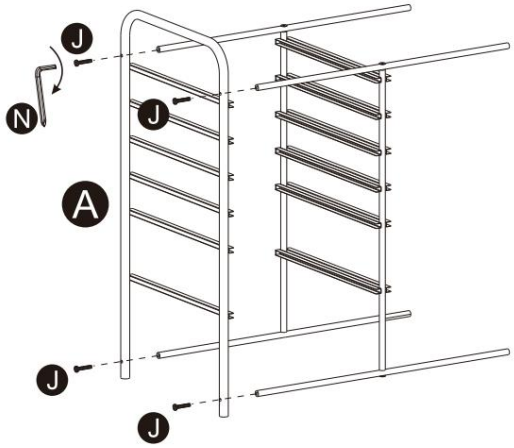

Bevestig A aan de middenconstructie met schroeven en draai ze vast.

3

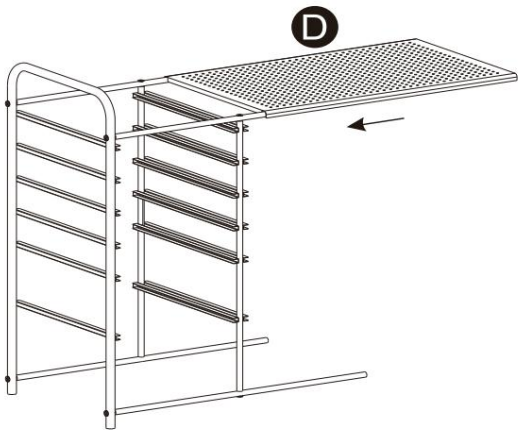

Installeer de bovenplaat D

4

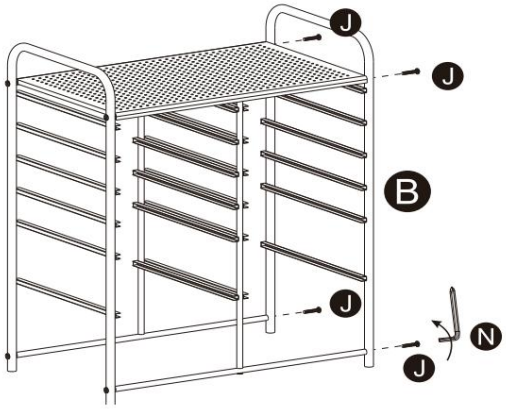

Bevestig de B aan het hoofdframe met schroef j en draai deze vast.

5

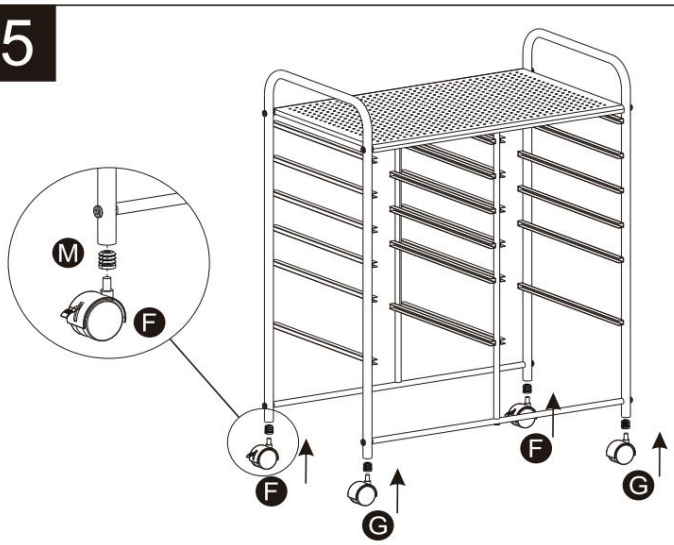

Steek de M in het gat van de steunstang en monteer deze wielen.

6



Plaats alle lades en klaar!

kont

Montage-instructies voor TCP15CDDB en TCP15CPSF

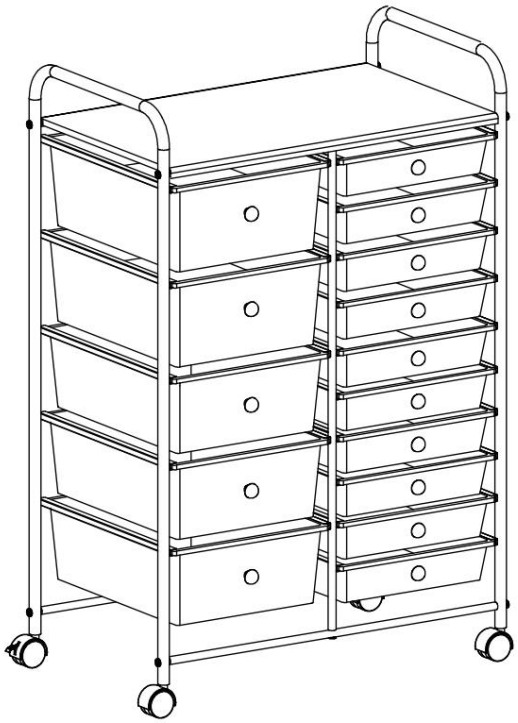

Parts list

A 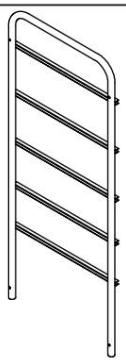 x1	B 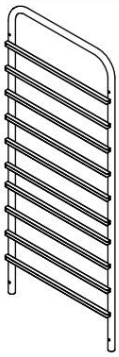 x1	C 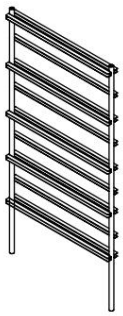 x1	D 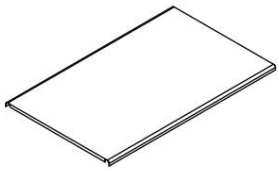 x1
E  x4	F  x2	G  x2	H 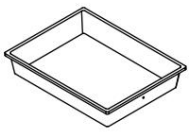 x10
I 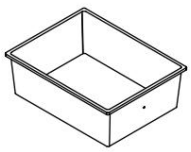 x5	J  x10	K  x2	L  x15
M  x4	N  x1		

Machine Translated by Google

1

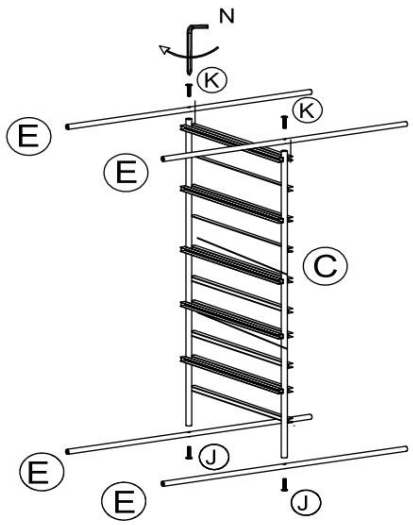

Bevestig de E aan de C met schroeven K en draai ze vast.

2

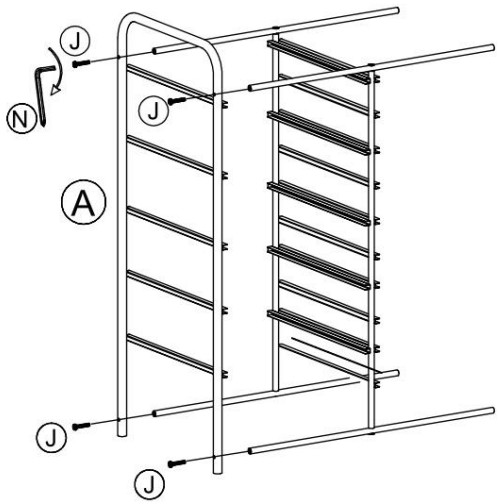

Verbind A met de middelste constructie met schroeven J en draai ze vast.

3

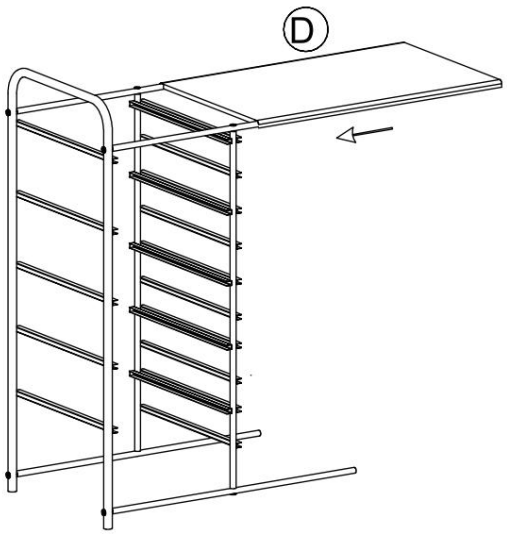

Monteer de bovenplaat D

4

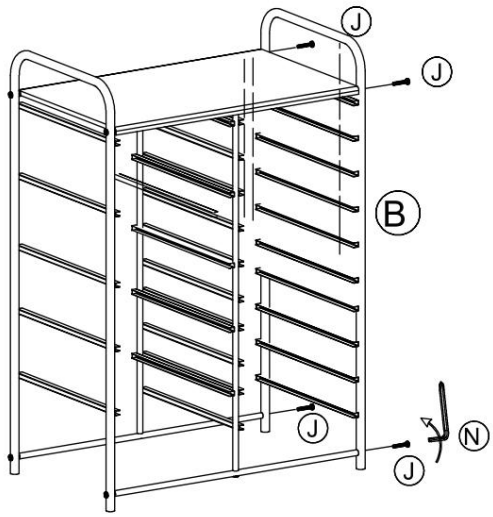

Verbind B met het hoofdframe met schroef J en draai deze vast.

5

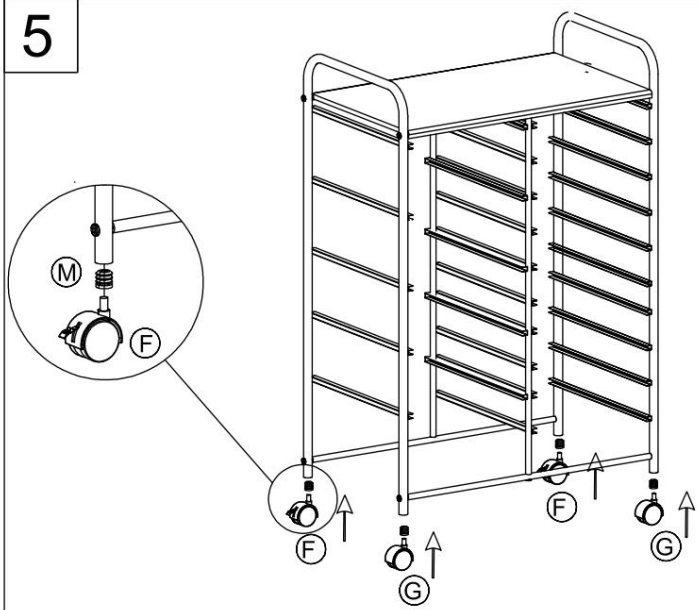

Steek de M in het gat van de steunstang en monteer deze wielen.

6

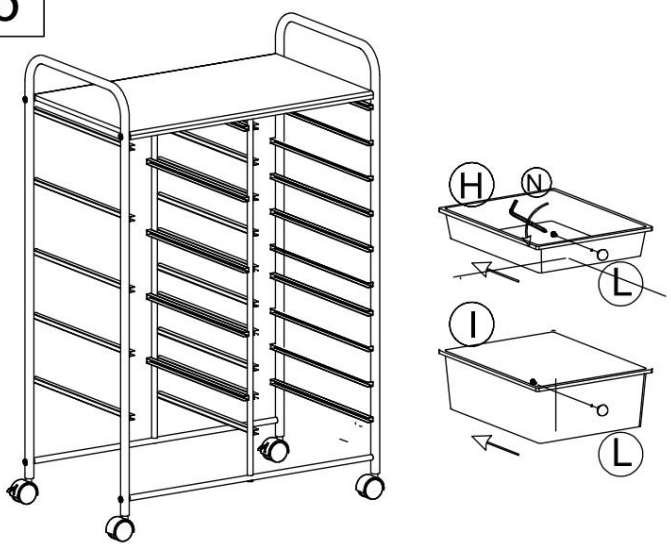

Plaats alle lades en klaar!

kont

Machine Translated by Google

productspecificaties

SPEC	TCDP4CPSB	TCDP5CDDC	TCDP8CPSF	TCDP10CPSF
TYPE	enkele kolom enkele kolom enkele kolom enkele kolom			
Hoogte	32 inch	25 inch	28 inch	39 inch
Laden	4 grote typen	2 grote typen, 3 kleine typen	8 kleine types 10 kleine types	
wielen	1,5 inch			
wielen belasting (enkel)	20 kg			

SPEC	TCSP10CDDB	TCSP12CDDB	TCSP15CDDB	TCSP15CPSF
TYPE	dubbele kolom dubbele kolom dubbele kolom dubbele kolom			
Hoogte	35 inch	32 inch	38 inch	38 inch
Laden	10 grote typen	4 grote types, 8 kleine typen	5 grote types, 10 kleine typen	5 grote types, 10 kleine typen
wielen	1,5 inch			
wielen belasting (enkel)	20 kg			

Machine Translated by Google

Onderhoudsheid

1. Vermijd langdurige blootstelling aan de zon om veroudering tegen te gaan.
2. Voorkom dat de kar barst door hevige schokken bij het bergop en bergaf rijden.
3. Controleer en draai de schroeven regelmatig aan.

Machine Translated by Google



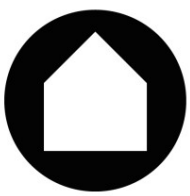

Machine Translated by Google

VEVOR

Upgrade · The Home Creator Way

Rullande vagn med lådor

Modell: TCDP4CPSB, TCDP5CDDC, TCDP8CPSF, TCDP10CPSF, TCSP10CDDB, TCSP12CDDB, TCSP15CDDB, TCSP15CPSF

Machine Translated by Google

VEVOR | Upgrade
The Home Creator Way

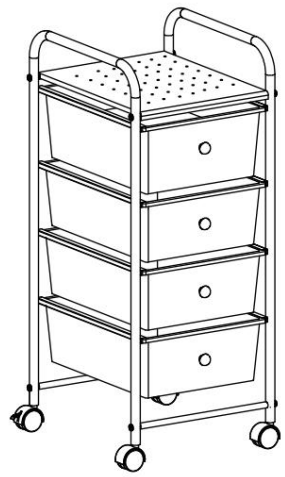	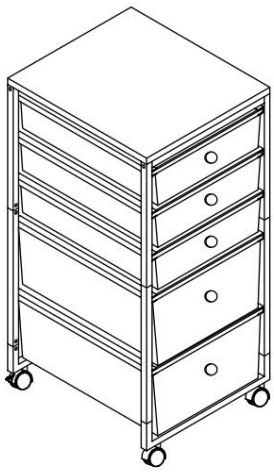	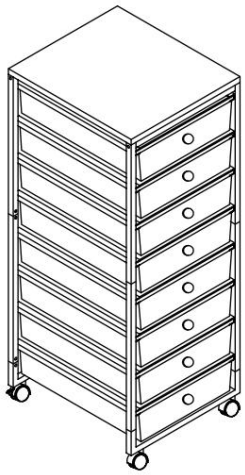	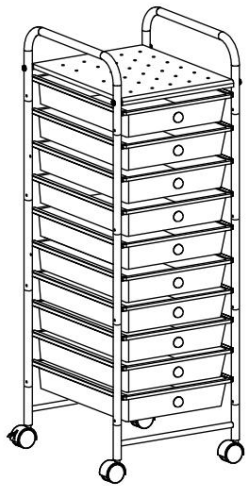
TCDP4CPSB	TCDP5CDDC	TCDP8CPSF	TCDP10CPSF

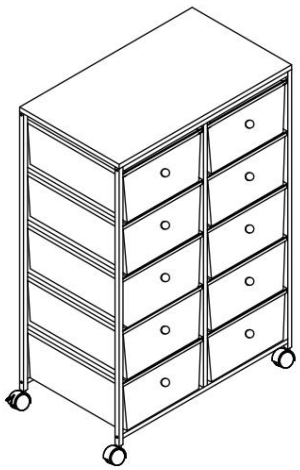		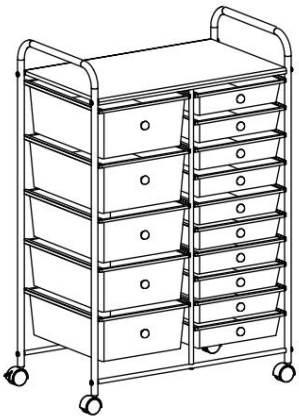	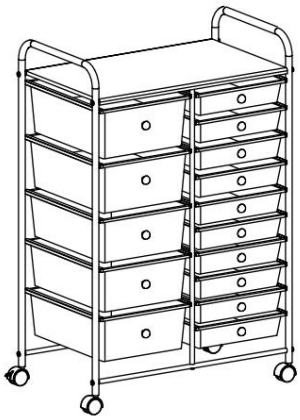
TCSP10CDDB	TCSP12CDDB	TCSP15CDDB	TCSP15CPSF

Detta är originalinstruktionerna, vänligen läs alla instruktioner noggrant innan du använder produkten. VEVOR förbehåller sig en tydlig tolkning av vår användarmanual. Produktens utseende ska vara beroende av den produkt du mottagit. Vi ber om ursäkt för att vi inte kommer att informera dig igen om det finns några teknik- eller programuppdateringar för vår produkt.

Machine Translated by Google

INSTRUKTIONER

Tack så mycket för att du valde denna rullvagn med lådor
- Läs alla instruktioner innan du använder den.
Informationen kommer att hjälpa dig att uppnå bästa möjliga resultat.
Produkterna i denna katalog kan ha en annan färg än den faktiska varan.

VARNING:

1. Placera den inte nära brandfarliga material.
2. SITTA ELLER STÅ INTE PÅ DETTA FÖREMÅL, och det är förbjudet att transportera personer under några omständigheter.
3. Överbelastning är strängt förbjuden.
4. Kör inte för fort när du passerar områden med hål i vägen.
5. Denna produkt är inte en leksak. Låt inte barn leka med eller i närheten av denna artikel.

6. Lyft inte medan lasten är belastad.
7. Använd endast enligt avsikten.
8. Kontrollera före varje användning; använd inte om delar är lösa eller skadade.

Monteringsförsiktighetsåtgärder

1. Montera endast enligt dessa instruktioner. Felaktig montering kan skapa risker.

2. Använd ANSI-godkända skyddsglasögon och kraftiga arbetshandskar under monteringen.

3. Håll samlingsområdet rent och väl upplyst.
4. Håll åskådare borta från området under monteringen.
5. Montera inte när du är trött eller påverkad av alkohol, droger eller mediciner.

6. Montera på en plan, jämn, hård och slät yta som säkert kan bära en fullastad vagn.

Machine Translated by Google

Monteringsanvisning-TCDP4CPSB

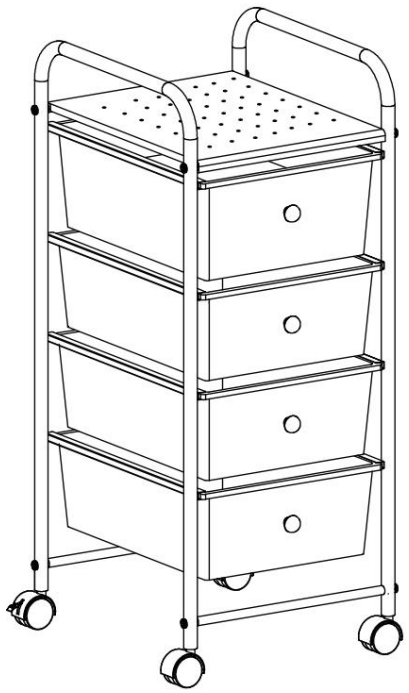

Dellista

En  x2	B 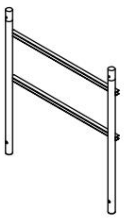 x2	C  x4	D 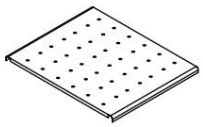 x1
OCH  x4	F  x2	G  x2	H 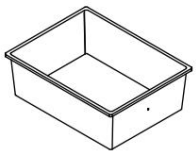 x4
 x1	J  x12	K  x4	L  x4
M  x1			

Machine Translated by Google

1

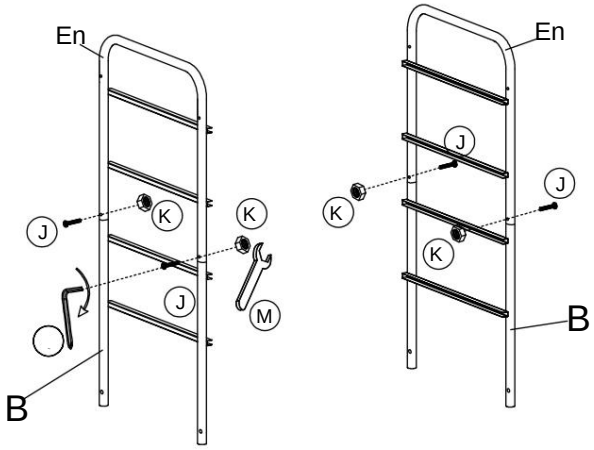

MONTERA sidomonteringen med skruvar och dra åt som visas på bilderna ovan.

2

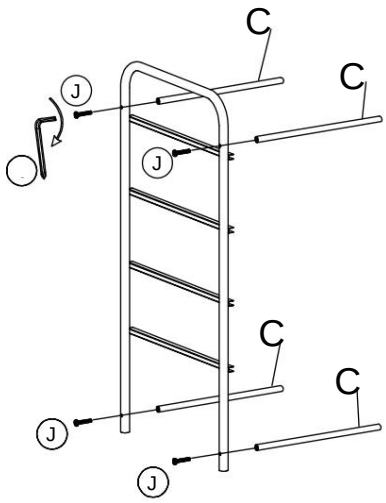

Fäst C-ringen på sidomonteringen med skruvar

3



Montera D-ringen på sidomonteringen som visas på bilden ovan.

4

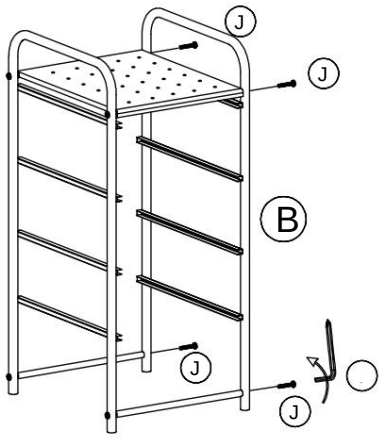

kopplade ihop sidoaggregatet enligt del J

5

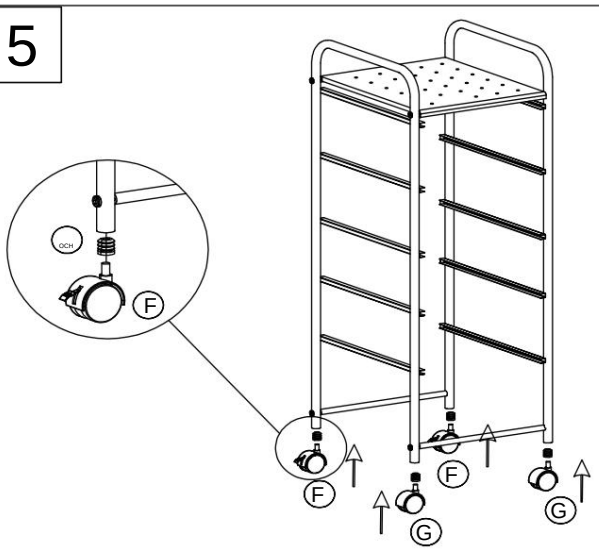

Sätt i E-et i hålet på stödstången och fäst sedan hjulen på det enligt bilden.

6



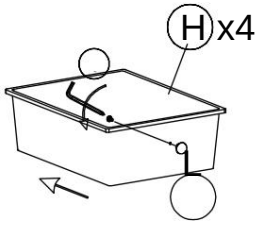

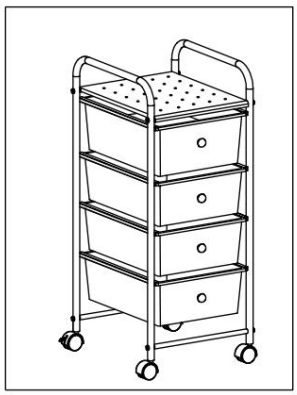

Montera de fyra lådorna enligt bilden

Machine Translated by Google

Monteringsanvisning-TCDP5CDDC

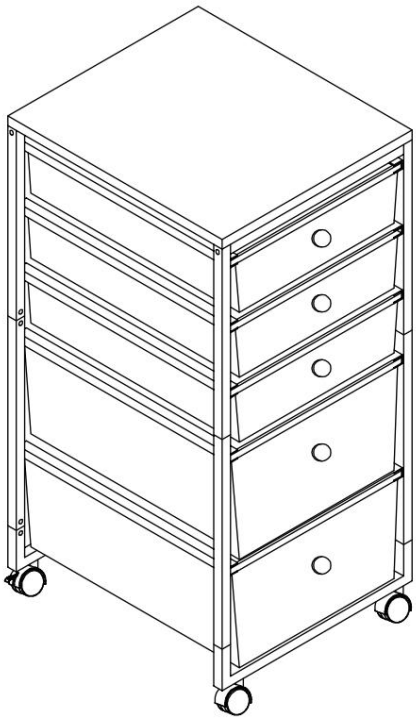

Dellista

En 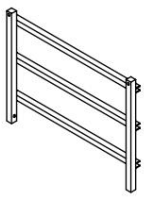 x2	B 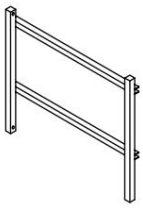 x2	C 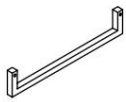 x2	D  x2
OCH 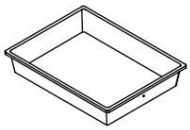 x3	F 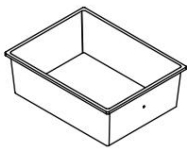 x2	G 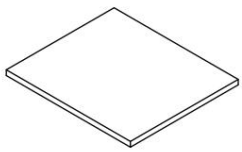 x1	H  x5
 x1	J  x8	K  x16	L  x2
M  x2	N 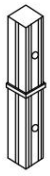 x8	DE 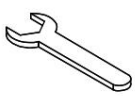 x1	

Machine Translated by Google

1

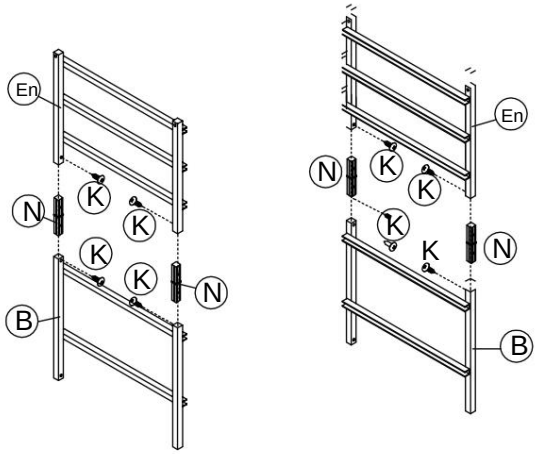

MONTERA sidomonteringen med skruvar och dra åt som visas på bilderna ovan.

2

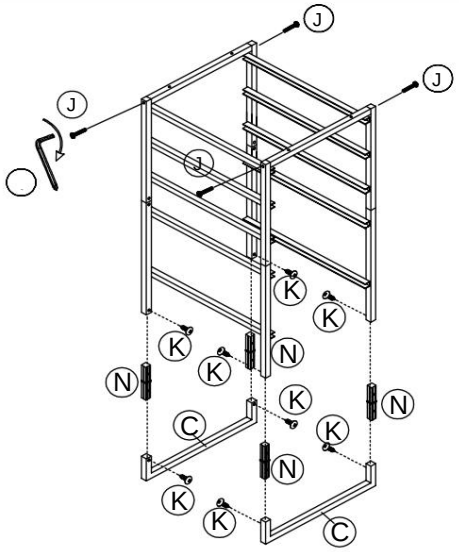

Anslut sidomonteringen med C aS som visas

3

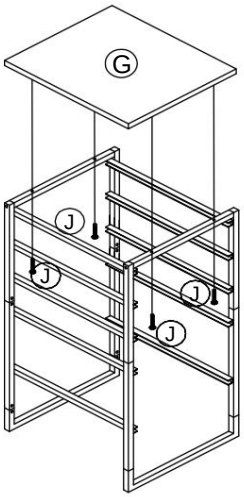

Montera topplattan G med skruvar enligt bilden.

4

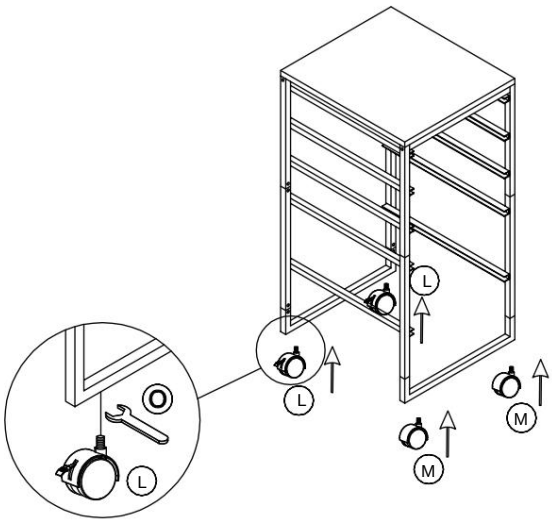

Fäst hjulen på den som visas

5

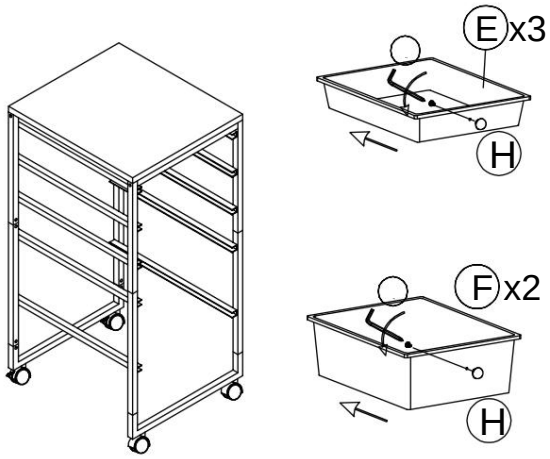

Sätt i hela lådorna i ramen enligt bilden

6

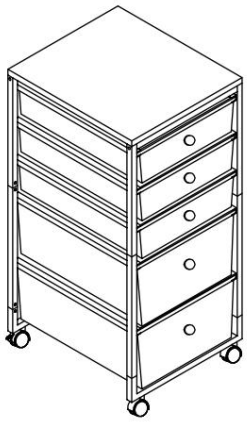

Avslutade ASSM

Machine Translated by Google

Monteringsanvisning-TCDP8CPSF

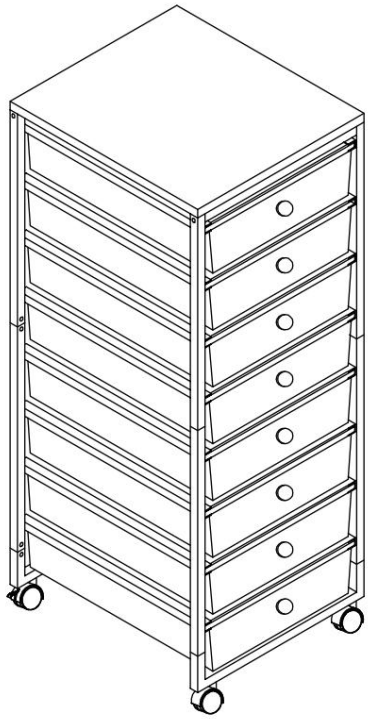

Dellista

En 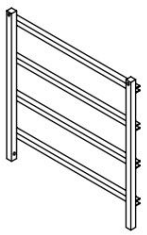 x2	B 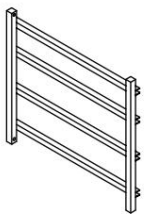 x2	C 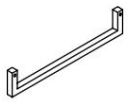 x2	D  x2
OCH 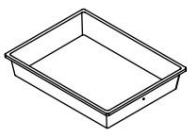 x8	F 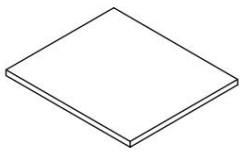 x1	G  x1	H  x8
 x1	J  x8	K  x16	L  x2
M  x2	N 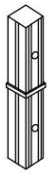 x8		

Machine Translated by Google

1

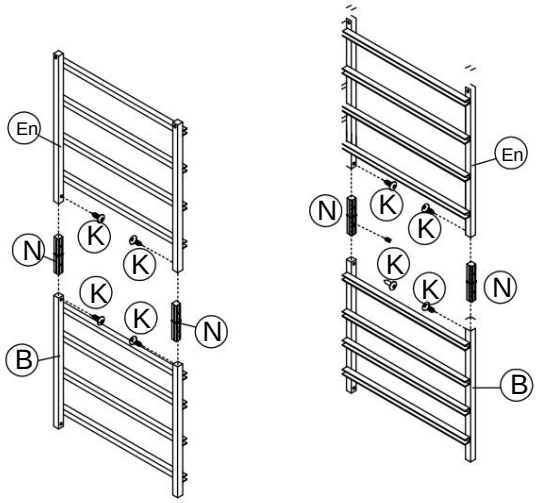

MONTERA sidomonteringen med skruvar och dra åt som visas på bilderna ovan.

2

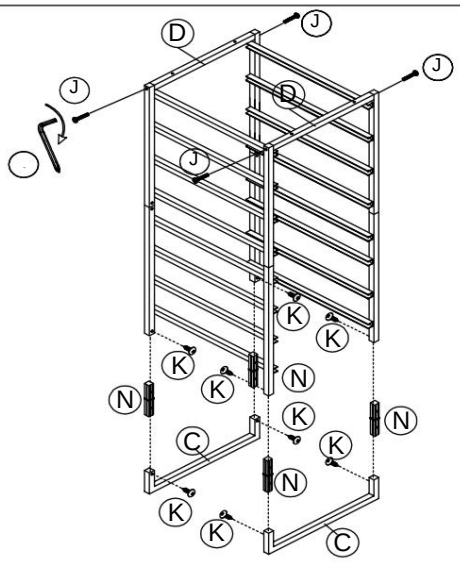

Anslut sidomonteringen med C-kopplingen enligt bilden

3

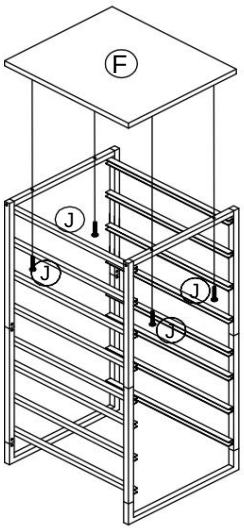

Montera topplattan G med skruvar enligt bilden.

4

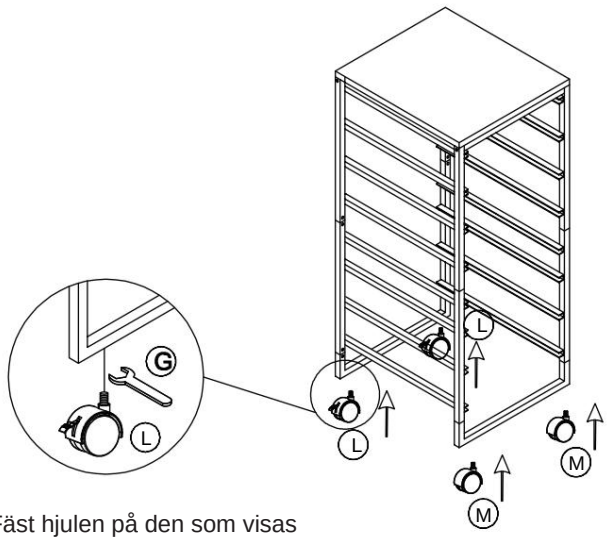

Fäst hjulen på den som visas

5

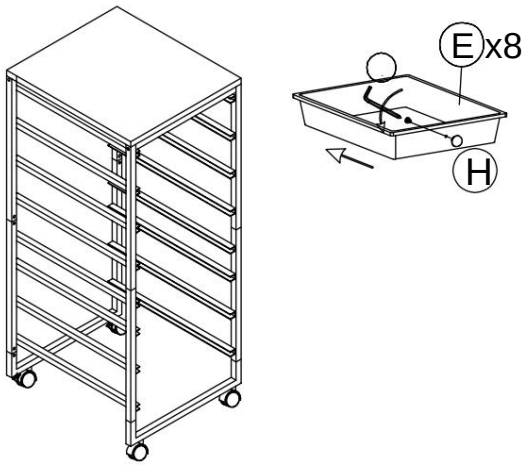

Sätt i hela lådorna i ramen enligt bilden

6

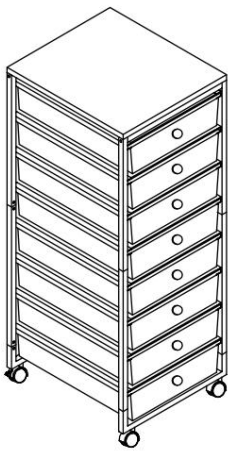

Avslutade ASSM

Machine Translated by Google

Monteringsanvisning-TCDP10CPSF

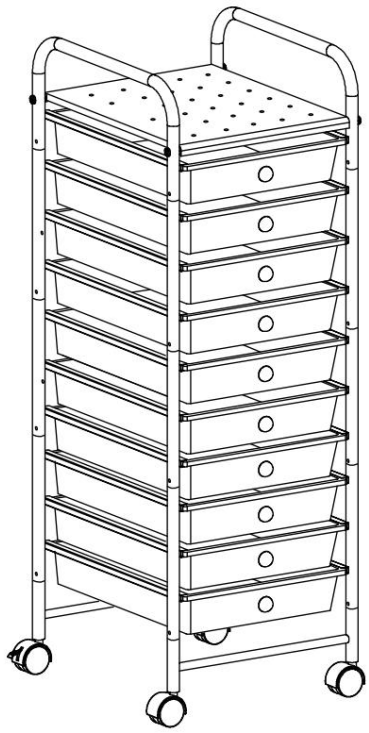

Dellista

En  x2	B  x2	C 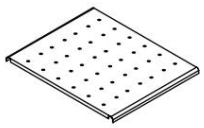 x1	D 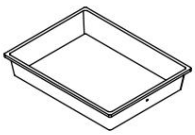 x10
OCH  x2	F  x2	G  x1	H  x2
 x2	J  x24	K  x2	L 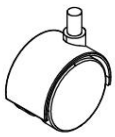 x2
M  x20	N  x1	DE  x4	P  x10
Q 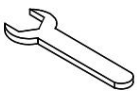 x1			

Machine Translated by Google

1

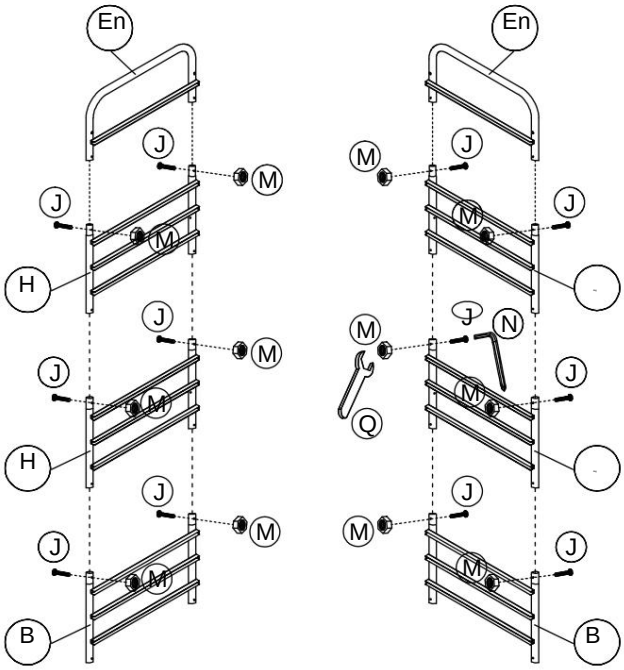

Koppla ihop A, H, H, B med skruvar

2

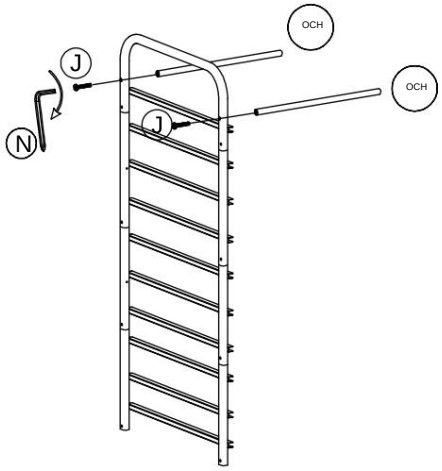

Fäste E på sidoaggregatet med skruv J och åtdragning.

3

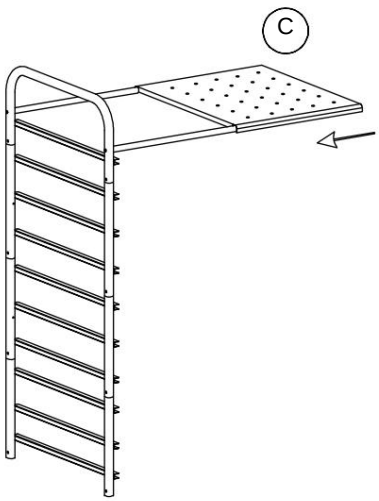

Montera den övre plattan enligt bilden

4

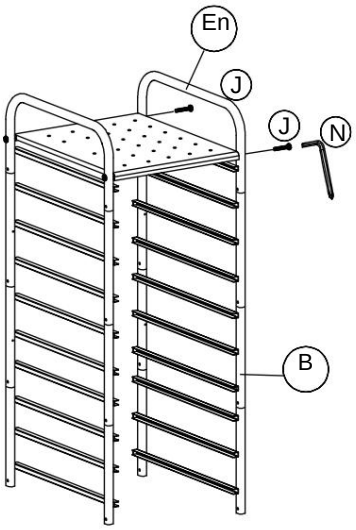

koppla ihop sidoaggregat med skruvar.x

Machine Translated by Google

5

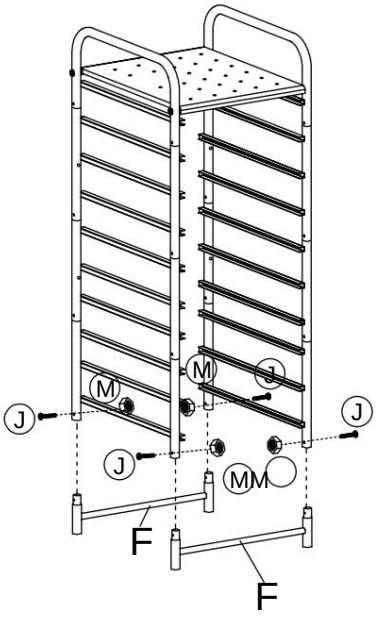

Anslut F-kopplingen till huvud-ASSM med skruvar

6

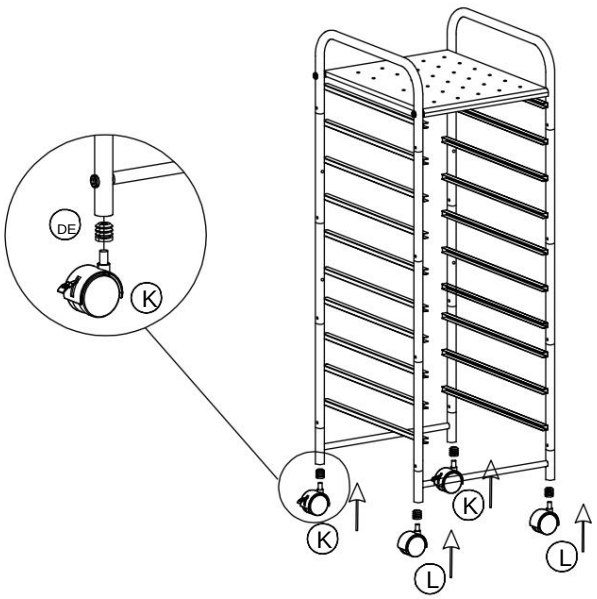

Montera hjulen på huvudramen

7

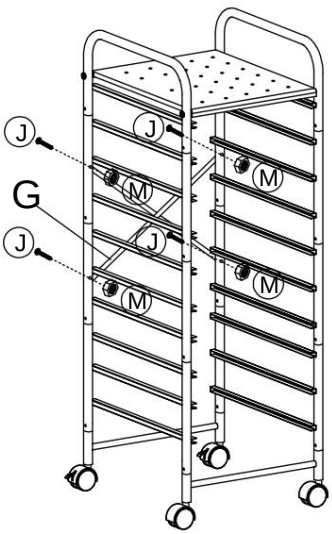

Montera förstärkningskopplingen G på ramen med skruvar enligt bilden och dra åt

8

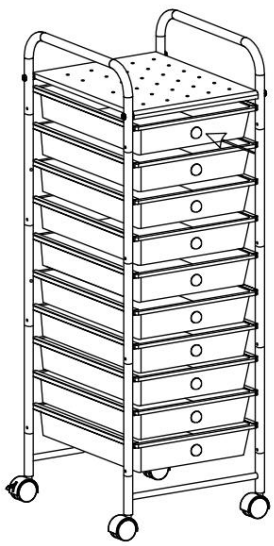

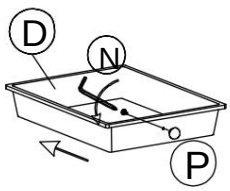

Sätt i hela lådorna i ramen som visas, och är sedan klar.

Machine Translated by Google

Monteringsanvisning-TCSP10CDDB

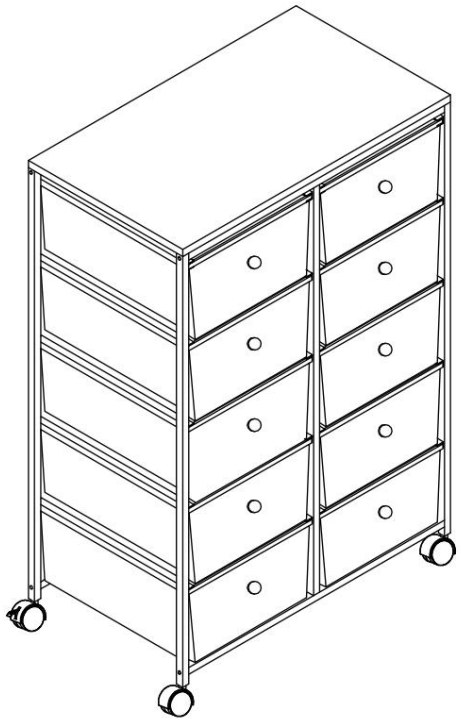

Dellista

En 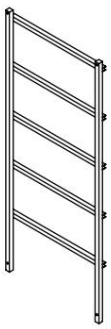 x2	B 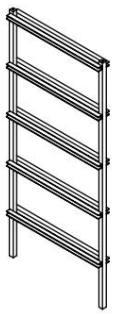 x1	C 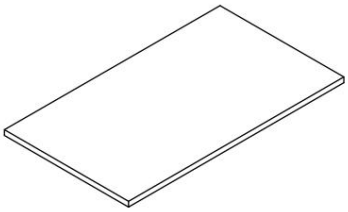	D 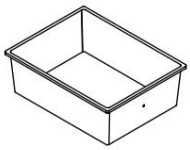 x10
OCH 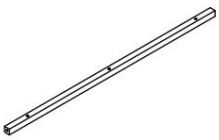 x2	F 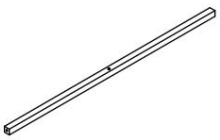 x2	G  x10	H 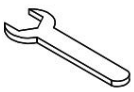 x1
 x1	J  x14	K  x2	L  x2
M  x2			

Machine Translated by Google

1

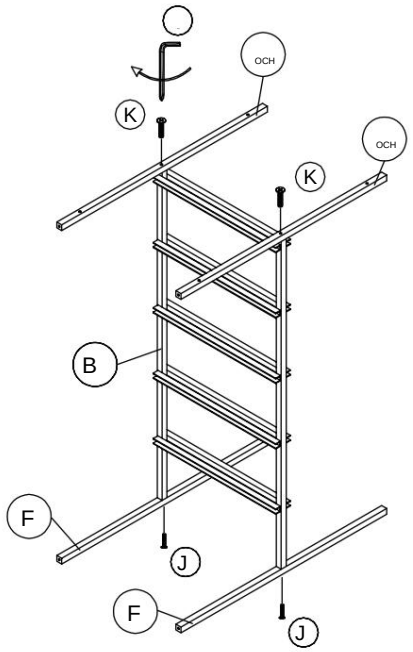

Fäste E och F till B med skruvar och åtdragde.

2

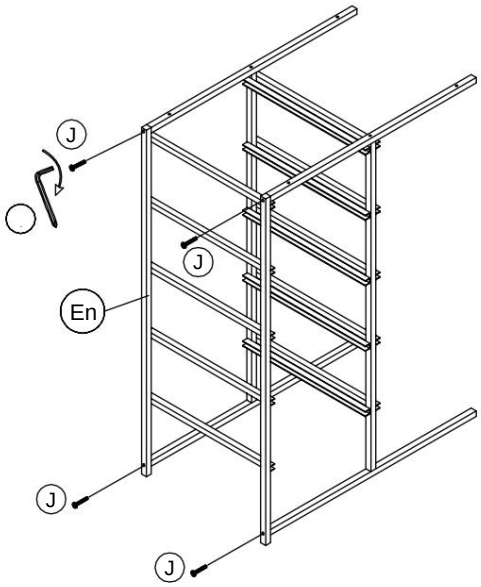

Fäste A till B med skruvar

3

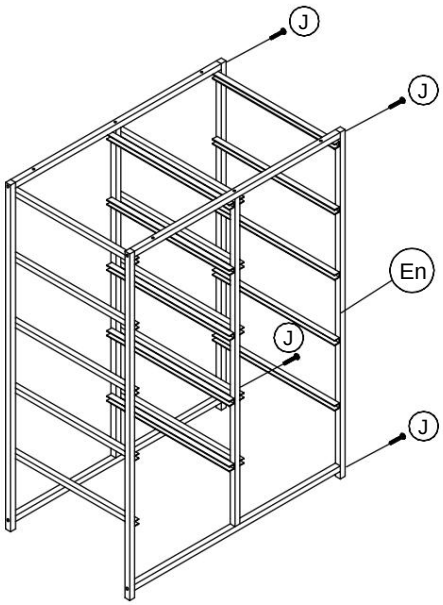

dra åt skruven J.

4

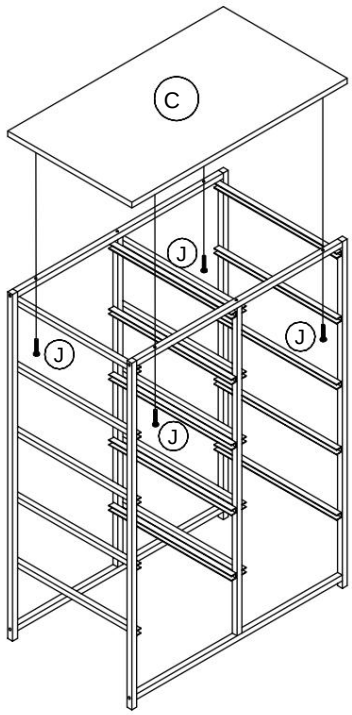

Montera C på ramen med skruv J

Machine Translated by Google

5

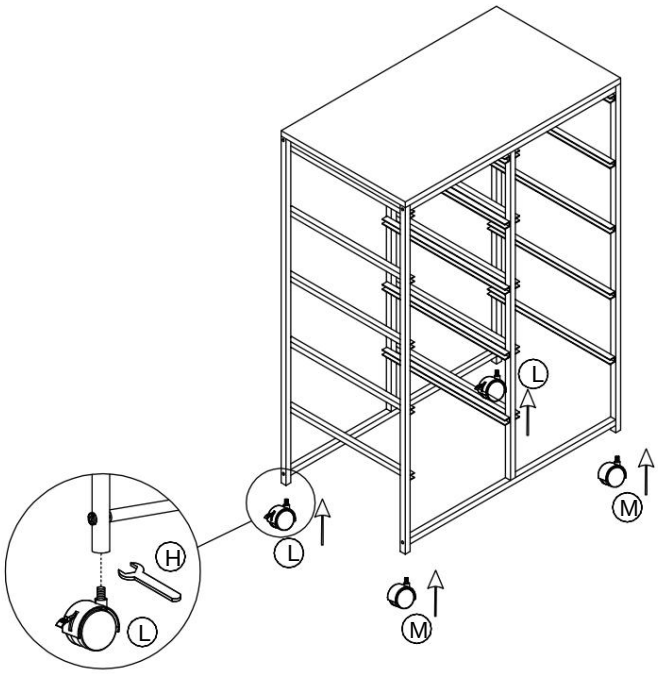

Fäst hjulen på den som visas

6

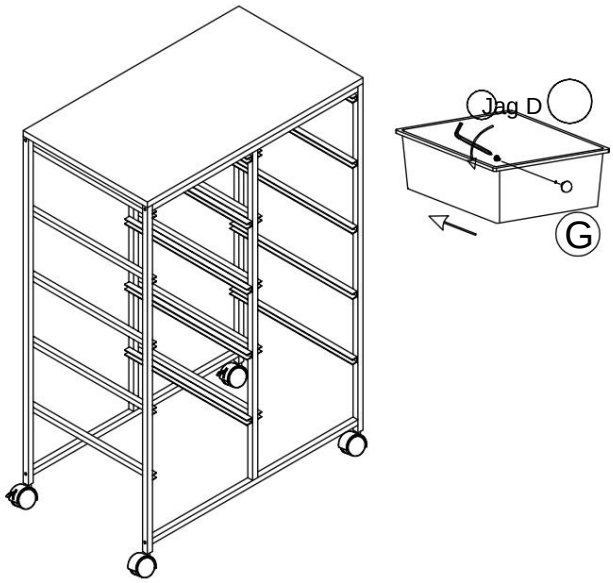

Sätt i hela lådorna i ramen enligt bilden

7

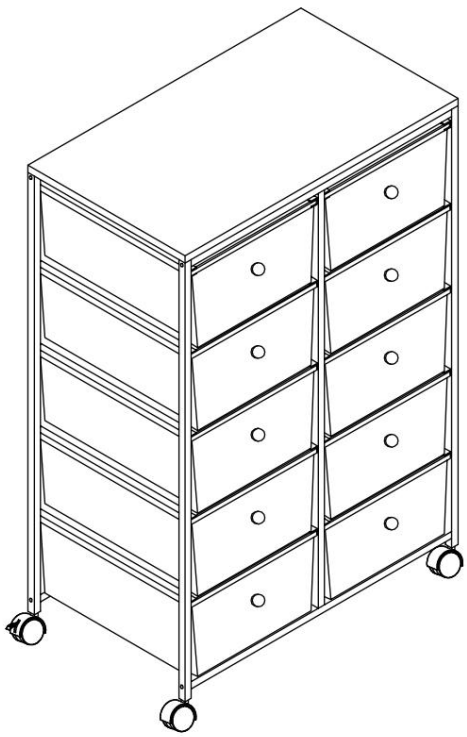

Avslutade ASSM

Machine Translated by Google

Monteringsanvisning-TCSP12CDDB



Parts list

A 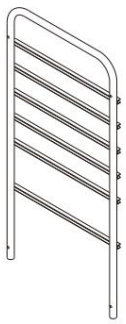 x1	B 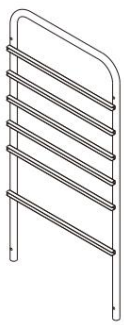 x1	C 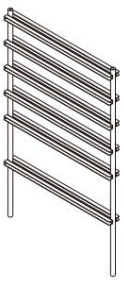 x1	D 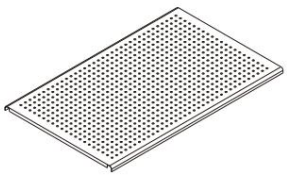 x1
E  x4	F  x2	G  x2	H 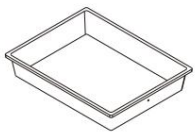 x8

I 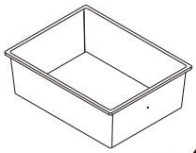 x4	J  x10	K  x2	L  x12	M  x4	N  x1

Machine Translated by Google

1

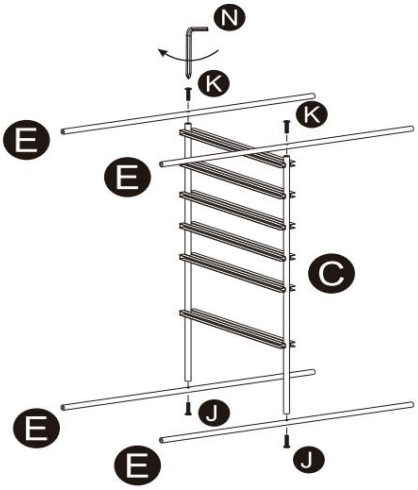

Anslut E och C med skruv J och dra åt

2

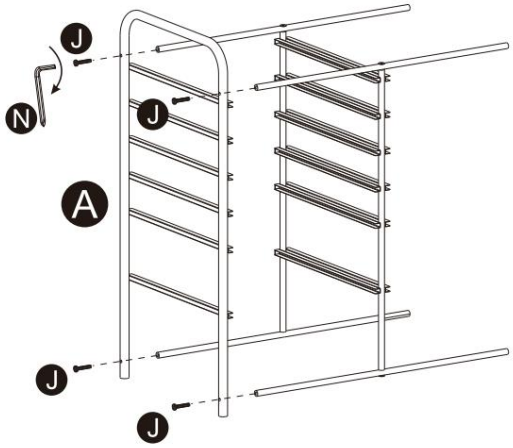

Fäst A till mittaggregatet med skruvar och åtdragning

3

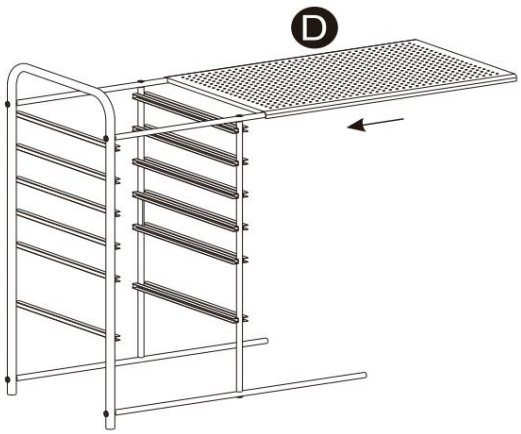

Montera den övre plattan D

4

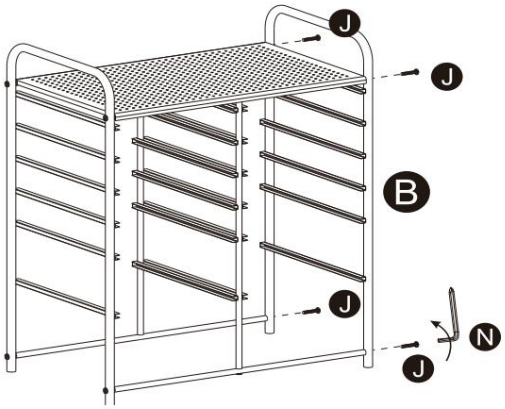

Fäst B på huvudramen med skruv j och dra åt

5

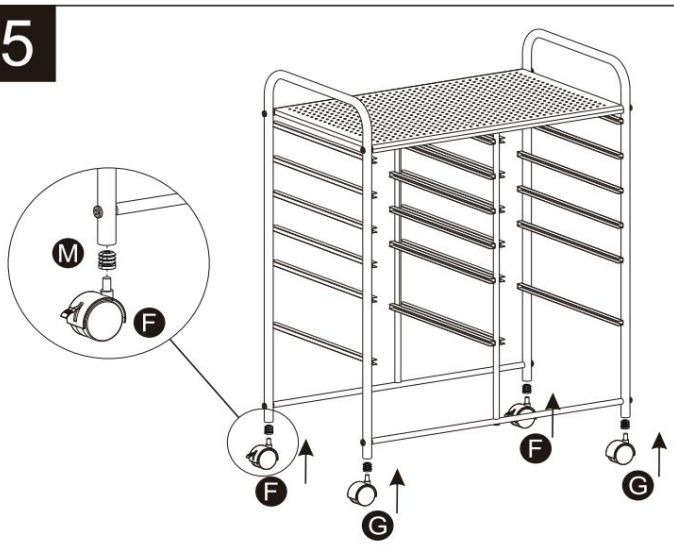

Sätt i M-et i hålet på stödstången och montera dessa hjul.

6



Sätt i alla lådor och sedan klart röv

Machine Translated by Google

Monteringsanvisning-TCSP15CDDB, TCSP15CPSF

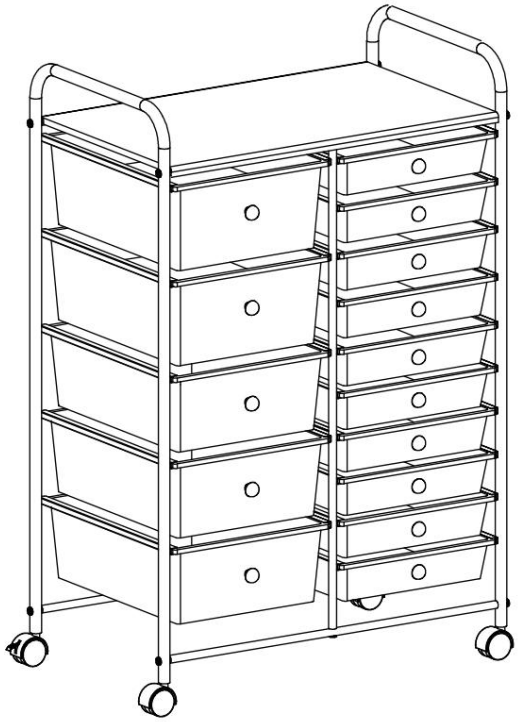

Parts list

A 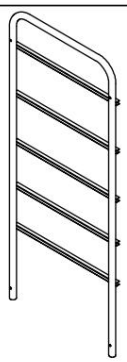 x1	B 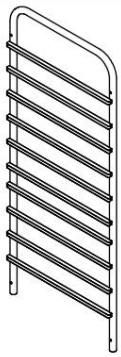 x1	C 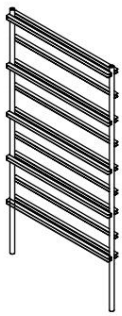 x1	D 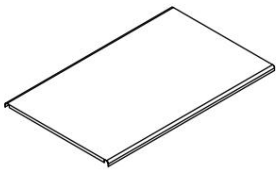 x1
E  x4	F  x2	G 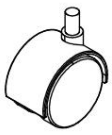 x2	H 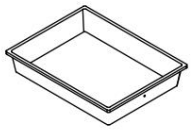 x10
I 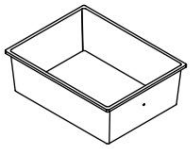 x5	J  x10	K  x2	L  x15
M  x4	N  x1		

Machine Translated by Google

1

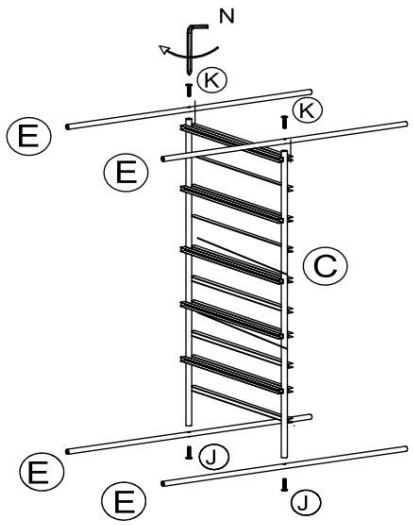

Fäst E till C med skruvarna K och dra åt

2

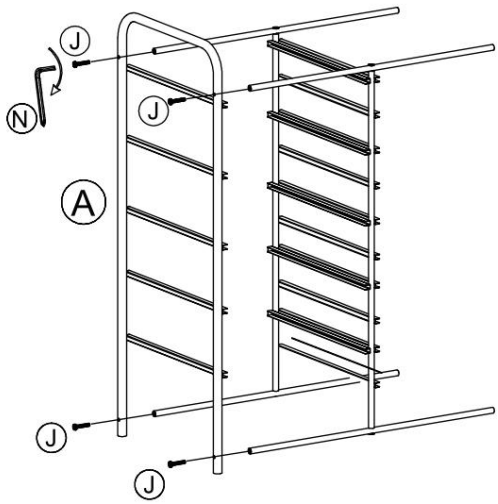

Anslut A till mittaggregatet med skruvar J och dra åt

3

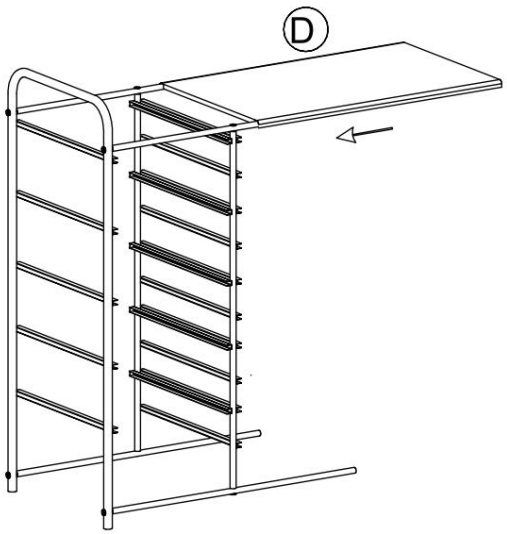

Montera topplattan D

4

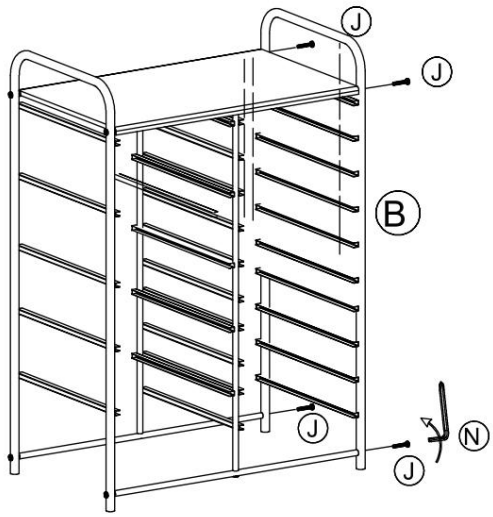

Fäst B till huvudramen med skruv J och dra åt

5

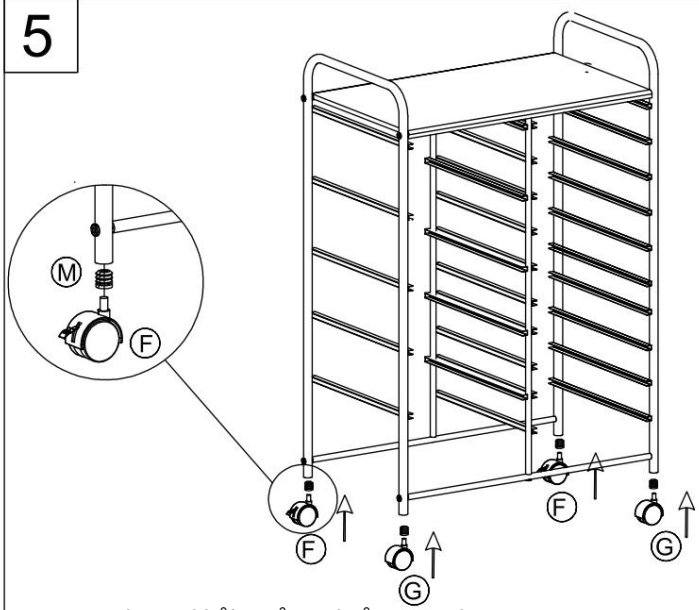

Sätt i M-et i hålet på stödstången och montera dessa hjul.

6

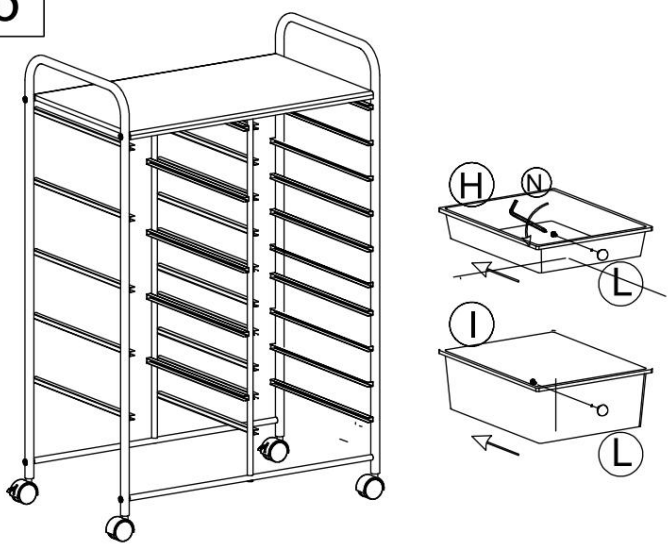

Sätt i alla lådor och sedan klart röv

Machine Translated by Google

produktspecifikationer

SPECIFIKATION	TCDP4CPSB	TCDP5CDDC	TCDP8CPSF	TCDP10CPSF
TYP	enkel kolumn	enkel kolumn	enkel kolumn	enkel kolumn
Höjd	32 tum	25 tum	28 tum	39 tum
Lådor	4 stora typer	2 stora typer, 3 små typer	8 små typer	10 små typer
hjul	1,5 tum			
hjullast (enda)	20 kg			

SPECIFIKATION	TCSP10CDDB	TCSP12CDDB	TCSP15CDDB	TCSP15CPSF
TYP	dubbelkolumn	dubbelkolumn	dubbelkolumn	dubbelkolumn
Höjd	35 tum	32 tum	38 tum	38 tum
Lådor	10 stora typer	4 stora typer, 8 små typer	5 stora typer, 10 små typer	5 stora typer, 10 små typer
hjul	1,5 tum			
hjullast (enda)	20 kg			

Machine Translated by Google

Underhållslöshet

1. Undvik långvarig exponering för solen för att undvika åldrande.
2. Undvik att vagnen spricker på grund av våldsamma stötar vid körning uppför och nedför backar.
3. Kontrollera och dra åt skruvarna regelbundet

Machine Translated by Google



