ASSEMBLY INSTRUCTIONS
INSTRUCTIONS DE MONTAGE

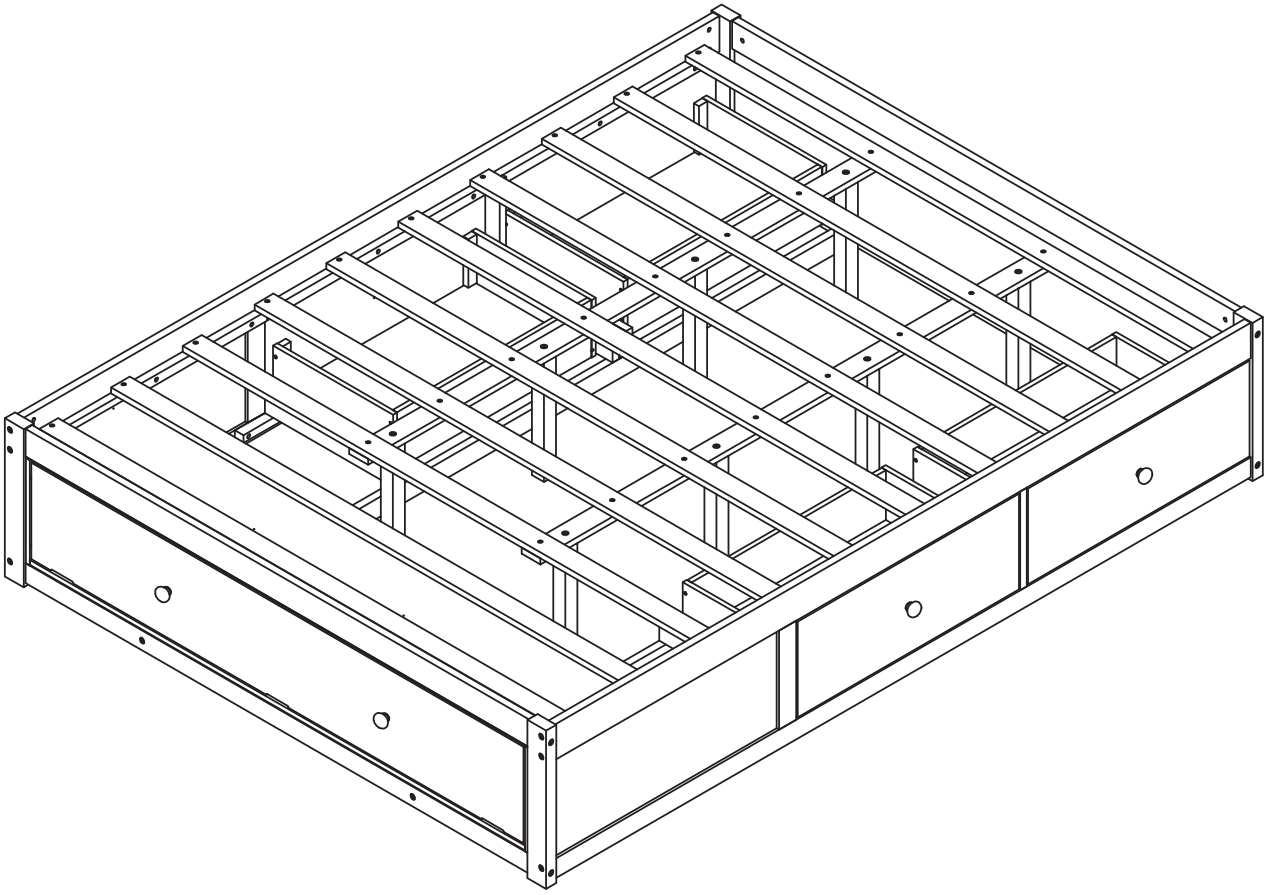

Detail View - Vue détaillée

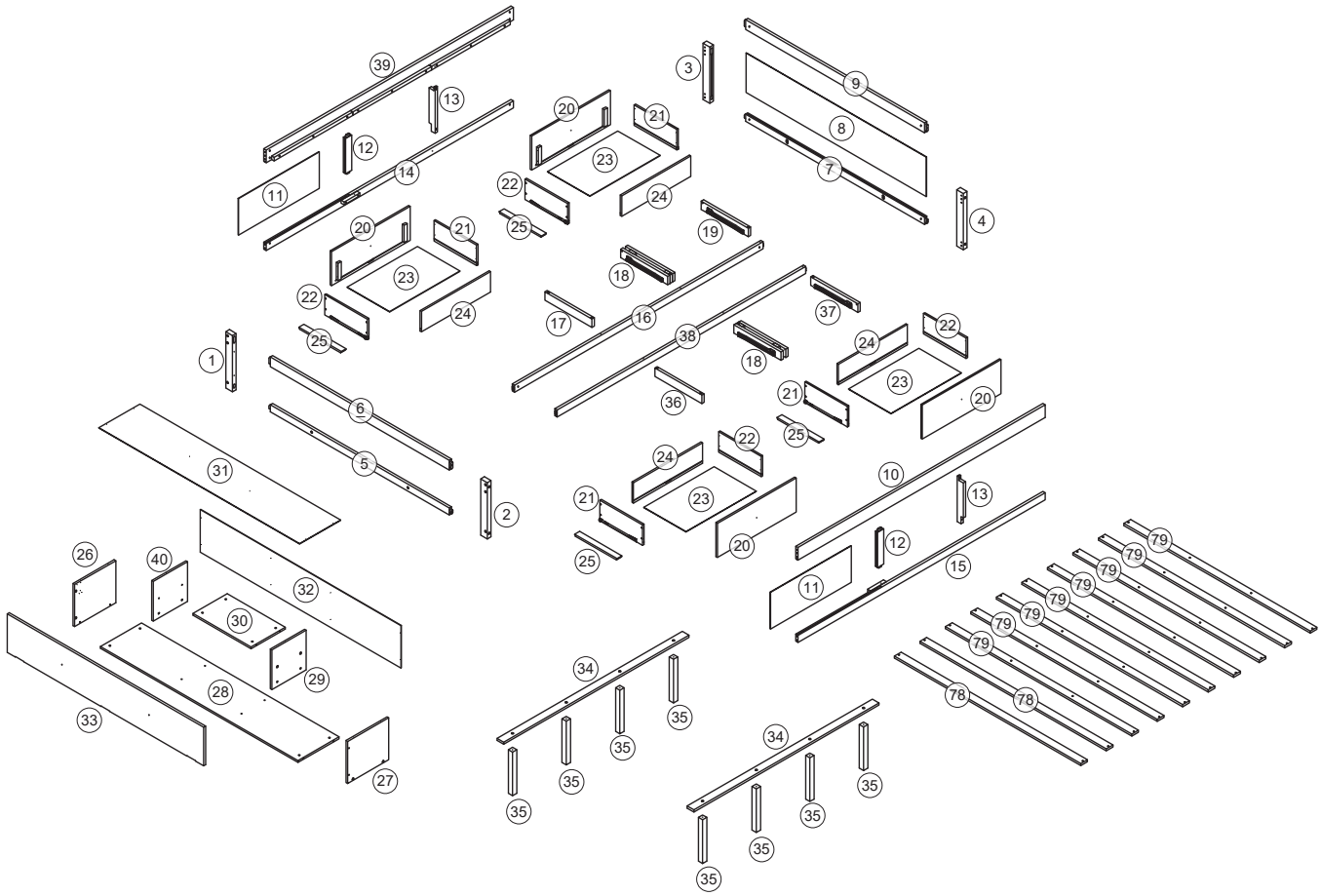

Part Lists - Listes de pièces :

5	6	7
Lower left bar/barre inférieure gauche - 1pc/pièce	Left bar/Barre gauche - 1pc/pièce	Lower right bar/Barre inférieure droite - 1pc/pièce
32	9	10
Panel/Panneau - 1pc/pièce	Upper right bar/Barre supérieure droite - 1pc/pièce	Bed shoulder/Épaule du lit - 1pc/pièce
11	12	13
Panel/Panneau - 2pcs/pièces	Standing Puzzle/Puzzle debout - 2pcs/pièces	Cutting puzzle/Puzzle à découper - 2pcs/pièces
14	15	16
Long bar under back/Longue barre sous le dos - 1pc/pièce	Front lower bar/Barre inférieure avant - 1pc/pièce	Middle crossbar/Barre transversale centrale - 1pc/pièce
17	18	19
Guess the left rail/Devinez le rail de gauche - 1pc/pièce	Guess the middle rail/Devinez le rail du milieu - 2pcs/pièces	Guess the right rail/Devinez le bon rail - 1pc/pièce
24	25	26
Rear drawer/Tiroir arrière - 4pcs/pièces	Drawer bracket/Support de tiroir - 4pcs/pièces	Cabinet panel/Panneau d'armoire - 1pc/pièce
27	29	30
Cabinet panel/Panneau d'armoire - 1pc/pièce	Partition/Partition - 1pc/pièce	Shelves/Étagères - 1pc/pièce
36	37	38
Guess the left rail/Devinez le rail de gauche - 1pc/pièce	Guess the right rail/Devinez le bon rail - 1pc/pièce	Middle crossbar/Barre transversale centrale - 1pc/pièce
39	40	
Bed shoulder/Épaule du lit - 1pc/pièce	Partition/Partition - 1pc/pièce	

Part Lists - Listes de pièces :

1	2	3
Left back bed leg/Pied arrière gauche du lit - 1pc/pièce	Front left bed foot/Pied de lit avant gauche - 1pc/pièce	Right rear bed leg/Pied de lit arrière droit - 1pc/pièce
4	20	21
Front right bed leg/Pied de lit avant droit - 1pc/pièce	Drawer face/Façade de tiroir - 4pcs/pièces	Left side drawer/Tiroir gauche - 4pcs/pièces
22	23	28
Right side drawer/Tiroir droit - 4pcs/pièces	Bottom board/Panneau inférieur - 4pcs/pièces	Shelves/Étagères - 1pc/pièce
31	8	33
Panel/Panneau - 1pc/pièce	Panel/Panneau - 1pc/pièce	Panel/Panneau - 1pc/pièce
34	35	79
Support bar/Barre de support - 2pcs/pièces	Secondary leg/Jambe secondaire - 8pcs/pièces	Slats/ - 8pcs/pièces
78		
Slats/ - 2pcs/pièces		

Hardware Lists - Listes de matériel:

A Ø10*30mm Wood dowel/Cheville en bois (8pcs/pièces)	B Ø1/4"*90mm Hex-Head bolt/Boulon à tête hexagonale (8pcs/pièces)	C Ø1/4"*55mm Hex-Head bolt/Boulon à tête hexagonale (16pcs/pièces)
D Ø1/4"*9.5*12mm Hex-Head bolt/Boulon à tête hexagonale (36pcs/pièces)	I Ø6*40mm Hex-Head screw/Vis à tête hexagonale (4pcs/pièces)	F Ø1/4"*70mm Hex-Head bolt/Boulon à tête hexagonale (12pcs/pièces)
G #3.5*12mm Screw/Vis (15pcs/pièces)	S Bolts/Boulons (6pcs/pièces)	J #4*30mm Screw/Vis (72pcs/pièces)
K K4mm Allen key/Clé Allen (2pcs/pièces)	T Ø6*75mm Hex-Head screw/Vis à tête hexagonale (16pcs/pièces)	Z Nut/Noix (8pcs/pièces)
Q Ø6*30mm Hex-Head screw/Vis à tête hexagonale (2pcs/pièces)	W Ø4*25mm Screw/Vis (4pcs/pièces)	Y #3*10mm Screw/Vis (16pcs/pièces)
V Holder/Titulaire - (6pcs/pièces)	E/E1/E2/E3 Screw/Vis (1set/ensemble)	H Pass/Pass(3pcs/pièces)
L #3.5*15mm Screw/Vis (14pcs/pièces)	E Ø6*45mm Hex-Head screw/Vis à tête hexagonale (2pcs/pièces)	

ASSEMBLY TOOLS REQUIRED (NOT INCLUDED)

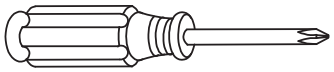

PLEASE BE CAREFUL DO NOT DAMAGE THE HOLE POSITION WHEN YOU USE POWER TOOLS !

ATTENTION À NE PAS ENDOMMAGER LA POSITION DU TROU LORSQUE VOUS UTILISEZ DES OUTILS ÉLECTRIQUES !

Step/Étape 1

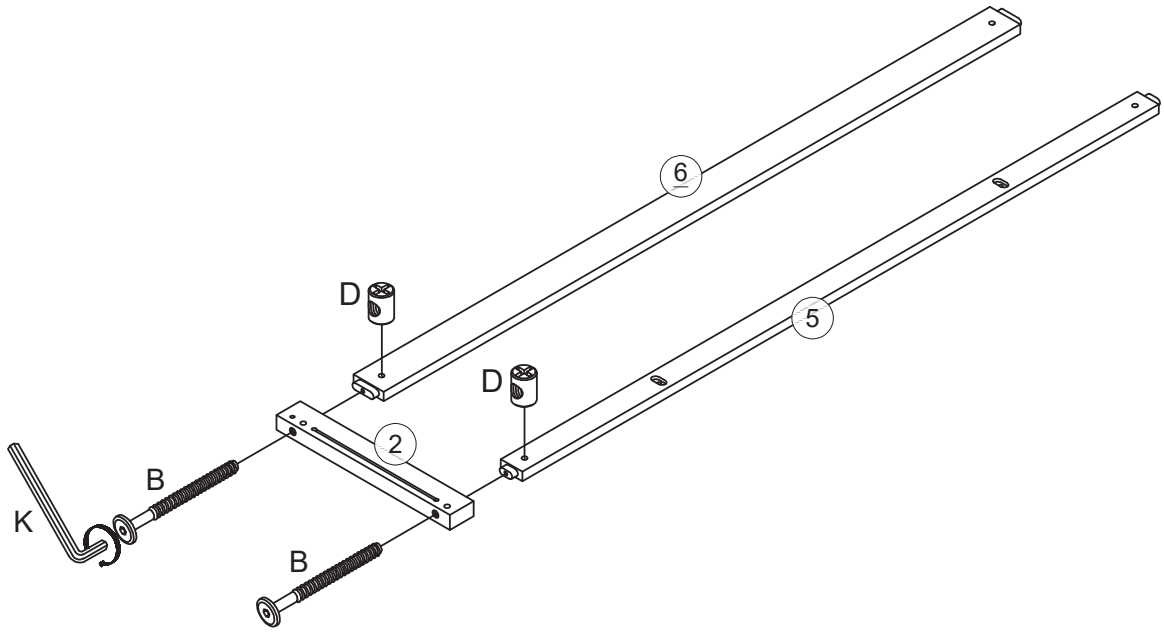

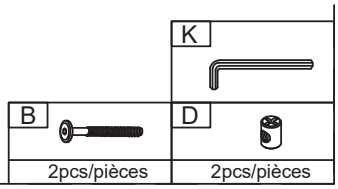

Step/Étape 2

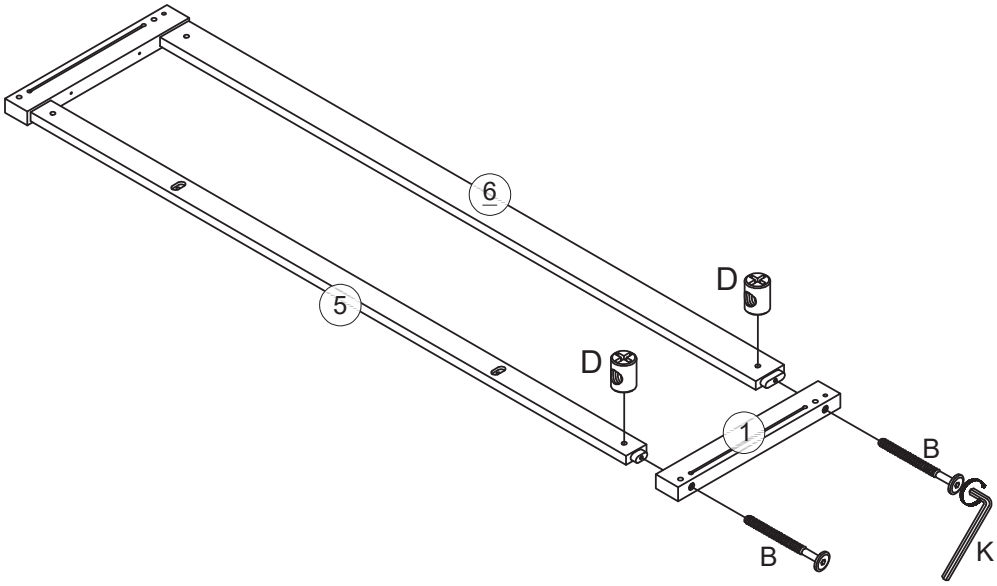

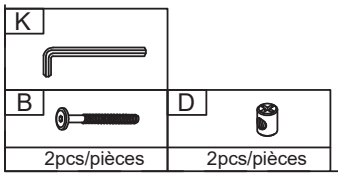

Step/Étape 3

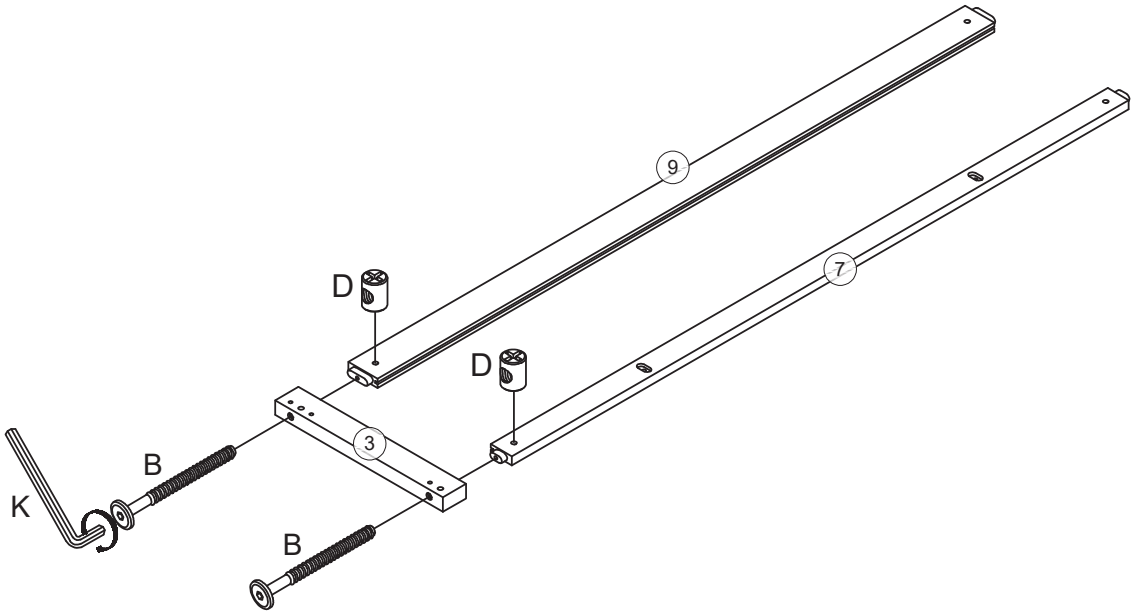

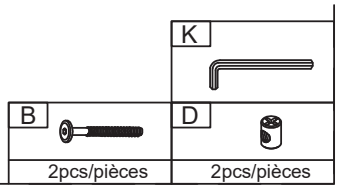

Step/Étape 4

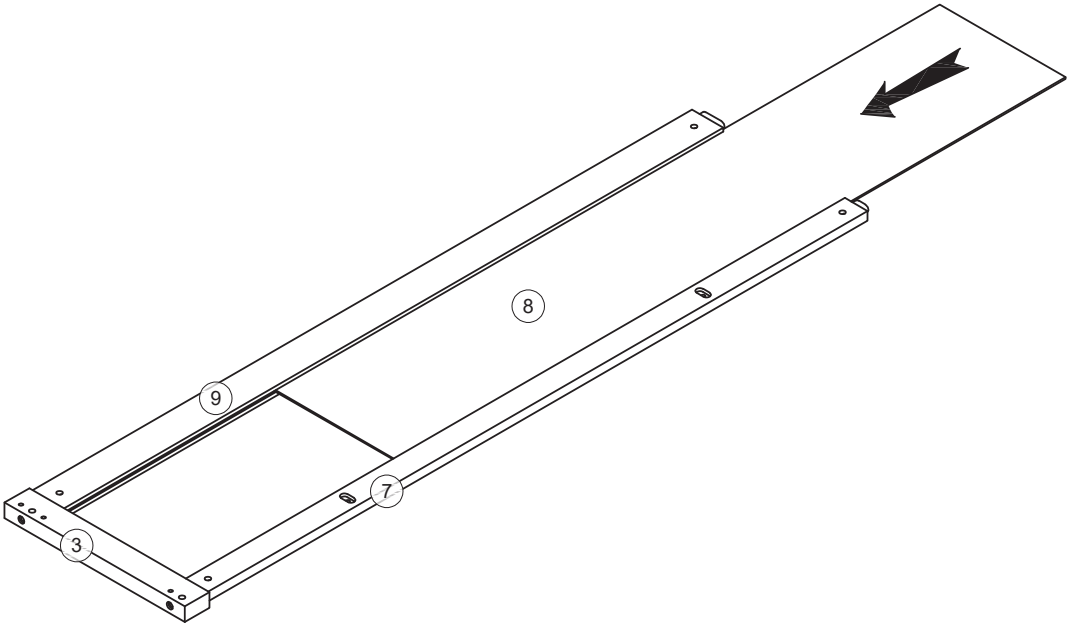

Step/Étape 5

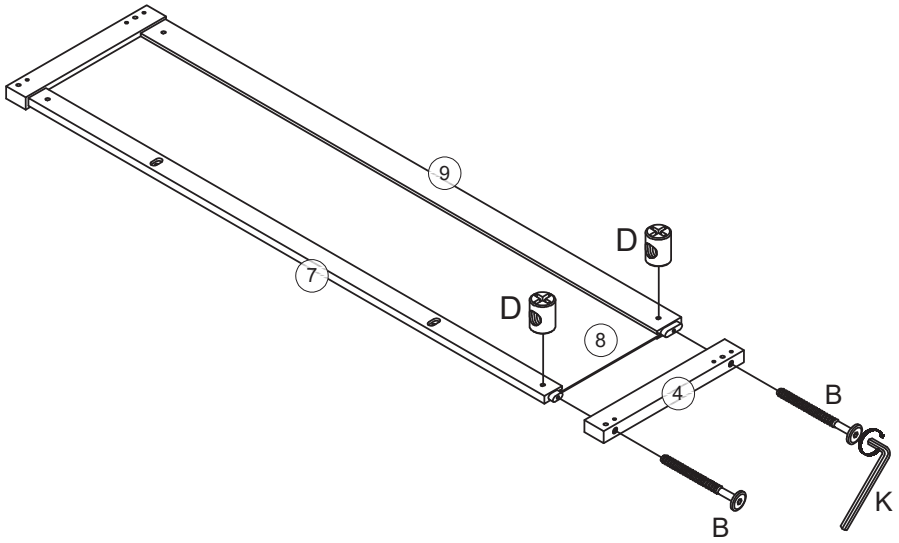

K		
B	D	
2pcs/pièces	2pcs/pièces	

Step/Étape 6

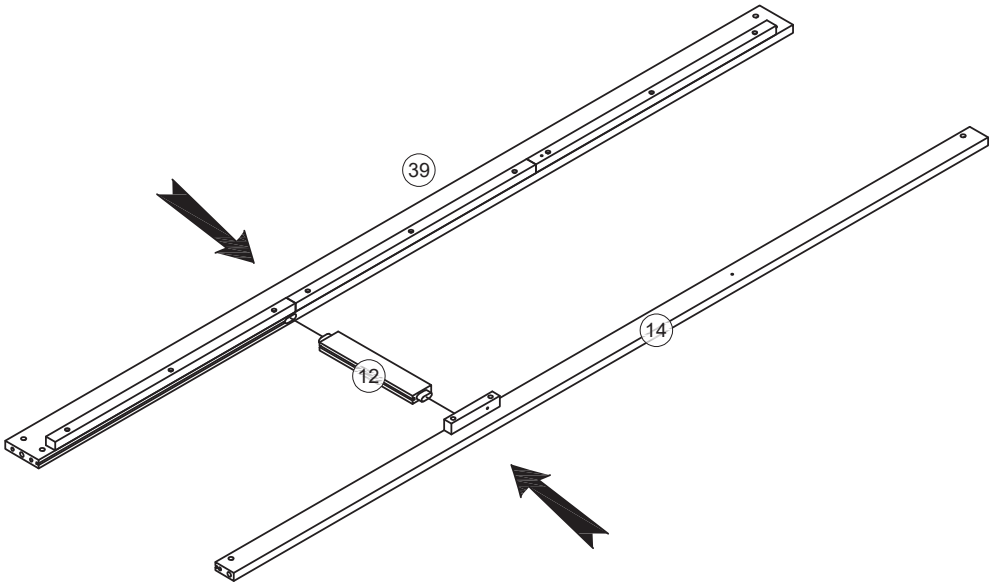

Step/Étape 7

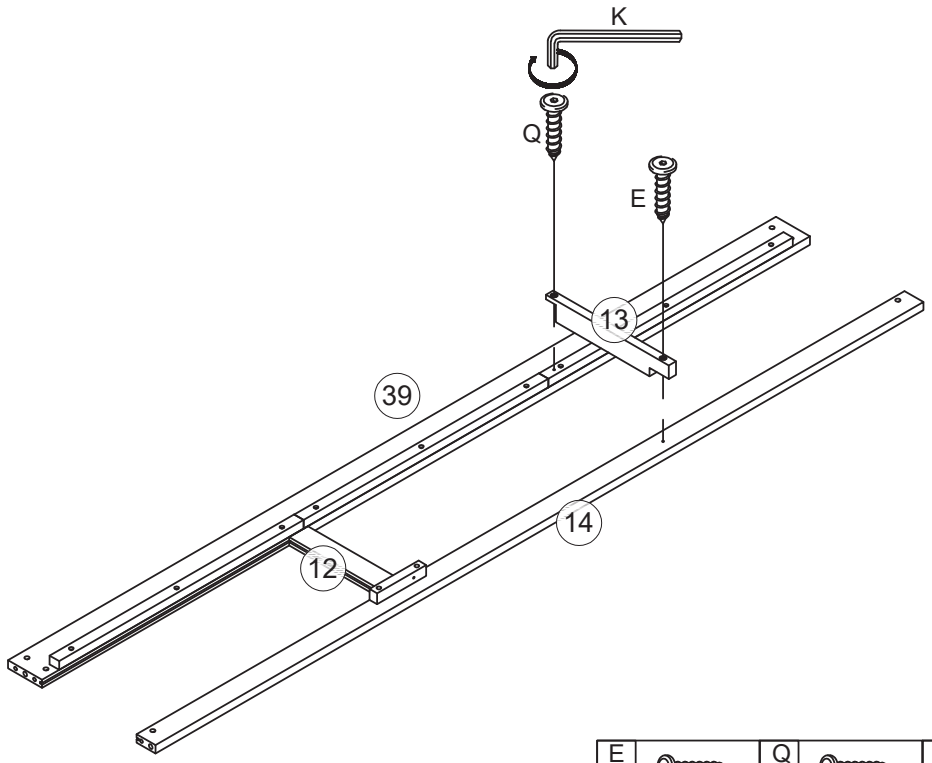

E	Q	K
1pc/pièce	1pc/pièce	

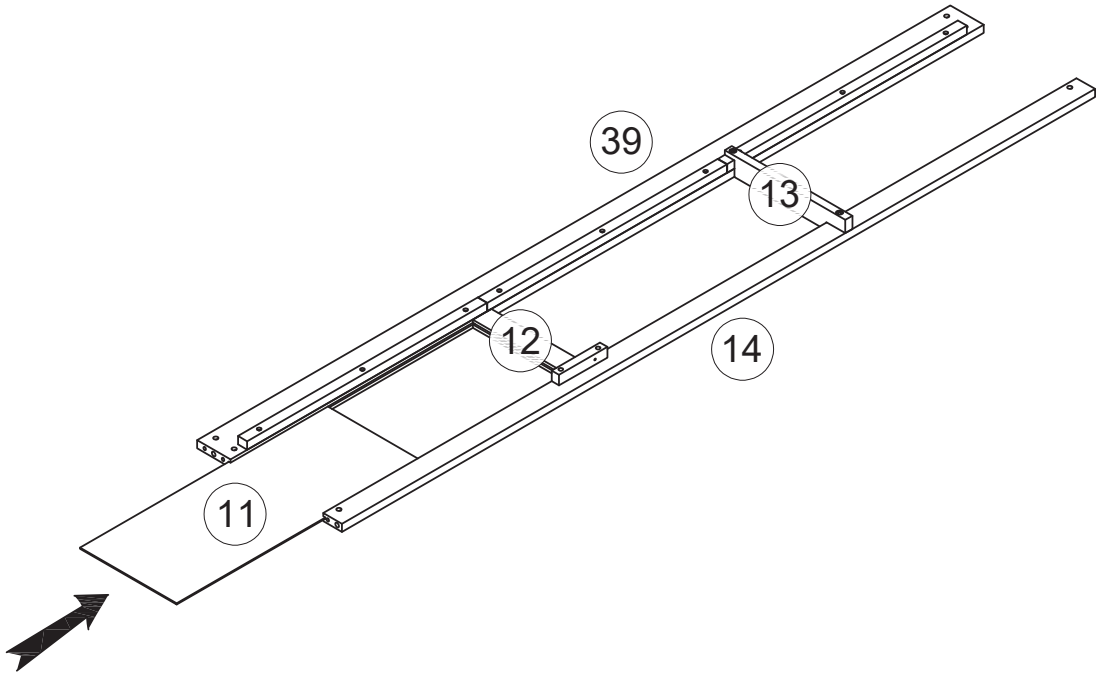

Step/Étape 9

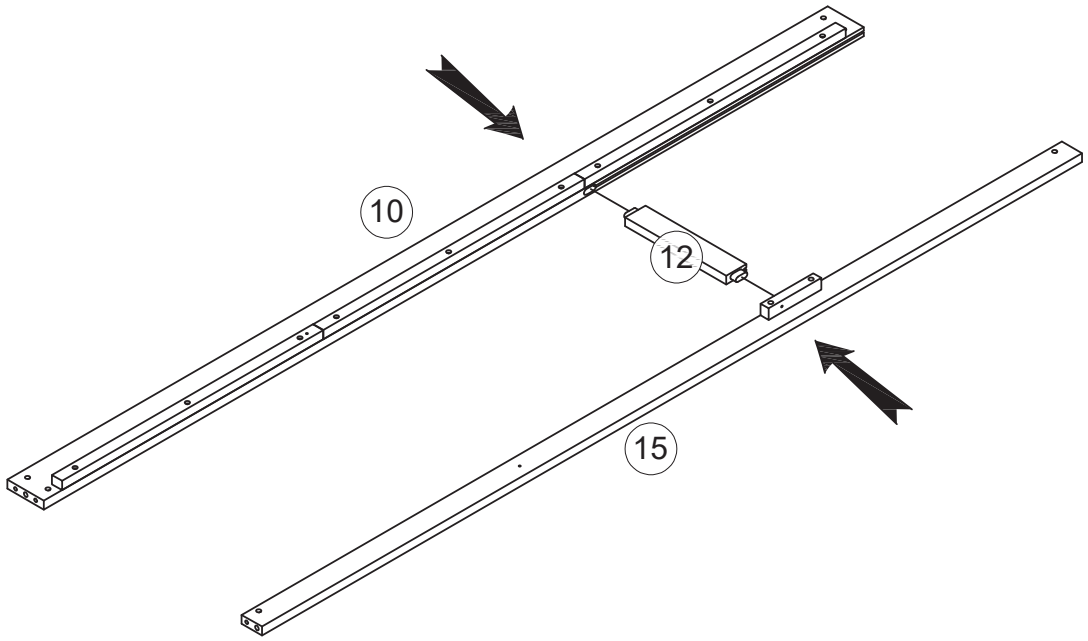

Step/Étape 10

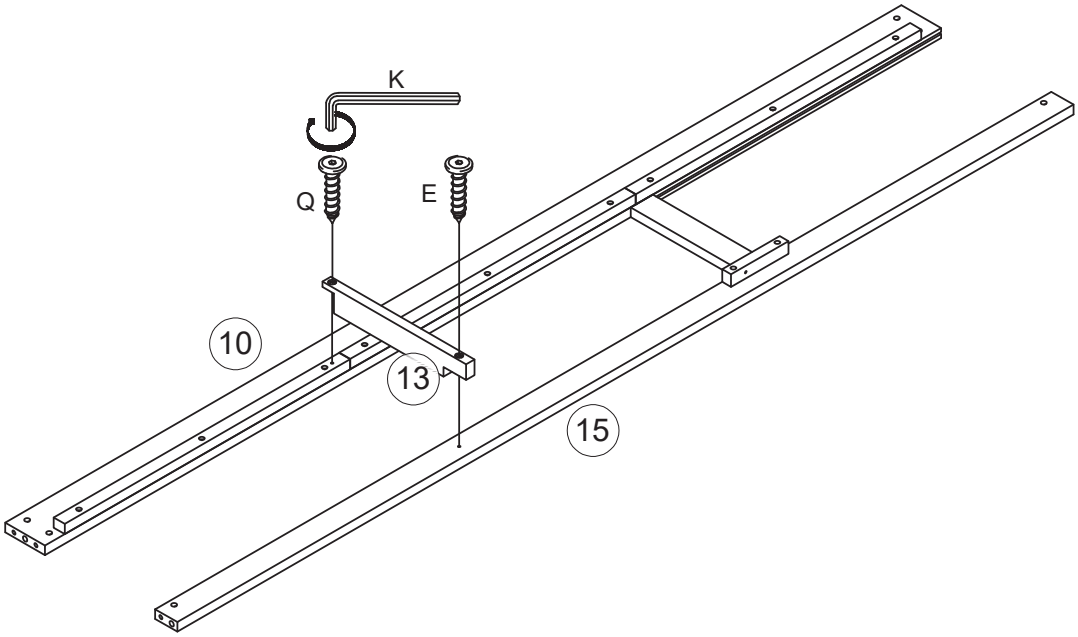

E	Q	K
1pc/pièce	1pc/pièce	

Step/Étape 11

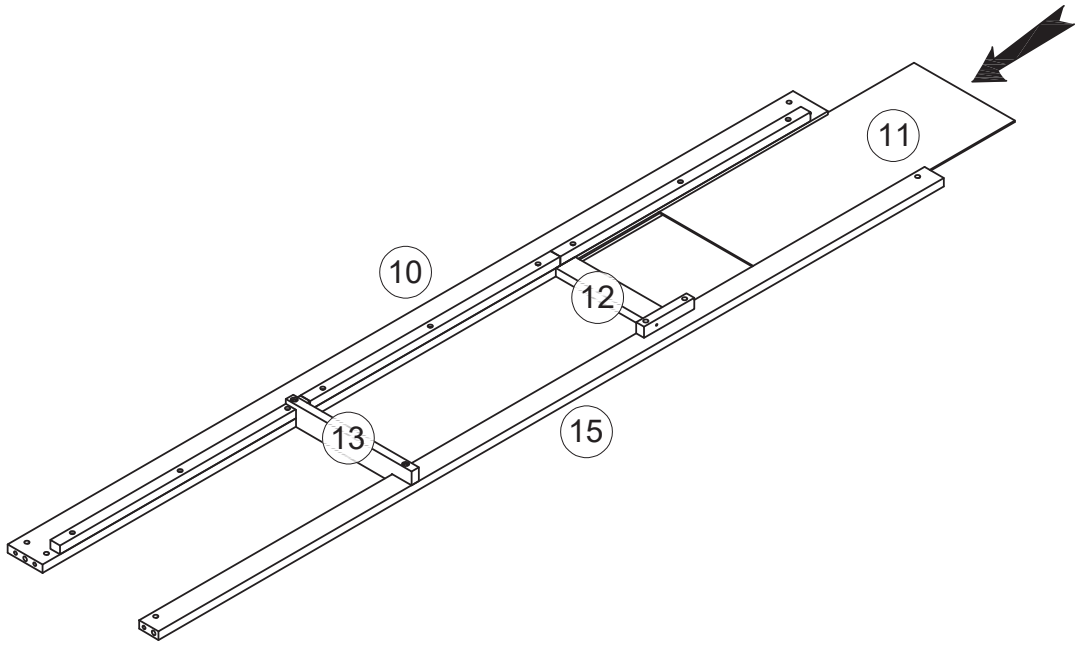

Step/Étape 12

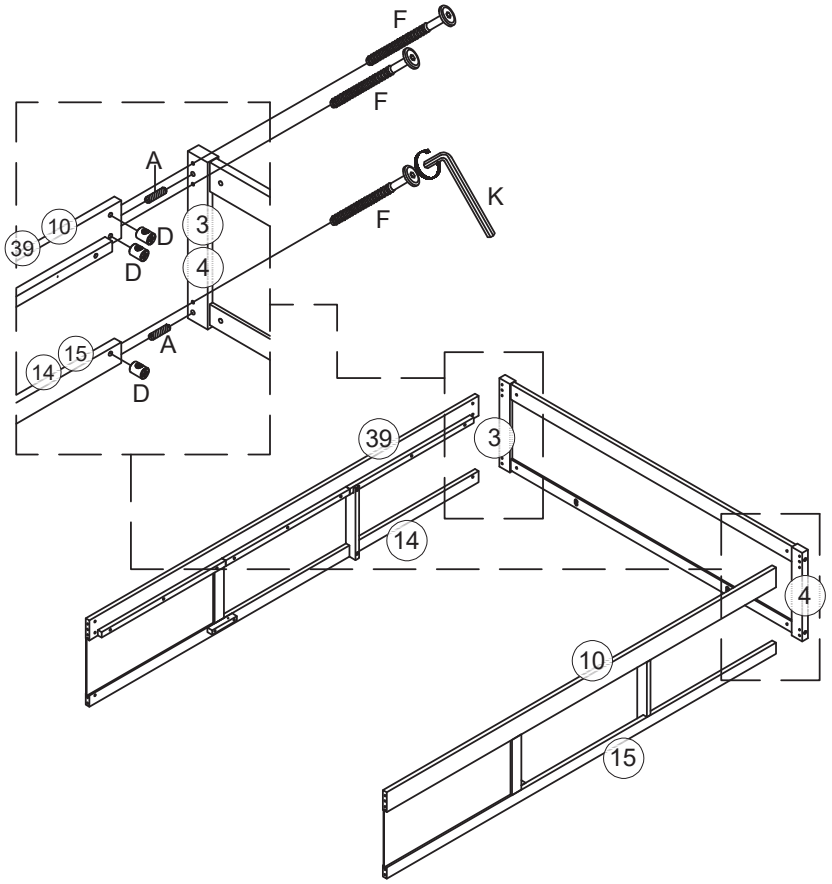

A 4pcs/pièces	K
F 6pcs/pièces	D 6pcs/pièces

Step/Étape 13

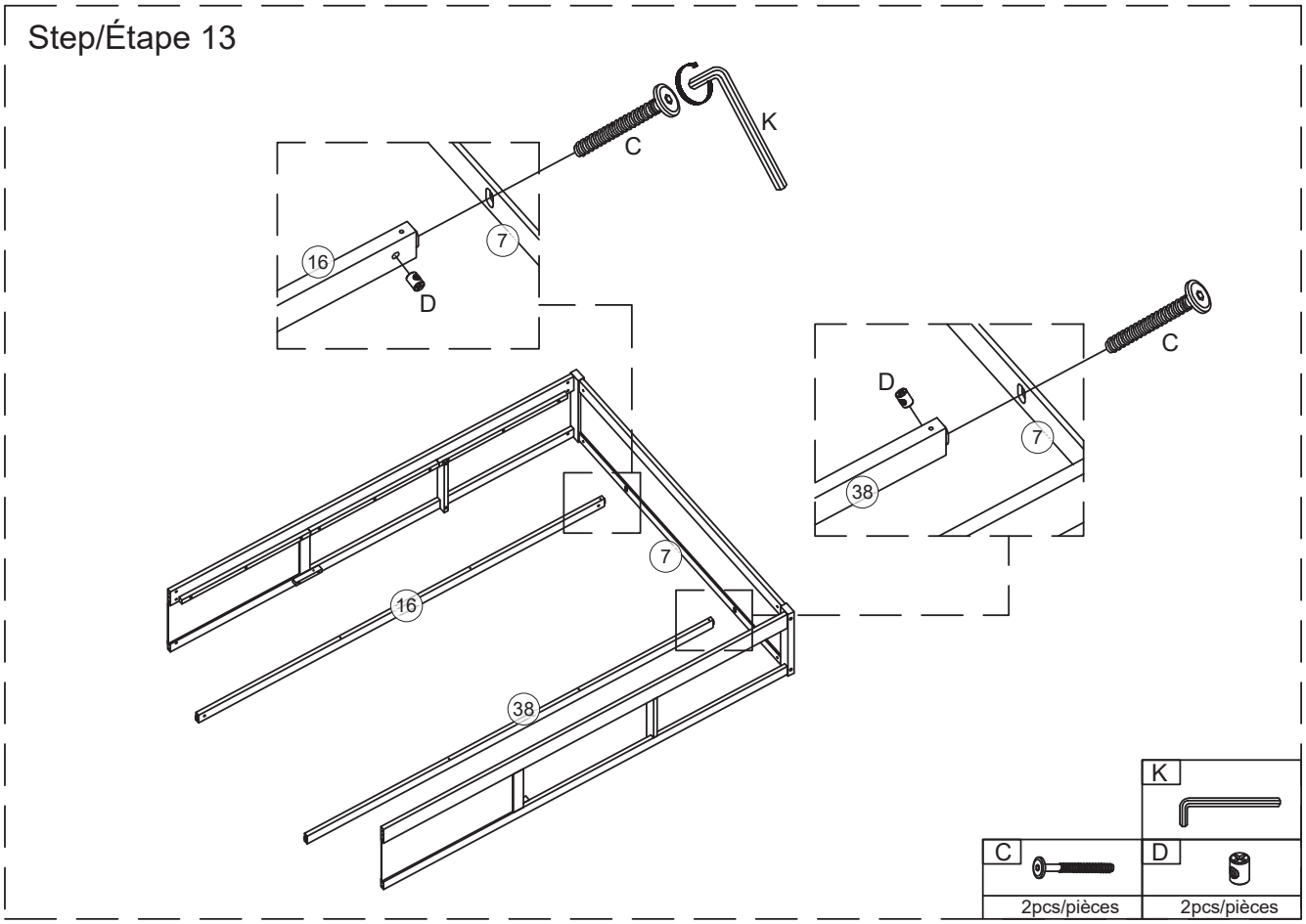

Step/Étape 14

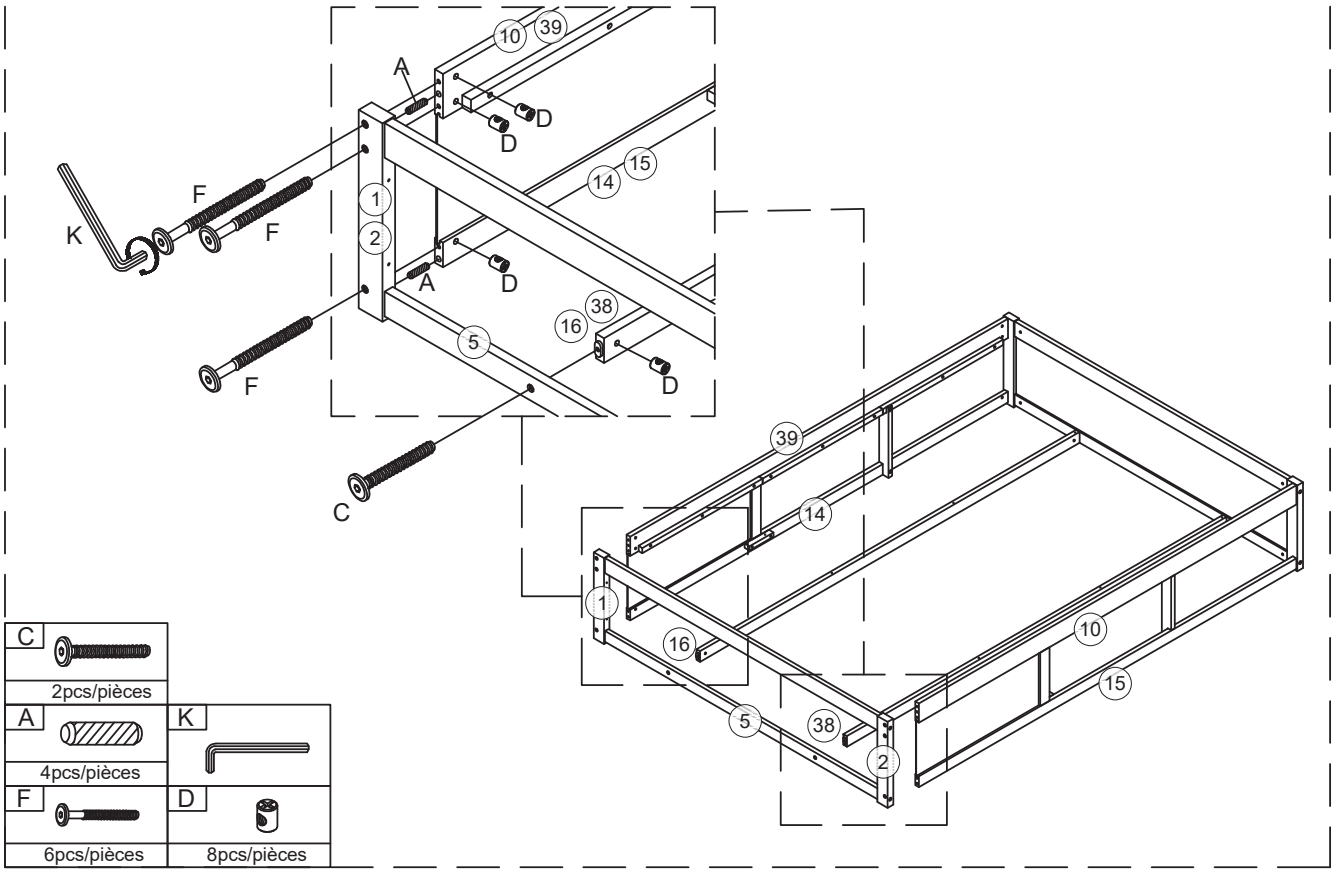

Step/Étape 15

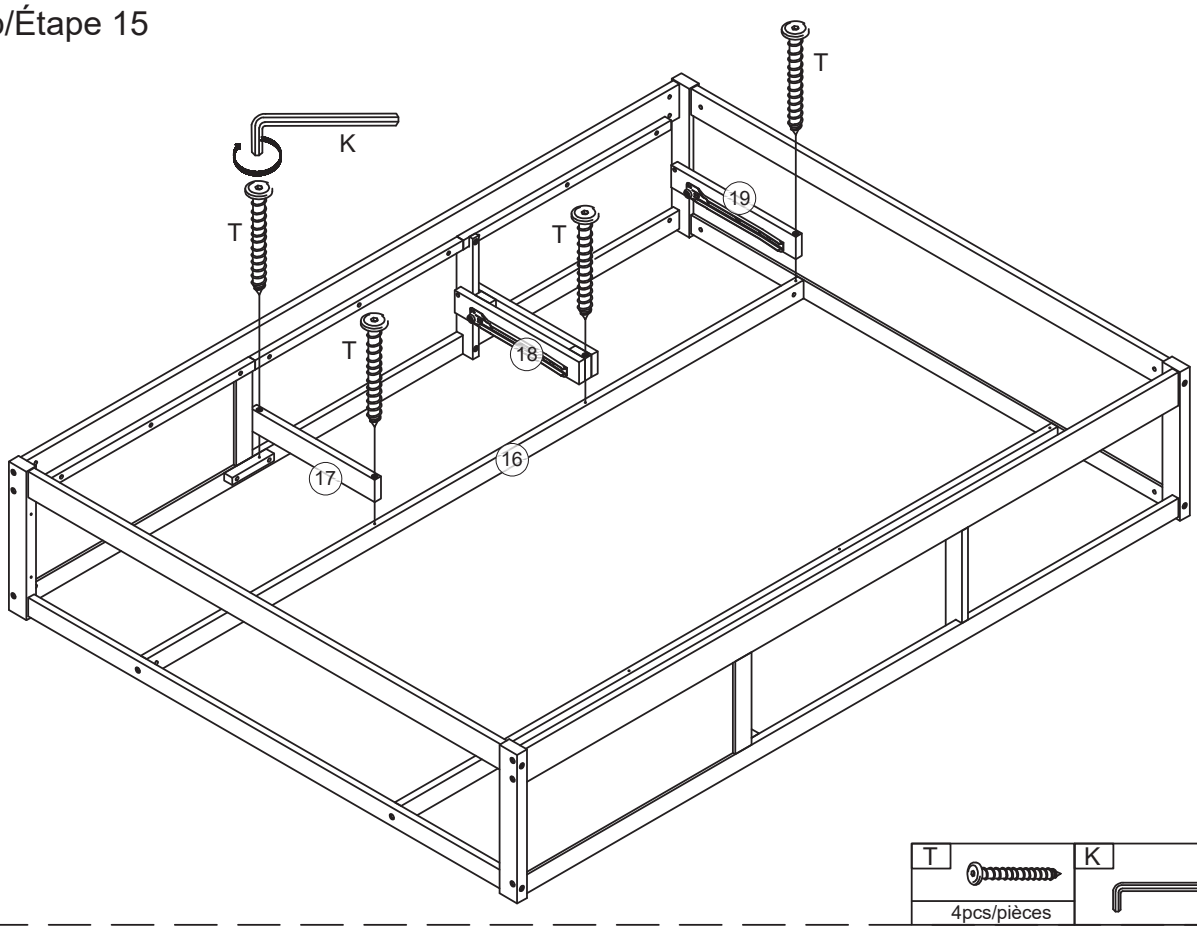

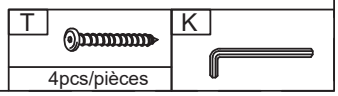

Step/Étape 16

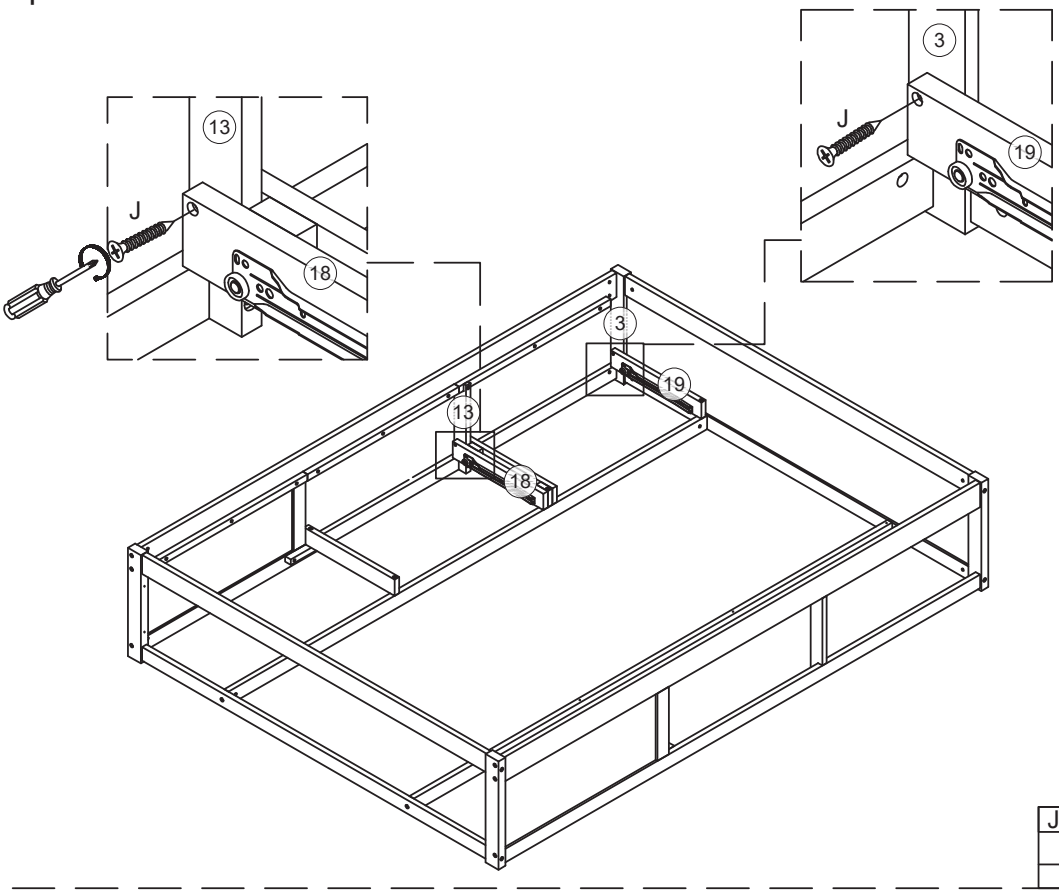

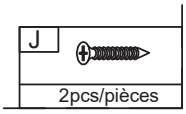

Step/Étape 17

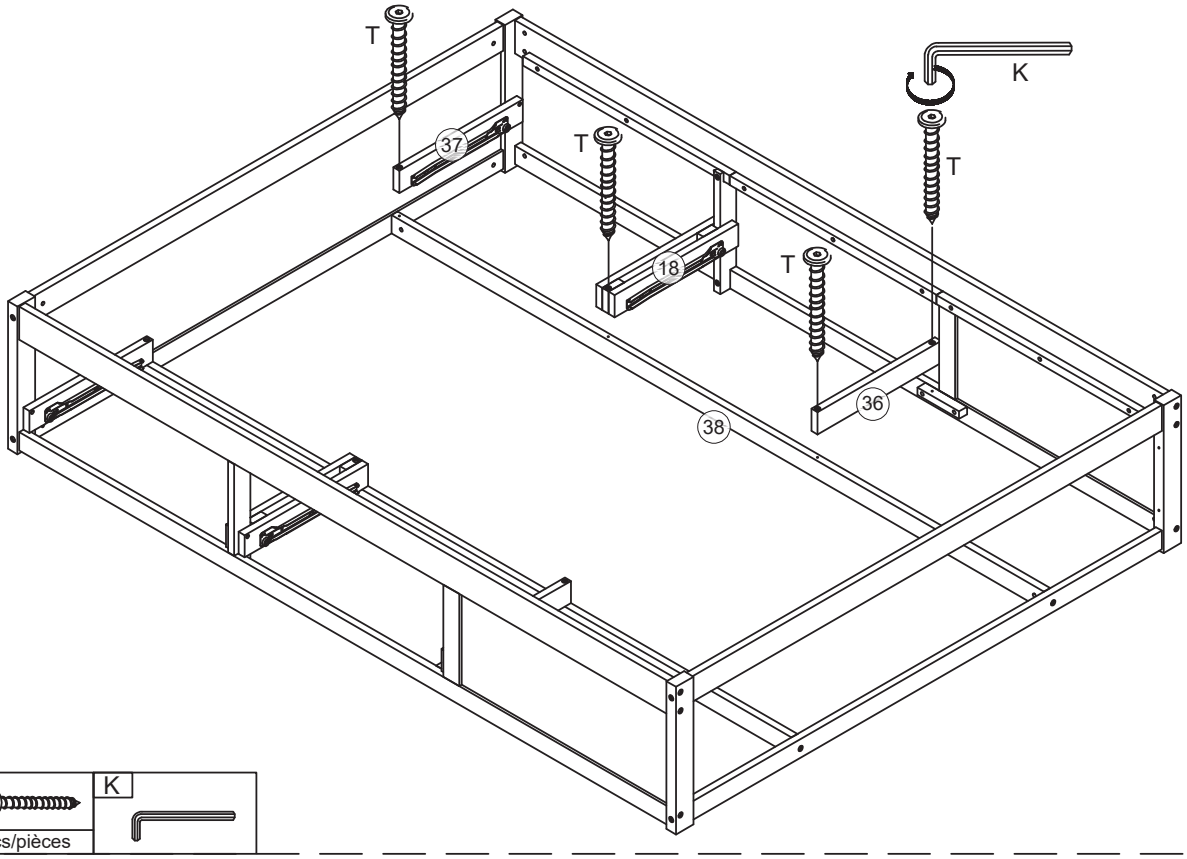

T	K
4pcs/pièces	

Step/Étape 18

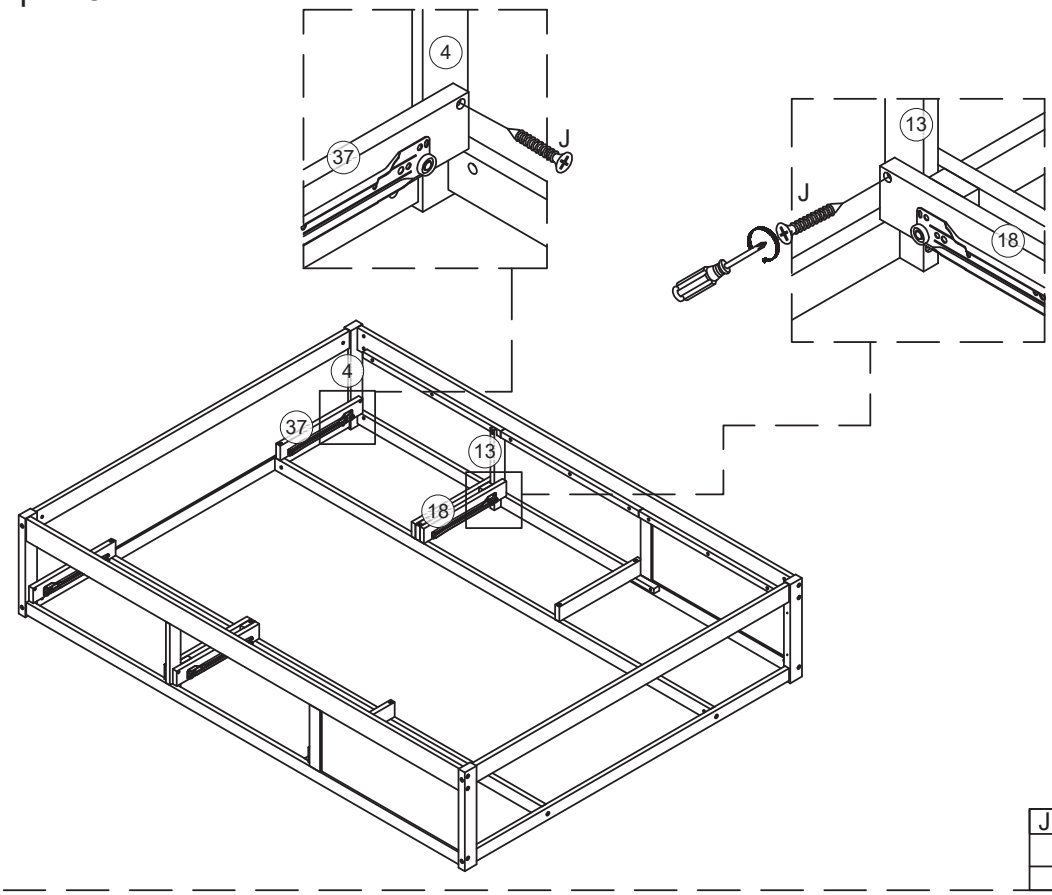

J
2pcs/pièces

Step/Étape 19

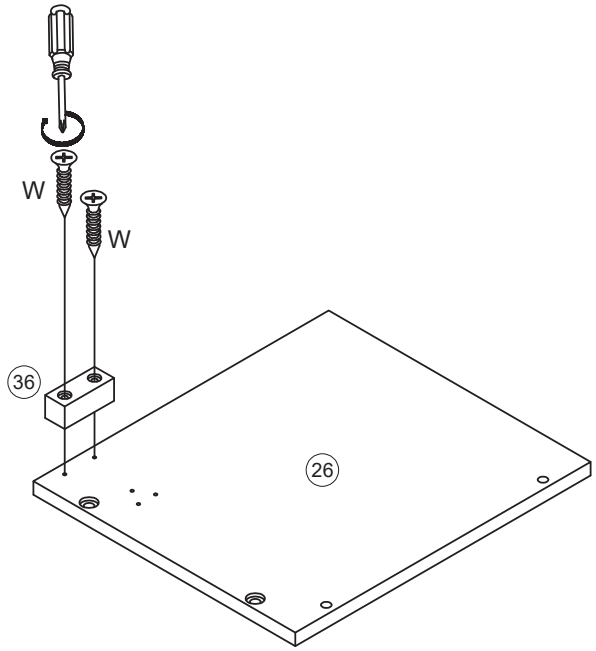

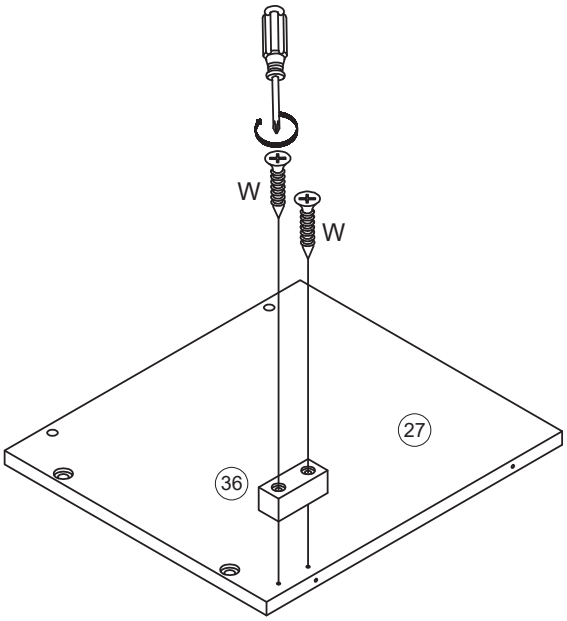

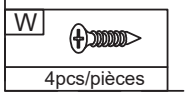

Step/Étape 20

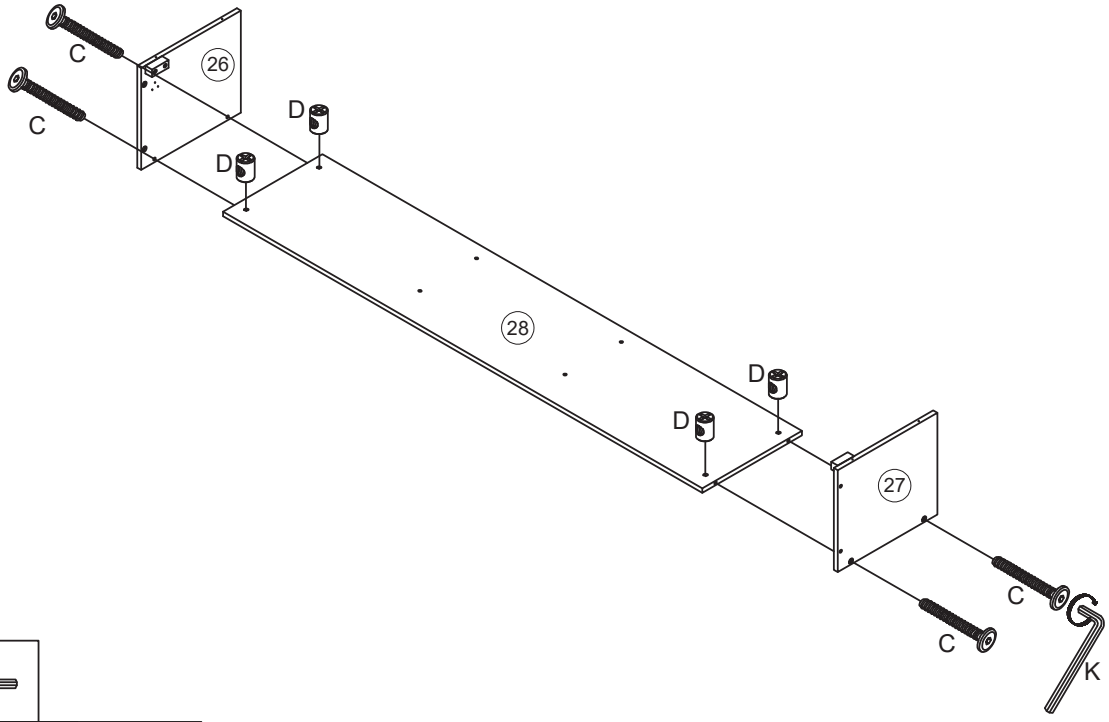

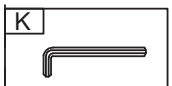

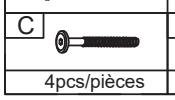

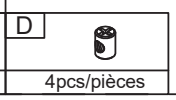

Step/Étape 21

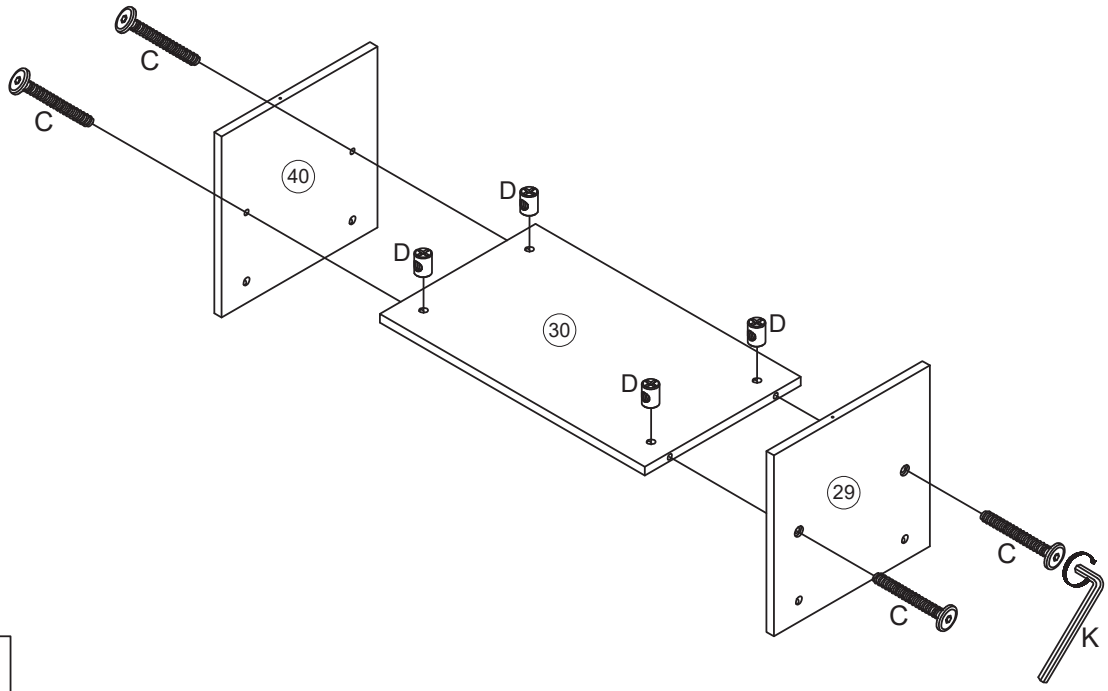

K	C	D
	4pcs/pièces	4pcs/pièces

Step/Étape 22

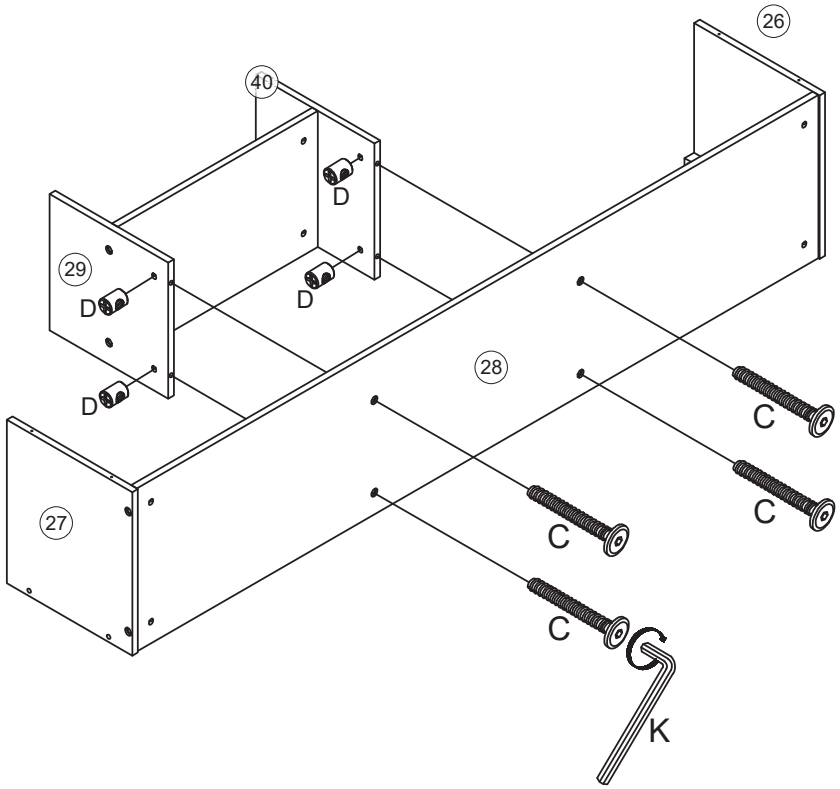

K	C	D
	4pcs/pièces	4pcs/pièces

Step/Étape 23

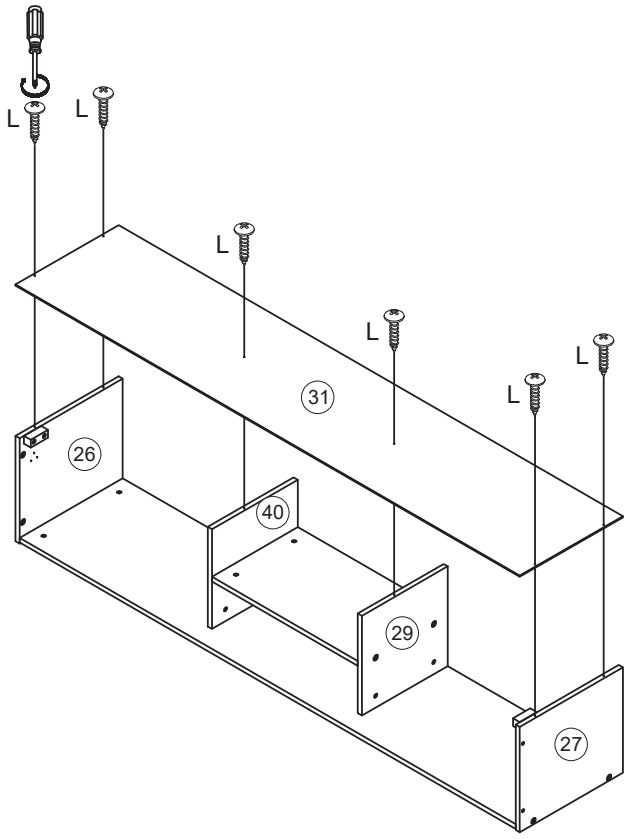

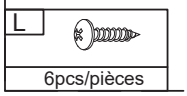

Step/Étape 24

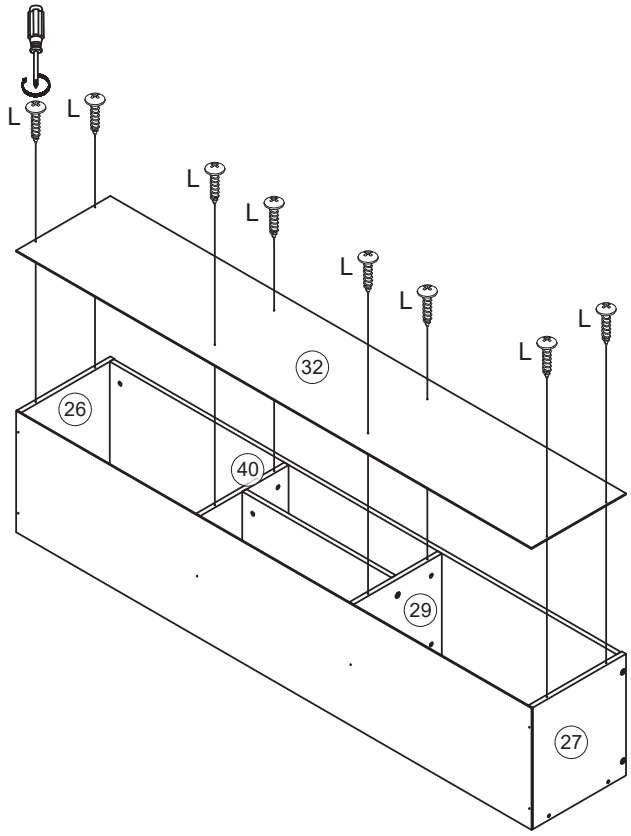

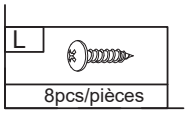

Step/Étape 25

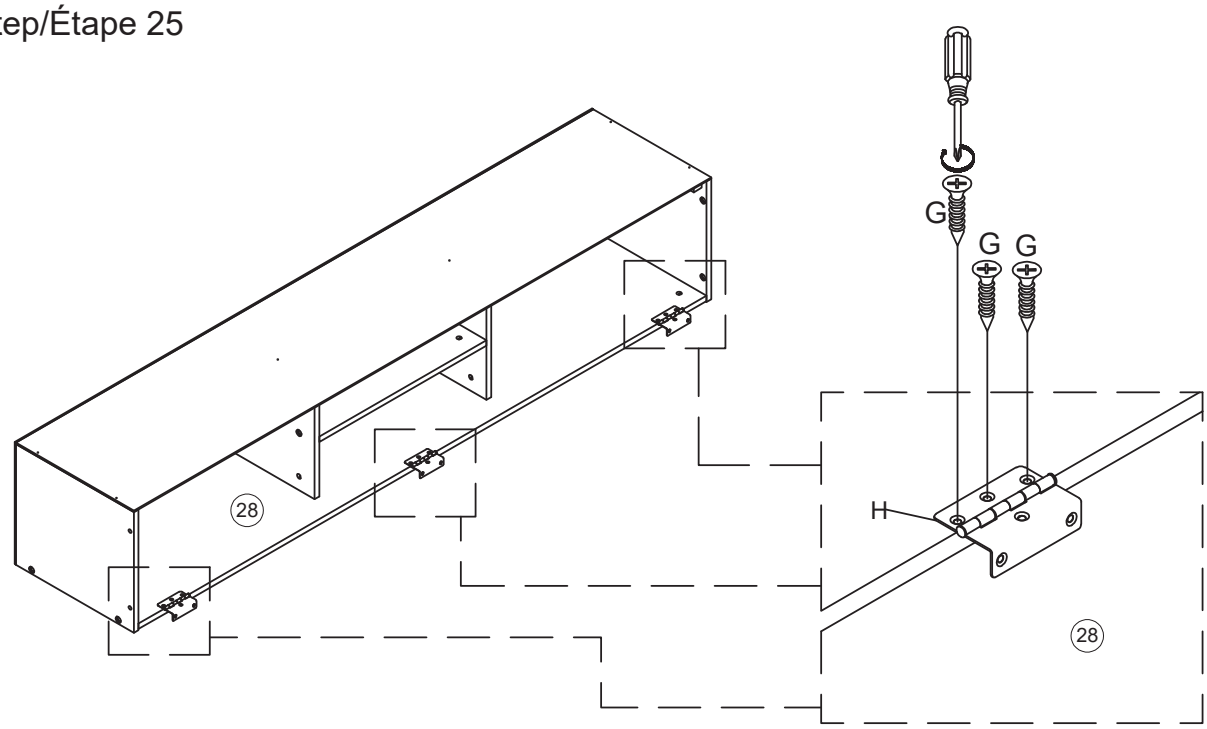

G	H
9pcs/pièces	3pcs/pièces

Step/Étape 26

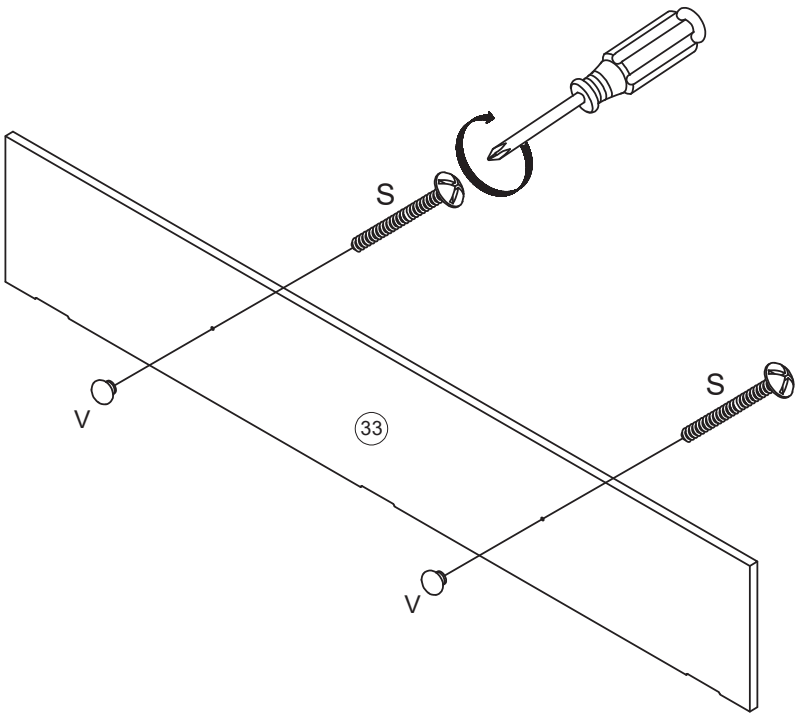

V	S
2pcs/pièces	2pcs/pièces

Step/Étape 27

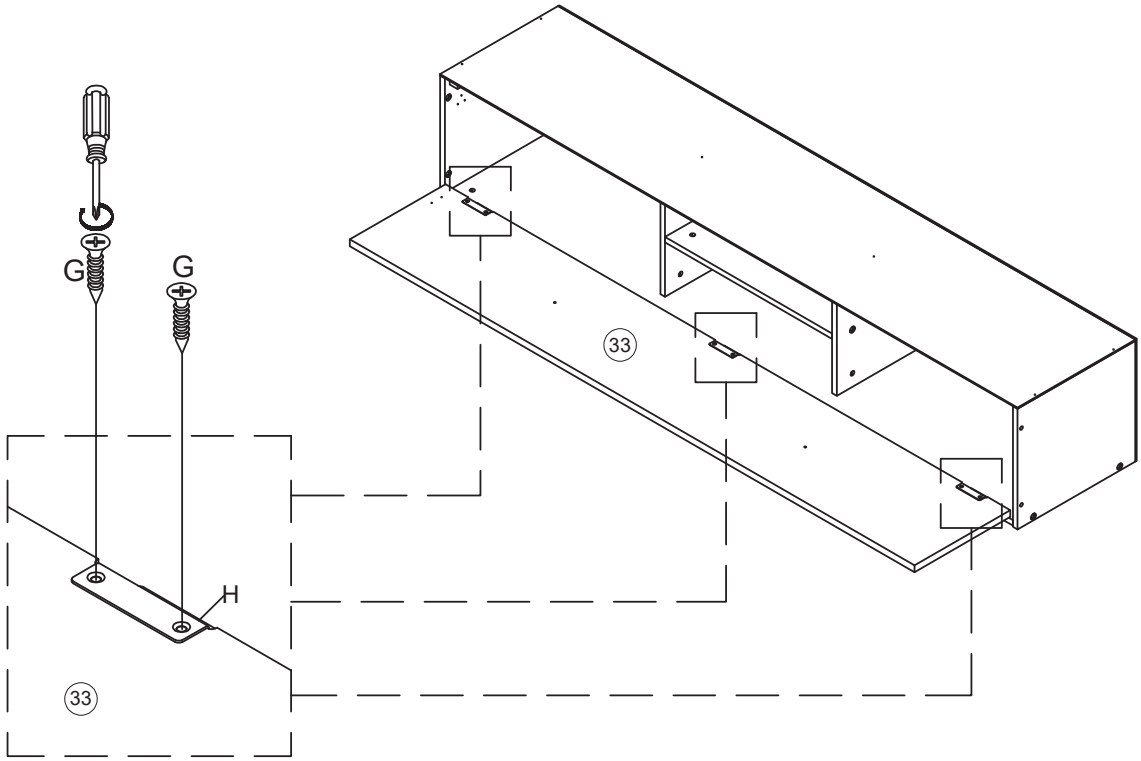

G
6pcs/pièces

Step/Étape 28

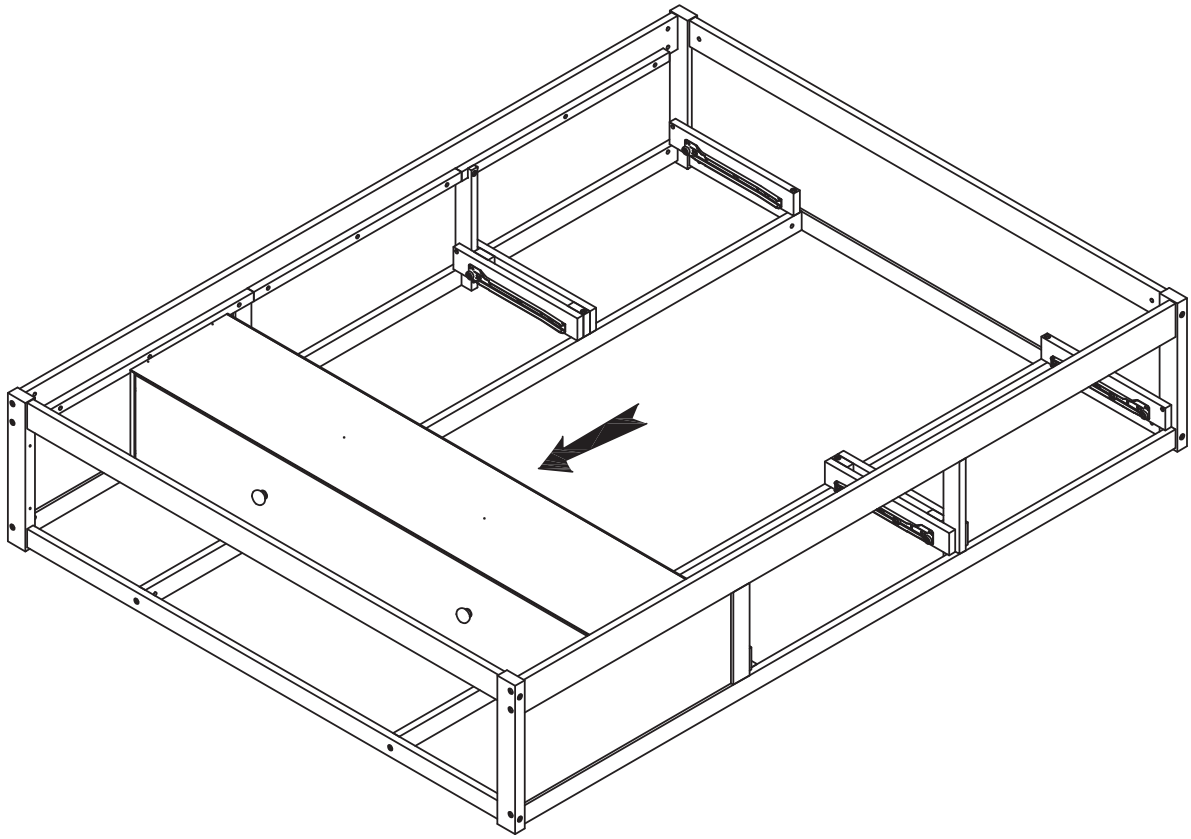

Step/Étape 29

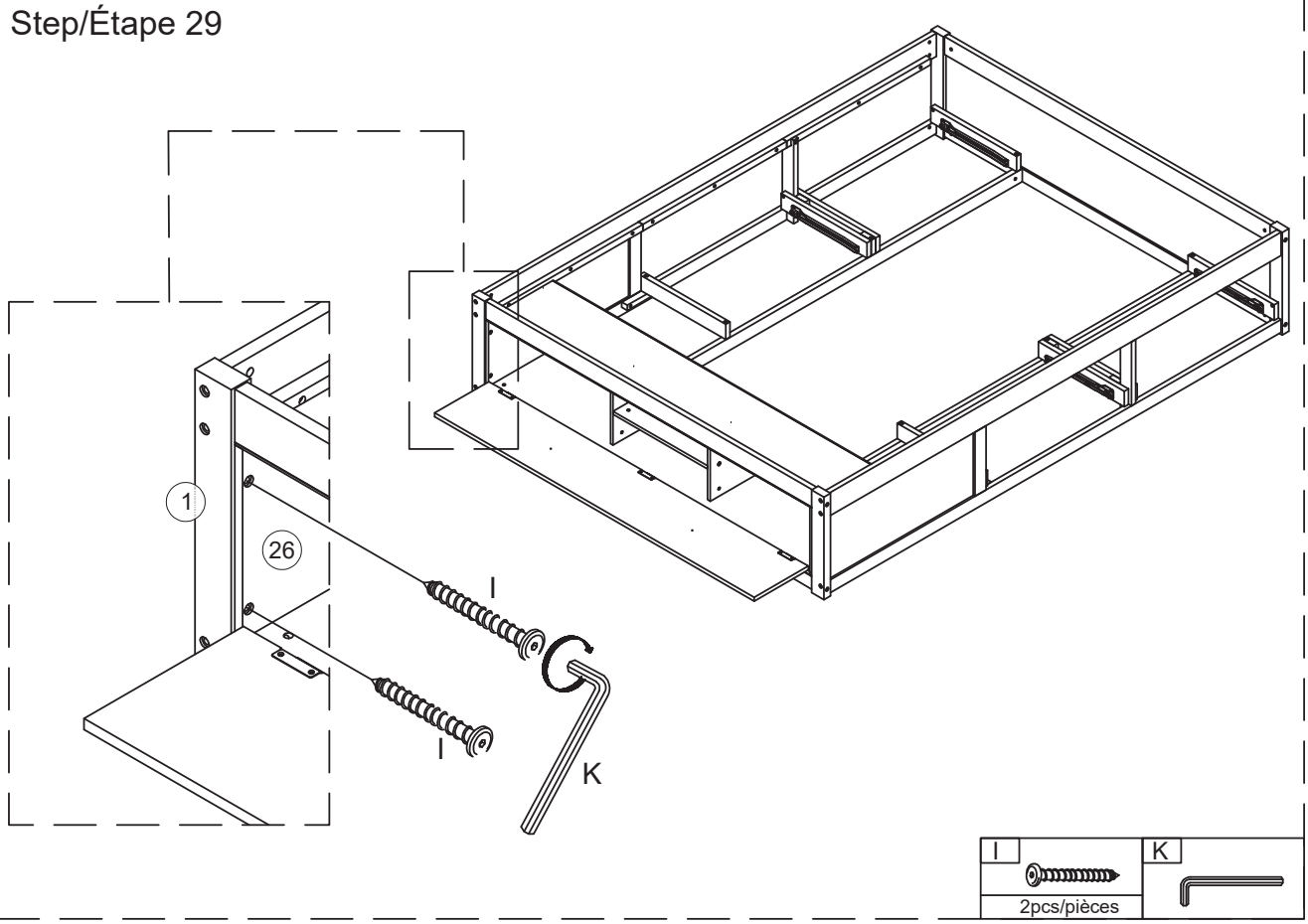

I	K
2pcs/pièces	

Step/Étape 30

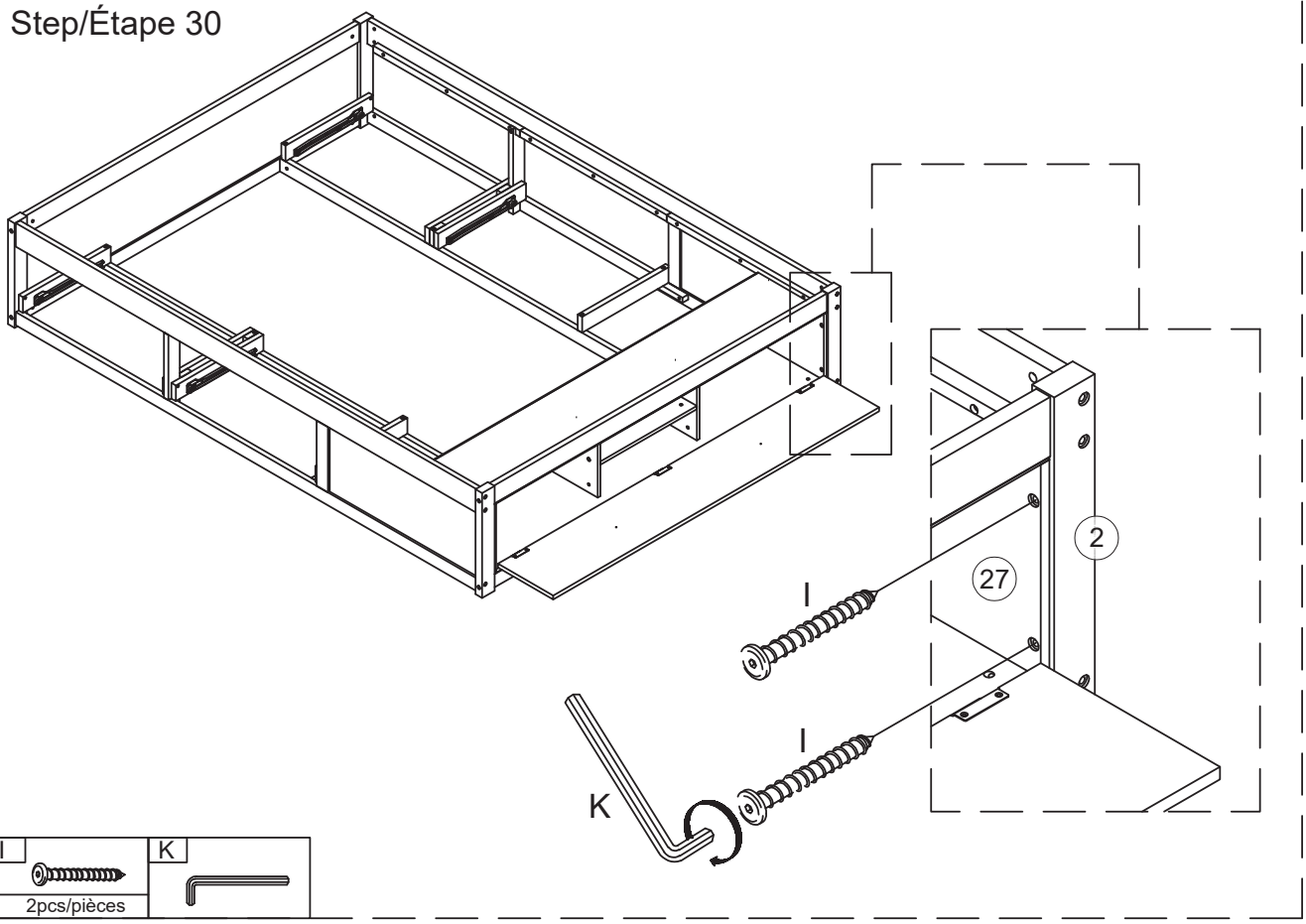

I	K
2pcs/pièces	

Step/Étape 31

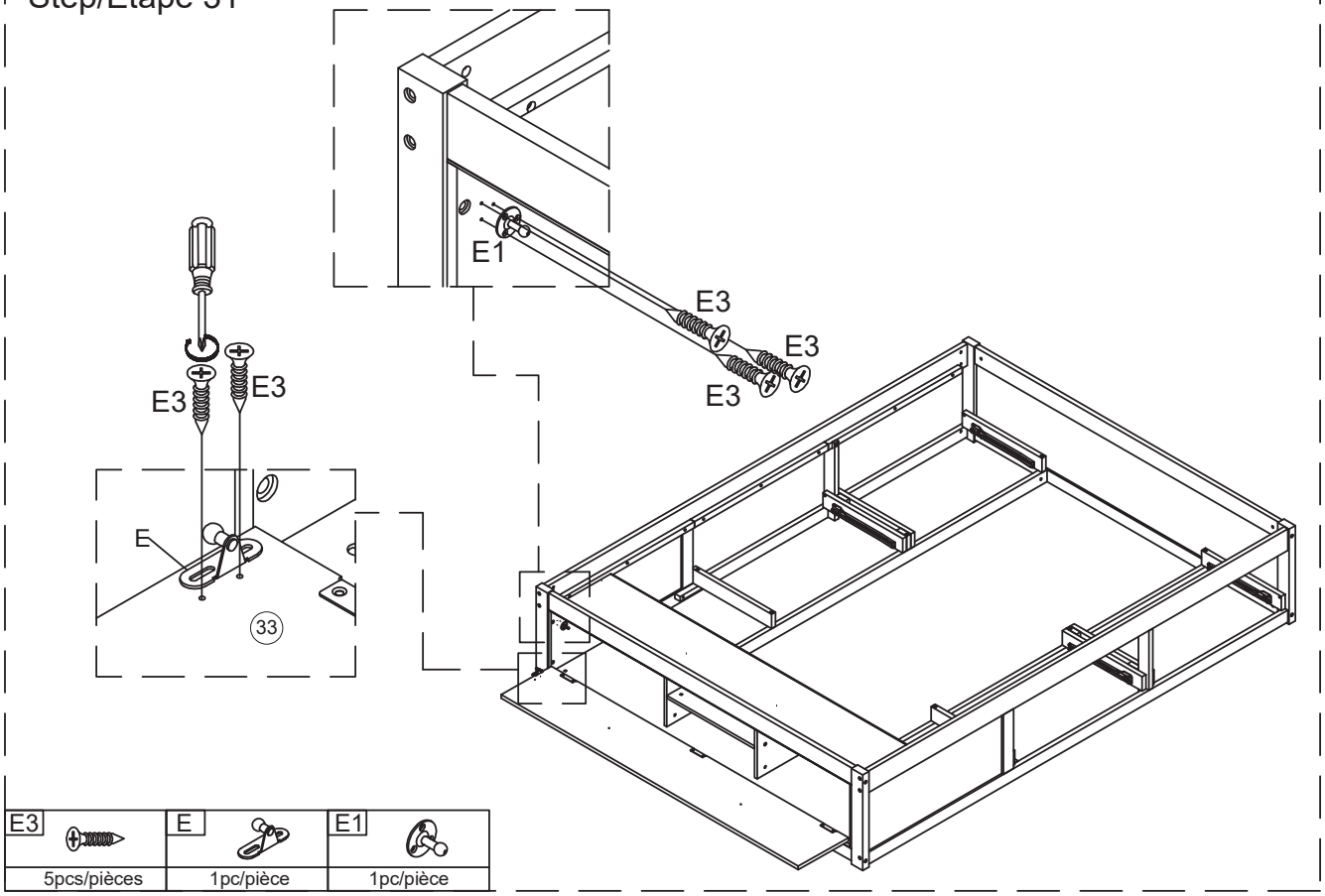

E3	E	E1
5pcs/pièces	1pc/pièce	1pc/pièce

Step/Étape 32

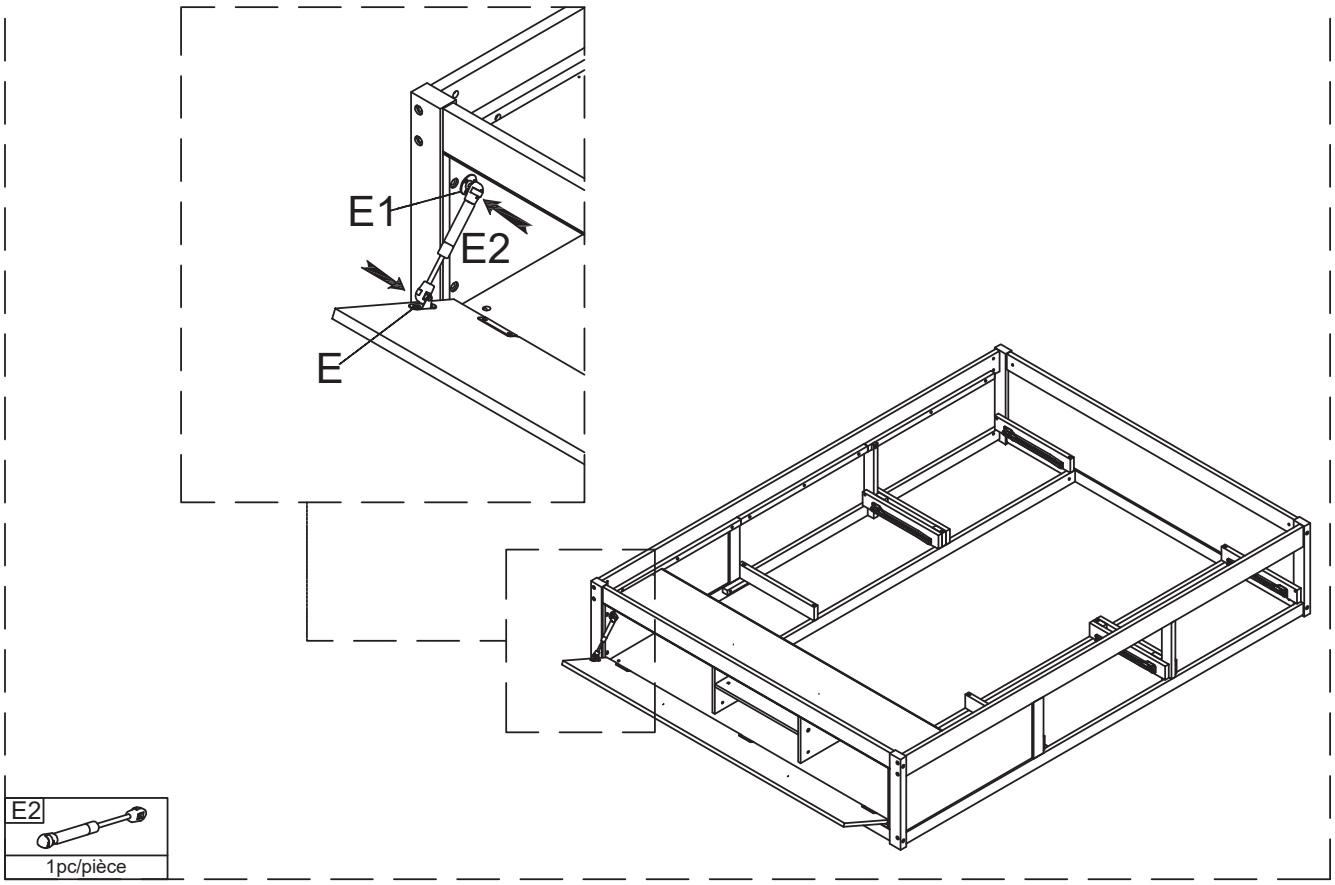

E2
1pc/pièce

Step/Étape 33

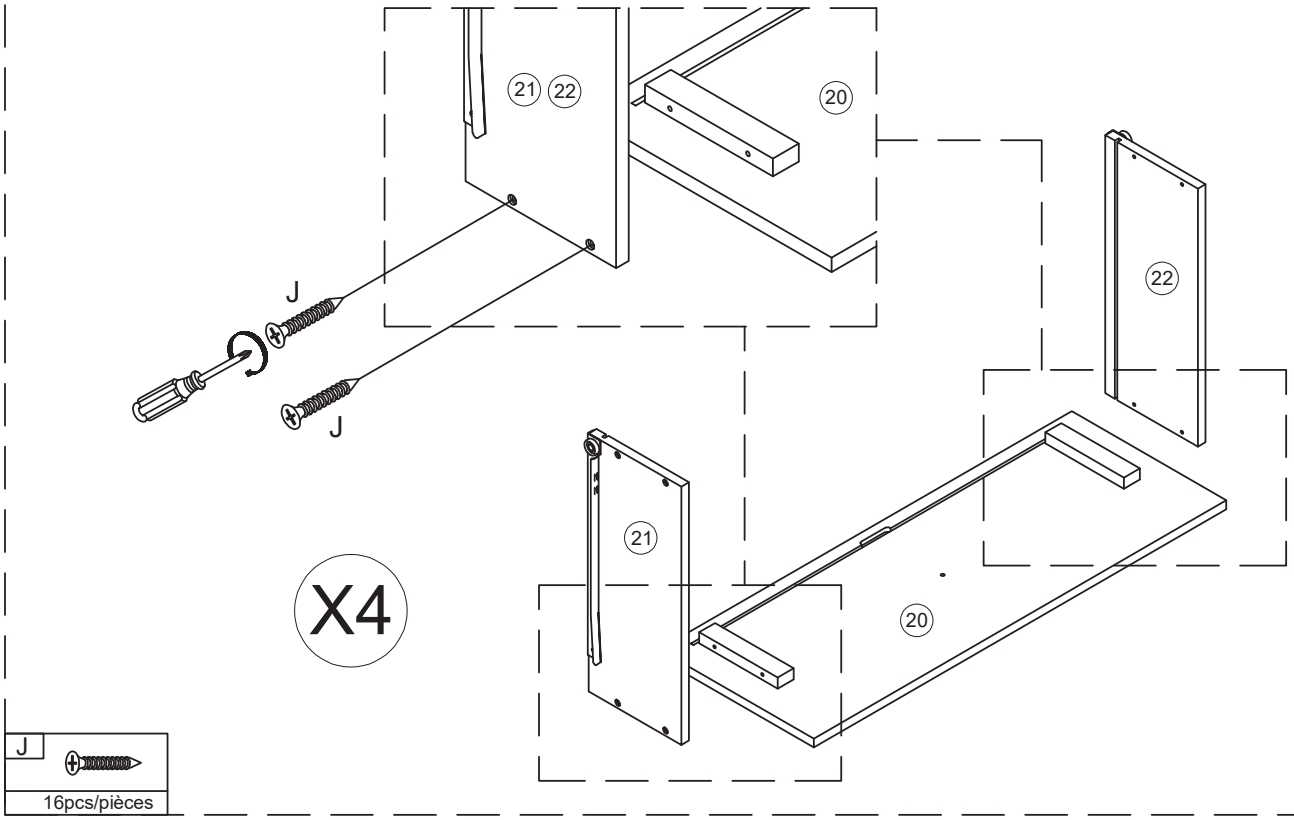

Step/Étape 34

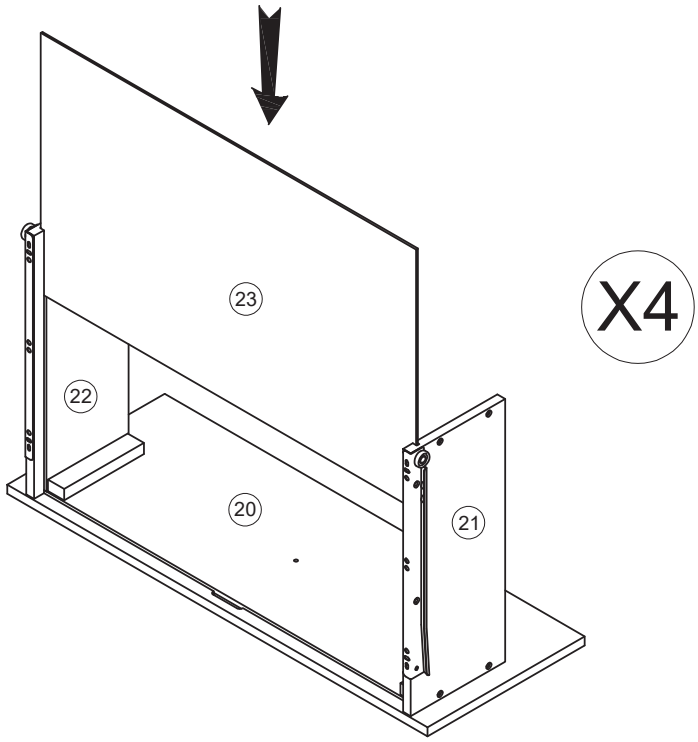

Step/Étape 35

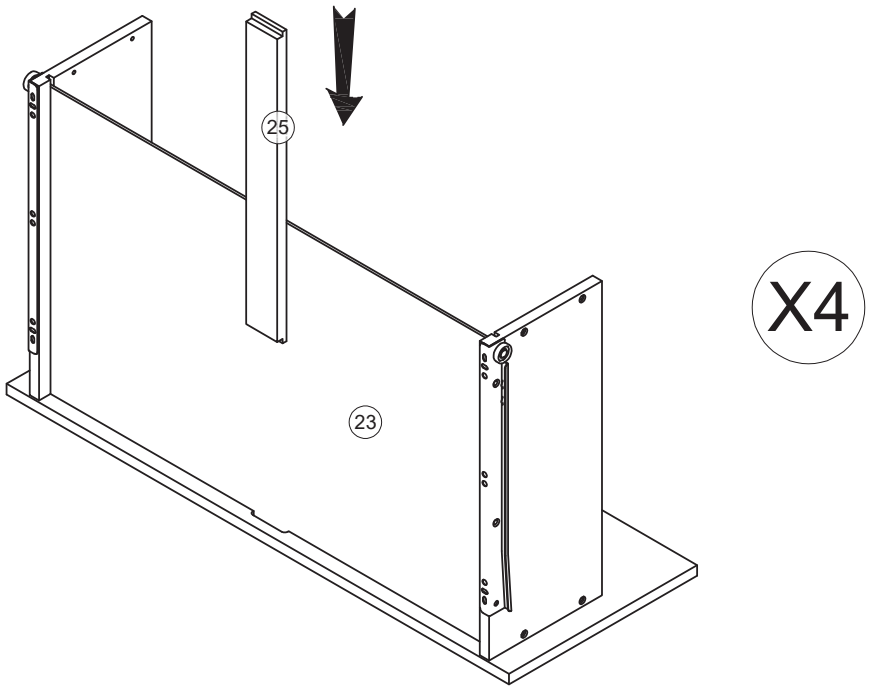

Step/Étape 36

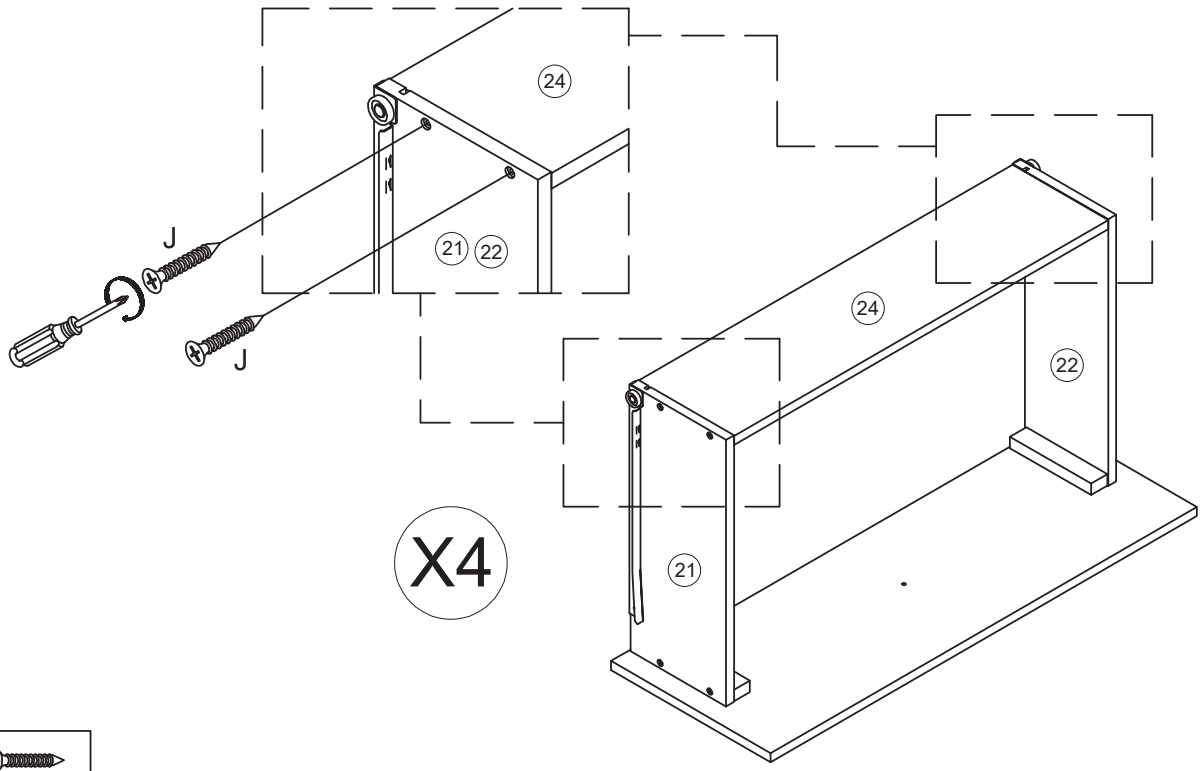

J	
	16pcs/pièces

Step/Étape 37

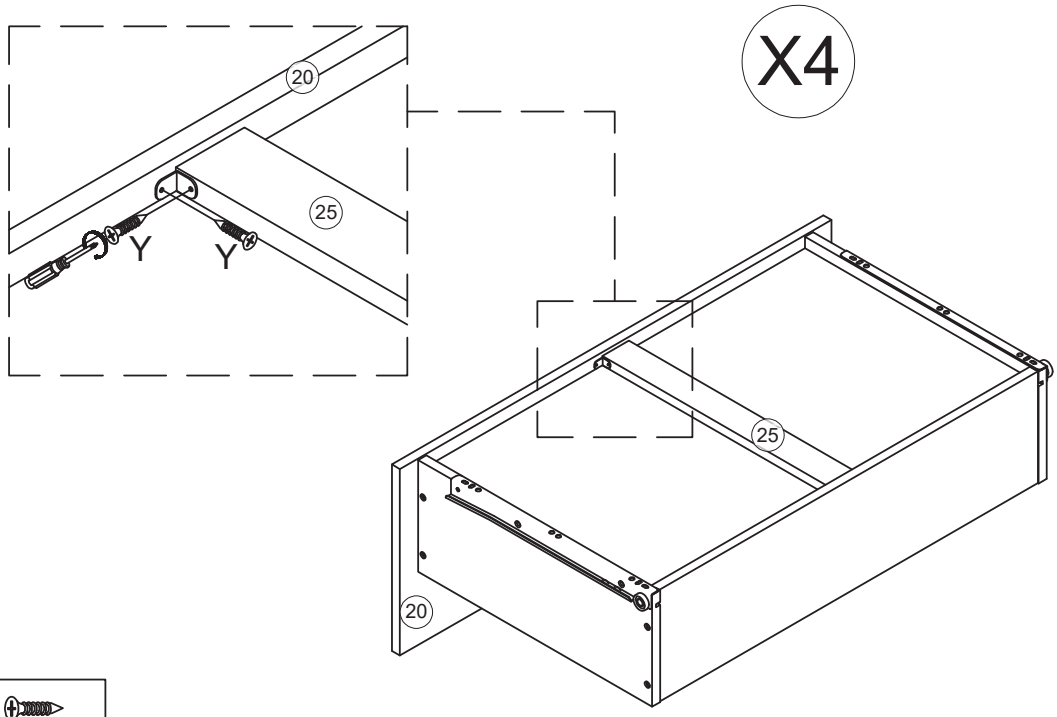

Z	Y
4pcs/pièces	8pcs/pièces

Step/Étape 38

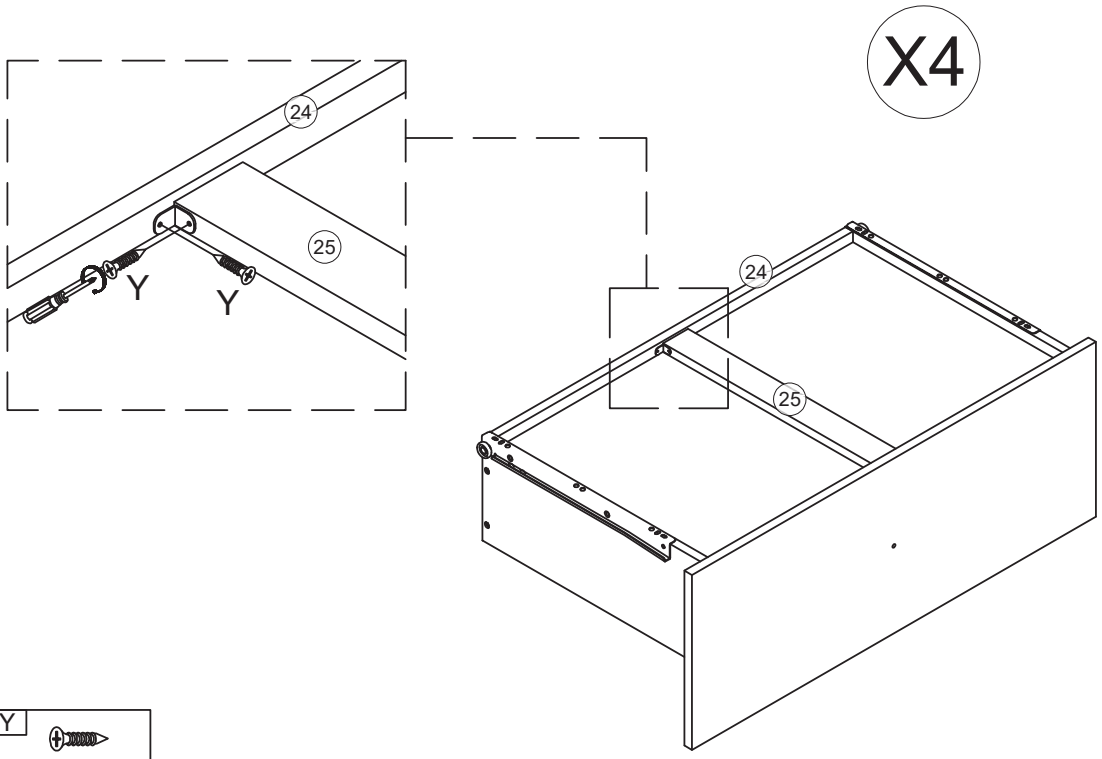

Z	Y
4pcs/pièces	8pcs/pièces

Step/Étape 39

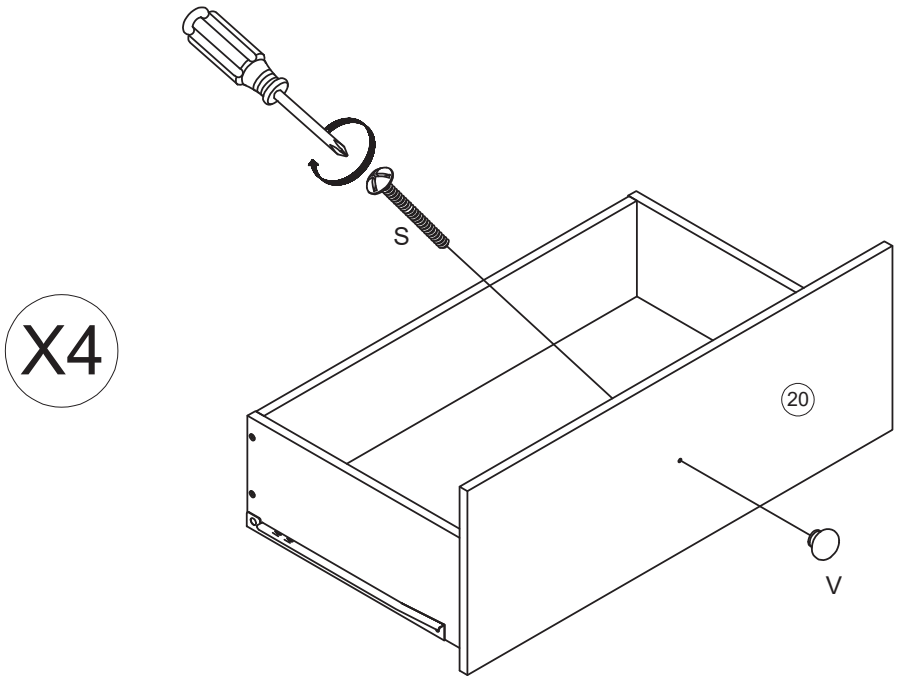

V	S
4pcs/pièces	4pcs/pièces

Step/Étape 40

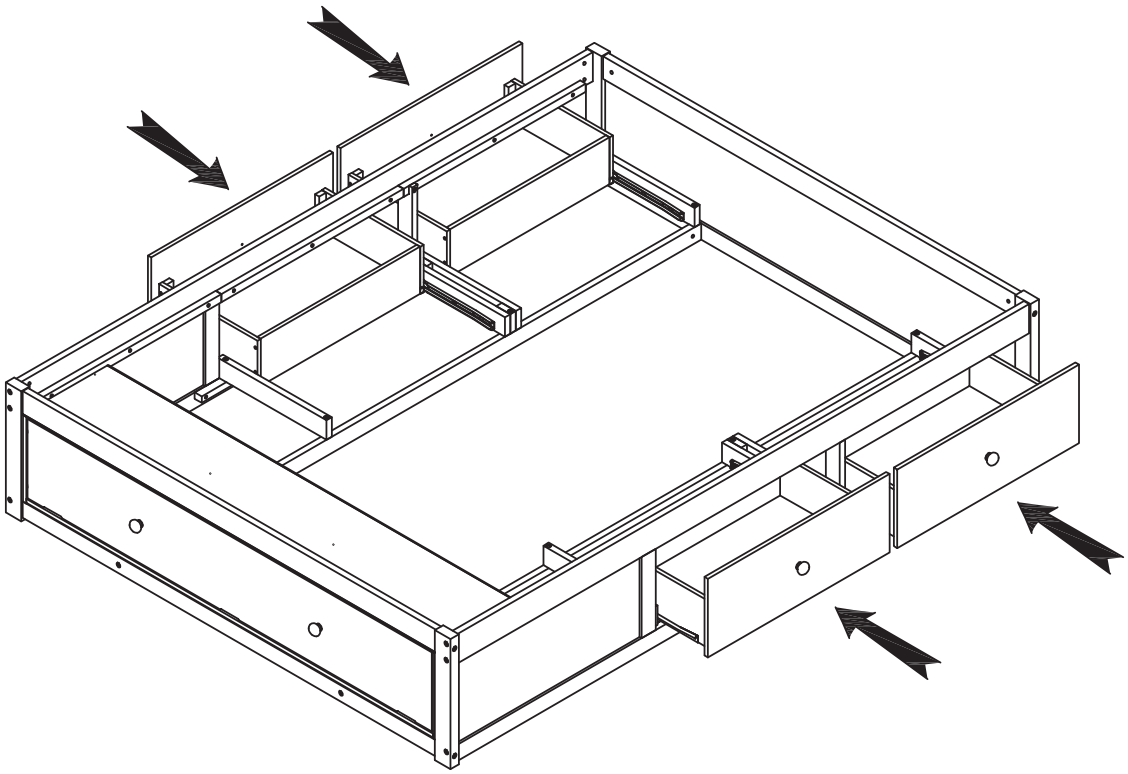

Step/Étape 41

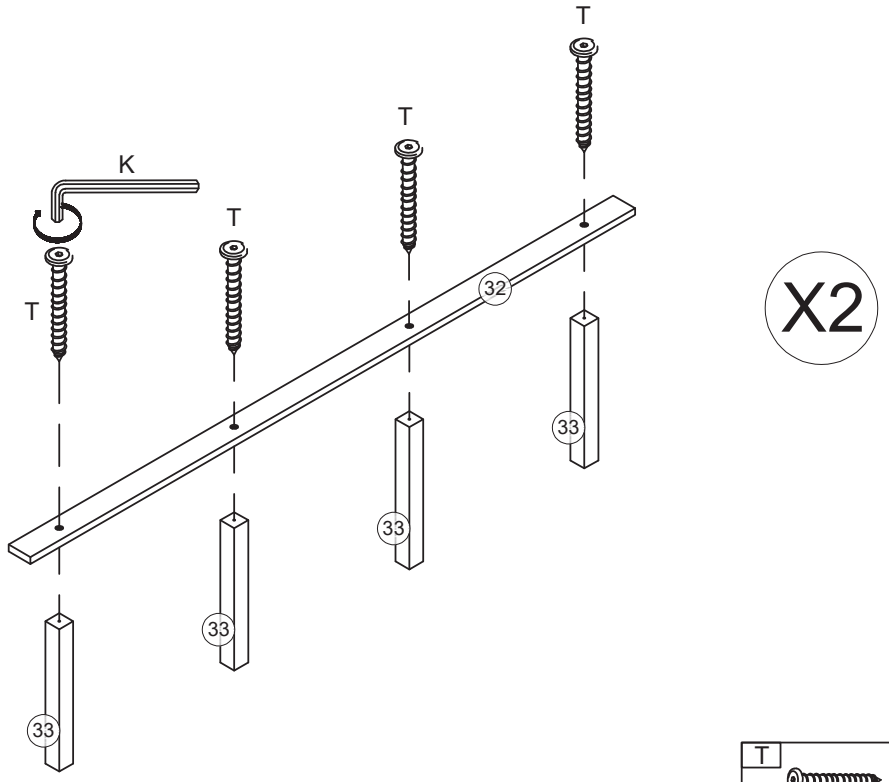

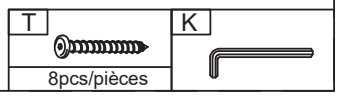

Step/Étape 42

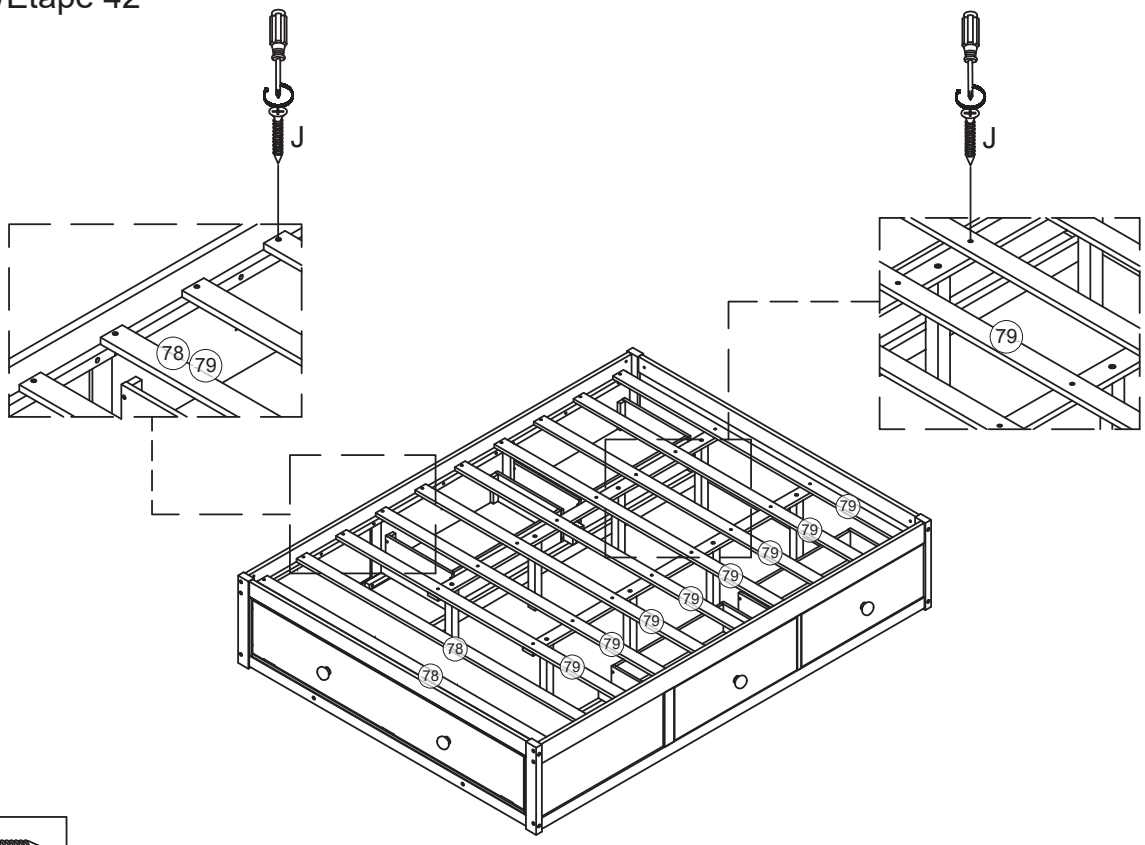

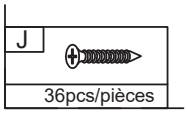
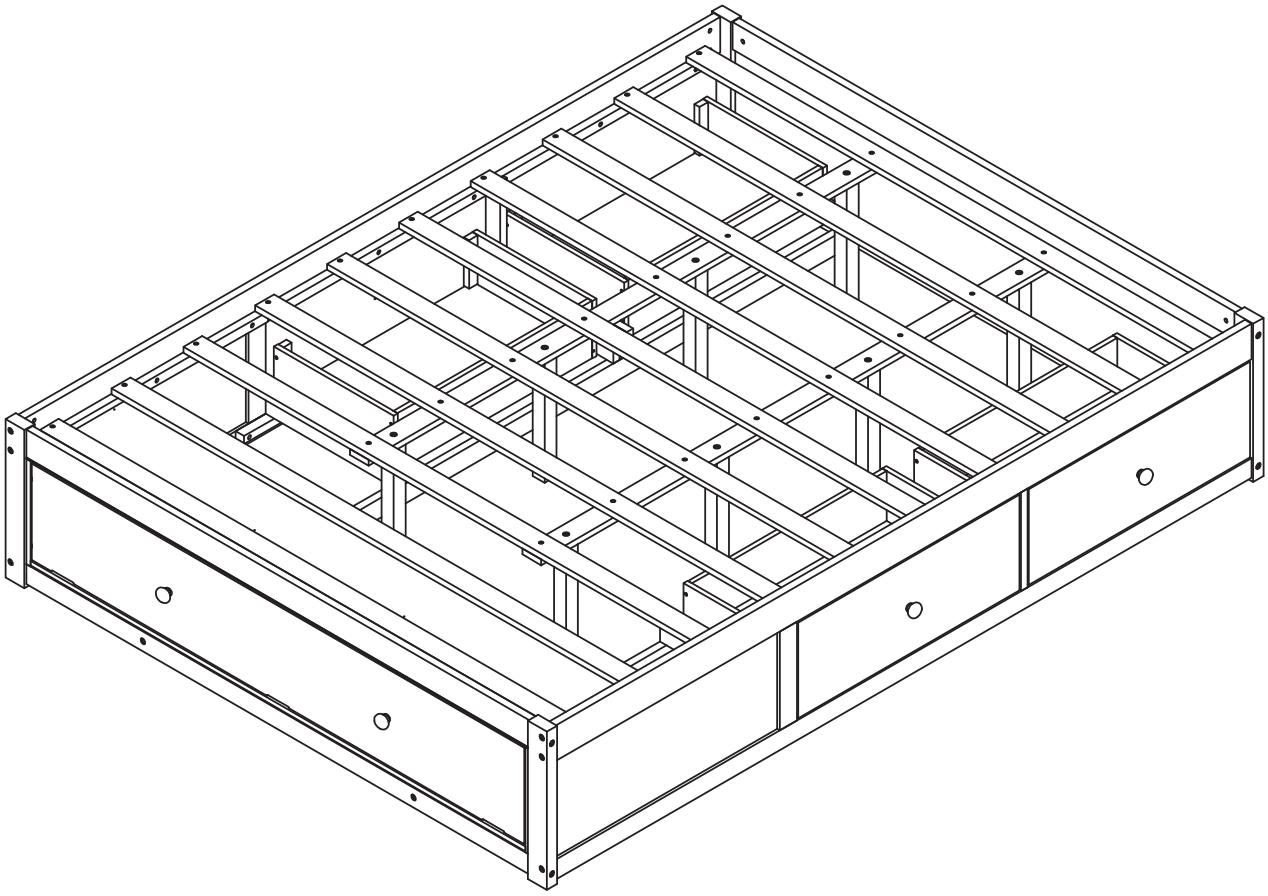
COMPLETE/ACHEVER