HELVETIA

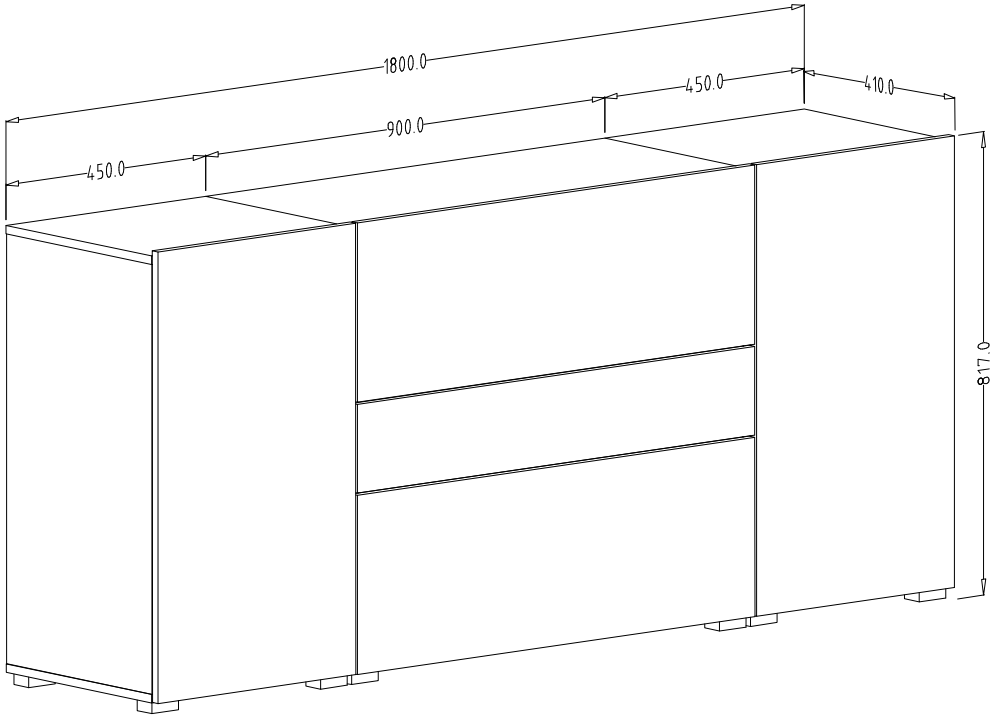

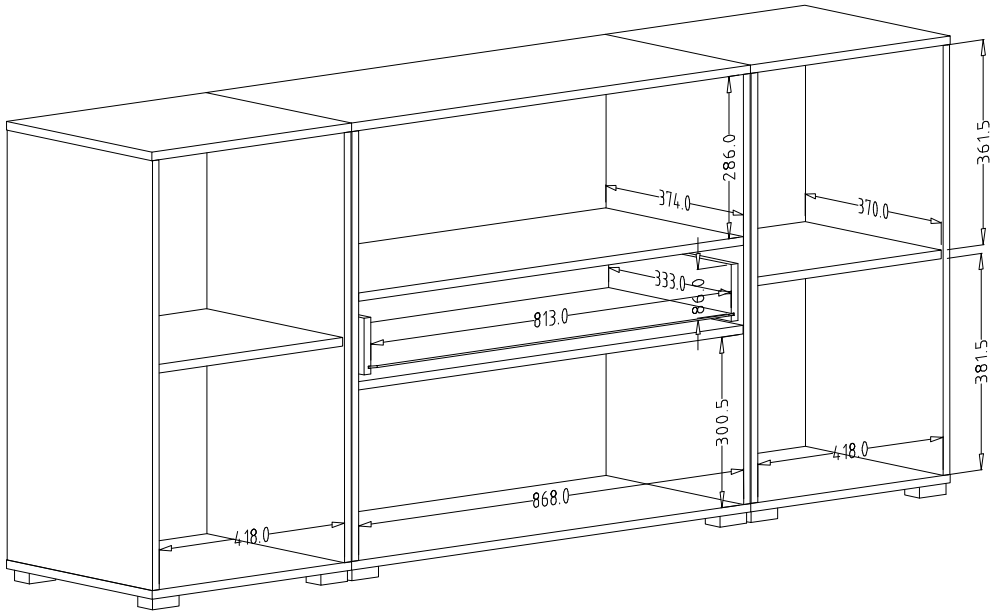

POWER I 26

DATA
05.11.2019