Manuel d'utilisation



Fabriqué par :
ClairiTech Innovations Inc.
1095, ch. Ohio
Boudreau-Ouest, NB
Canada E4P 6N4

Table des matières

Table des matiéres **1**

Service après-vente et garantie **2**

ASSISTANCE À LA CLIENTÈLE 2

GARANTIE LIMITÉE 3

Avant l'installation **5**

DONNÉES TECHNIQUES 5

OUTILS RECOMMANDÉS POUR L'INSTALLATION 5

LISTE DES PIÈCES INCLUSES AVEC VOTRE HUMIDEX 5

EMPLACEMENT D'INSTALLATION IDÉAL 5

PRÉCAUTIONS D'UTILISATION 6

Installation **8**

Comment utiliser le Humidex **9**

Schéma de câblage **10**

Politique de retour et échange **10**

Service après-vente et garantie

Assistance à la clientèle

Pour nous aider à répondre à vos questions relatives au service après-vente ou à la garantie, veuillez noter ci-dessous le modèle et le numéro de série inscrits sur le côté de l'appareil.

Nom de produit :
N° de modèle :
Date de fabrication :
N° de série :
Nom du détaillant (s'il y a lieu) :

Pour des questions sur les sujets suivants :

- Service après-vente
- Pièces
- Accessoires
- Autres renseignements à la clientèle

Veuillez communiquer avec nous par

Tél. : 1-888-533-1348

Courriel : support@clairitech.com

Site web : humidex.com/fr

Garantie limitée

ClairiTech Innovations Inc. garantit à l'acheteur initial que ce produit Humidex, quand il est expédié dans son contenant original, est exempt de défauts de matériau et de fabrication, et accepte, à sa discrétion, de réparer tout défaut ou de remplacer tout produit défectueux ou partie de celui-ci par un équivalent neuf ou remis à neuf sans frais pour l'acheteur durant les périodes fixées plus bas. Les frais d'expéditions sont toutefois à la charge exclusive de l'acheteur.

Cette garantie ne couvre pas les éléments décoratifs ni les autres articles exclus indiqués plus bas qui ont été endommagés, abîmés, soumis à une tension incorrecte, entretenus ou manipulés de façon anormale ou qui ont été altérés ou modifiés sur le plan de la conception ou de la construction.

Pour faire valoir ses droits en vertu de cette garantie limitée, l'acheteur doit suivre les étapes détaillées plus bas et fournir une preuve d'achat.

Personne, que ce soit le personnel des ventes du vendeur ou autre, n'est autorisé à proposer de garanties autres que celles décrites aux présentes ou à prolonger la durée d'une garantie au-delà de la période décrite aux présentes au nom de ClairiTech Innovations Inc.

Les garanties décrites aux présentes sont les garanties uniques et exclusives offertes par ClairiTech et constituent les seuls recours offerts à l'acheteur. La correction des défauts, de la façon et pour la période spécifiée aux présentes, constitue l'exécution complète des obligations et responsabilités de ClairiTech à l'égard de l'acheteur en ce qui concerne le produit et représente la satisfaction totale de toutes les réclamations, qu'elles soient contractuelles ou découlant de négligence et de responsabilité stricte ou autre. ClairiTech ne peut en aucun cas être tenu responsable des dommages ou défauts causés par une réparation ou une tentative de réparation du produit par quiconque autre qu'un technicien de service après-vente agréé, sauf sur approbation écrite de ClairiTech. ClairiTech ne peut pas non plus être tenu responsable des dommages économiques et matériels consécutifs ou indirects.

Période de garantie pour ce produit :	Deux (2) ans sur les pièces et la main-d'œuvre à partir de la date d'achat.
Autres articles non garantis (s'il y a lieu) :	Éléments décoratifs, grille d'évacuation extérieure et tout élément imprimé.
Obtenir du service :	Pour tout renseignement, communiquez avec le fabricant au 1-888-533-1348.

Pour obtenir des renseignements sur les fournitures, les accessoires ou les produits, composez le 1-888-533-1348 ou rendez-vous sur notre site au humidex.com/fr/services

IMPORTANT

Pour valider correctement votre garantie, vous devez remplir et retourner la carte de garantie dans les 90 jours. Si votre appareil n'est pas enregistré, une preuve d'achat sera exigée s'il nécessite un service après approbation de notre service après-vente.

Vous pouvez également enregistrer votre garantie en ligne sur http://clairitech.com/fr/support/enregistrer

Avant l'installation

Données techniques

Tension	115 Vc.a.
Courant	0,26 A
Homologation	QPS, dossier nº LR1079
Dimensions	22 x 16.5 x 10 cm (9 x 6.5 x 4 po)
Capacité	70 m² (750 pi²)

Outils recommandés pour l'installation

- Foret pilote de 1/4 po d'au moins 30 cm (12 po) de long
- Scie-cloche de 4 1/2 po, scie alternative ou scie sauteuse
- Ruban à mesurer
- Marteau - Tournevis

Liste des pièces incluses avec votre Humidex

Système de ventilation de garage	Manuel
Conduit d'évacuation de 4 po	6 vis blanches nº 8 x 9/16 po modifiées
1 morceau de ruban en aluminium	4 vis à bois nº 6 x 2 po
Bouton de commande	2 vis à tête bombée nº 8 x 1 1/4 po
Étiquette d'indication d'humidité	2 ancrages nº 8 x 1 1/4 po jaunes
Fiche de garantie	1 morceau de conduit flexible en vinyle de 4 po

Emplacement d'installation idéal

Installez votre appareil sur un mur extérieur pour que l'air soit évacué dehors. Le système devrait être installé près d'une prise de courant et, si possible, **le plus loin de la porte d'entrée du garage**. L'appareil ne devrait pas être installé à plus de 30 cm (12 po) du sol. La zone (pas moins de 4 pieds) autour de l'appareil doit être dégagée pour permettre à l'air d'être aspiré dans les évents.

Note : Si le garage est isolé et hermétique, assurez-vous qu'il dispose d'une circulation d'air suffisante et permanente afin de permettre à l'unité de fonctionner de manière optimum.
Vous pouvez installer une grille d'aération permanente dans la porte ou le mur du garage. Il est également possible d'installer un ASV-90 (Apport d'air supplémentaire par ventilation naturelle).

Précautions d'utilisation

Les précautions qui suivent vous aideront à réduire les risques d'incendie, de décharge électrique et de blessure. Veuillez les lire et les conserver.

1) Ne pas faire fonctionner un appareil dont le cordon ou la prise est endommagé. Le faire examiner et réparer par le service après-vente.
2) Ne pas faire passer le cordon sous un objet quelconque, comme un tapis, un meuble ou un électroménager. Éloigner le cordon des zones de circulation.
3) L'appareil DOIT évacuer l'air à l'extérieur.
4) Ne pas envoyer l'air évacué à l'intérieur des cloisons, du plafond, du grenier, du vide sanitaire ou du garage.
5) N'utiliser cet appareil que pour la ventilation générale. Ne pas l'utiliser pour évacuer des matières et vapeurs dangereuses ou explosives.
6) N'utiliser cet appareil que dans les installations non classées comme résistantes au feu.
7) N'utiliser cet appareil que de la façon prévue par le fabricant.
8) Lors de la coupe ou du perçage dans un mur, ne pas endommager le câblage électrique et autres éléments de service public cachés.
9) Toujours débrancher l'appareil de sa source d'alimentation avant de le nettoyer ou de l'entretenir.

10) Pour réduire le risque d'incendie ou de décharge électrique, n'utiliser le ventilateur qu'avec un dispositif de commande à semi-conducteurs.

11) Brancher l'appareil dans une prise classique reliée à un disjoncteur de fuite de terre de classe A avec protection par neutre ouvert.

Installation

Suivez ces instructions pour installer correctement le Humidex.

	1. À l'intérieur, marquez le centre du Humidex et percez un trou dans le mur avec un foret pilote de 1/4 x 12 po. Le trou doit se trouver à environ 30 cm (12 po) du sol. Découpez ensuite un trou de 4 1/2 po dans ce même mur.
	2. À l'intérieur, placez le Humidex contre le mur, dans la position de montage et marquez l'endroit où seront placées les vis pilotes. N'oubliez pas que le bouton se trouve à droite. Percez des trous de 1/4 po et insérez les ancrages avec un marteau.
	3. À l'aide de ruban adhésif, fixez le conduit flexible sur la prise d'évacuation à l'arrière du Humidex et serrez 3 vis autour du ruban, dans la collerette sortie. Placez le Humidex dans le trou percé précédemment et fixez-le en serrant les ancrages.
	4. À l'extérieur, étirez le conduit flexible et coupez-en l'excédent. Insérez la collerette d'évacuation dans le conduit flexible et fixez-la dans sa position appropriée avec du ruban adhésif et des vis insérées dans la collerette.
	5. Insérez les 4 vis nº 6 x 2 po en diagonale pour empêcher la grille d'évacuation de se tordre et pour bien l'ajuster au parement. Après avoir posé la dernière vis, étanchéifiez bien le pourtour de la grille d'évacuation avec du produit de calfeutrage.

*Le ventilateur pour garage peut ne pas ressembler exactement à la photo.

Comment utiliser le Humidex

Une fois que le Humidex et le conduit d'évacuation ont été convenablement installés, vous pouvez poser l'étiquette d'indication d'humidité fournie avec l'appareil, puis le bouton de commande sur le Humidex.



- Étiquette d'indication d'humidité



- Bouton de commande

Une fois l'étiquette et le bouton posés, branchez le Humidex dans la prise la plus proche. Réglez l'humidité selon votre préférence, au moyen du bouton. Si vous voulez que l'appareil fonctionne en permanence, tournez le bouton complètement à droite (20 %). Si vous voulez qu'il fonctionne à capacité minimale, tournez le bouton complètement à gauche (80 %).

Le fabricant suggère de régler l'appareil entre 40 % et 60 % (zone de confort).

Schéma de câblage

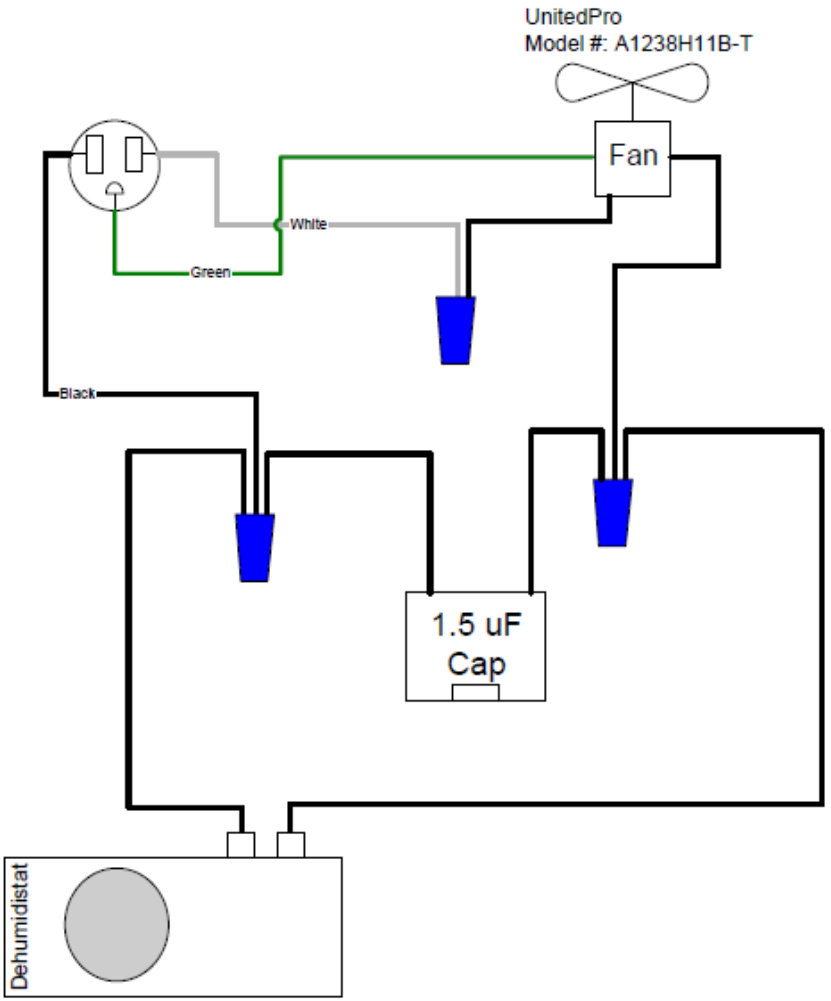

Politique de Retour et échange

Nous souhaitons que tous nos clients soient satisfaits de leurs achats. Clairitech Innovations Inc. vous offre l'option de retourner la plupart des produits que vous achetez directement de Clairitech Innovations selon les modalités ci-dessous :

Politique

Période de retour de 30 jours pour les produits et accessoires non utilisés:

À moins que vous ayez une entente distincte avec Clairitech Innovations Inc., ou sous réserve des dispositions ci-dessous, tout le matériel et tous les accessoires qui n'ont pas été utilisé, à l'état neuf et qui sont dans leur emballage d'origine peuvent être retournés à **ClairiTech Innovations Inc.** dans les **30 jours** suivant la date d'achat pour obtenir le remboursement de leur prix d'achat, une note de crédit équivalente ou l'échange du produit, moins les frais d'expédition et de manutention, les frais de réapprovisionnement et les taxes applicables, s'ils sont déjà payés.

Période de retour de 15 jours pour les produits et accessoires défectueux ou endommagés:

Les demandes de remboursement ou d'échange pour de la marchandise défectueuse ou endommagée peuvent être faites dans les 15 jours suivant la réception de la marchandise. Après 15 jours, la garantie du fabricant s'applique.

Remarque : Tout produit retourné à ClairiTech Innovations Inc. sans l'autorisation préalable de ClairiTech Innovations Inc. sera considéré comme un retour non autorisé ; le client ne recevra aucun remboursement ni aucune note de crédit

pour le produit et ClairiTech Innovations Inc. ne retournera pas le produit au client.

Produits et accessoires endommagés:

Si vous avez reçu des articles endommagés, veuillez nous contacter par téléphone ou courriel avant de détruire ou jeter le produit ou l'emballage. Toute oublie à cet égard pourrait voir votre demande refusée

Frais

À moins que le produit soit défectueux ou qu'il soit retourné à la suite d'une erreur directe **de ClairiTech Innovations Inc**., le remboursement ou la note de crédit ne comprend pas les frais d'expédition ou de manutention indiqués sur votre relevé d'expédition ou votre facture; vous devez assumer ces derniers ainsi que les dommages subis durant l'expédition de retour.

Procédure

1. Avant de retourner un produit, vous devez d'abord obtenir un numéro d'autorisation de retour auprès du Service à la clientèle de Clairitech Innovations Inc. avant la fin de la période de retour applicable. Une preuve d'achat sera également requise.

Pour communiquer avec le Service à la clientèle de Clairitech Innovations Inc. veuillez appeler **au 1-888-533-1348** ou par courriel

Tout produit retourné à Clairitech Innovations Inc. sans l'autorisation préalable de Clairitech Innovations Inc. sera considéré comme un retour non autorisé ; le client ne recevra aucune note de crédit ni remboursement pour le produit et

Clairitech Innovations Inc. ne retournera pas le produit au client.

2. Emballez le produit dans son colis d'origine

3. Insérez tous les documents reçus concernant la commande à retourner. N'oubliez pas de garder une copie de tous les documents fournis.

4. Pour obtenir un remboursement complet, les produits doivent être retournés en parfaite condition, dans leur emballage original et avec tous les documents, pièces et accessoires.

5. Les frais de retour doivent être prépayés; nous n'accepterons pas les livraisons payées à la réception.

6. Pour votre protection, nous vous conseillons d'assurer le service d'expédition

7. Cinq jours suivant la date d'émission du numéro d'autorisation de retour par le Service à la clientèle de Clairitech Innovations Inc. vous devez expédier le produit à l'adresse suivante :

ClairiTech Innovations Inc

1095 ch. Ohio Rd, Boudreau-Ouest, New Brunswick, E4P 6N4, Canada

8. Sur réception de votre retour autorisé et conforme, Clairitech Innovations Inc. émettra un crédit ou un remboursement correspondant au prix d'achat payé, moins les frais d'expédition et de manutention, les frais de réapprovisionnement et les taxes applicables sous réserve de cette politique.

9. Pour toute assistance veuillez appeler au **1-888-533-1348** ou par **courriel**

10. Pour toutes questions concernant les modalités de garantie veuillez appeler au **1-888-533-1348** ou courriel

AUCUN RETOUR N'EST POSSIBLE APRÈS 30 JOURS SUIVANT LA DATE DE FACTURATION.

CLAIRITECH INNOVATIONS NE PEUT ÊTRE TENU RESPONSABLE D'UNE ERREUR DE COMMANDE FAITE PAR UN CONSOMMATEUR, NI DES FRAIS QUI EN DÉCOULENT.