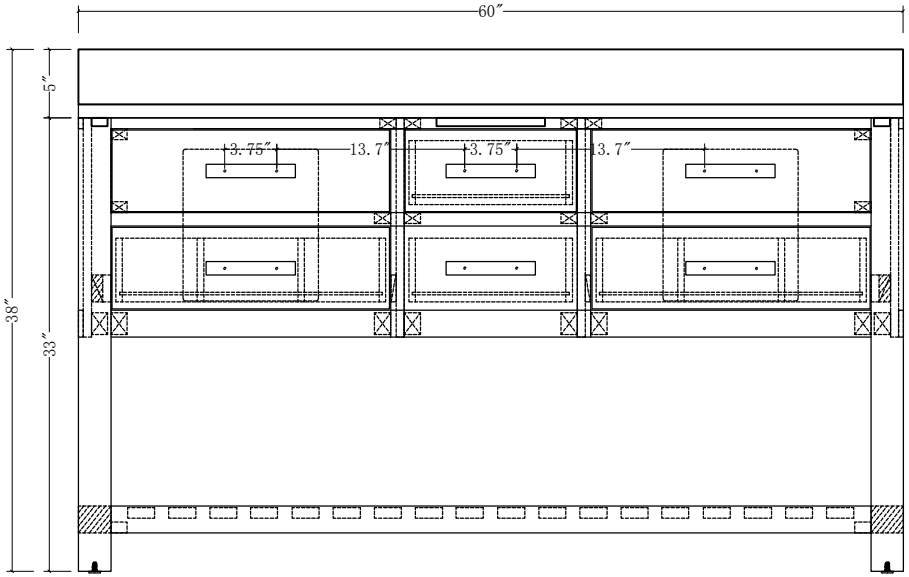
60″
5″
38″
33″
3.75″
13.7″
3.75″
13.7″

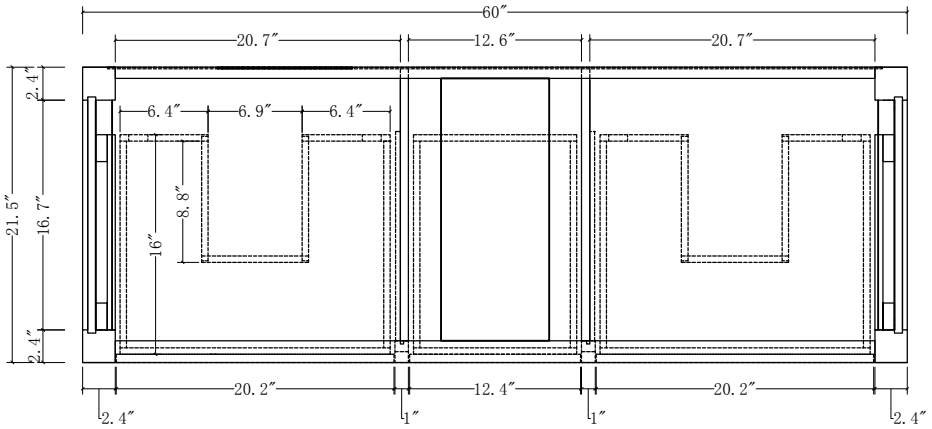
60″
20.7″
12.6″
20.7″
2.4″
6.4″
6.9″
6.4″
21.5″
16.7″
8.8″
16″
2.4″
20.2″
12.4″
20.2″
2.4″
1″
1″
2.4″

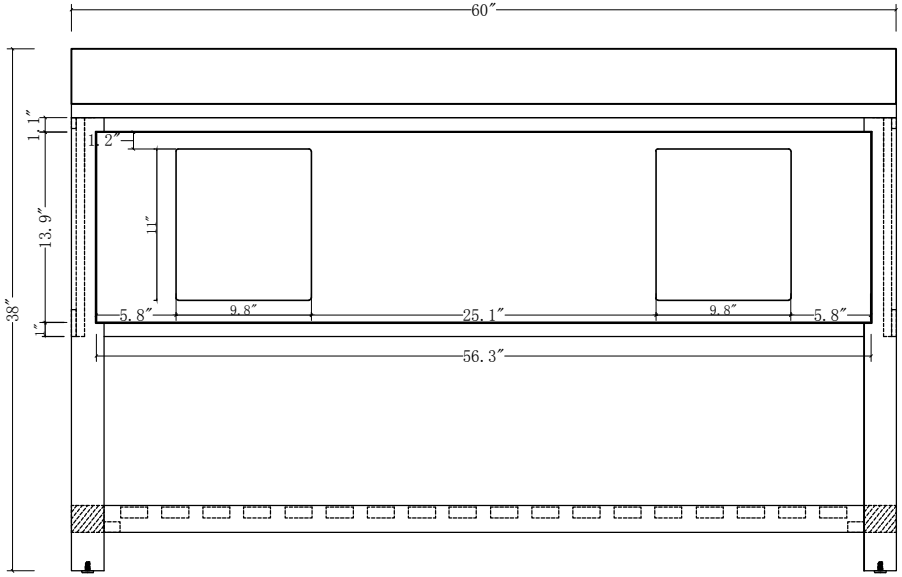
60″
1.1″
1.2″
13.9″
11″
38″
5.8″
9.8″
25.1″
9.8″
5.8″
1″
56.3″

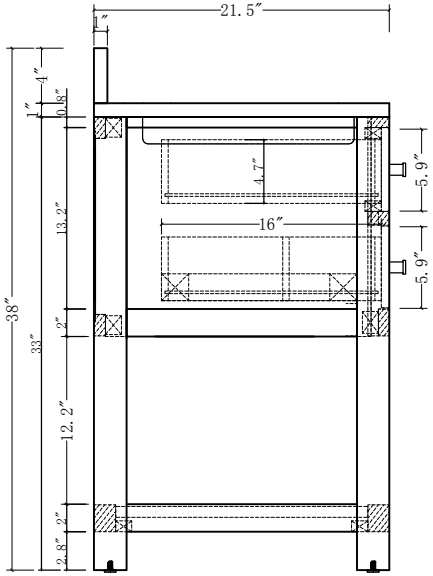
21.5″
1″
4″
1″
0.8″
4.7″
5.9″
16″
5.9″
13.2″
38″
33″
2″
12.2″
2″
2.8″

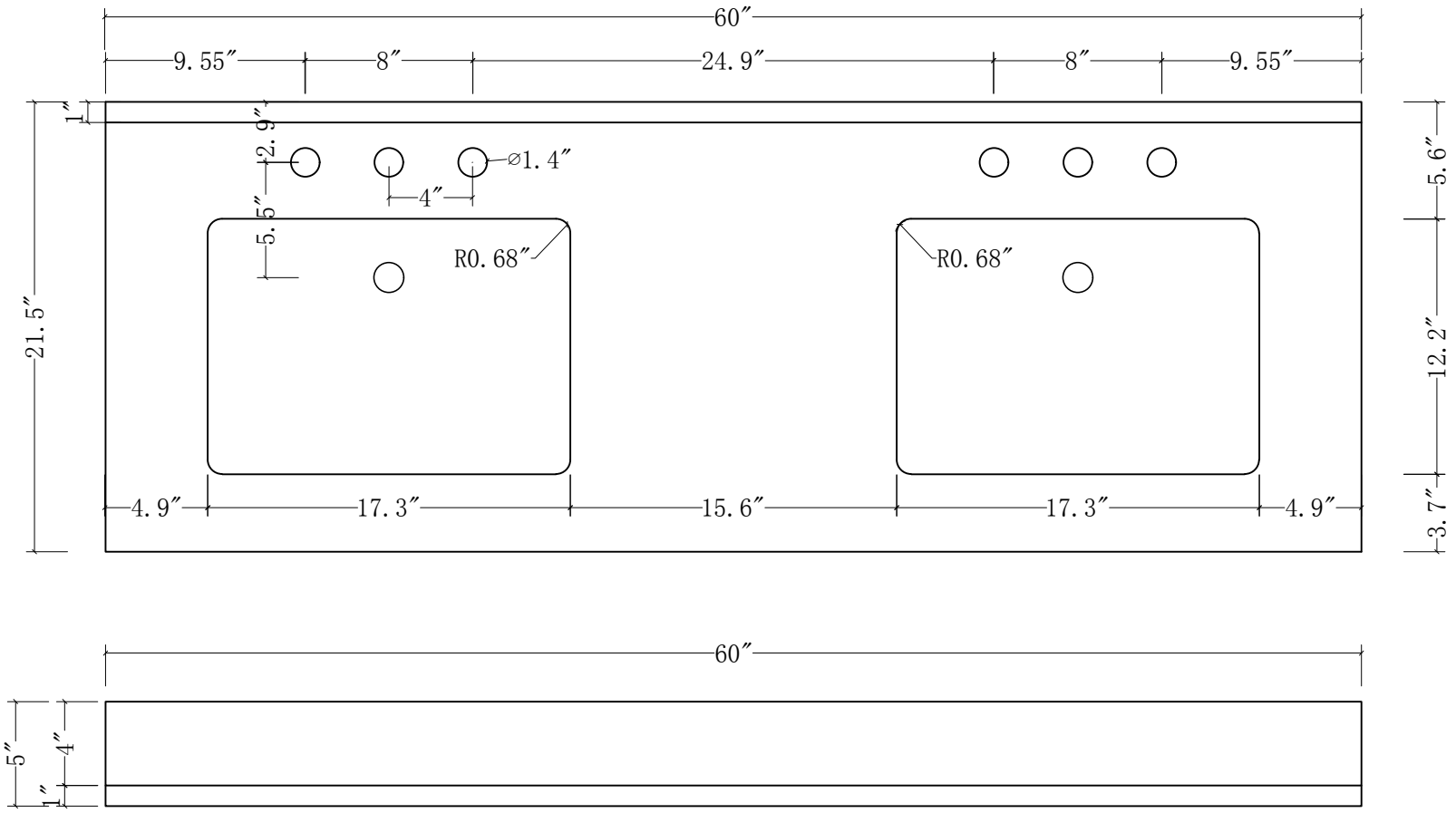
60″
9.55″
8″
24.9″
8″
9.55″
1″
2.9″
⌀1.4″
4″
5.5″
R0.68″
R0.68″
21.5″
5.6″
12.2″
3.7″
4.9″
17.3″
15.6″
17.3″
4.9″
60″
5″
4″
1″

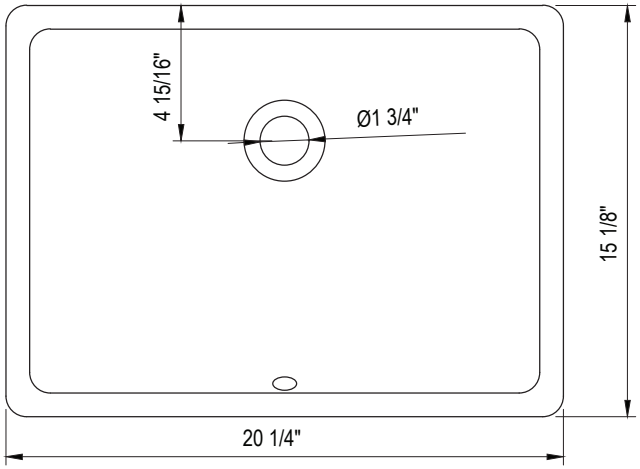
4 15/16"
Ø1 3/4"
15 1/8"
20 1/4"

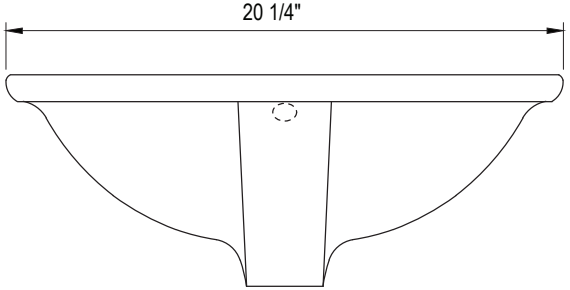
20 1/4"

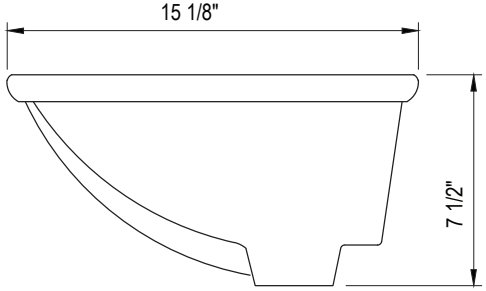
15 1/8"
7 1/2"

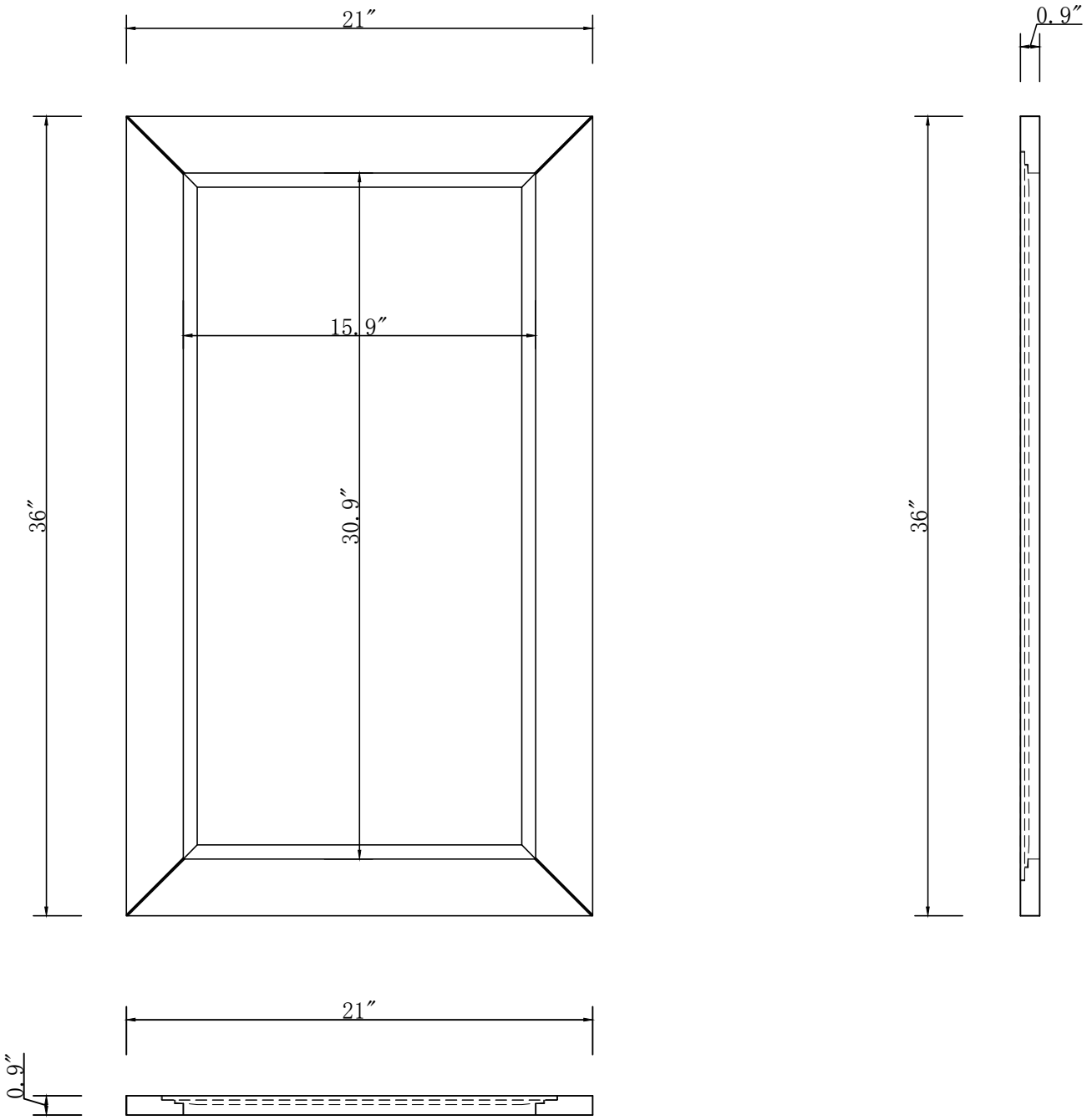
21″
15.9″
36″
30.9″
21″
0.9″
0.9″
36″
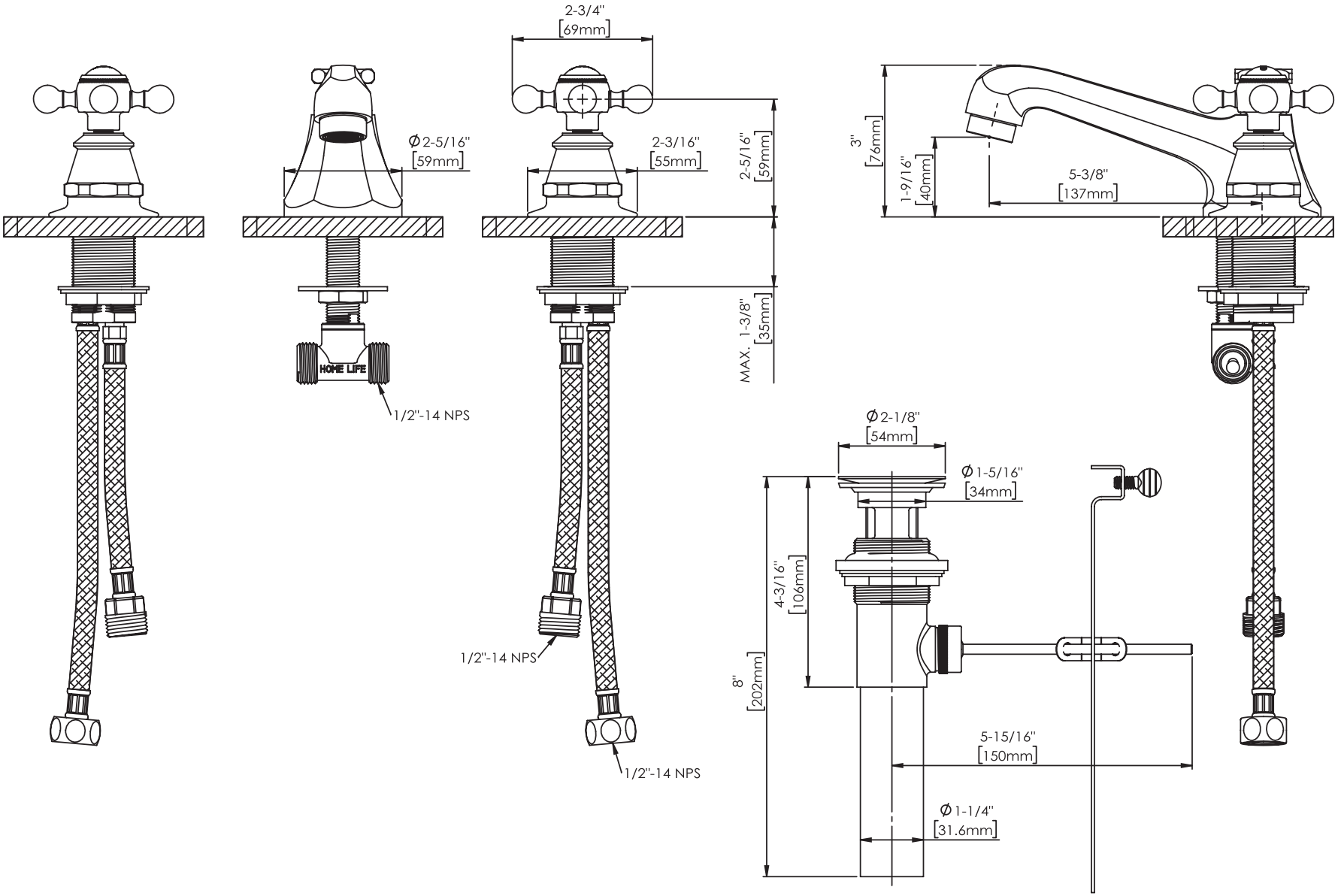
MODEL: F2-0009-BX