ASSEMBLY INSTRUCTIONS
(INSTRUCTIONS DE MONTAGE)
30 INCH BATH VANITY (COMBO)
MEUBLE-LAVABO DE 30 POUCES (COMBO)

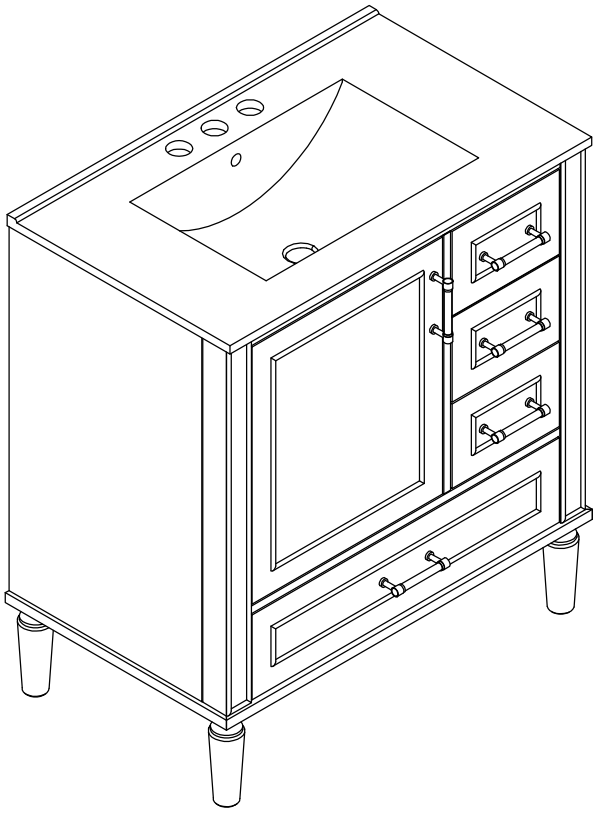

Thank you for purchasing this quality product. Be sure to check all pac
material carefully for small parts which may have come loose inside t
carton during shipment. Separate, identify and count all parts and hardw
Compare with the parts list to be sure all parts are present.
"DO NOT TIGHTEN SCREWS UNTIL COMPLETELY ASSEMBLED

Merci d'avoir acheté ce produit de qualité. Assurez-vous de vérifier soigneusement tout le matériel d'emballage pour détecter les petites pièces qui auraient pu se détacher à l'intérieur du carton pendant le transport. Séparez, identifiez et comptez toutes les pièces et le matériel. Comparez avec la liste des pièces pour vous assurer que toutes les pièces sont présentes.
"NE SERREZ PAS LES VIS AVANT D'ÊTRE COMPLÈTEMENT ASSEMBLÉES"



IMPORTANT:

PLEASE READ INSTRUCTION BEFORE STARTING THE ASSEMBLY

VEUILLEZ LIRE LES INSTRUCTIONS AVANT DE COMMENCER L'ASSEMBLAGE

Before Installation

Important - Please read these instructions fully before starting assembly

Thank you for purchasing this quality product. Be sure to check all packing materials carefully for small parts, which may have come loose inside the carton during shipment. Identify and count all items according to the PARTS LIST and/or HARDWARE LIST shown below. Check you have all the components and tools listed on the following pages.

. We recommend that you assemble this product with the assistance of another person; this will make the assembly easier, and will help eliminate damage to the product or injury to persons during assembly.

. Please do not over tighten screws or bolts until the assembly is completed.

. Keep children and animal away from the work area, small parts could choke if swallowed.

. Please put all parts on a non-abrasive floor before assembly,and follow the assembly steps to assemble your newly purchased product correctly and efficently.

If you find that you have any trouble with assembly or missing or damaged parts please contact the seller.

Cam Lock Assembly Instructions

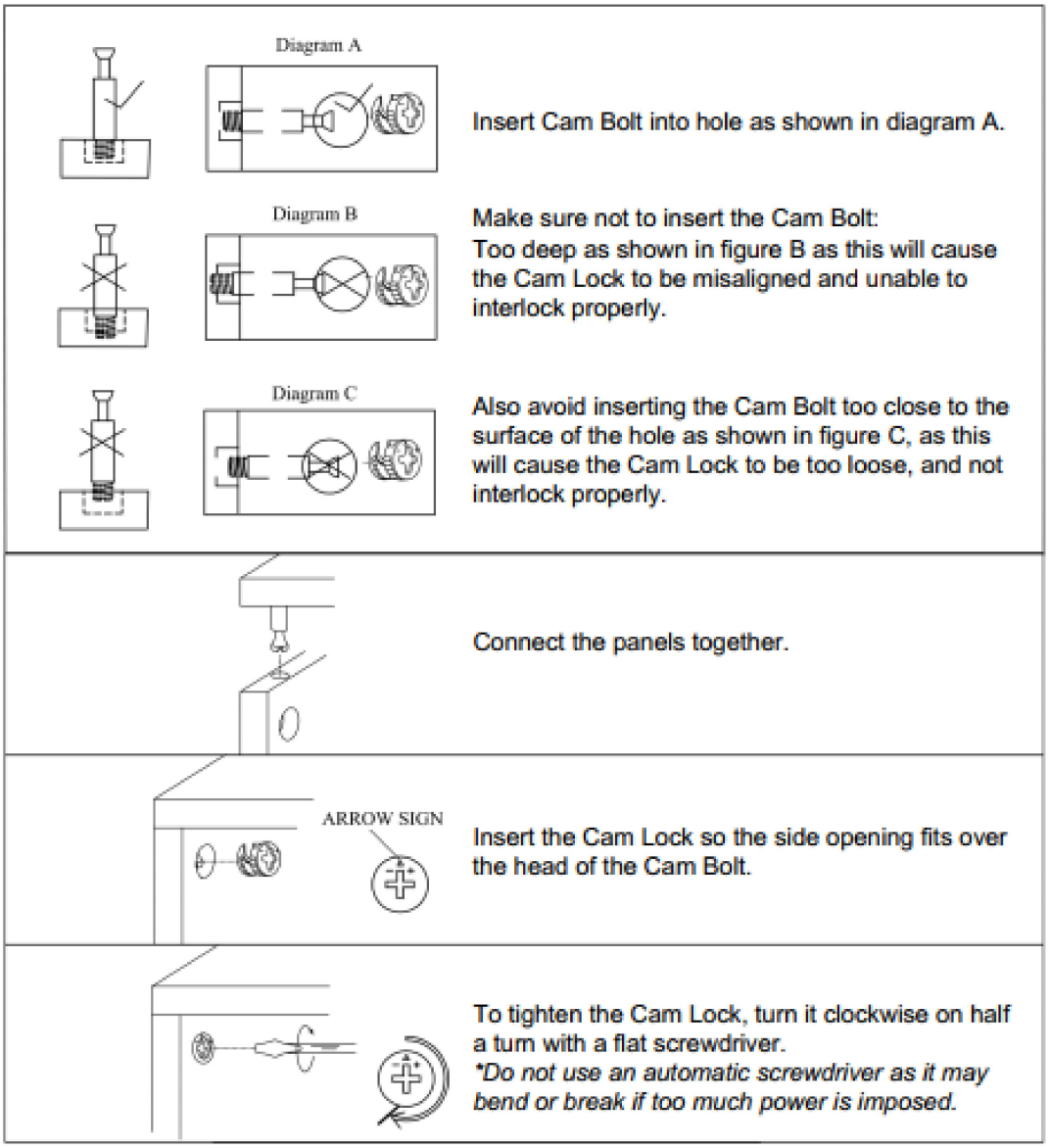

Avant l'installation

Important - Veuillez lire entièrement ces instructions avant de commencer l'assemblage.

Merci d'avoir acheté ce produit de qualité. Assurez-vous de vérifier soigneusement tous les matériaux d'emballage pour détecter les petites pièces qui pourraient s'être détachées à l'intérieur du carton pendant le transport. Identifiez et comptez tous les éléments conformément à la LISTE DES PIÈCES et/ou à la LISTE DU MATÉRIEL indiquée ci-dessous. Vérifiez que vous disposez de tous les composants et outils répertoriés dans les pages suivantes.

- Nous vous recommandons d'assembler ce produit avec l'aide d'une autre personne ; cela facilitera l'assemblage et aidera à éliminer les dommages au produit ou les blessures corporelles pendant l'assemblage.
- Veuillez ne pas trop serrer les vis ou les boulons jusqu'à ce que l'assemblage soit terminé.
- Tenir les enfants et les animaux éloignés de la zone de travail, les petites pièces pourraient s'étouffer en cas d'ingestion.
- Veuillez placer toutes les pièces sur un sol non abrasif avant l'assemblage et suivre les étapes d'assemblage pour assembler correctement et efficemment votre produit nouvellement acheté.

Si vous constatez des problèmes d'assemblage ou
des pièces manquantes ou endommagées, veuillez contacter le vendeur.

Instructions d'assemblage du verrou à came

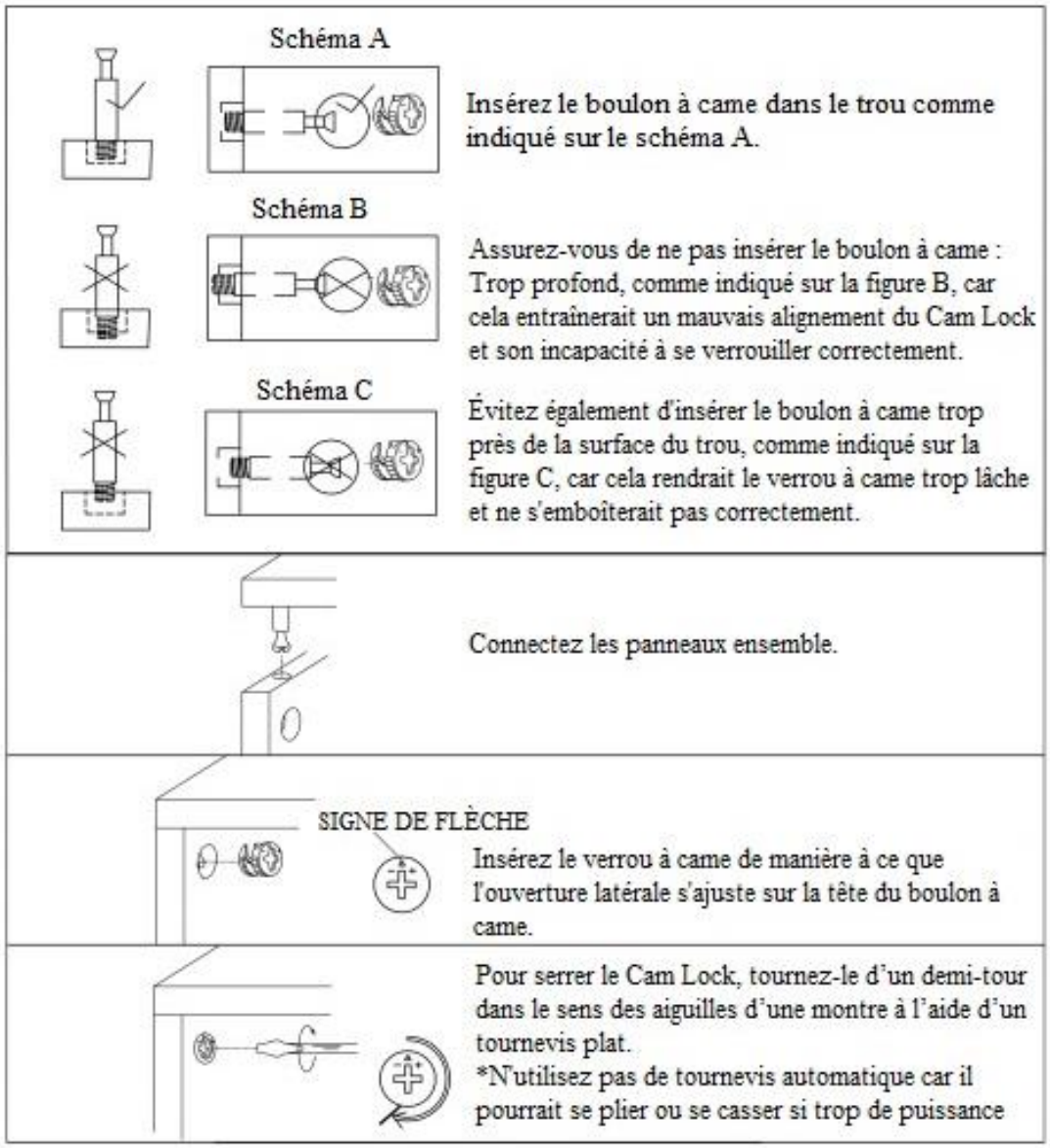

Detail View - CABINET
(Vue détaillée - ARMOIRE)

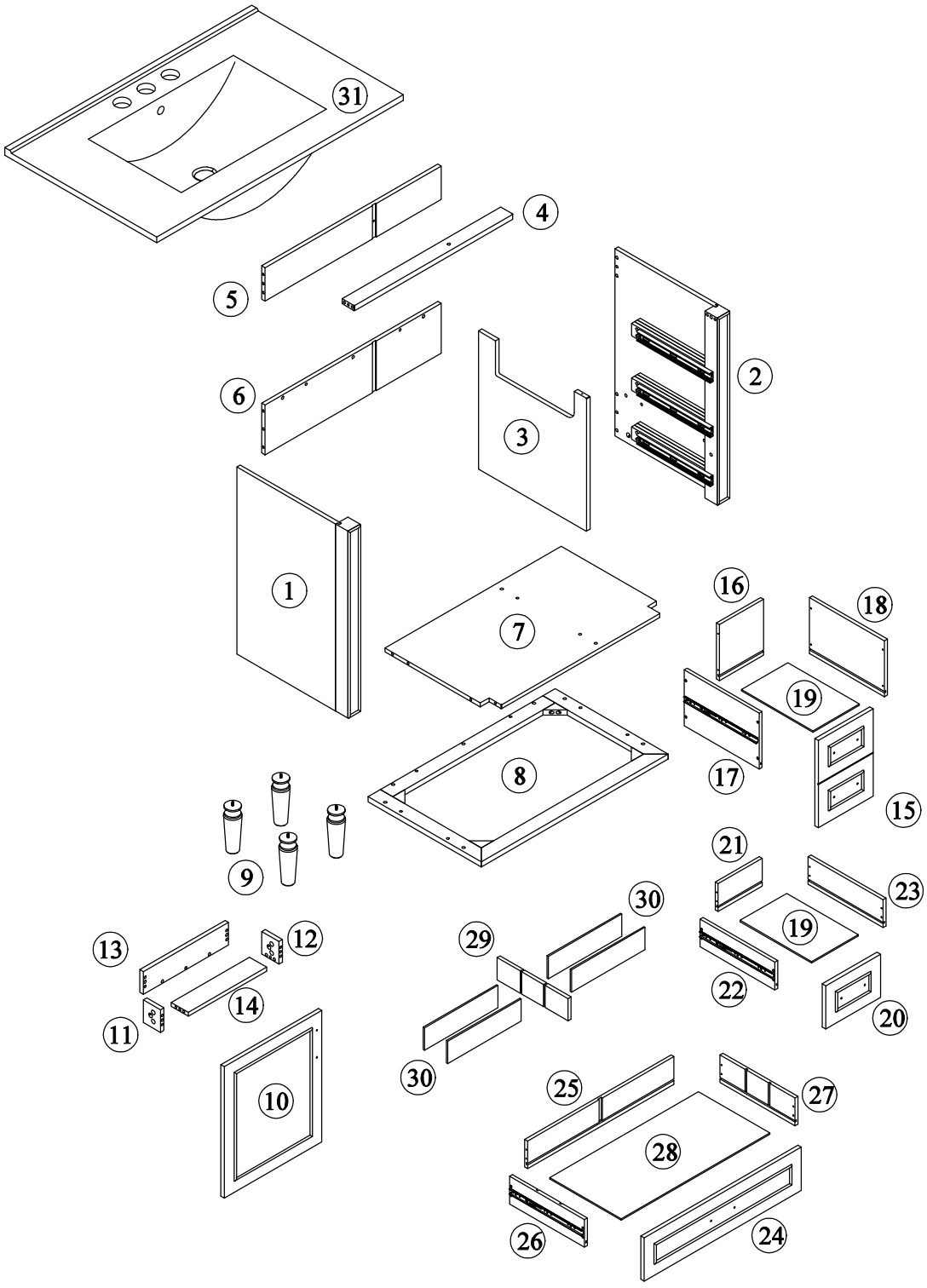

Identifying the Hardware-Identify the hardware using the illustrations below.
(Identification du matériel - Identification du matériel à l'aide des illustrations ci-dessous)

Part List (Liste des pièces) -

1 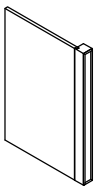 Side Panel (L) - 1pc (Côté panneaux)	2 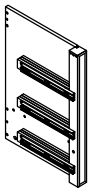 Side Panel (R) - 1pc (Côté panneaux)
3 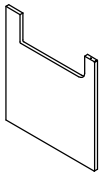 Mid Panel (A) - 1pc (Milieu panneaux)	4 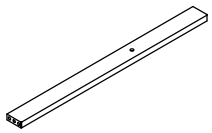 Top Bar Front- 1pc (Barre avant supérieure)
5 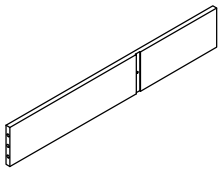 Top Panel Rear - 1pc (Arrière panneaux haut)	6 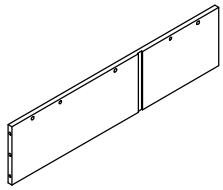 Bottom Panel Rear - 1pc (Arrière panneaux bas)
7 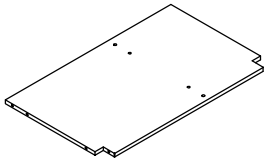 Mid Panel (B) - 1pc (Milieu panneaux)	8 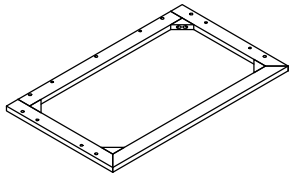 Frame Bottom - 1pc (Bas Cadre)
9 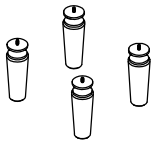 Foot Cabinet - 4pcs (Pieds d'armoire)	10 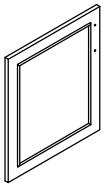 Door Cabinet(L) - 1pc (Armoire à portes)
11 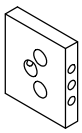 Side Panel Door (L) - 1pc (Porte du panneau latéral)	12 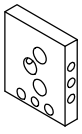 Side Panel Door (R) - 1pc (Porte du panneau latéral)

Part List (Liste des pièces) -

13 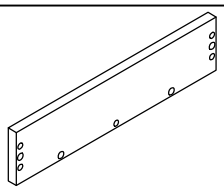 Rear Panel Door - 1pc (Porte du panneau arrière)	14 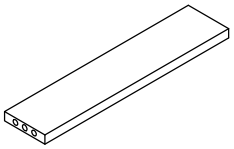 Bottom Panel Door - 1pc (Porte du panneau inférieur)
15 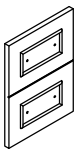 Top Drawer Face - 1pc (Tiroir devant)	16 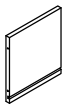 Top Drawer Panel rear - 1pc (Tiroir arrière)
17 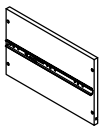 Top Drawer Side Panel (L) - 1pc (Tiroir côté)	18 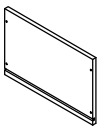 Top Drawer Side Panel (R) - 1pc (Tiroir côté)
19 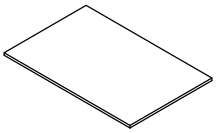 Panel Bottom - 2pcs (Tiroir du bas)	20 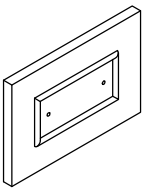 Mid Drawer Face - 1pc (Tiroir devant)
21 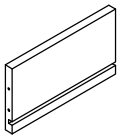 Mid Drawer Panel rear - 1pc (Tiroir arrière)	22 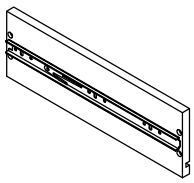 Mid Drawer Side Panel (L) - 1pc (Tiroir côté)
23 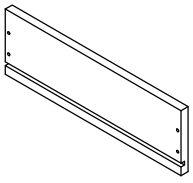 Mid Drawer Side Panel (R) - 1pc (Tiroir côté)	24 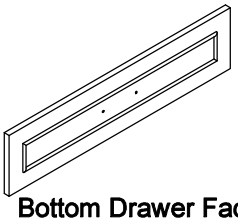 Bottom Drawer Face - 1pc (Tiroir devant)

Part List (Liste des pièces) -

25 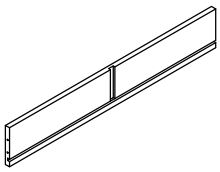 Bottom Drawer Panel rear - 1pc (Tiroir arrière)	26 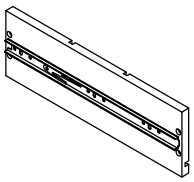 Bottom Drawer Side Panel (L) - 1pc (Tiroir côté)
27 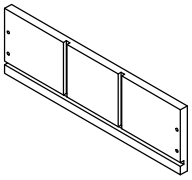 Bottom Drawer Side Panel (R) - 1pc (Tiroir côté)	28 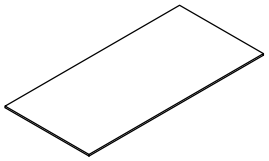 Panel Bottom - 1pc (Tiroir du bas)
29 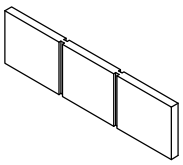 Drawer divide (A) - 1pc (Séparation des tiroirs)	30 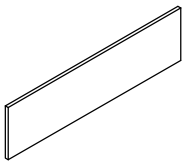 Drawer divide (B) - 4pcs (Séparation des tiroirs)
31 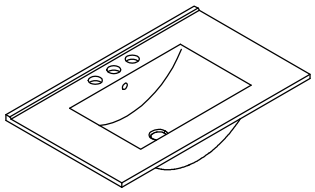 Sink - 1pc (Lavabo)	

Hardware List (Liste du matériel)-

A 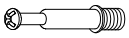 ø6x35mm	B  ø14.5x9.5mm	C  ø8x30mm
Three in one bolts - 38pcs (Boulons trois en un)	Three in one lock - 38pcs (Serrure trois en un)	Wood dowel - 31pcs (Cheville en bois)
D  ø8xø4x25mm	E  ø8xø4x32mm	F 
Round head screw - 2pcs (Vis à tête ronde)	Round head screw - 24pcs (Vis à tête ronde)	Damping hinge - 2pcs (Charnière amortissante)
G  ø7xø3.5x15mm	H 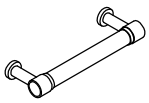	I 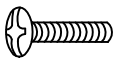 ø5/32"x15mm
Flat head screw - 12pcs (Vis à tête plate)	Handle - 5pcs (Poignées)	Handle screw - 4pcs (Vis de poignée)
J  ø5/32"x30mm	K 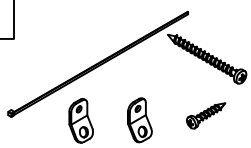	
Handle screw - 6pcs (Vis de poignée)	Anti fall hardware - 1set (Quincaillerie anti-chute)	

STEP: 1
(ÉTAPE: 1)

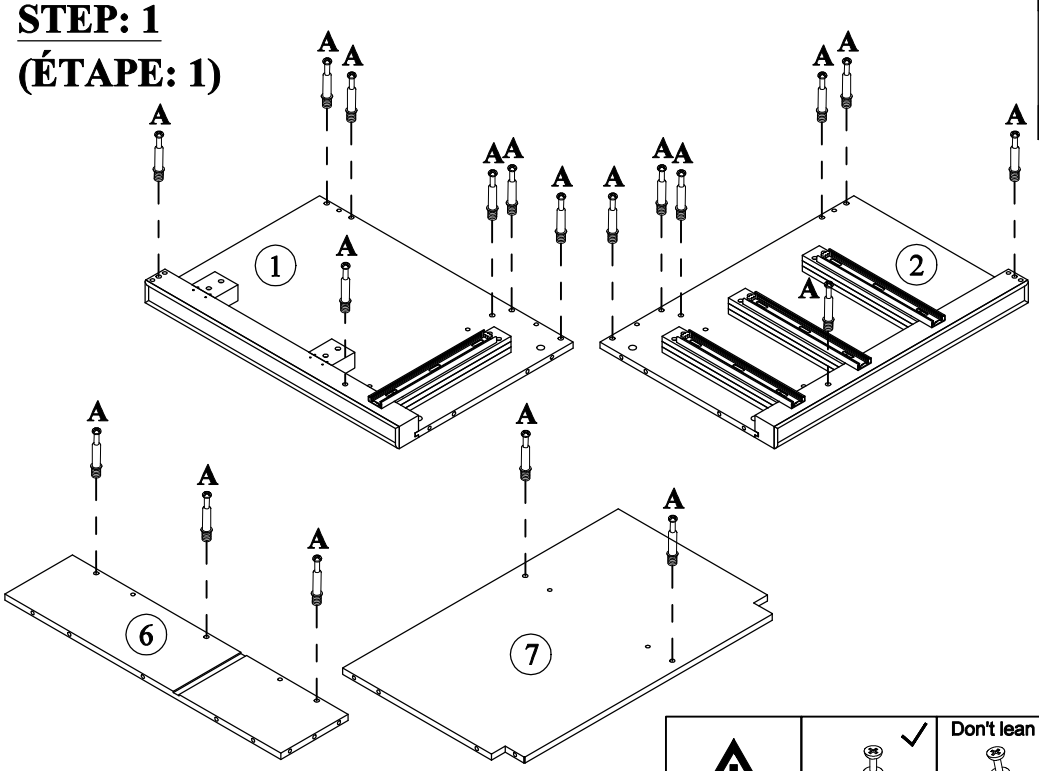

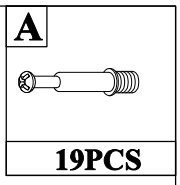

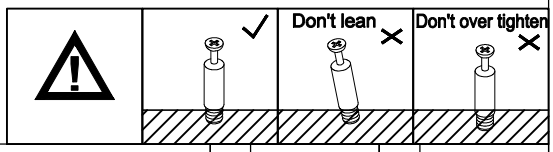

STEP: 2.
(ÉTAPE: 2)

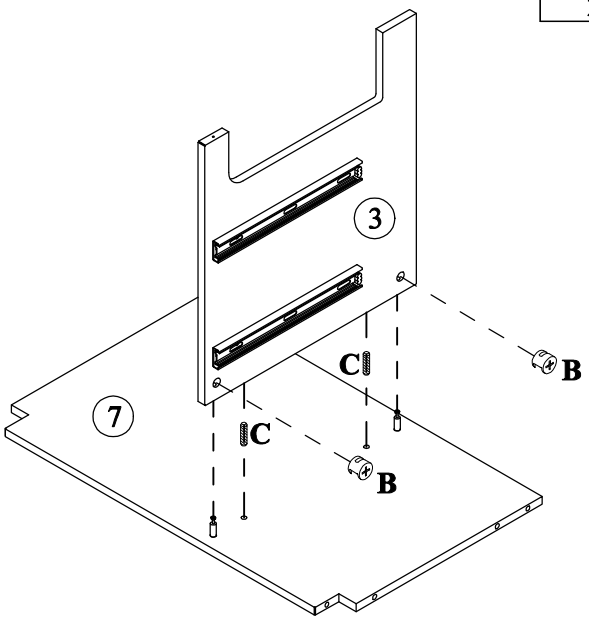

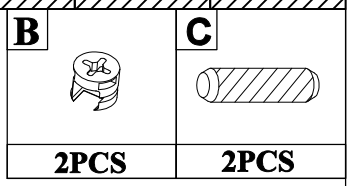

STEP: 3
(ÉTAPE: 3)

B	C	D
		
3PCS	2PCS	1PC

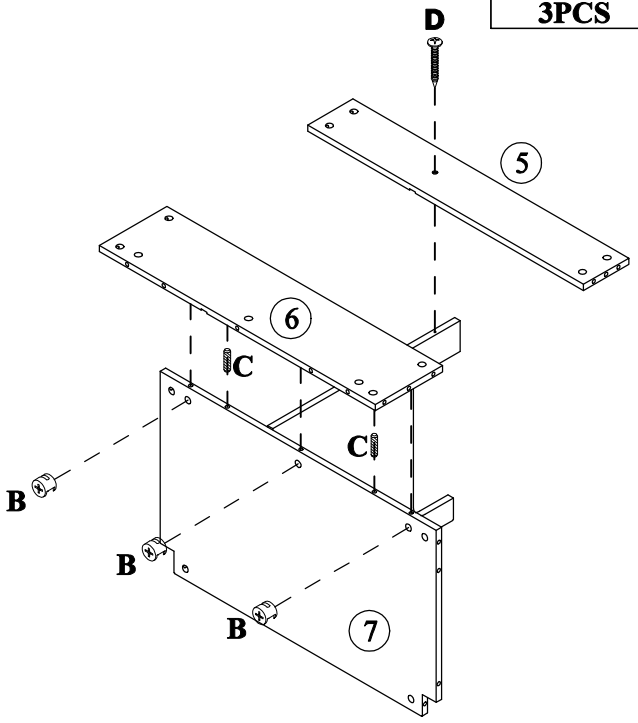

STEP: 4
(ÉTAPE: 4)

B	C
	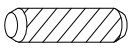
6PCS	4PCS

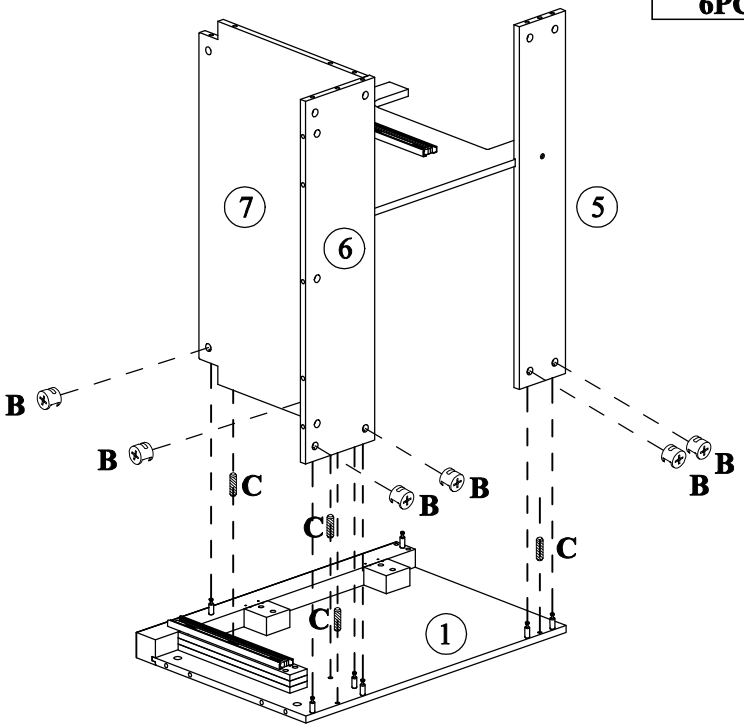

STEP: 5
(ÉTAPE: 5)

B	C	D
		
1PC	2PCS	1PC

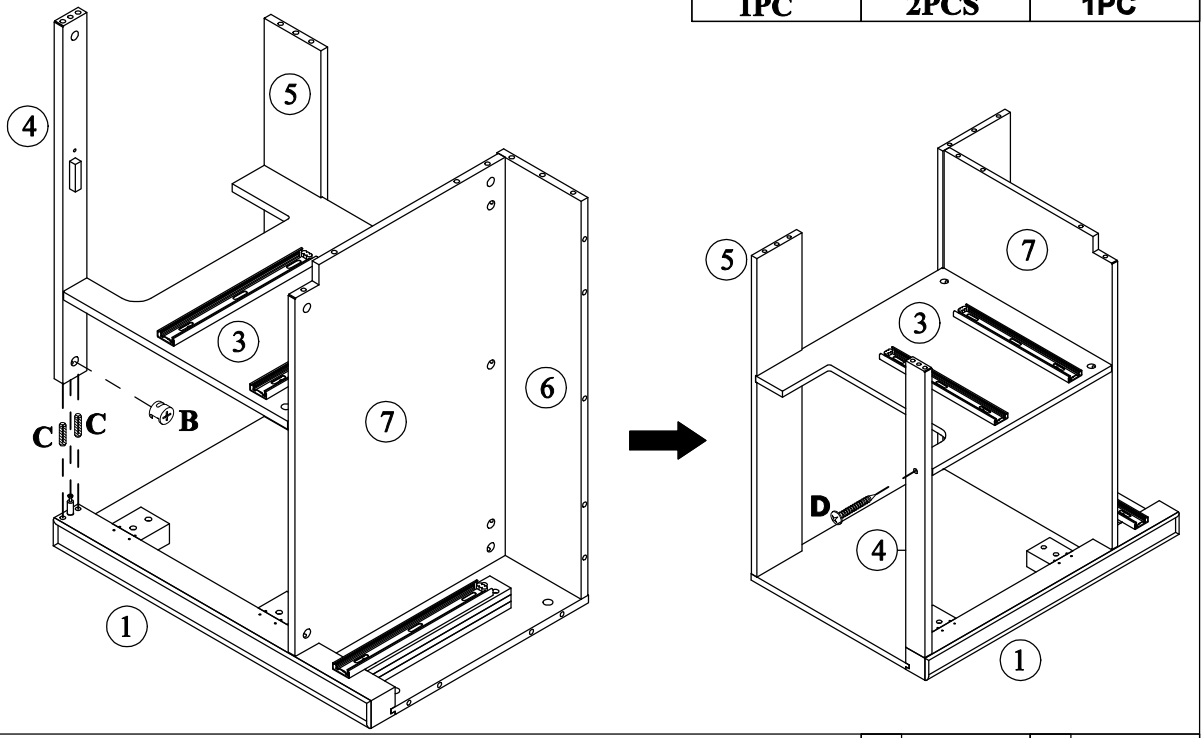

STEP: 6
(ÉTAPE: 6)

B	C
	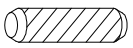
7PCS	6PCS

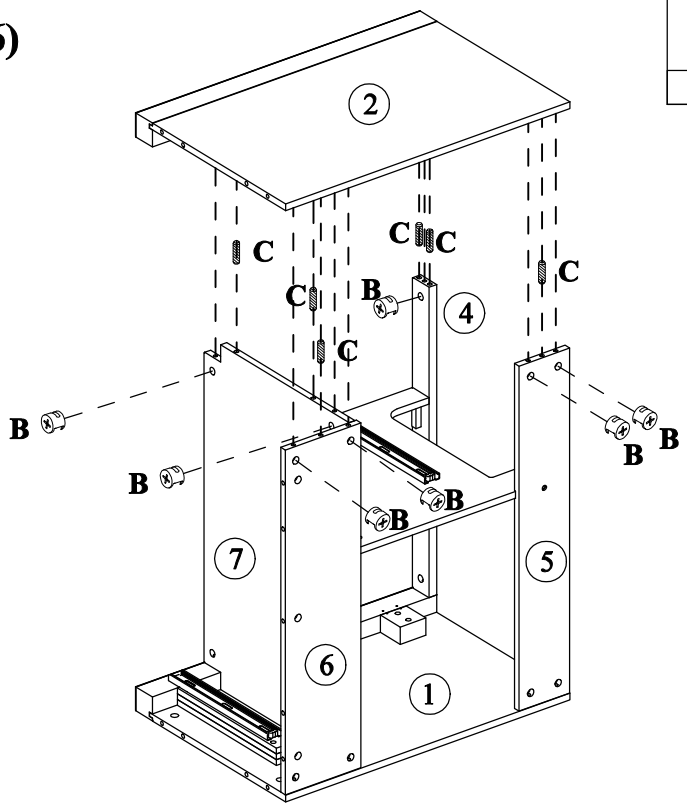

STEP: 7
(ÉTAPE: 7)

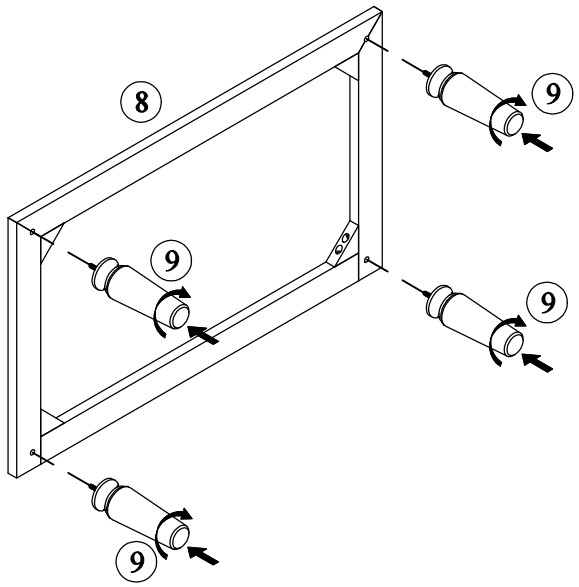

STEP: 8
(ÉTAPE: 8)

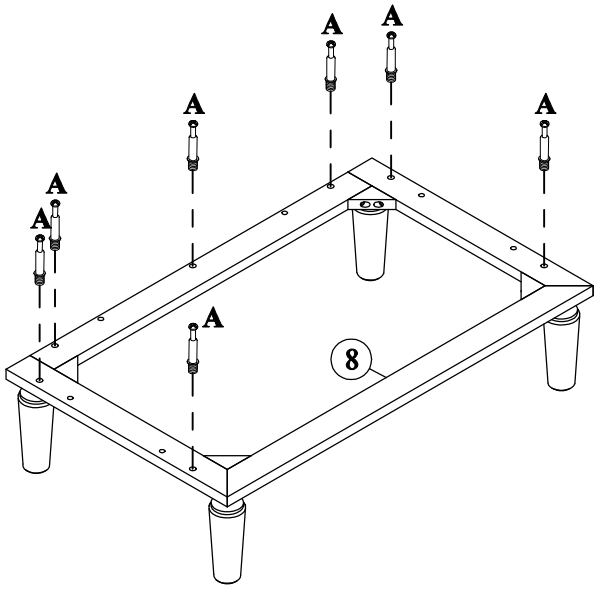

A
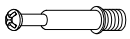
7PCS

STEP: 9
(ÉTAPE: 9)

B	C
7PCS	6PCS

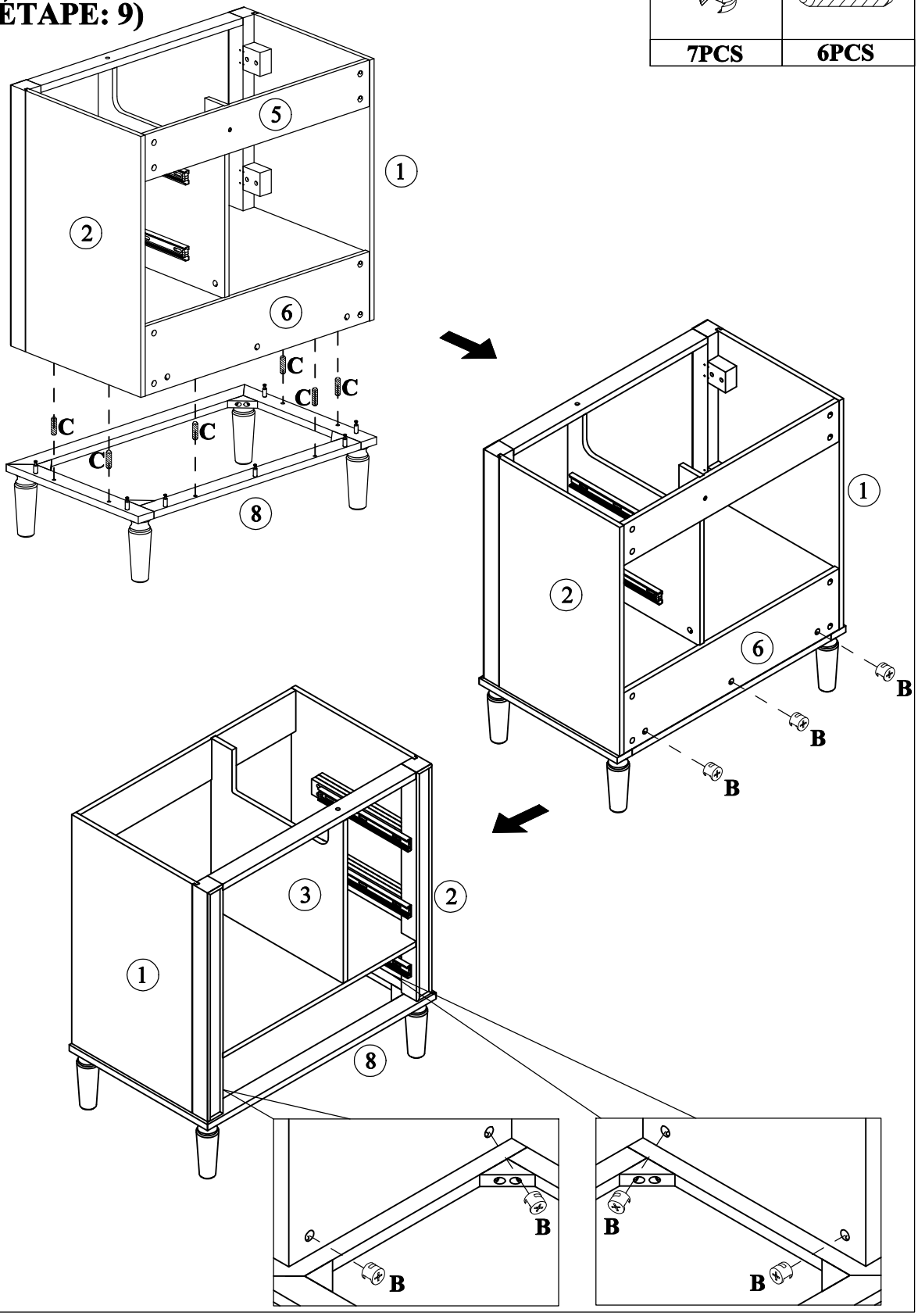

STEP: 10
(ÉTAPE: 10)

A	B	C
12PCS	12PCS	9PCS

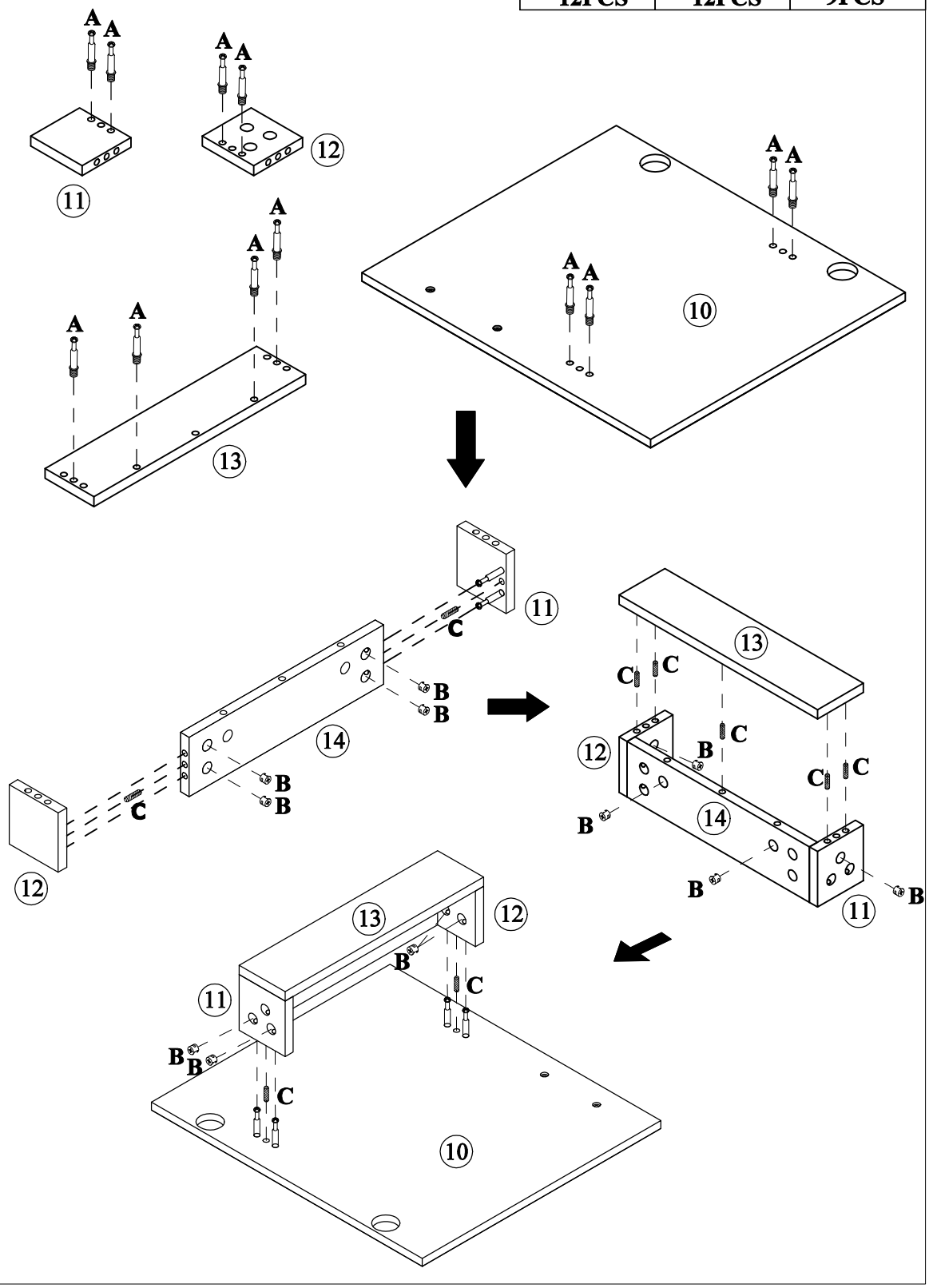

STEP: 11
(ÉTAPE: 11)

F	G
	
2PCS	4PCS

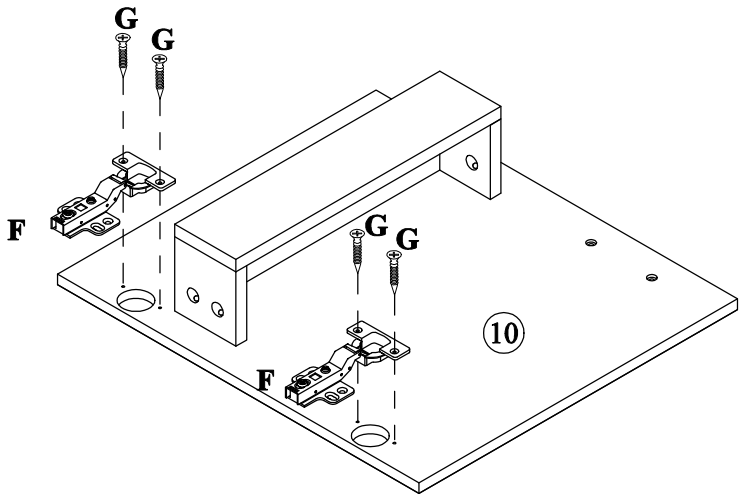

STEP: 12
(ÉTAPE: 12)

G	H	I
	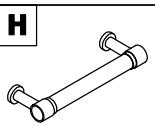	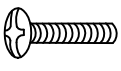
8PCS	1PC	2PCS

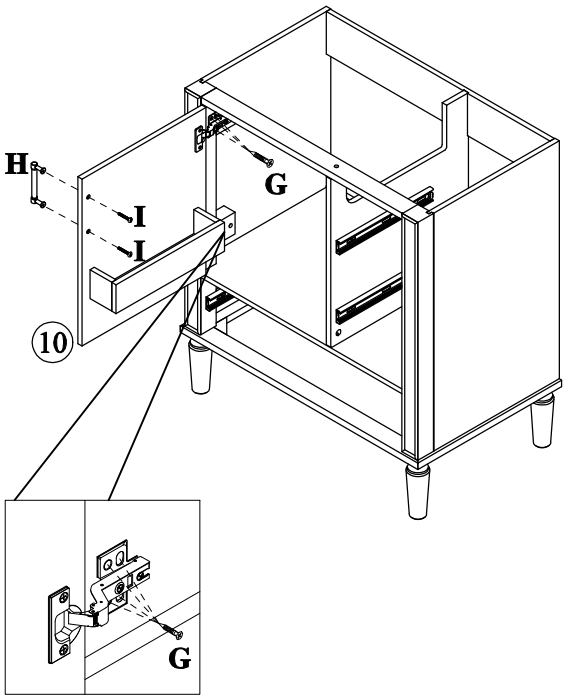

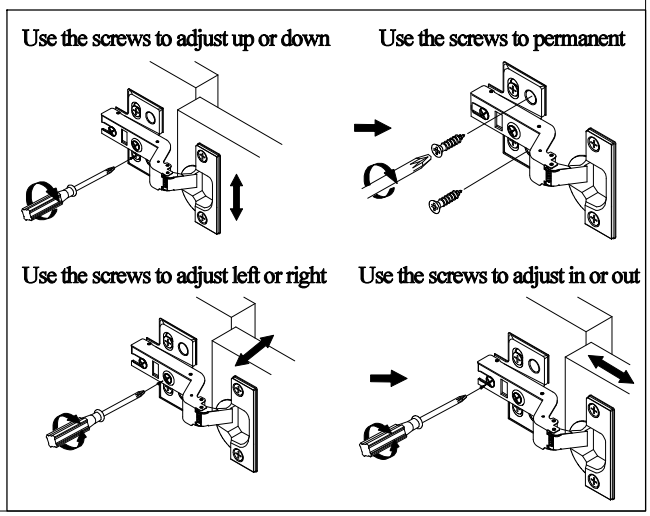

STEP: 13
(ÉTAPE: 13)

E	H	I	J
8PCS	2PCS	2PCS	2PCS

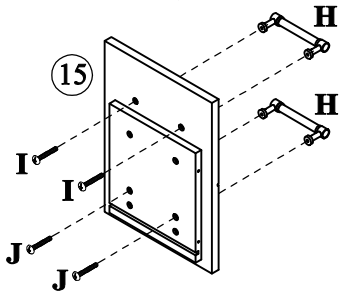

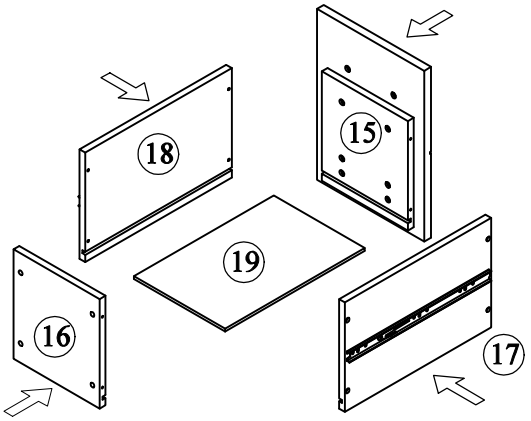

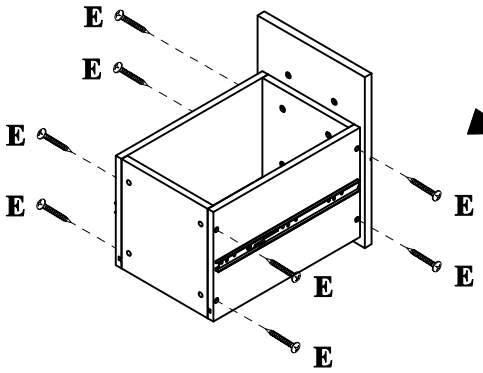

STEP: 14
(ÉTAPE: 14)

E	H	J
8PCS	1PC	2PCS

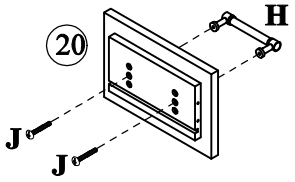

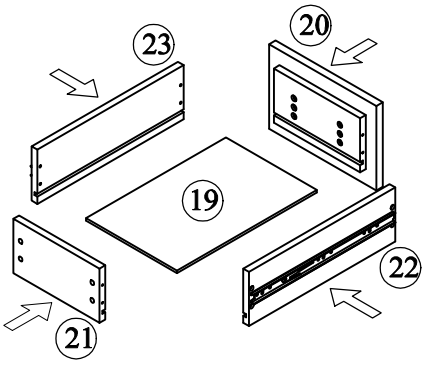

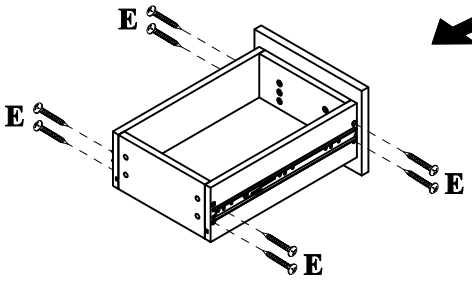

STEP: 15
(ÉTAPE: 15)

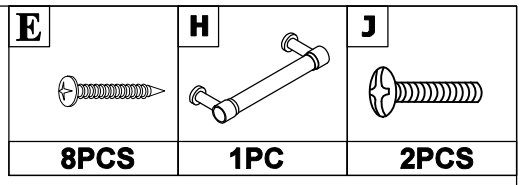

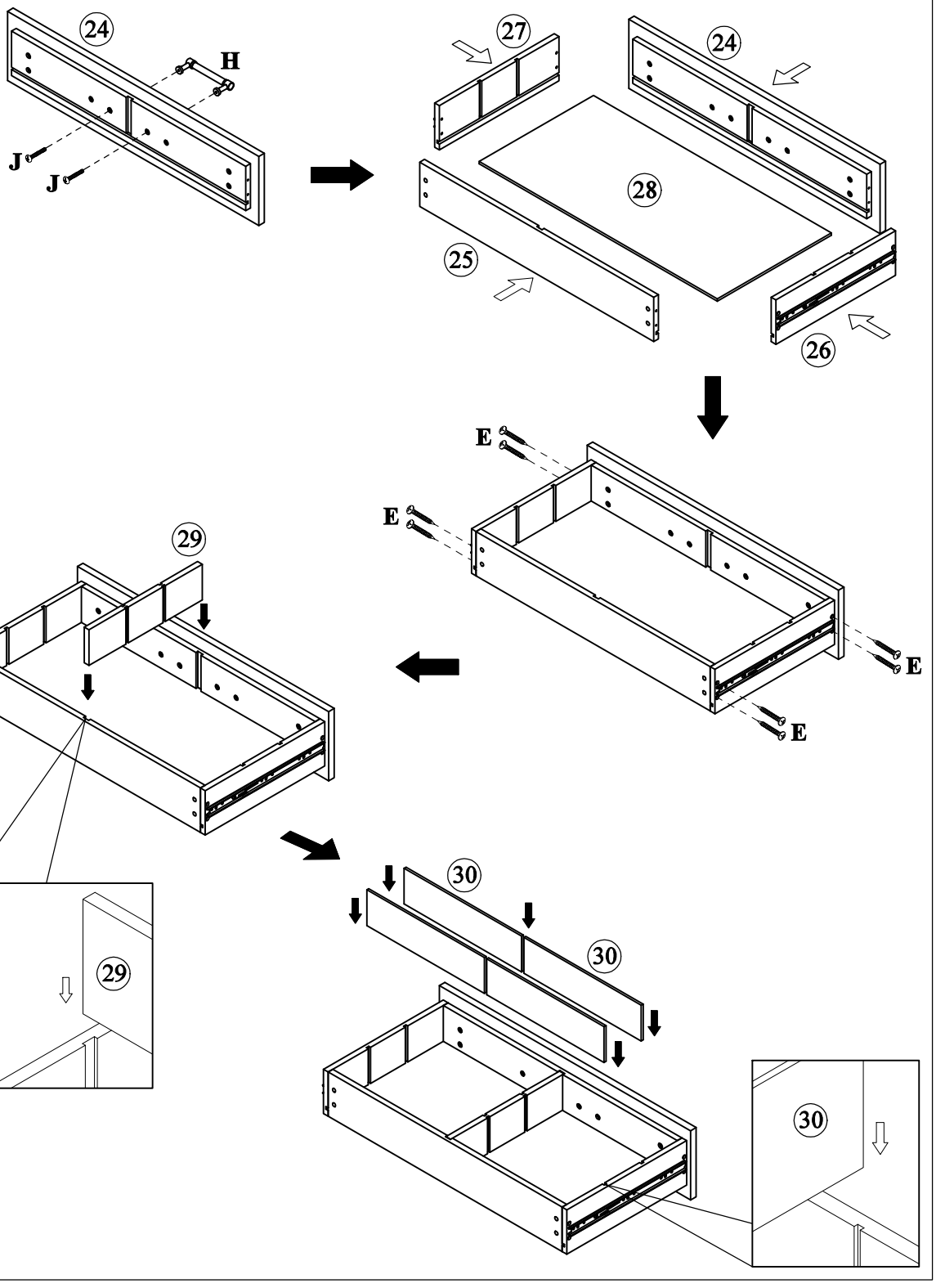

STEP: 16
(ÉTAPE: 16)

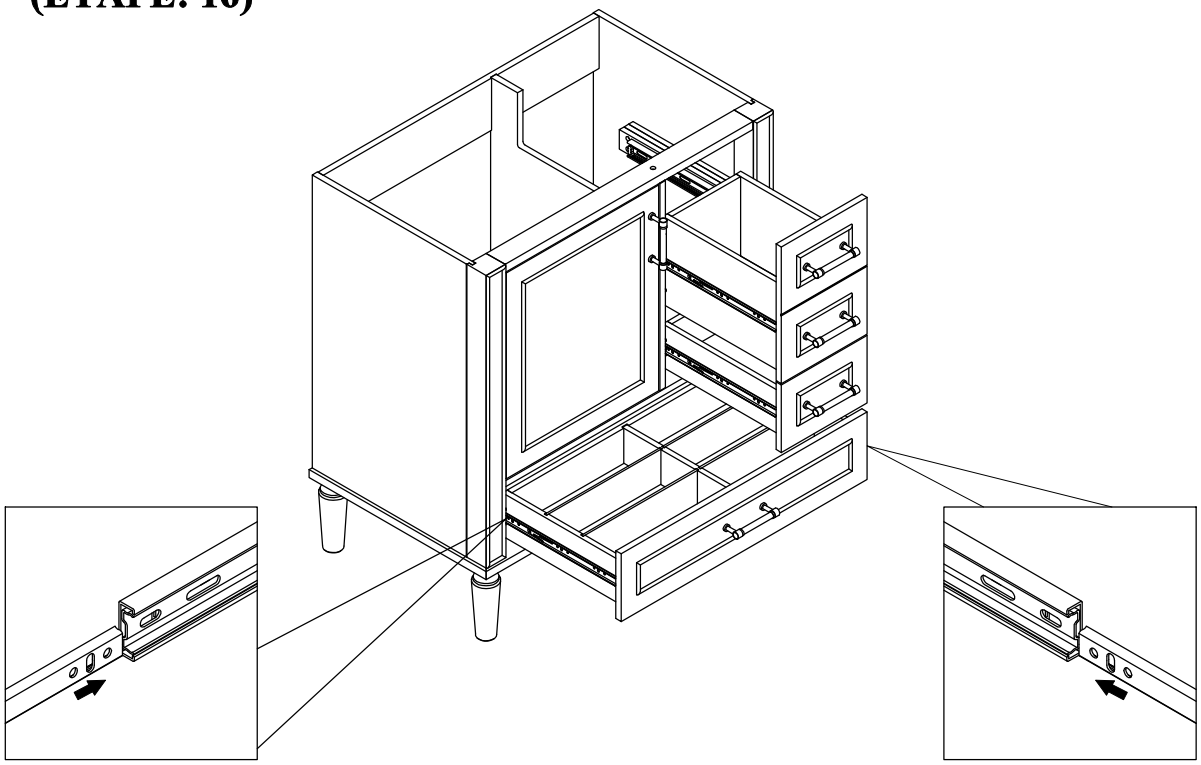

STEP: 17
(ÉTAPE: 17)

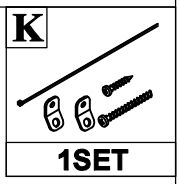

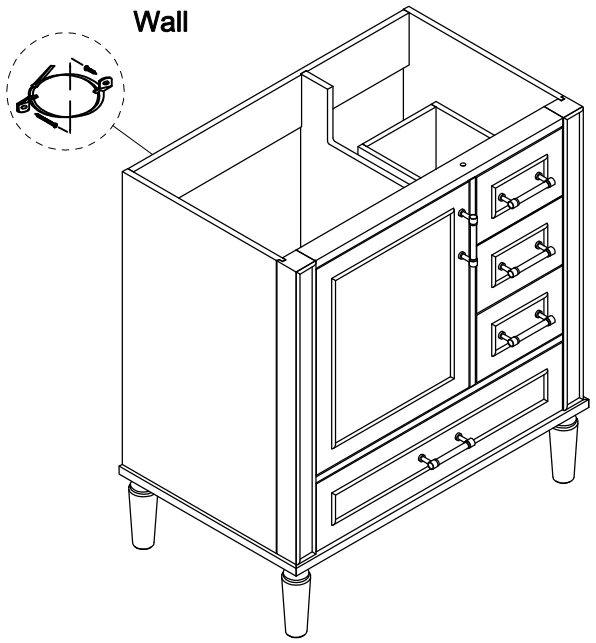

STEP: 18
(ÉTAPE: 18)

Install the sink on the cabinet with glue. Let stand for 24 hours
(Installez l'évier sur le meuble avec de la colle. Laisser reposer 24 heures)

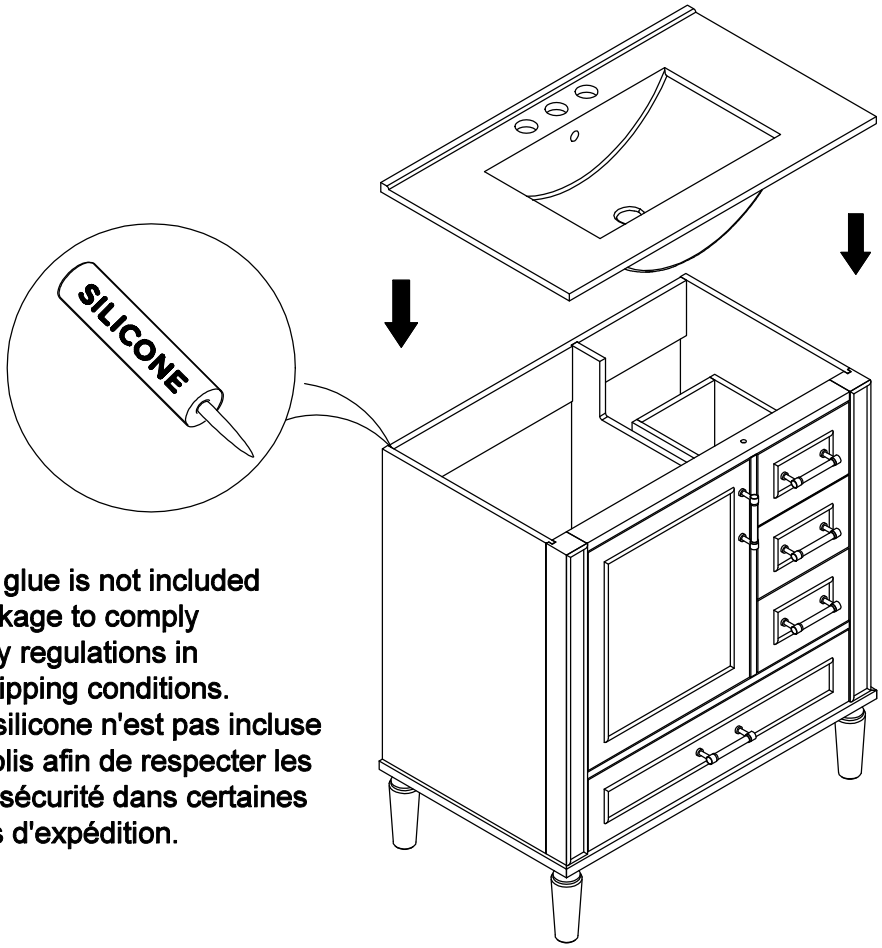

*Silicone glue is not included in the package to comply with safety regulations in certain shipping conditions.
*La colle silicone n'est pas incluse dans le colis afin de respecter les règles de sécurité dans certaines conditions d'expédition.

STEP: 19
(ÉTAPE: 19)

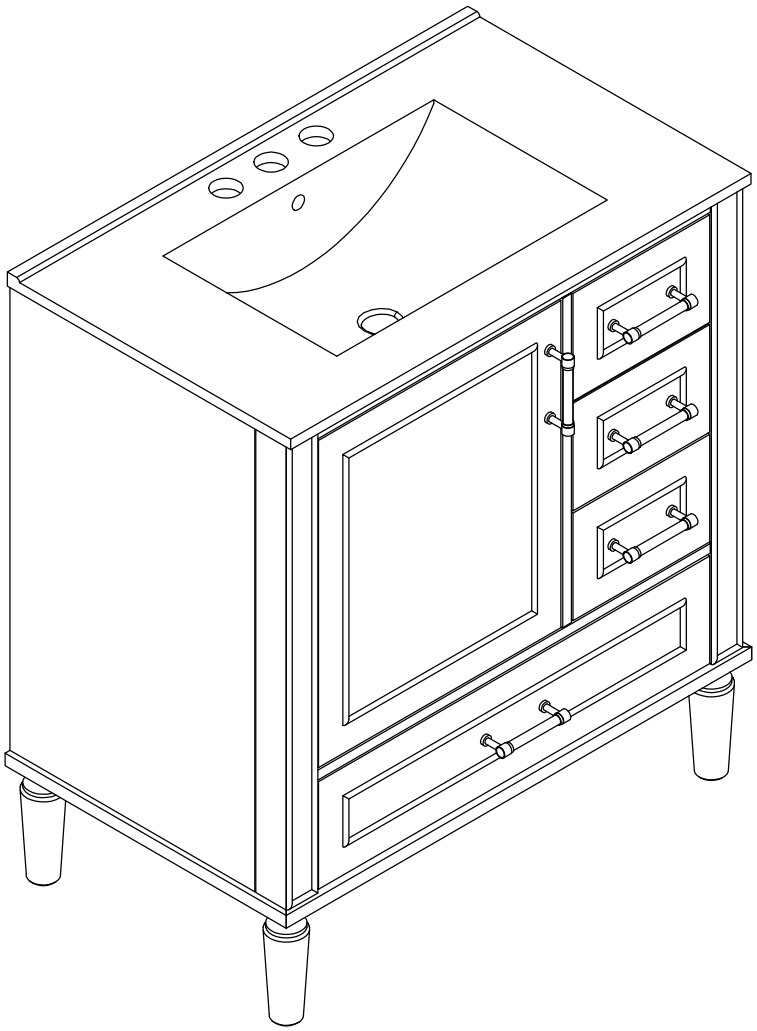



HINGE ADJUSTMENTS

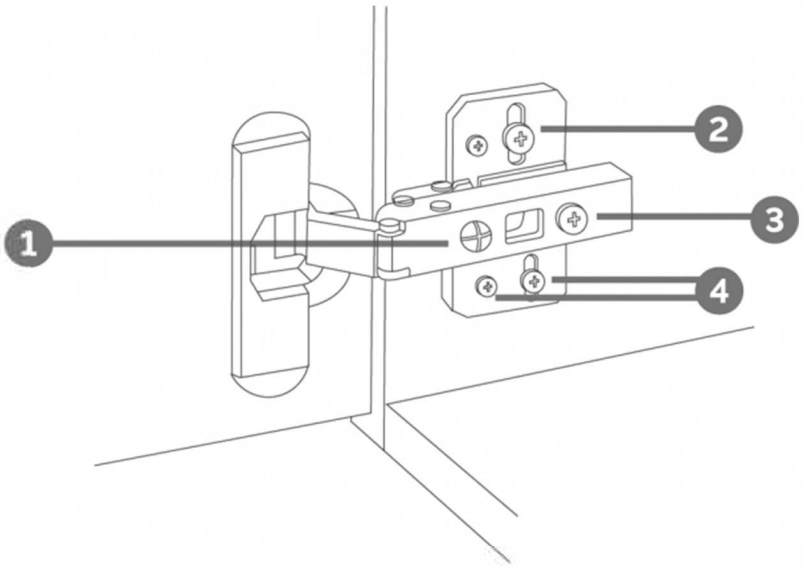

1 Sideways / Tilt adjustment

Turn the screw
clockwise to move the door further away from the side of the cabinet
anticlockwise to move the door closer to the side of the cabinet

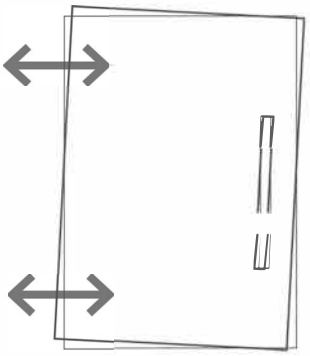

2 4 Height adjustment

While supporting the weight of the door, turn the screws
clockwise to move the door up
anticlockwise to move the door down

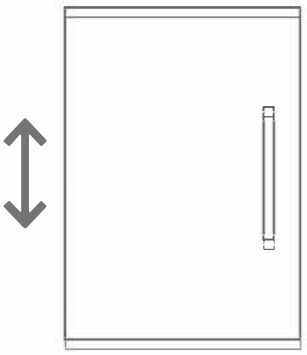

3 Forward and back adjustment

If the gap between the back of the door and the cabinet is too small, and the door may not close fully. Turn the screw
clockwise to decrease the gap between the door and the cabinet
anticlockwise to increase the gap between the door and the cabinet

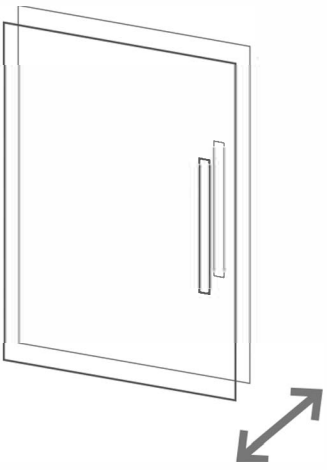

RÉGLAGES DES CHARNIÈRES

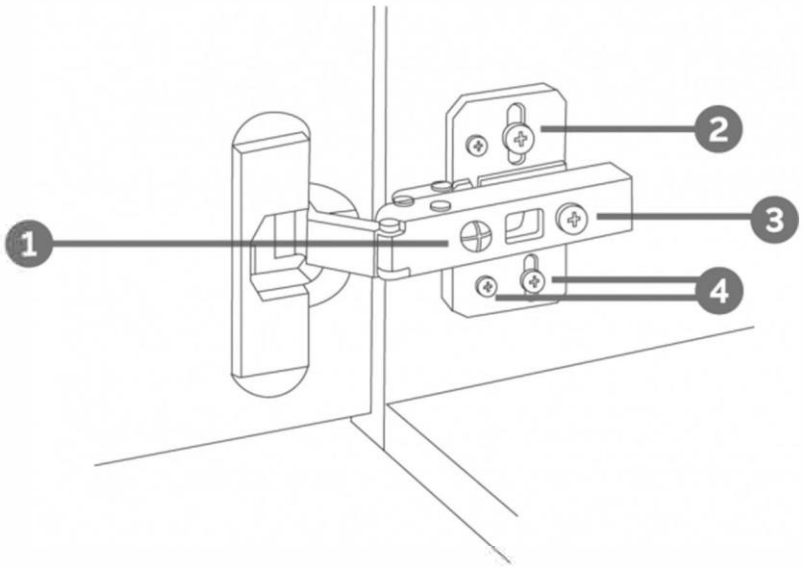

❶De côté / Réglage de l'inclinaison

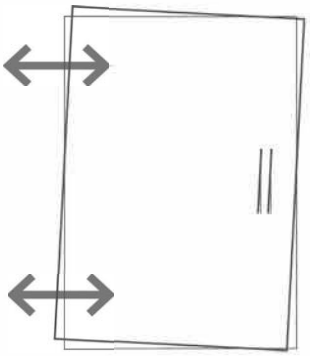

Tournez la vis
dans le sens des aiguilles d'une montre pour éloigner la porte
le côté du meuble
dans le sens inverse des aiguilles d'une montre pour rapprocher la porte du
côté du meuble

❷❹Réglage de la

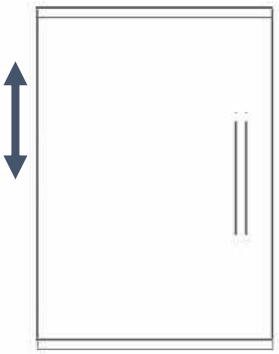

Tout en supportant le poids de la porte, tournez les vis
dans le sens des aiguilles d'une montre pour déplacer la porte vers le haut
dans le sens inverse des aiguilles d'une montre pour abaisser la porte

❸Réglage vers l'avant et vers l'arrière

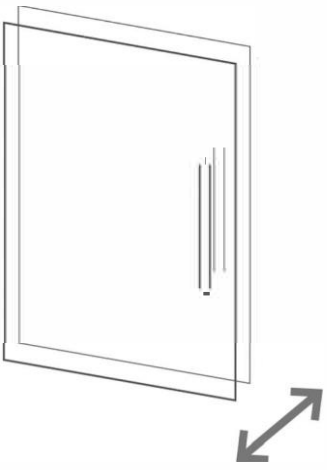

Si l'espace entre l'arrière de la porte et le
l'armoire est trop petite et la porte risque de ne pas se fermer complètement. Tournez la vis
dans le sens des aiguilles d'une montre pour diminuer l'écart entre la porte et l'armoire
dans le sens inverse des aiguilles d'une montre pour augmenter l'écart entre la porte et l'armoire.