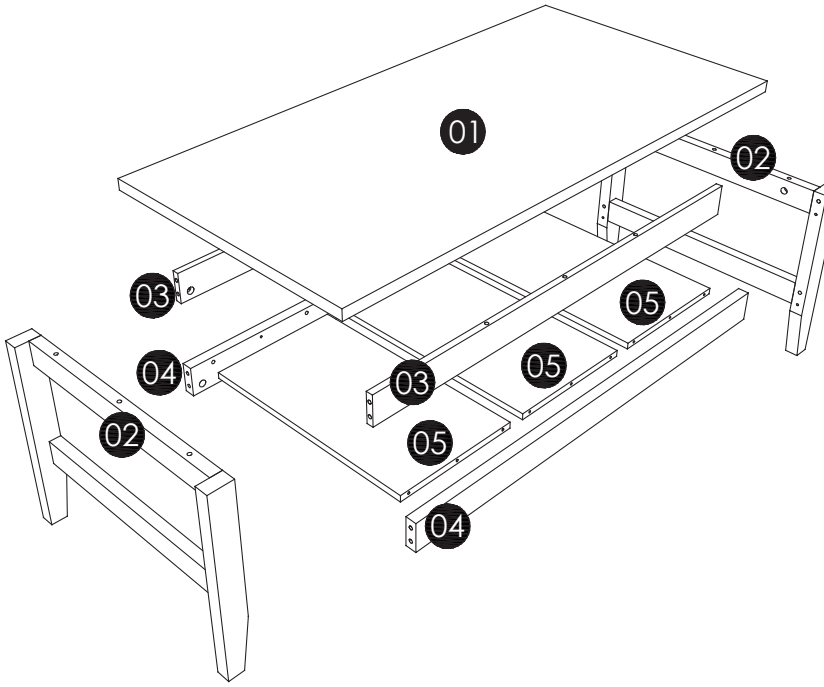

REQUIRED TOOLS/OUTILS REQUIS





PH2

NOTE : IF A POWER SCREWDRIVER IS USED, A "LOW TORQUE" SETTING IS RECOMMENDED.

/REMARQUE : SI UN TOURNEVIS ÉLECTRIQUE EST UTILISÉ, UN RÉGLAGE « COUPLE FAIBLE » EST RECOMMANDÉ.

PARTS LIST / LISTE DES PIÈCES

01 TOP PANNEL/PANNEAU SUPÉRIEUR **X1**

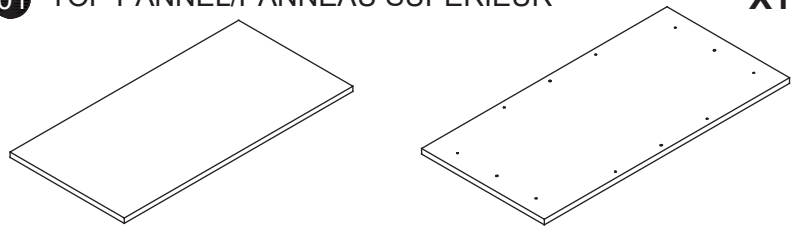

02 SIDE SUPPORTS/SUPPORTS LATÉRAUX **X2**

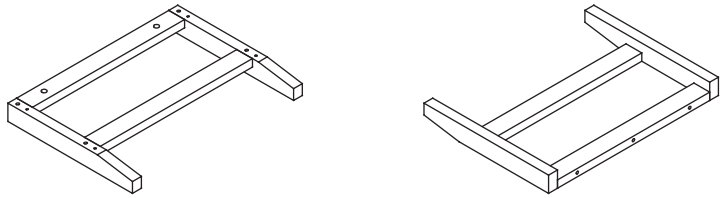

03 UPPER APRON/TABLIER SUPÉRIEUR **X2**

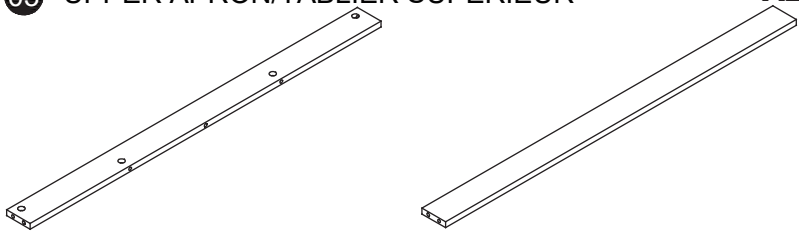

04 LOWER APRON/TABLIER INFÉRIEUR **X2**

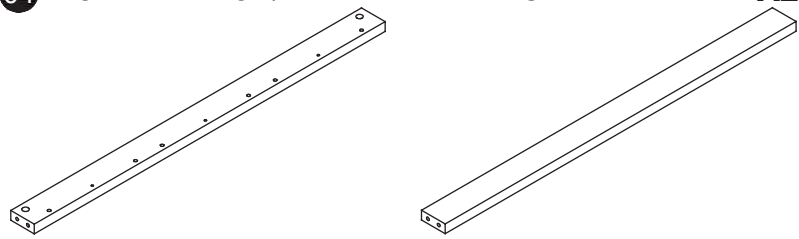

05 BOTTOM PANNEL/PANNEAU INFÉRIEUR **X3**

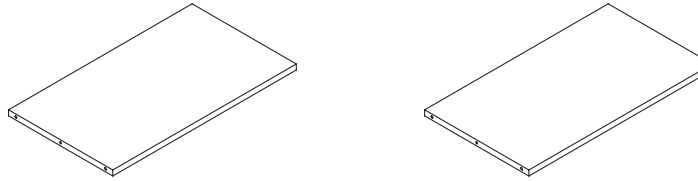

HARDWARE LIST / LISTE DES ACCESSOIRES

	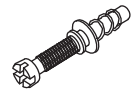	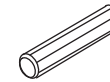 8X35mm
Ⓐ X22	Ⓑ X22	Ⓒ X24
MINIFIX (S) /MINIFIX (S)	BOLT /BOULON	DOWEL /CHEVILLE

1

 B X 22

 C X 24

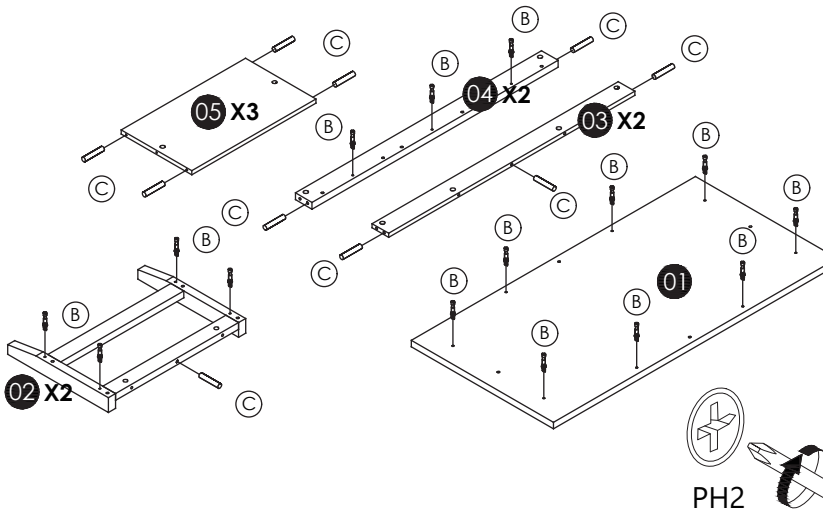

PH2

2

A X 3

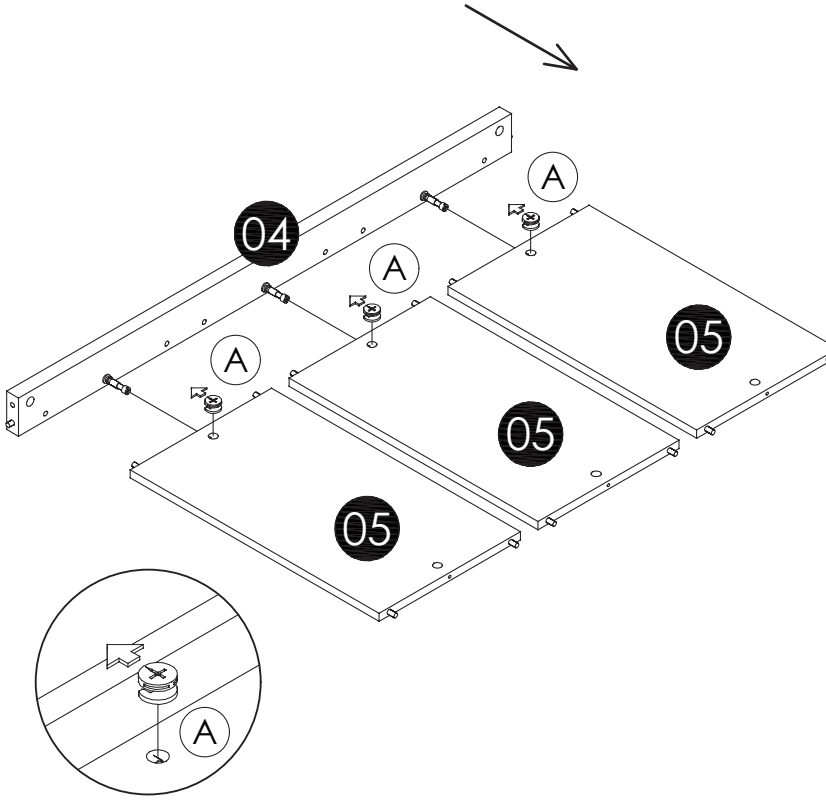

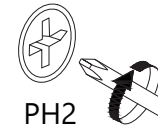

PH2

3

A X 3

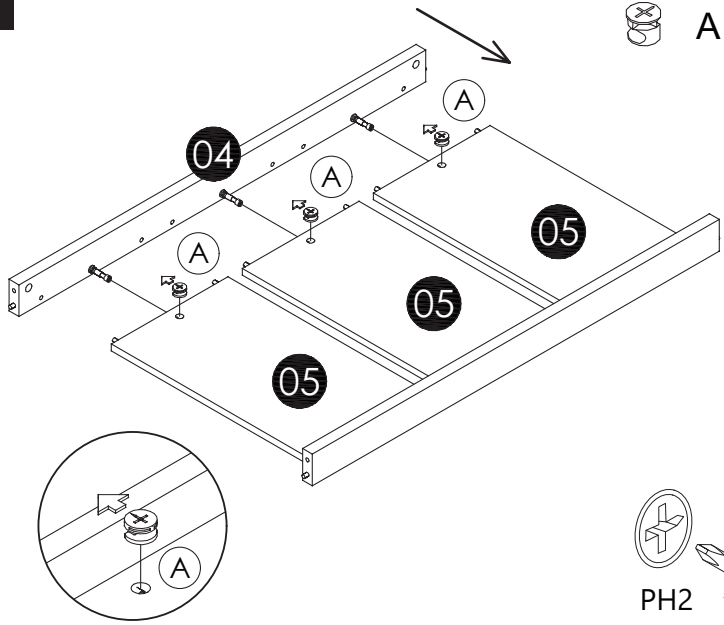

PH2

4

A X 2

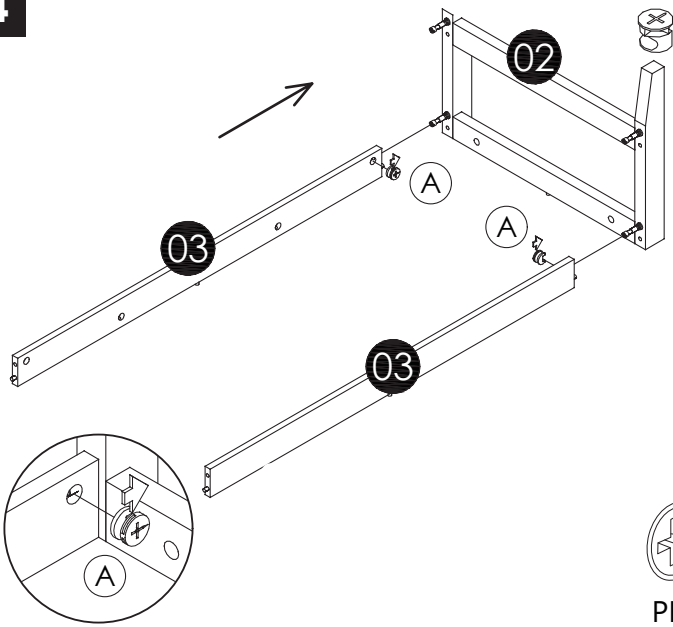

PH2

5

A X 6

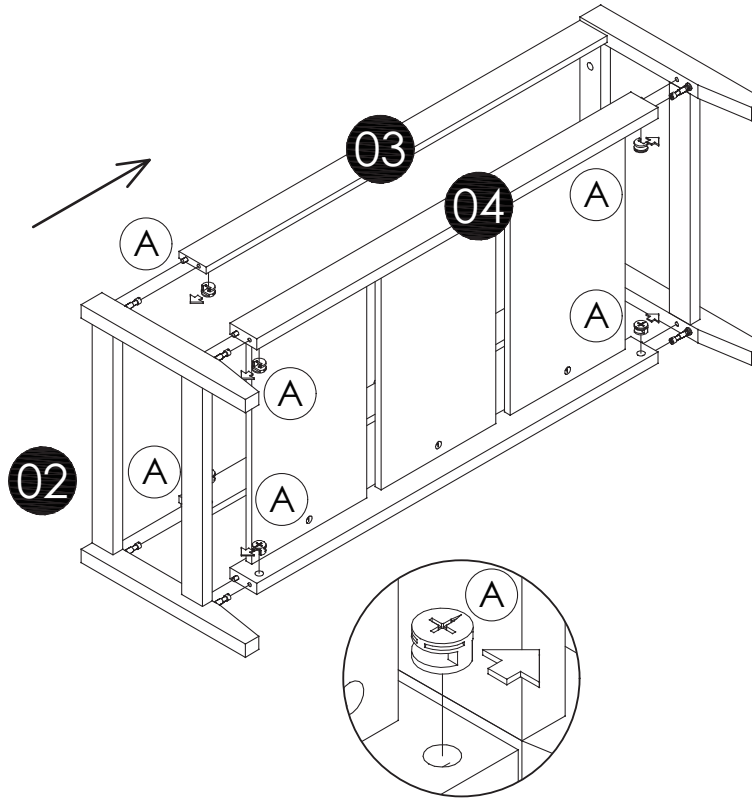

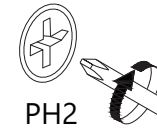

PH2

6

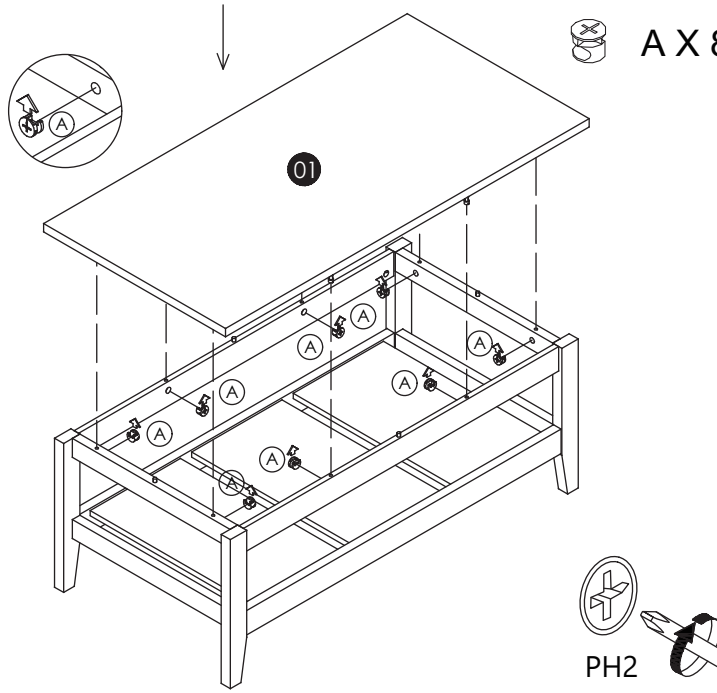

7

COMPLETED ASSEMBLY /ASSEMBLAGE TERMINÉ

