VEVOR

Upgrade · The Home Creator Way

LARGE LOCKERS

MODEL: SS-CWG1845B/SS-CWG1845W

VEVOR | Upgrade
The Home Creator Way

MODEL: SS-CWG1845B/SS-CWG1845W

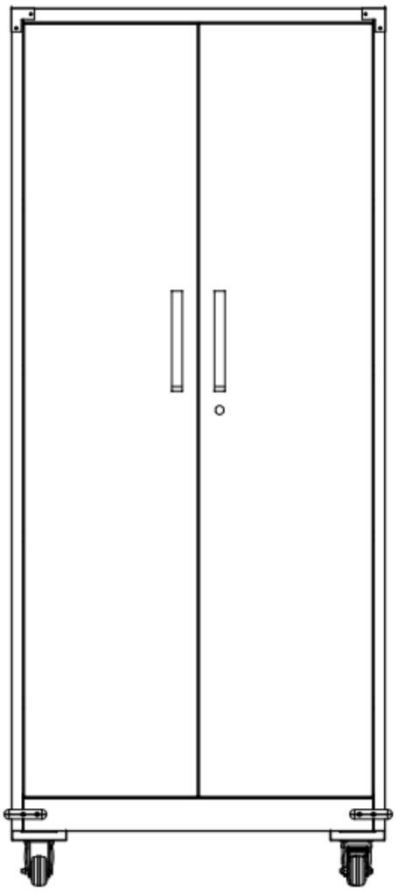

This is the original instruction, please read all manual instructions carefully before operating. VEVOR reserves a clear interpretation of our user manual. The appearance of the product shall be subject to the product you received. Please forgive us that we won't inform you again if there are any technology or software updates on our product.

SAFETY INSTRUCTIONS

WARNING:

Read this material before using this product. Failure to do so may result in serious injury.

	**Please read and observe carefully all the assembly instructions before beginning assembly**
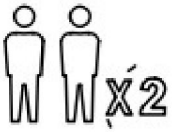	**Unit should be assembled by two or more people**
	**Please do not let your child climb on the product**
	**WARNING:** **Children have died from furniture tipover. To reduce the risk of furniture tipover:** **-ALWAYS install Anti-tip device provided.** **-NEVER put a TV on this product.** **-NEVER allow children to stand,climb or hang on drawers, doors, or shelves.** **-NEVER open more than one drawer at a time.** **-Place heaviest items in the lowest drawers.** **This is a permanent label.Do not remove!**
	

Assembly precautions

1. Assemble only according to these instructions. Improper assembly may create hazards.
2. Wear ANSI-approved safety goggles and heavy-duty work gloves during assembly.
3. Keep the assembly area clean and well-lit.
4. Keep bystanders out of the area during assembly.
5. Do not assemble if tired or when under the influence of alcohol, drugs or medication.
6. The product capabilities apply to properly and completely assembled products only.
7. Assemble on a flat, level, hard and smooth surface capable of safely supporting the large lockers.
8. It is recommended that assembly is undertaken by at least 2 adults.
9. If possible, you can use power tools to make assembly easier.
10. Please note that some types of parts have a spare.
11. For additional information regarding the parts listed in the following pages, please refer to the Assembly Diagram of this manual. Unwrap and separate all parts in a clean work area.
12. The product complies with relevant standards and regulations. Installation of this device must comply with all applicable regulations, and it should only be operated in well-ventilated areas. Please read the user manual before installing and using this equipment.

Use precautions

1. This product is not a toy Do not allow children to play with or near this item.
2. Do not exceed specified weight capacities.
3. Use only on a flat, level, hard, and smooth surface that can safely support a fully loaded large lockers.
4. Use as intended only.
   Inspect before every use; do not use if parts are loose or damaged.
5. This appliance is not intended for use by persons (including children) with reduced physical, sensory or mental capabilities, or lack of

experience and knowledge, unless they have been given supervision or instruction concerning use of the appliance by a person responsible for their safety.

6. Children shall not play with the appliance.
7. This appliance shall not be used by children. Keep the appliance and its cord out of reach of children.
8. This appliance is intended to be used in household and similar applications such as:

   Offices, schools, archives, fire stations, garages, basements, or any place that requires secure storage space.
9. Please properly keep product. Check whether the product is abnormal before use. If it is abnormal, please stop using it.
10. Please use the product according to the intended use, warn of potential injury from misuse.

SAVE THIS MANUAL

PARTS LIST

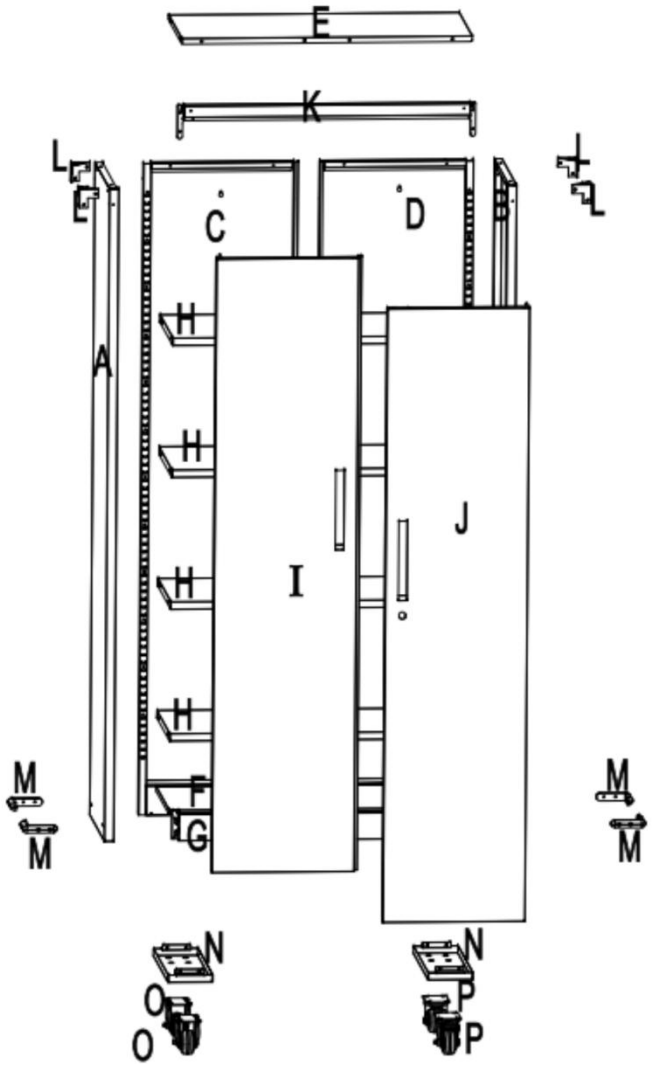

TIPS:

If the longboard is slightly deformed during transportation, it can be corrected before installation.

 Ax1	 Bx1	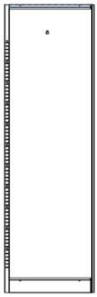 Cx1	 Dx1
 Ex1	 Fx1	 Gx1	 Hx4
 Ix1	 Jx1	 Kx1	 Lx4

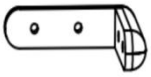 Mx4	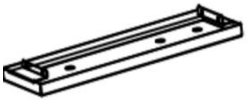 Nx2	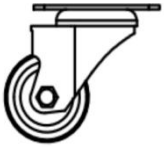 Ox2	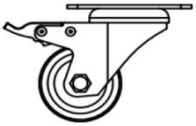 Px2
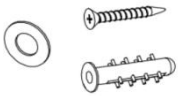 Qx2	 Rx2	 Sx4	 Tx63
 Ux16	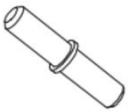 Vx2	 Wx16	 Xx16
 Yx1	 Zx1		

ASSEMBLY STEP

Step 1: Align Part A with Part C and fasten using Tx5.

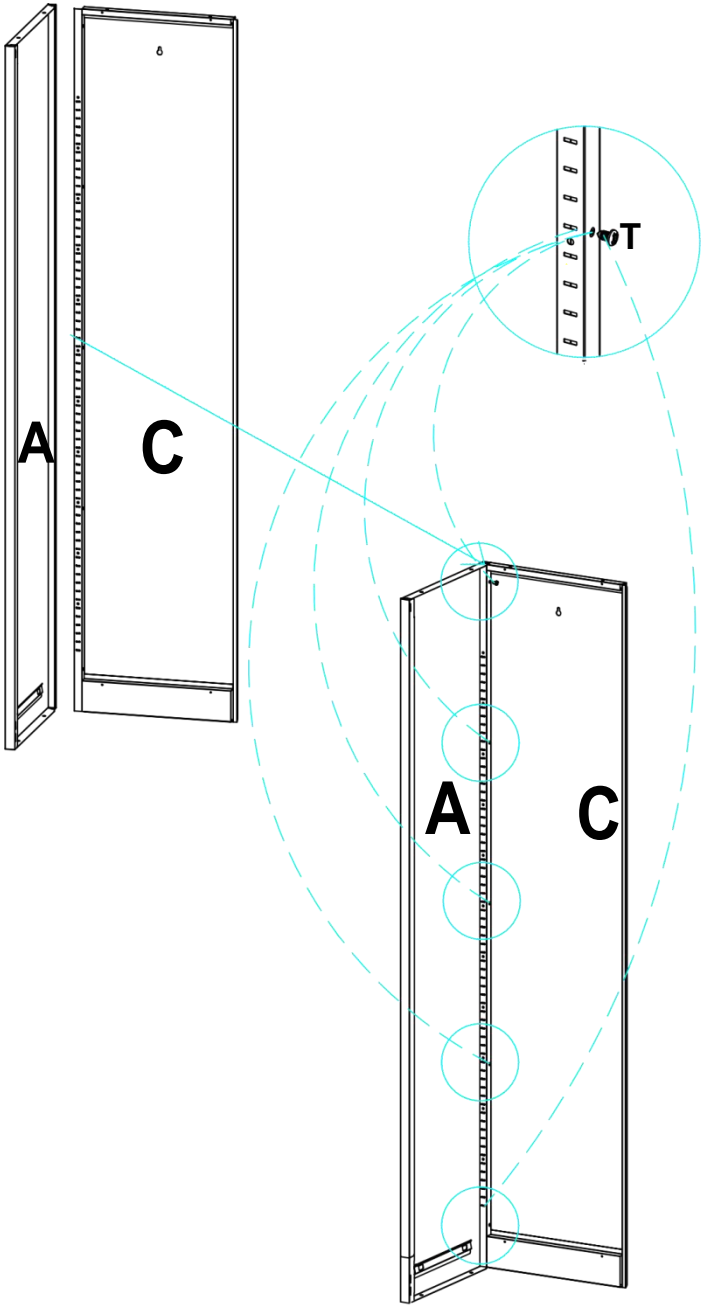



Tx5

Step 2: Align Part B with Part D and fasten using Tx5.

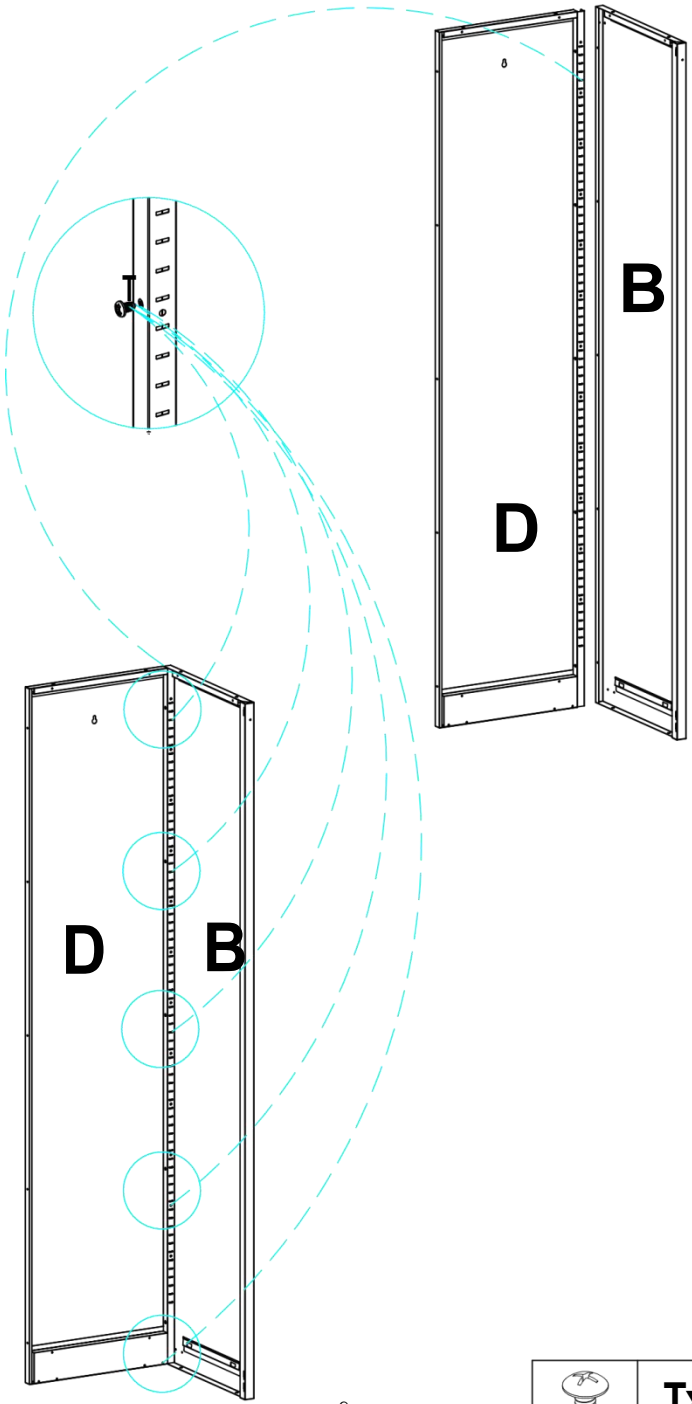

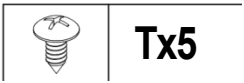

Step 3: Align Part C with Part D and fasten using Tx5.

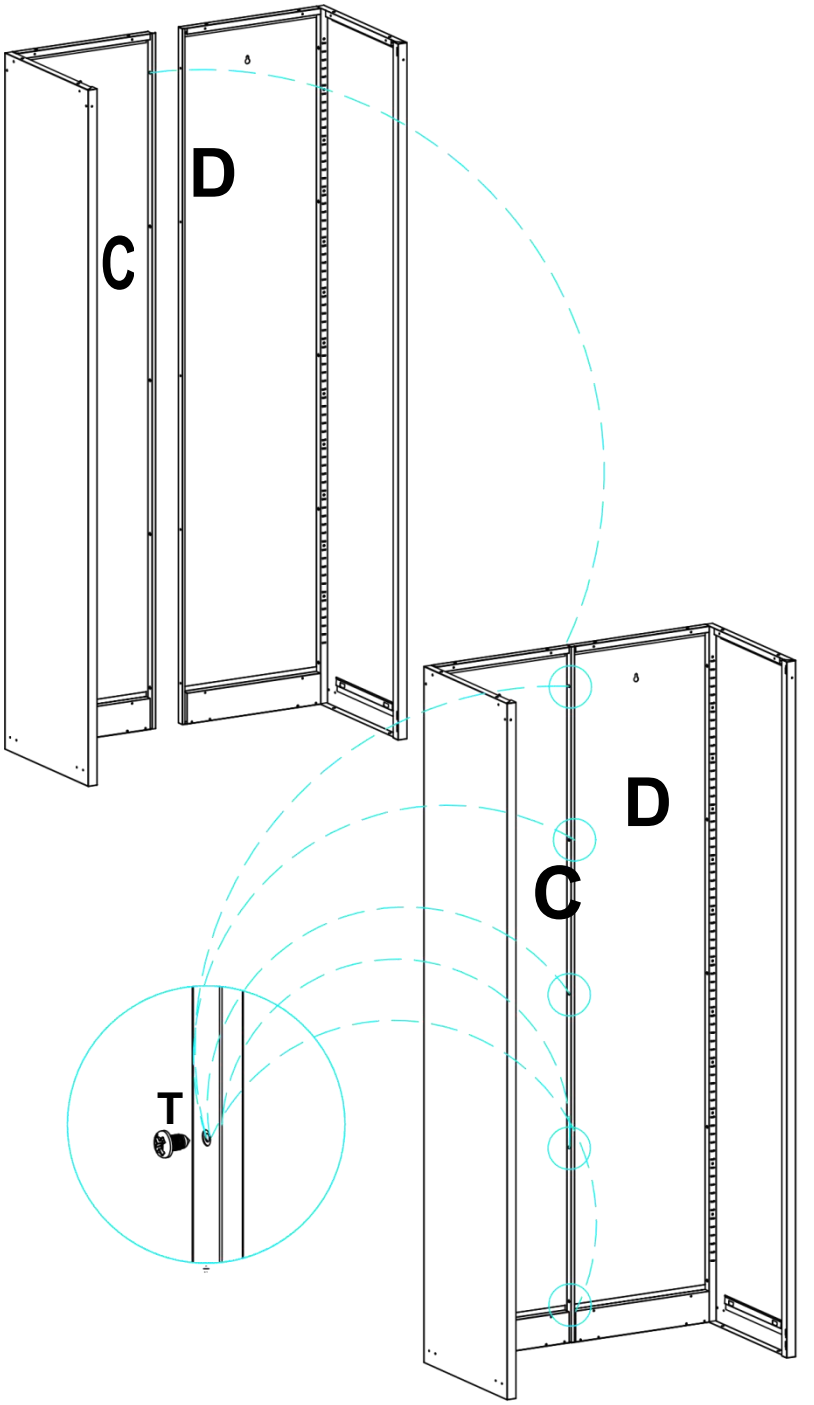



Tx5

Step 4: Align Part G with Parts A and B, and fasten using Tx4.

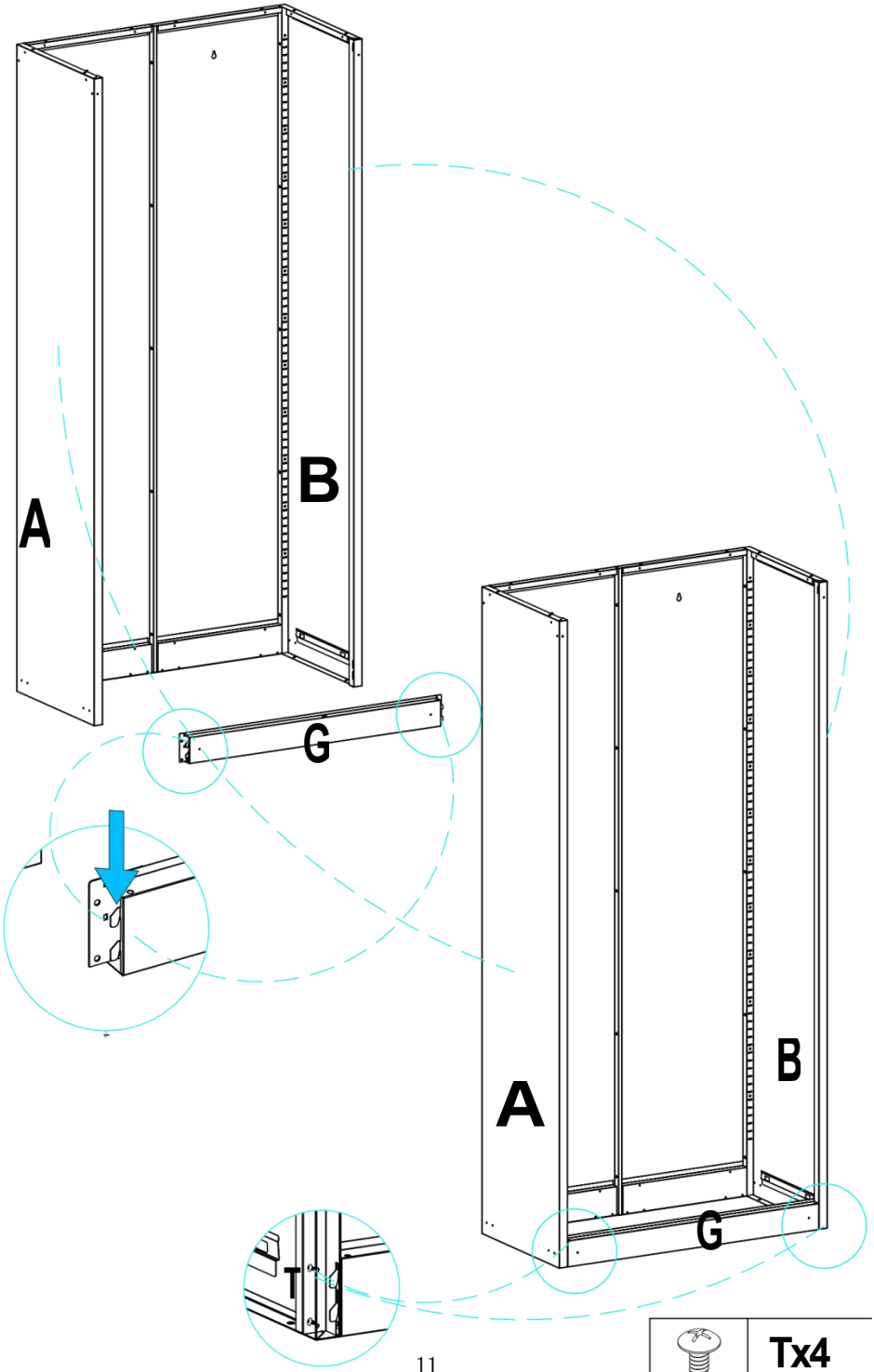

Tx4

Step 5: Align and lock Part K with Parts A and B, then secur
e using Tx4 fasteners.

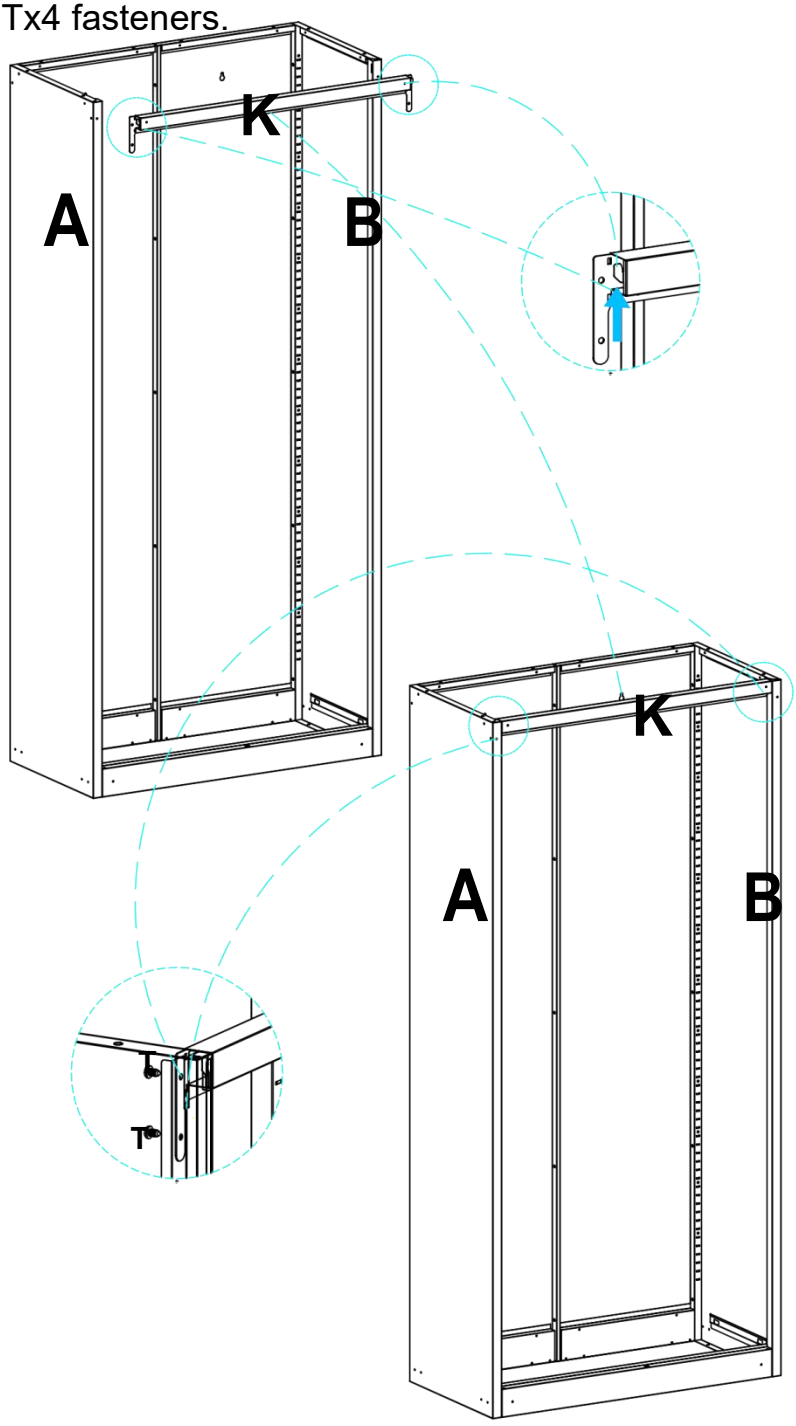



Step 6: Align parts N (x2) with parts G, C, and D, and fasten using screws T (x8).

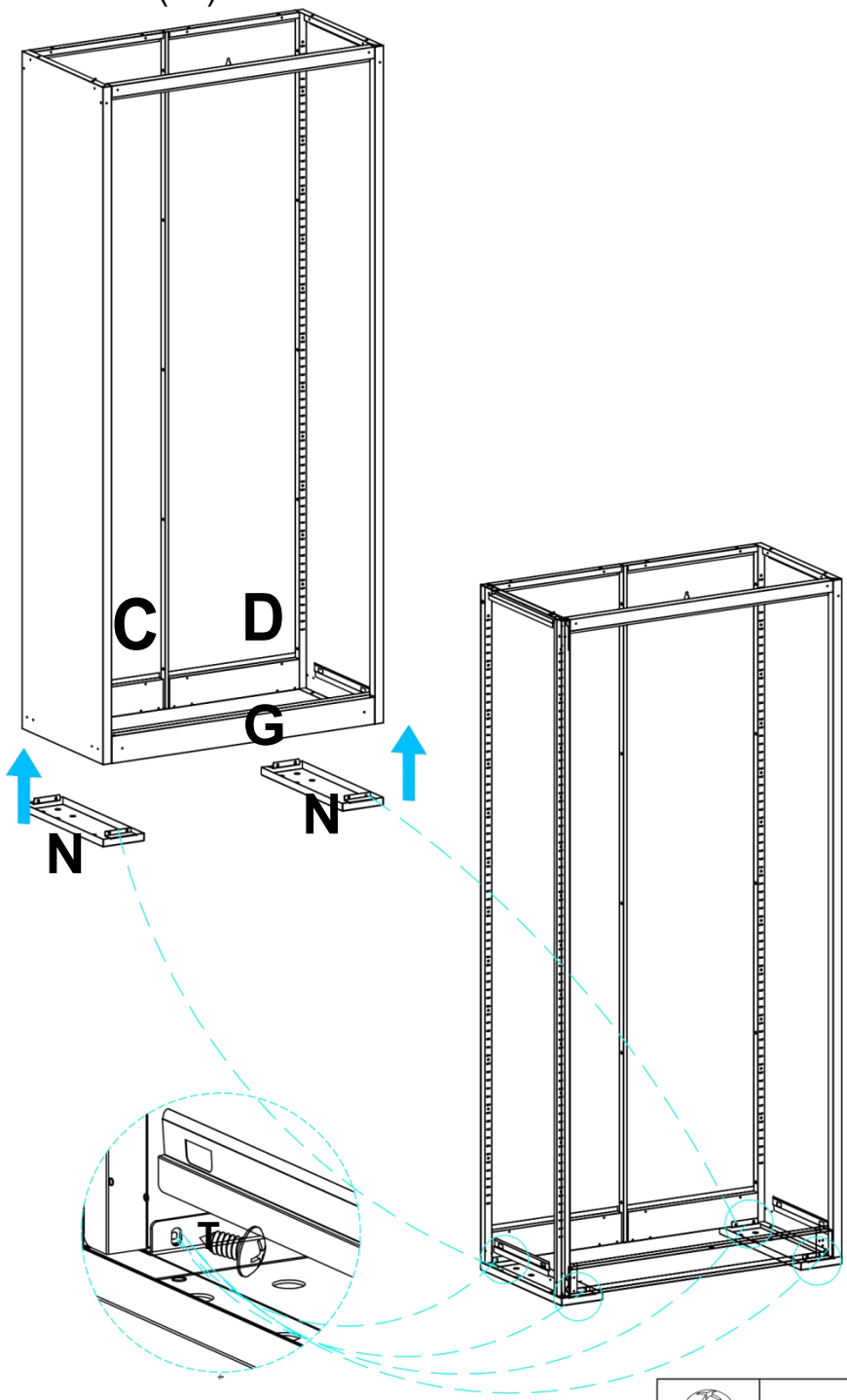



Tx8

Step 7: Align and lock Part F with Parts A and B; fasten Parts C and D using Tx4.

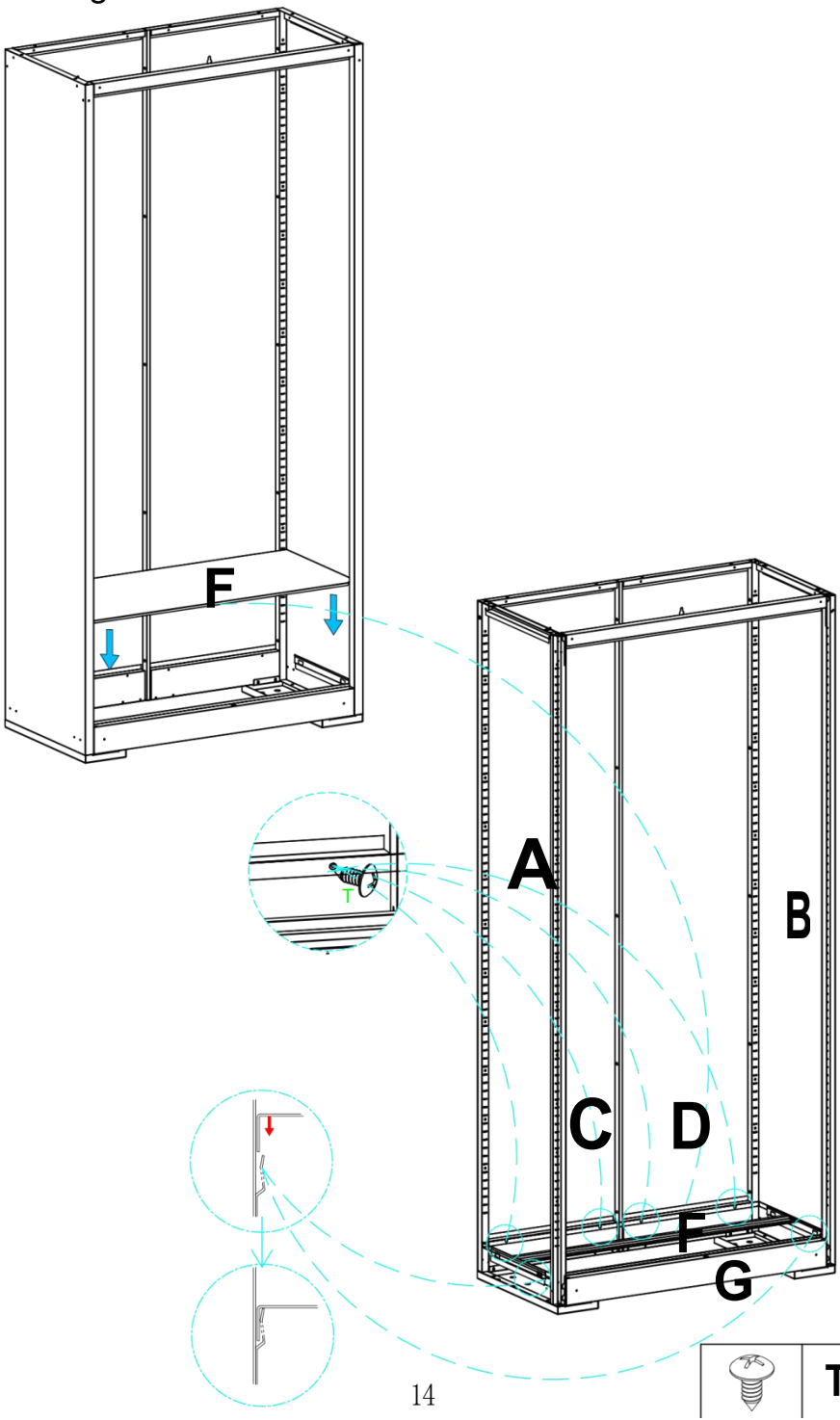

Tx4

Step 8: Connect part E to parts A, B, C, D, and K, and fasten using T x 12.

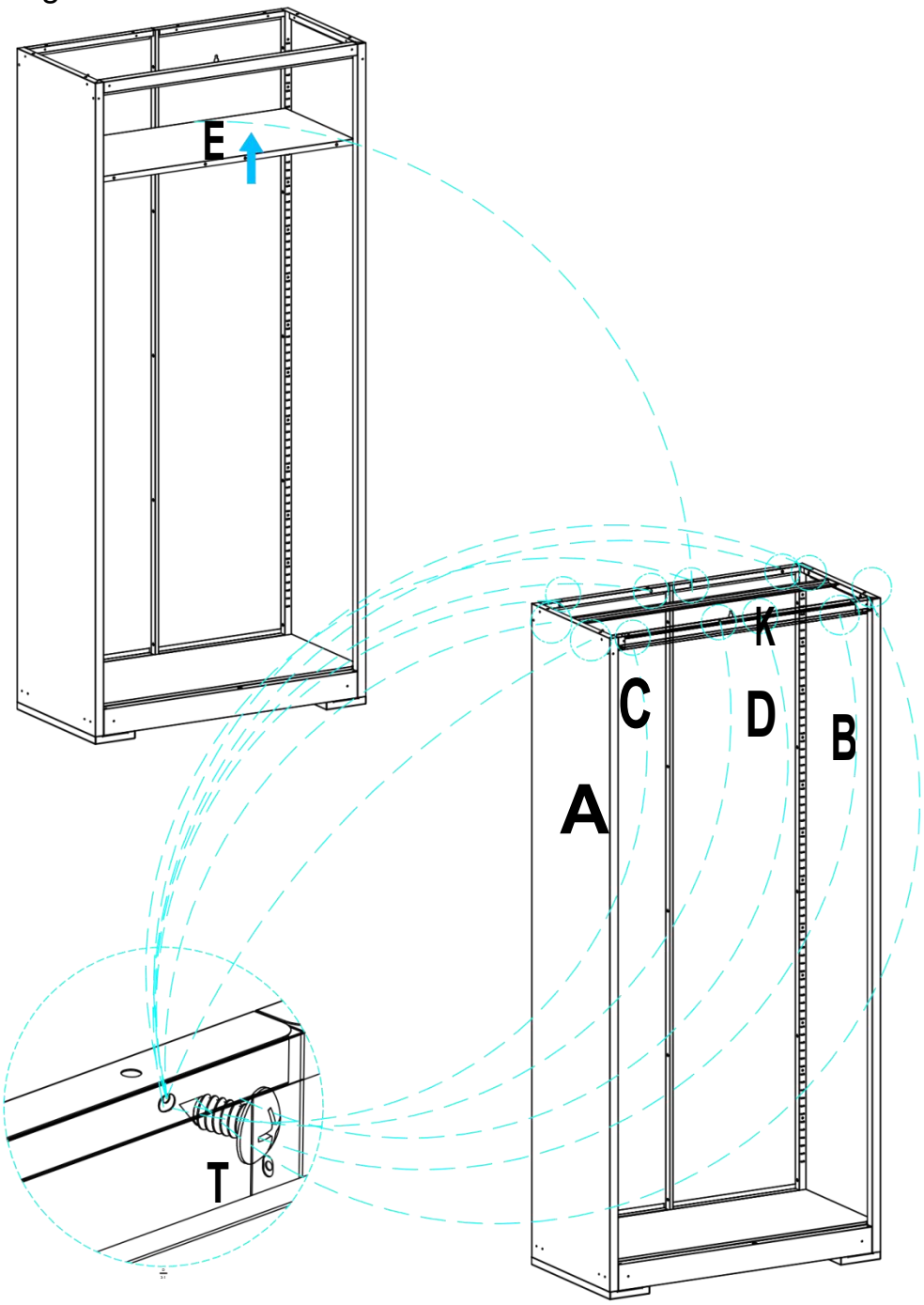

Tx12

Step 9: Connect parts O (x2) and P (x2) to part N, and fasten using X (x16).

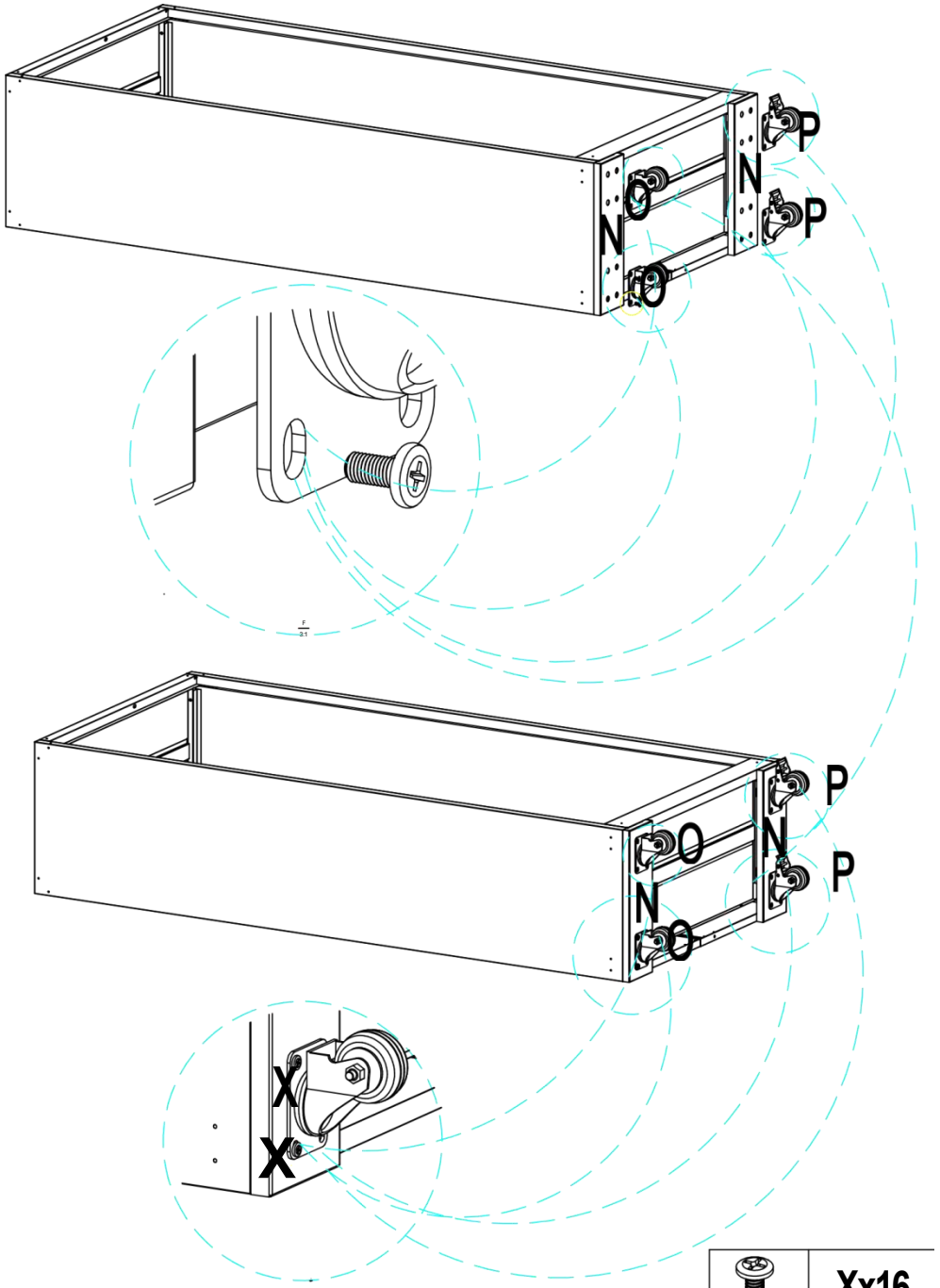

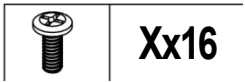

Step 10: Connect part L to parts A, B, C, D, and K, and fasten using T x 16.

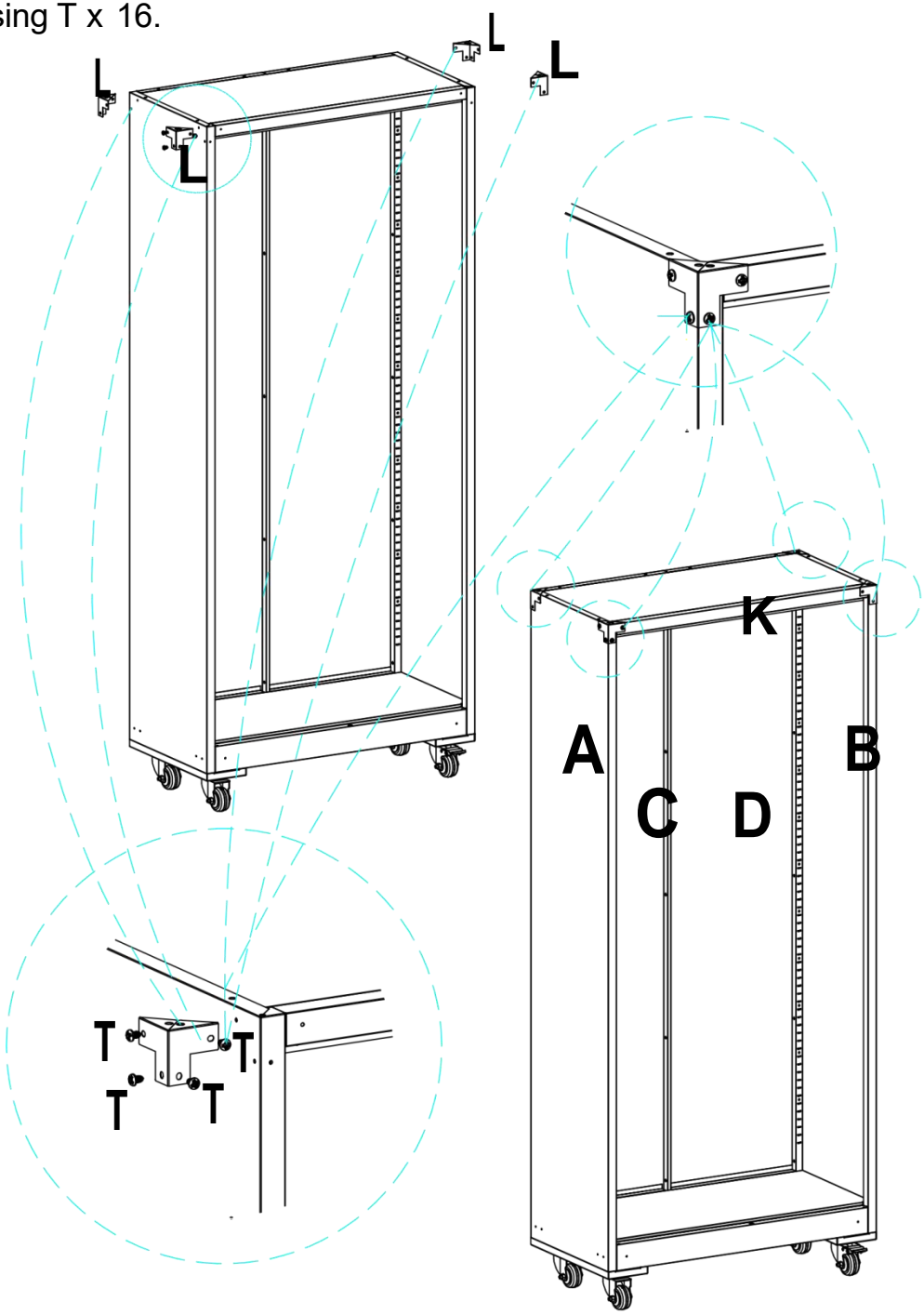



Tx16

Step 11: Align part M with parts A, B, C, D, and G, and fasten using Wx14.

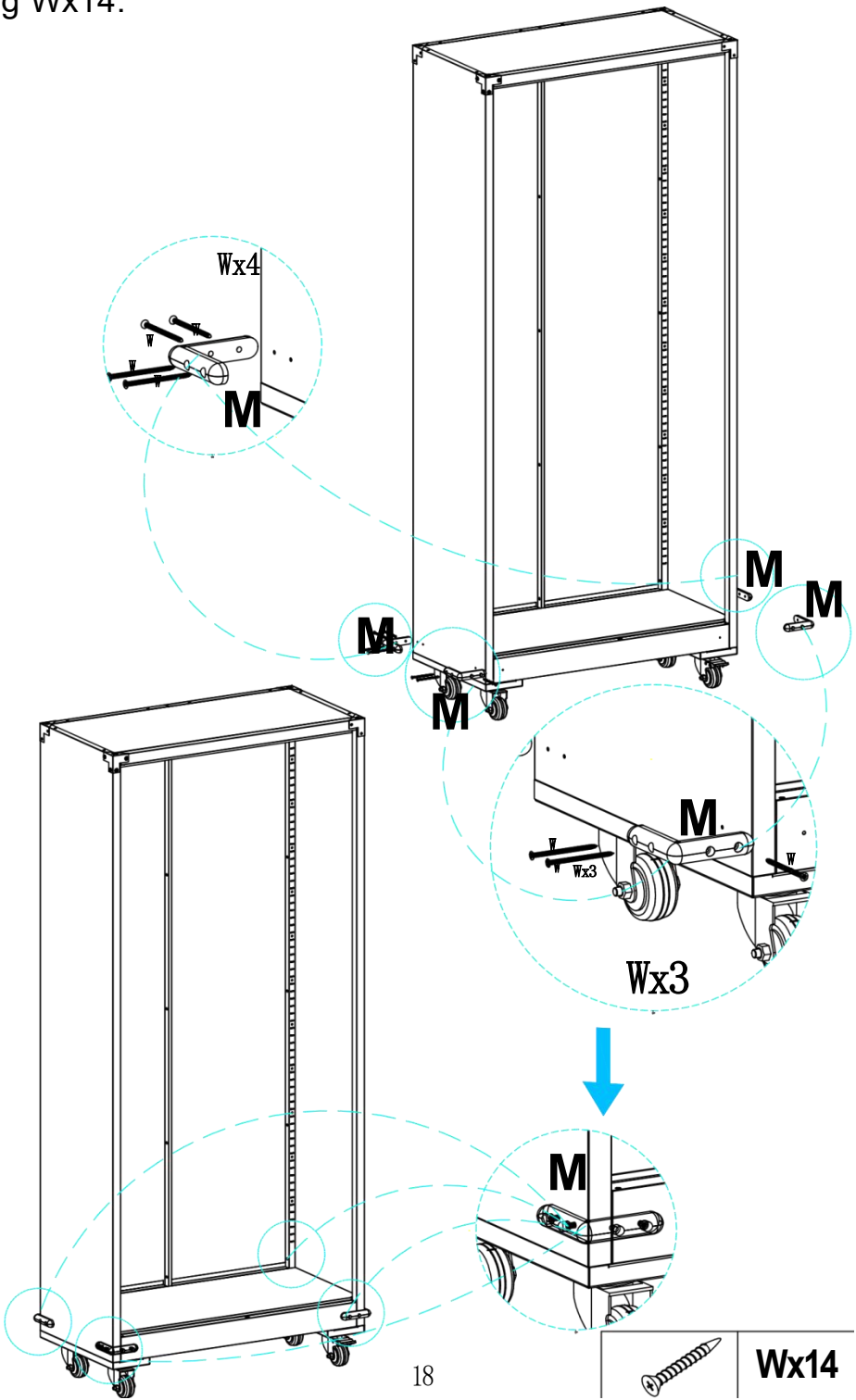

Wx14

Step 12: Secure the cabinet body to the wall as required and fasten it using Qx2.

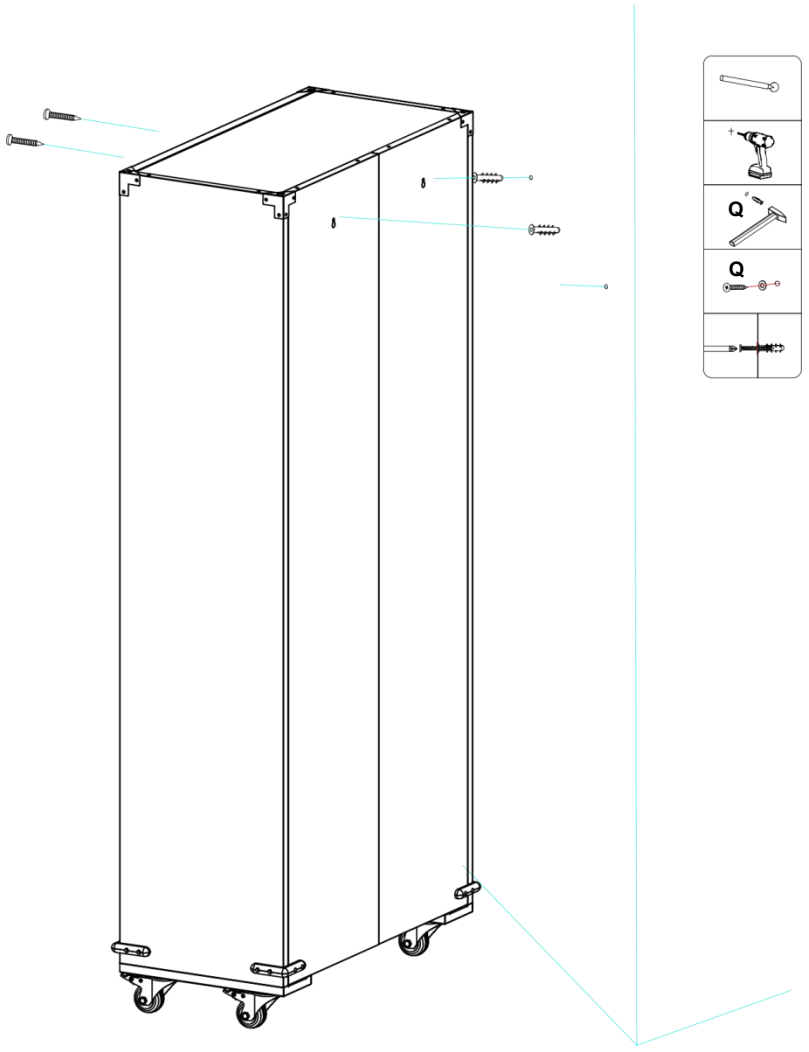

Note: Select appropriate expansion screws based on the wall material, and take care to avoid utility lines (water and electrical) during installation.

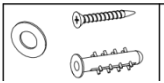

Qx2

Step 13: Install the U-parts (x16) at the desired height, inserting the H-parts (x4) from top to bottom.

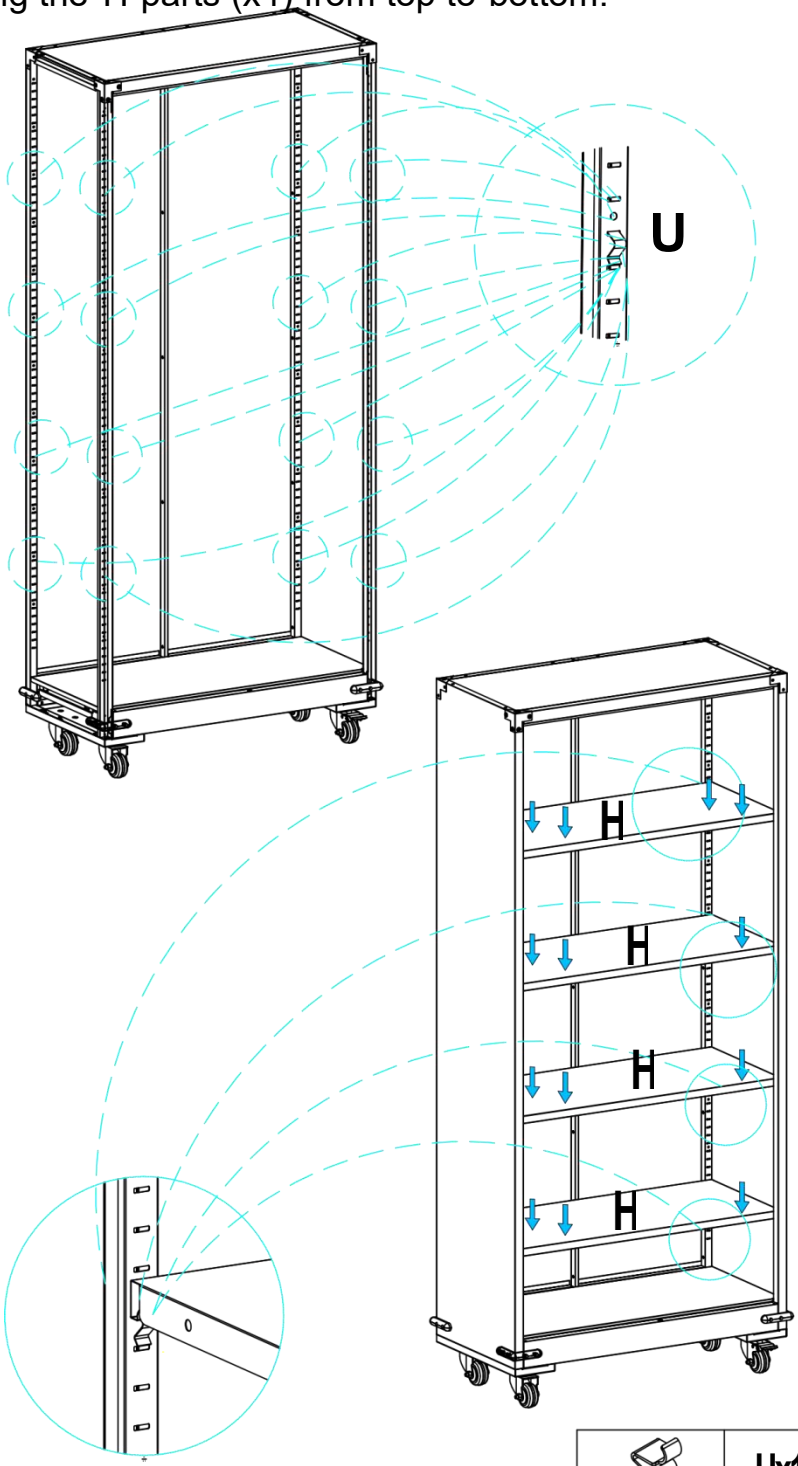

Ux16

Step 14: First, insert the Vx2 into Part G; fit the RX2 onto the Part P, then install Parts I and J.

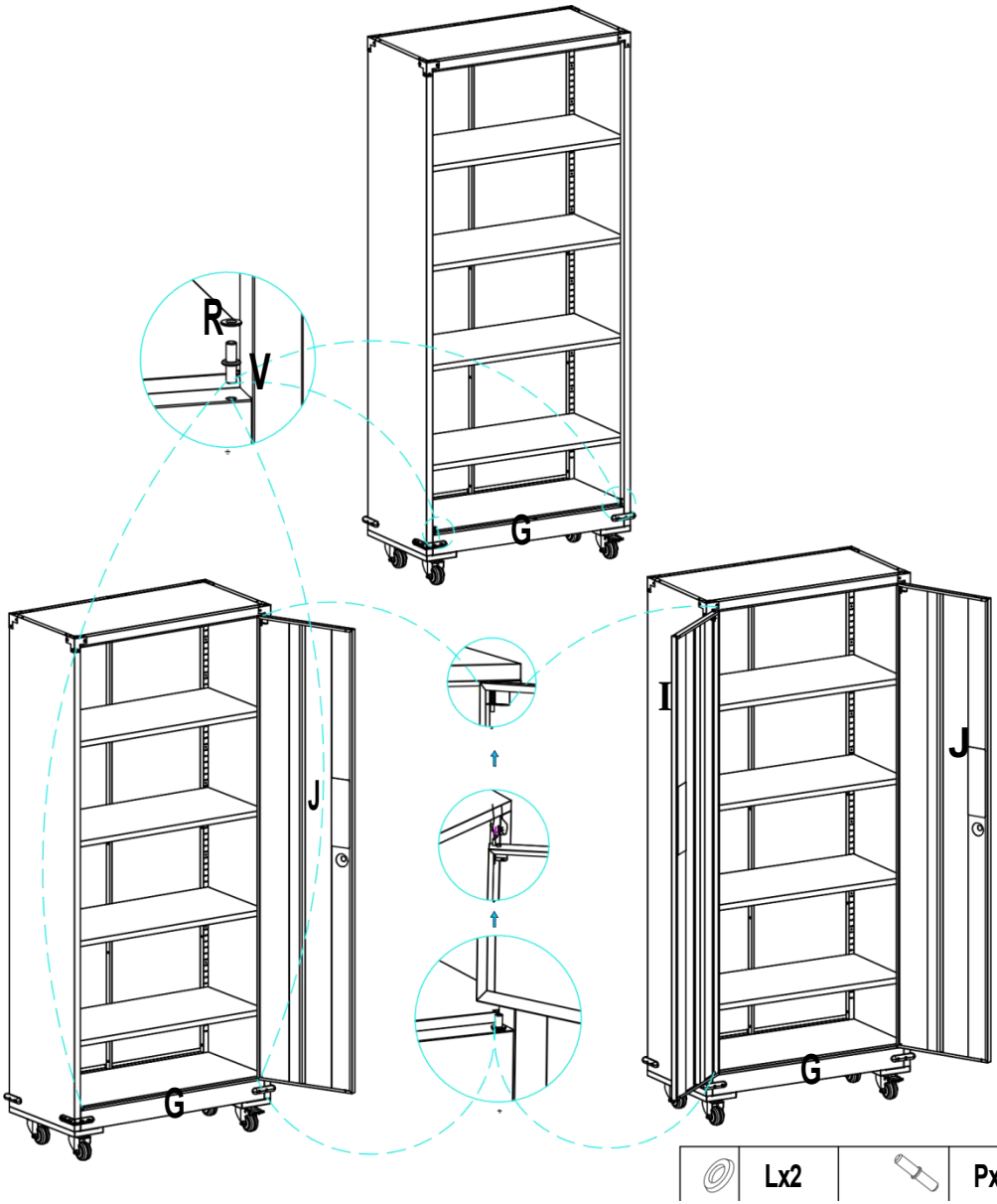

Step 15: Press-fit four Part S components into the corresponding holes on Parts I and J.

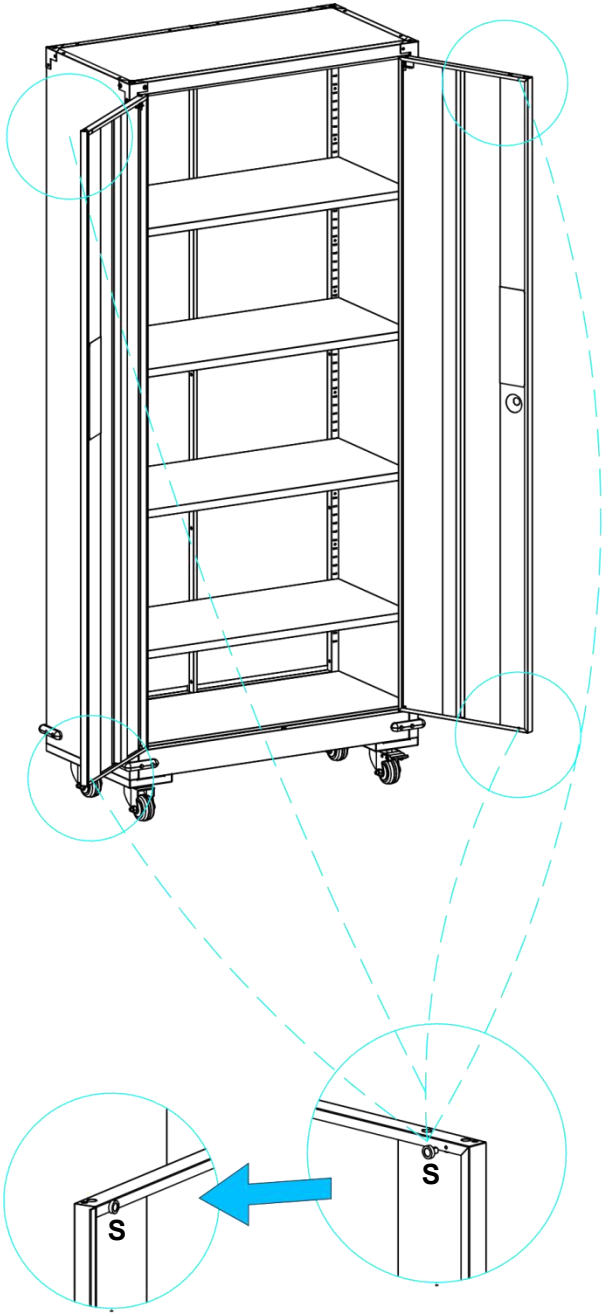



Sx4

Step 16: Installation complete.

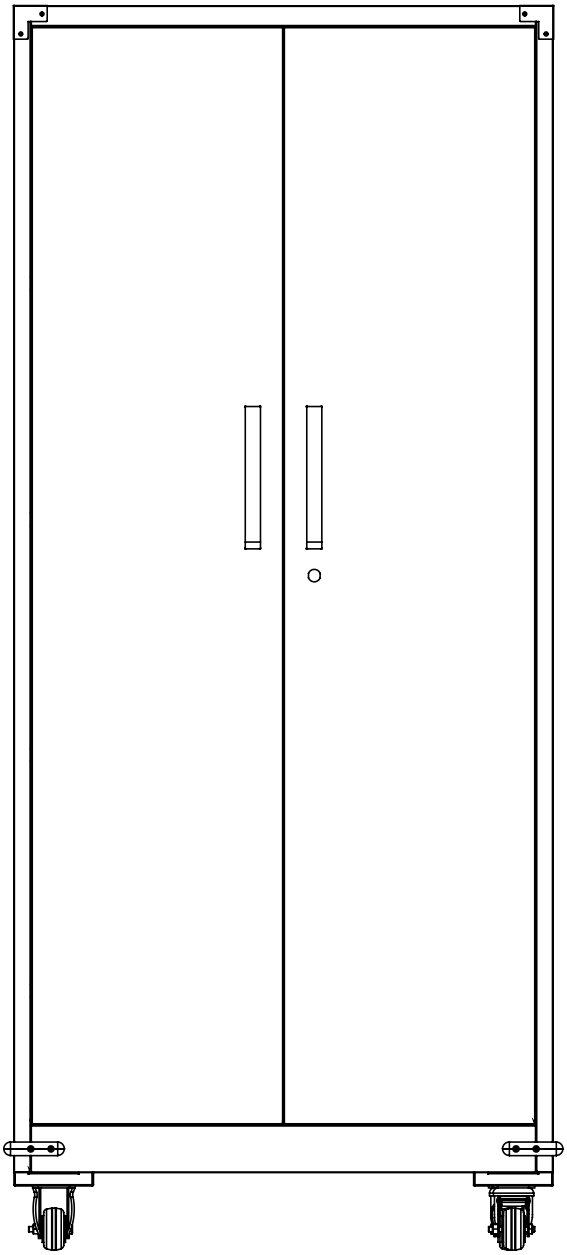

PRODUCT PARAMETER

Model	SS-CWG1845B	SS-CWG1845W
Main Color	Black	White
safe load-bearing per layer	120 lbs	
Product Size(W*D*H)	800*400*1845mm	
Net Weight	35.3kg	

*** Products such as specifications, appearance, and design are subject to modification without prior notice.**



VEVOR

Upgrade · The Home Creator Way

GRANDS CASIERS

MODÈLE : SS-CWG1845B/SS-CWG1845W

VEVOR | Upgrade
The Home Creator Way

MODÈLE : SS-CWG1845B/SS-CW G1845W

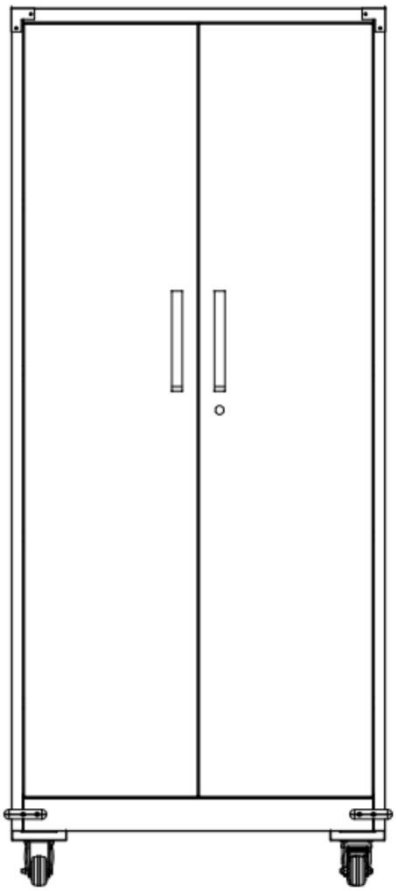

Ce est l'original instruction, s'il te plaît Lire tout manuel instructions soigneusement avant fonctionnement. VEVOR réserves une clarté interprétation de nos utilisateur manuel. L'apparence de la produit devoir être soumis à la produit vous reçu. Veuillez pardonner nous que nous ne le ferons pas sous forme vous encore si existe-t-il une technologie ou logiciel mises à jour sur notre produit.

CONSIGNES DE SÉCURITÉ

AVERTISSEMENT:

Lisez ce document avant en utilisant ceci produit. Ne pas faire donc peut résultat sérieusement blessure .

<table>
<tr><td></td><td>S'il te plaît lire et observer soigneusement tous les assemblée instructions avant début assemblée</td></tr>
<tr><td>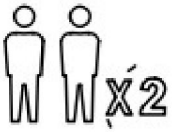
</td><td>Unité devrait être Assemblé par deux ou plus personnes</td></tr>
<tr><td>
</td><td>S'il te plaît faire pas laisser votre enfant grimper b sur le produit</td></tr>
<tr><td></td><td rowspan="2">⚠ AVERTISSEMENT:

Enfants Des personnes sont décédées suite au basculement de meubles. Pour réduire les risques de basculement de meubles :
-TOUJOURS installer un dispositif anti-basculement fourni .
-JAMAIS Installez une télévision ici produit.
-NE JAMAIS laisser les enfants se tenir debout, grimper ou accrocher sur tiroirs, portes ou étagères.
-N'ouvrez JAMAIS plus d'un tiroir à un temps.
-Lieu le plus lourd articles dans les tiroirs du bas.
Ce est un permanent étiquette.Faire pas retirer!</td></tr>
<tr><td>
</td></tr>
</table>

précautions d'assemblage

1. Assemble seulement selon ces instructions. Incorrect assemblée peut créer dangers.
2. Porter Approuvé par l'ANSI lunettes de sécurité et travaux pénibles gants pendant assemblée.
3. Gardez le assemblée zone faire le ménage et bien éclairé.
4. Conserver témoins hors de zone pendant assemblée.
5. Faites non assemblé si fatigué ou quand sous le influence de alcool, médicaments ou médicament.
6. Le produit capacités de cap postuler à correctement et complètement Assemblé produits seulement.
7. Assemble sur un terrain plat, niveau , dur et une surface lisse capable de sans risque justificatif le grand casiers.
8. Il est recommandé que assemblée est entrepris par à moins 2 adultes.
9. Si possible, toi peut utiliser pouvoir outils à faire assemblée Plus facile.
10. Veuillez notez que certains types de parties avoir un de rechange.
11. Pour plus d'informations information concernant le parties listé dans ce qui suit

    pages, s'il te plaît se référer à l'Assemblée Diagramme de ce manuel. Déballer et séparer tout parties dans un faire le ménage travail zone.
12. Le produit conforme à pertinent normes et règlements.

    Installation de cet appareil doit se conformer à tous en vigueur règlements, et cela devrait seulement être exploité dans des zones bien ventilées . S'il te plaît lire le utilisateur manuel avant installation et en utilisant cet équipement.

Utiliser précautions

1. Ceci produit est pas un jouet Faire pas permettre enfants à jouer avec ou près ce article.
2. Faites pas dépasser poids spécifié capacités.
3. Utiliser uniquement sur un appartement, niveau, dur, et lisse surface que peut sans risque soutenir pleinement chargé grand casiers.
4. Utiliser comme destiné seulement.

Inspecter avant chaque utiliser; faire pas utiliser si les pièces sont lâche ou endommagé ed.

5. Ceci appareil est pas destiné à utiliser par personnes (y compris enfants) avec réduit physique, sensoriel ou mental capacités, ou manque de

expérience et connaissance , à moins qu'ils avoir ont reçu une supervision ou instruction concernant utilisation de l'appareil par un personne responsable pour leur sécurité.

6. Enfants devoir pas jouer avec le appareil.

7. Cet appareil doit pas être utilisé par enfants. Gardez l'appareil et c'est cordon d'alimentation de portée de enfants .

8. Ceci appareil est destiné à être utilisé dans ménage et similaire des applications telles que comme:

Bureaux, écoles, archives, casernes de pompiers, garages, sous-sols, ou n'importe lequel endroit qui nécessite un stockage sécurisé espace.

9. Veuillez correctement garder produit. Vérifiez si le produit est anormal avant utiliser. Si c'est est anormal, s'il te plaît arrêt en utilisant il.

10. Veuillez utiliser le produit selon le destiné utiliser, avertir de potentiel blessure due abuser.

SAUVEGARDEZ CECI MANUEL

LISTE DES PIÈCES

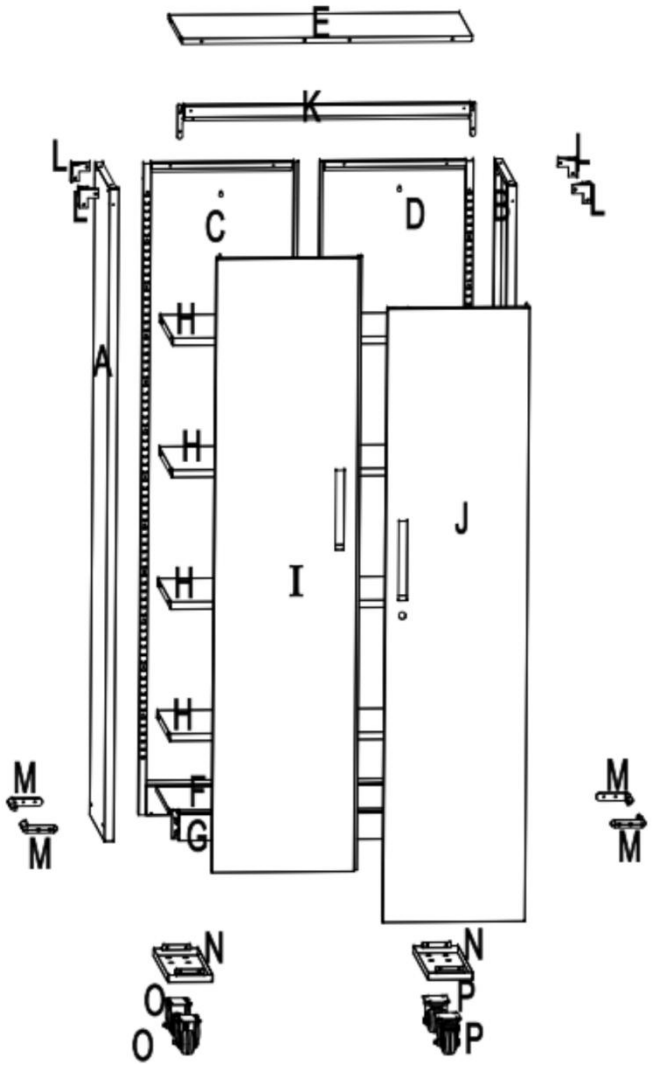

CONSEILS:

Si le longboard est légèrement déformé pendant le transport, ça peut être corrigé avant installation.

		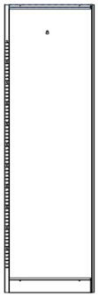	
Axe 1	**Bx1**	**Cx1**	**Dx1**
			
Ex1	**Fx1**	**Gx1**	**Hx 4**
			
Ix1	**Jx1**	**Kx1**	**Lx4**

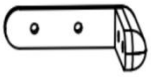 Mx 4	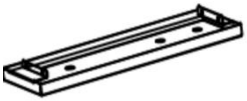 Nx2	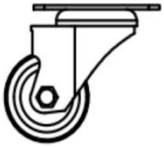 Ox2	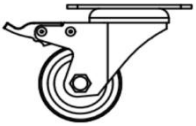 Px2
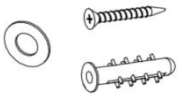 Qx2	 Rx2	 Sx4	 Tx 63
 Ux16	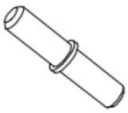 Vx 2	 Wx 16	 XX 16
 Yx1	 Zx1		

ÉTAPE D'ASSEMBLAGE

Étape 1 : Align Partie A avec Partie C et fixer en utilisant Tx5.

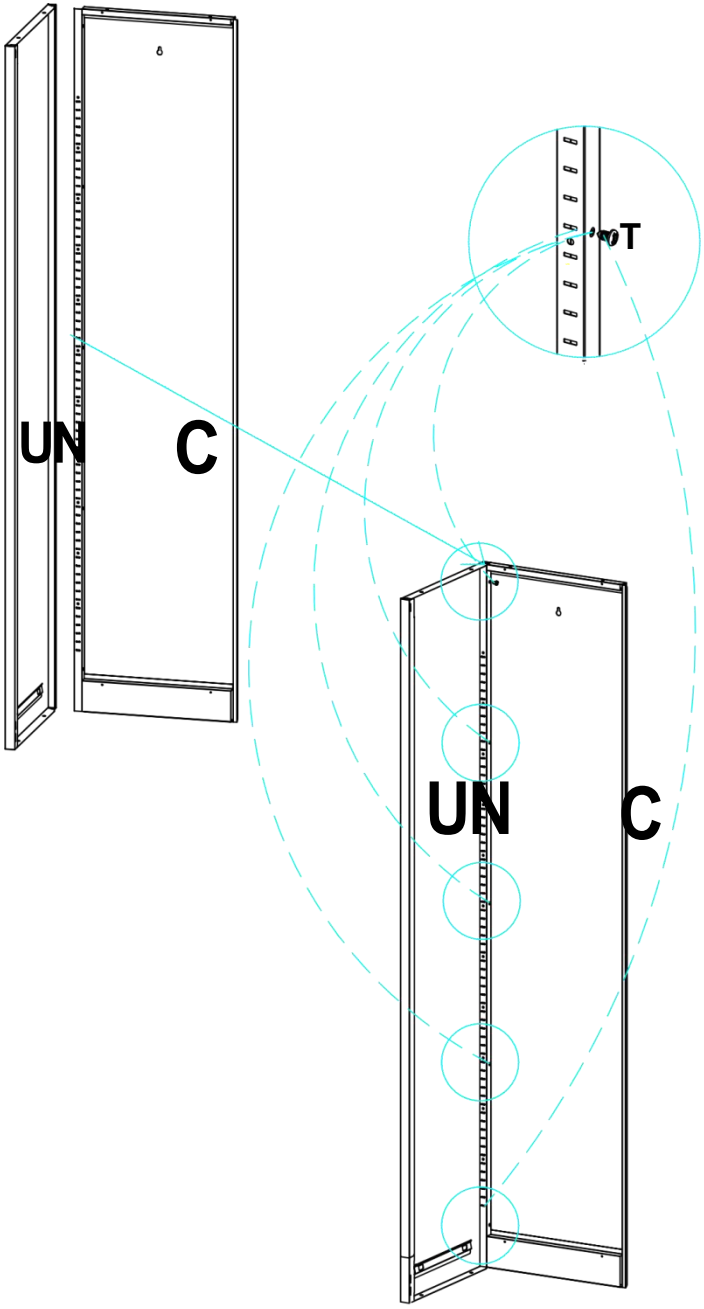



Tx5

Étape 2 : Alignement Partie B avec Partie D et fixez à l'aide de Tx5.

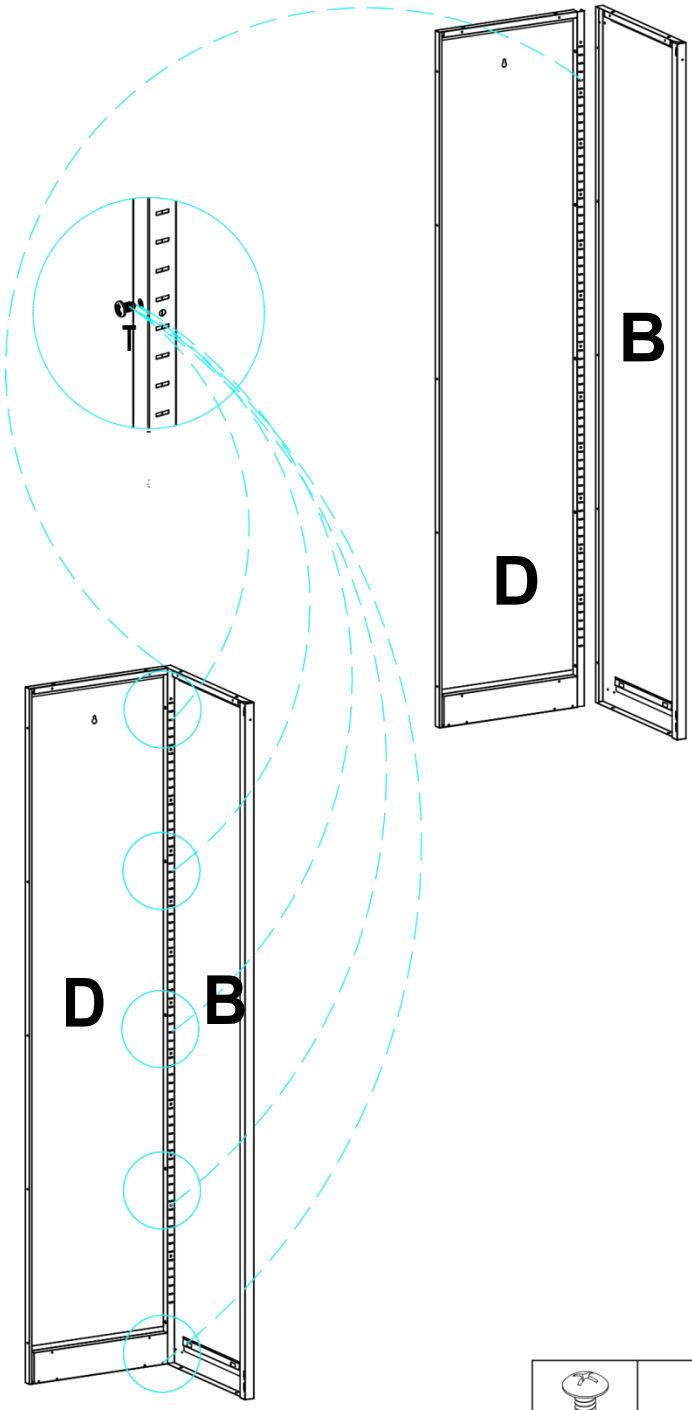

Tx5

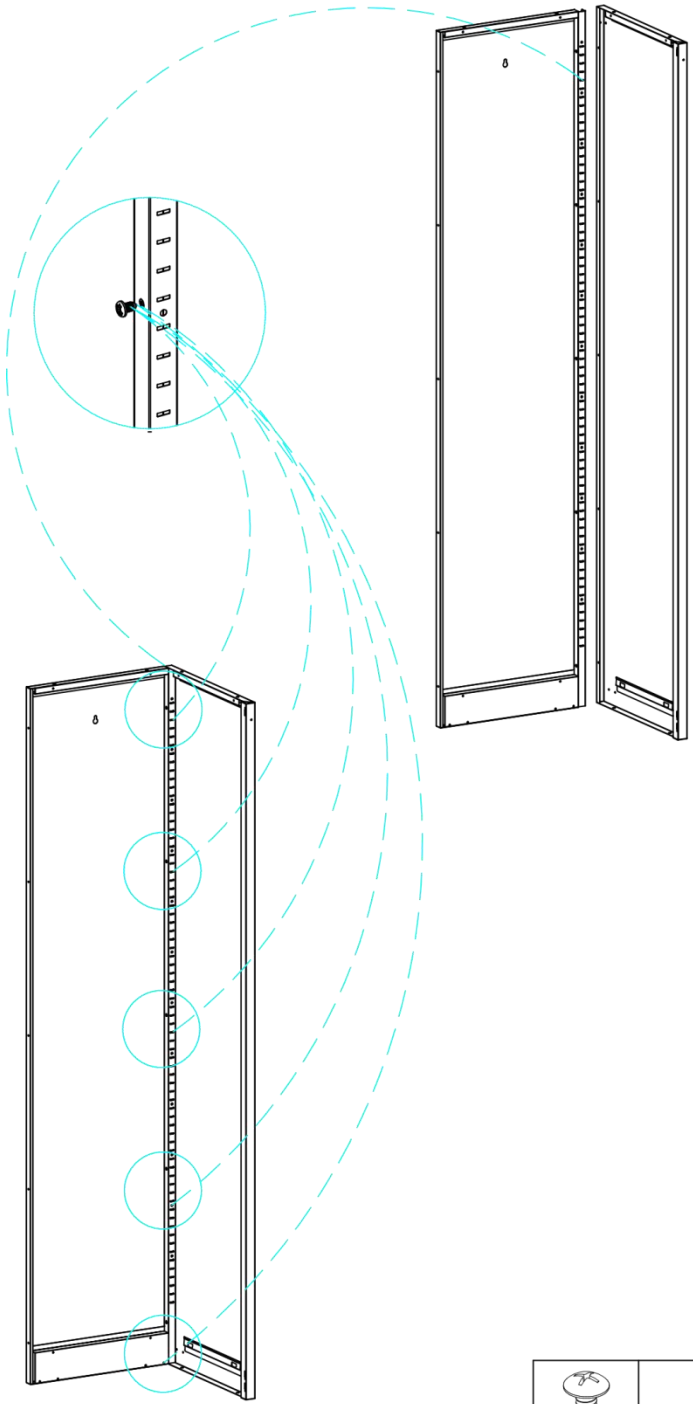

Étape 3 : Alignement Partie C avec Partie D et attacher Utilisation de Tx5.

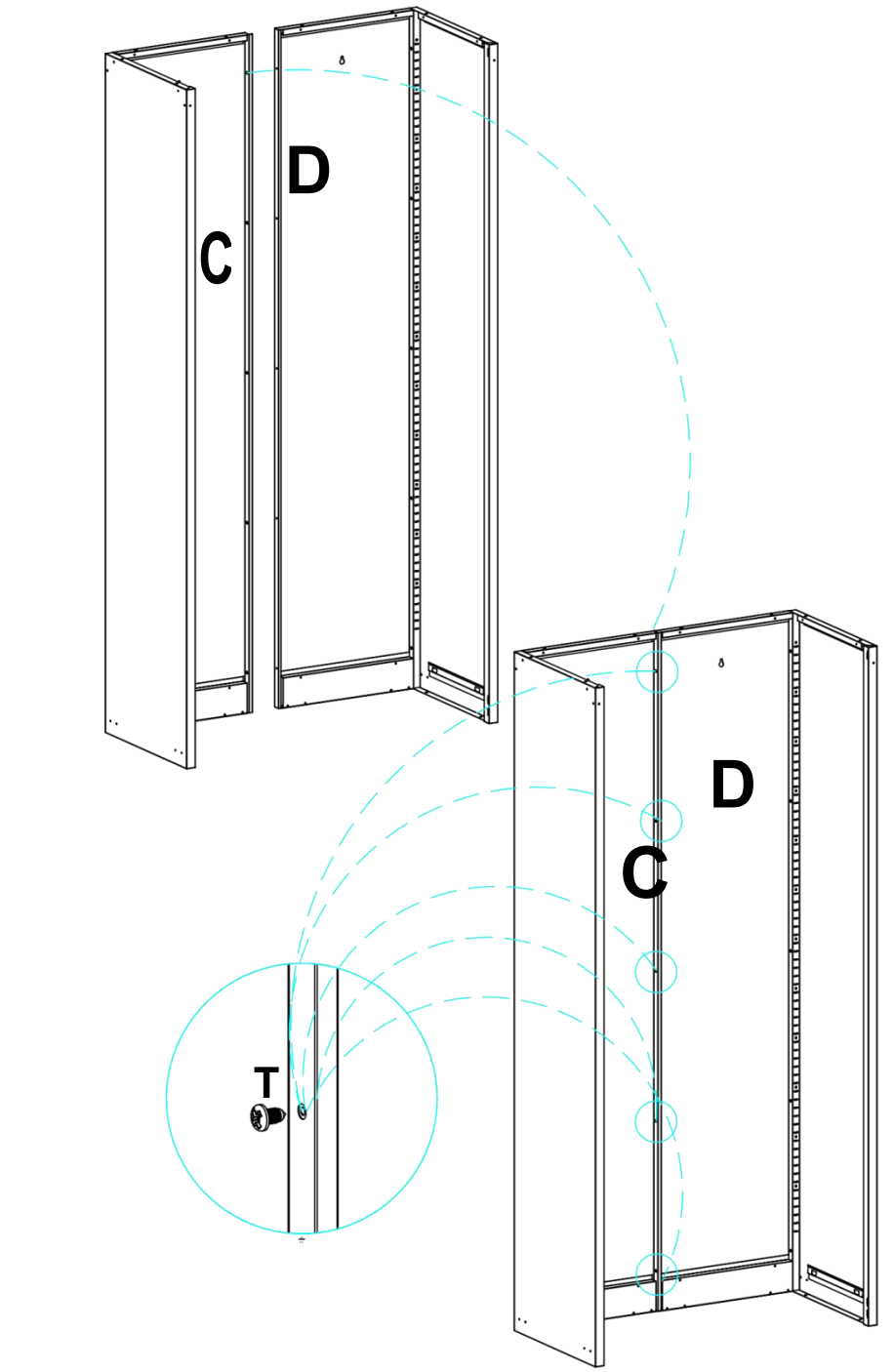

Étape 3 : Alignement Partie C avec Partie D et attacher Utilisation de Tx5.

Tx5

Étape 4 : Alignement Partie G avec Parties A et B, et attachez Utilisation de Tx4.

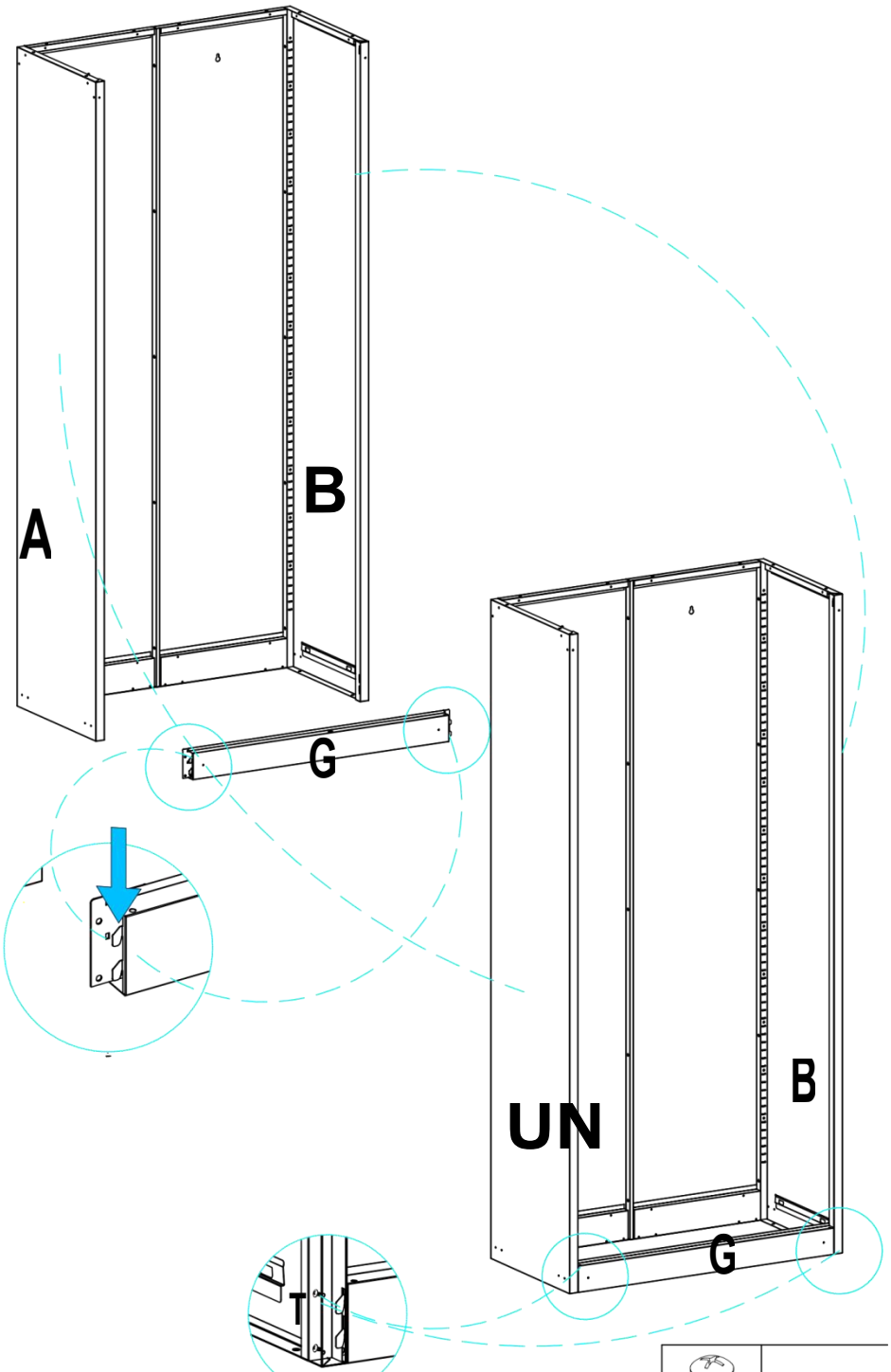

Étape 5 : Aligner et verrouillage Partie K avec Parties A et B , puis sécurisez en utilisant Tx 4 fixations .

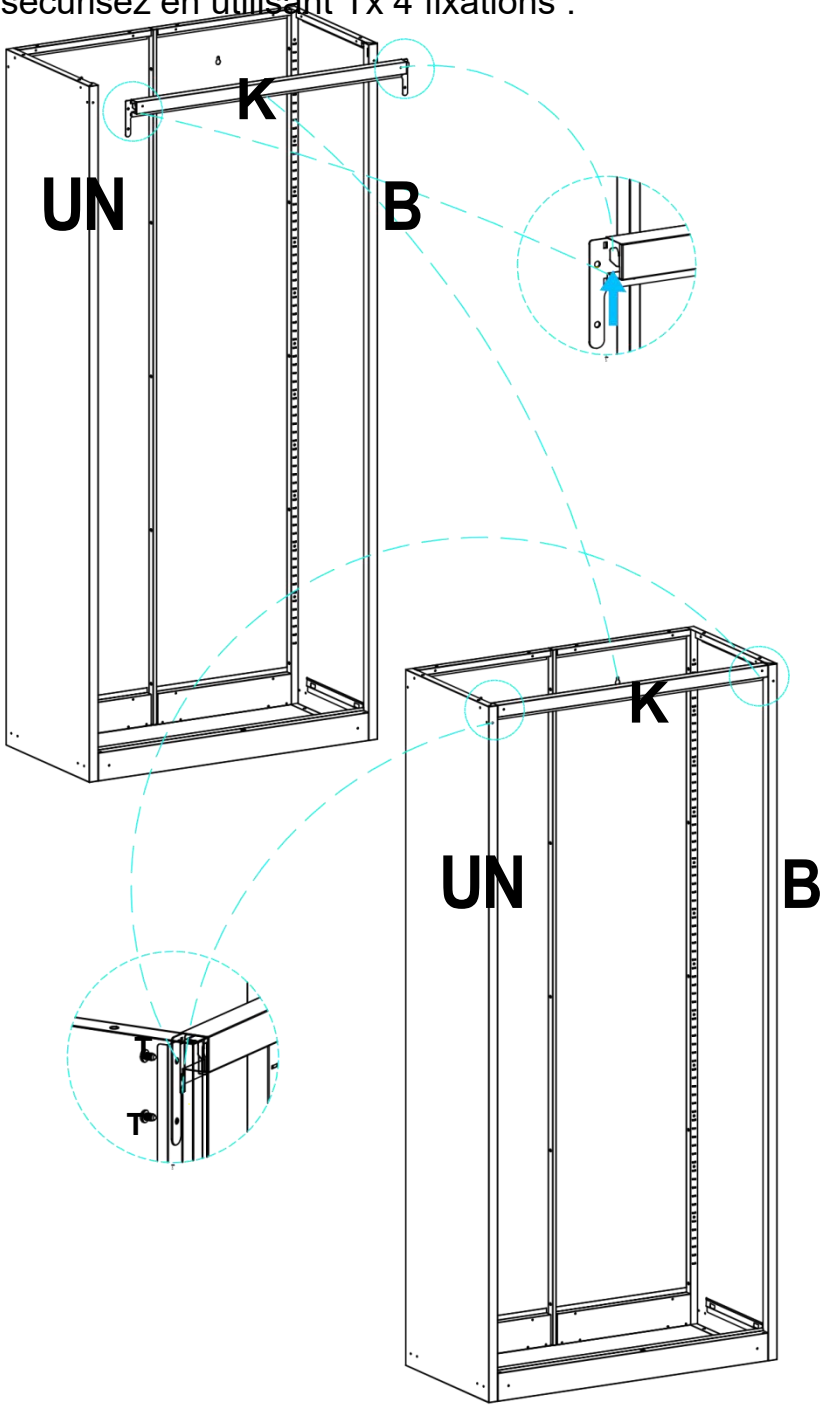

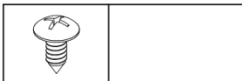

Tx4

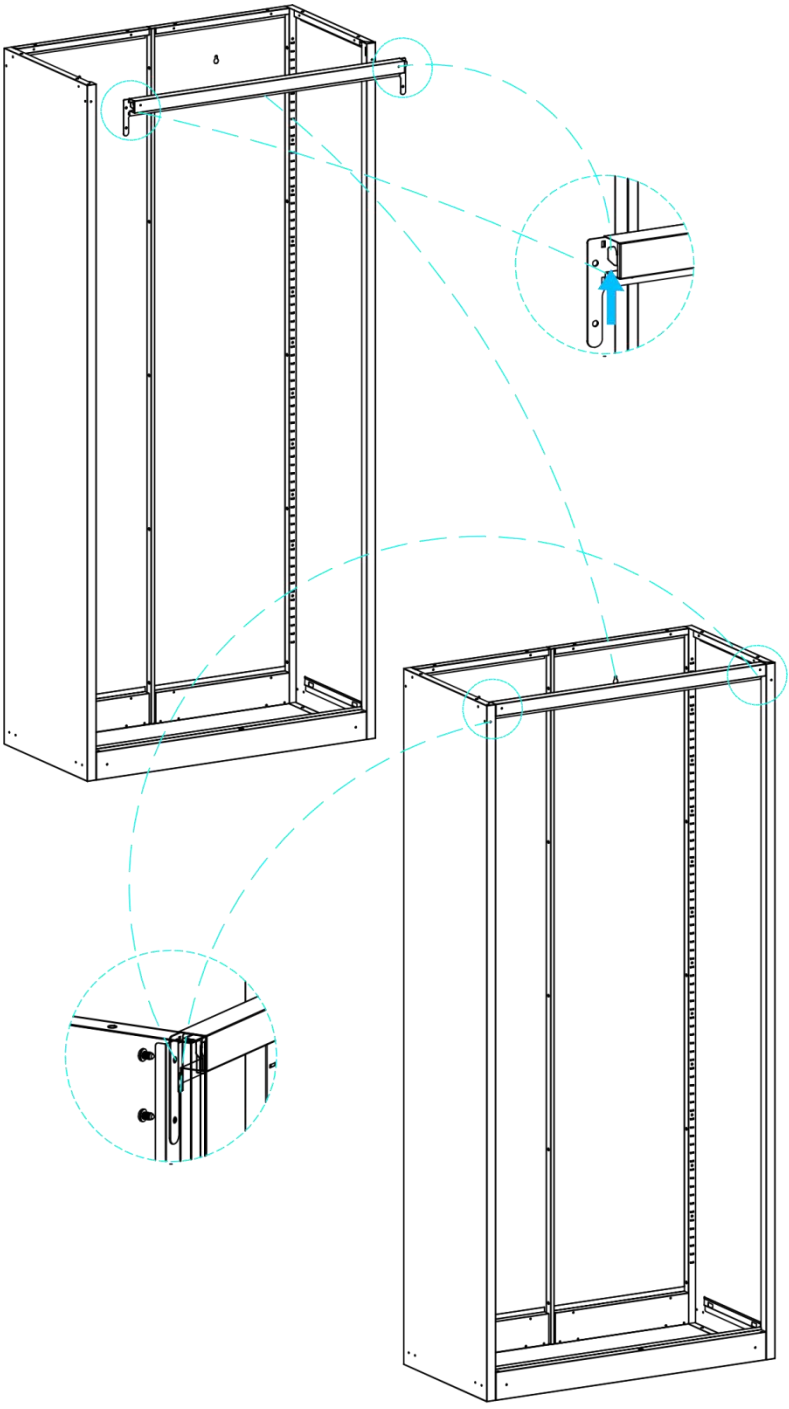

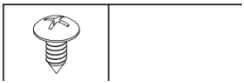

Étape 6 : Alignement parties N (x2) avec parties G, C, et D, et fixer en utilisant vis T (x8).

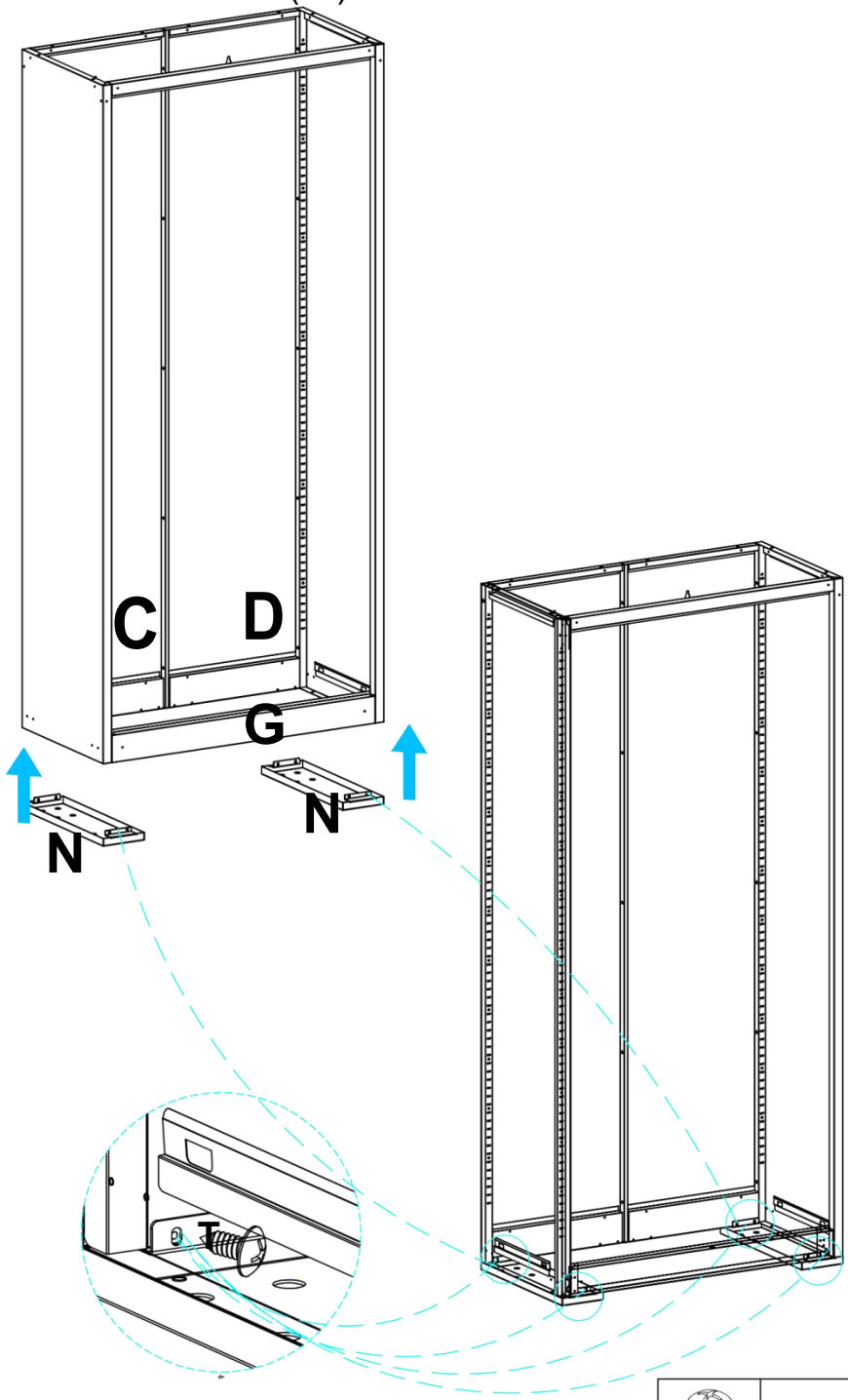

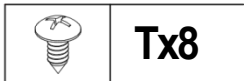

Étape 7 : Aligner et verrouillage Partie F avec Parties A et B; attacher Parties C et D Utilisation de Tx4.

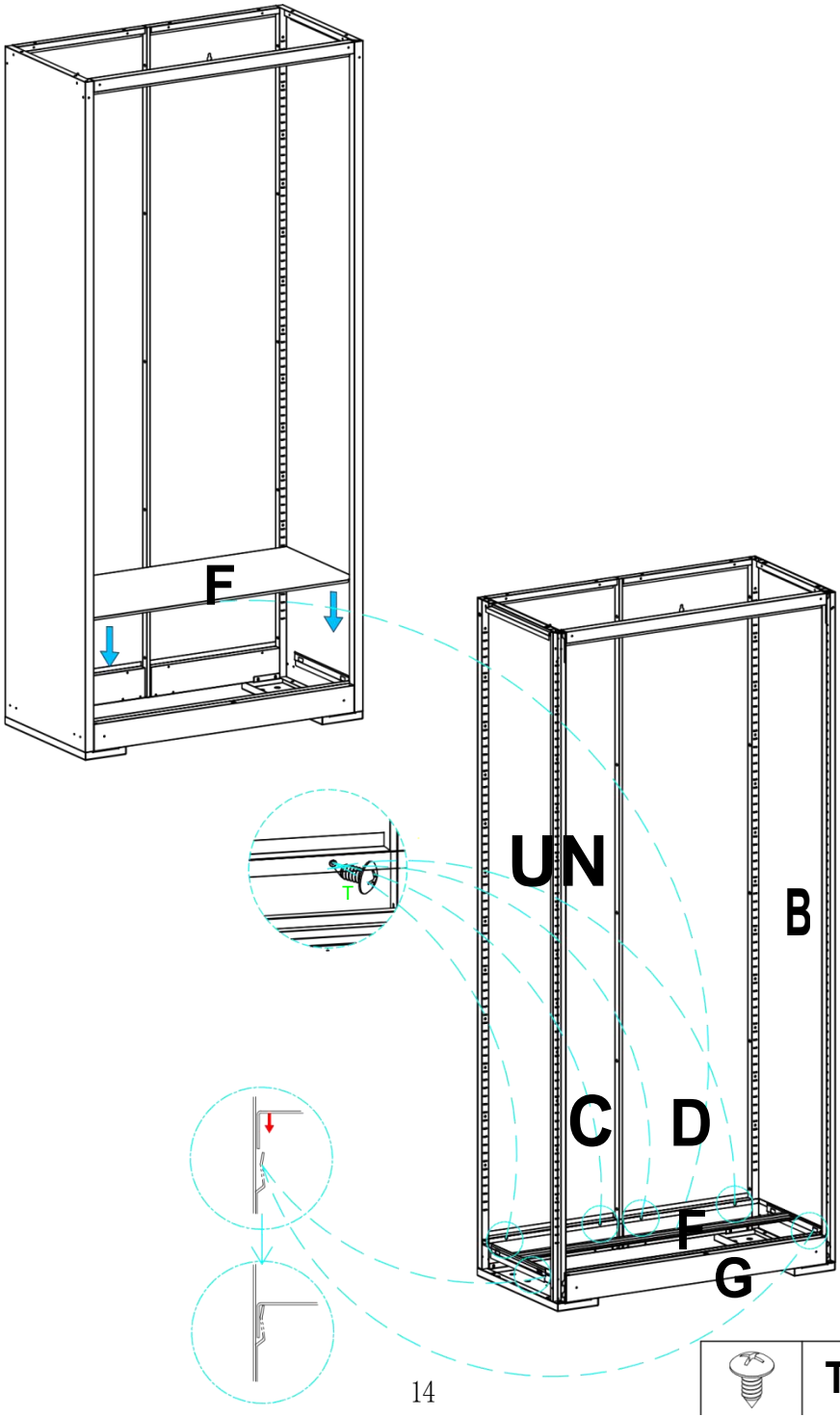

Tx4

Étape 8 : Connexion partie E à parties A, B, C, D, et K, et attacher en utilisant T x 12.

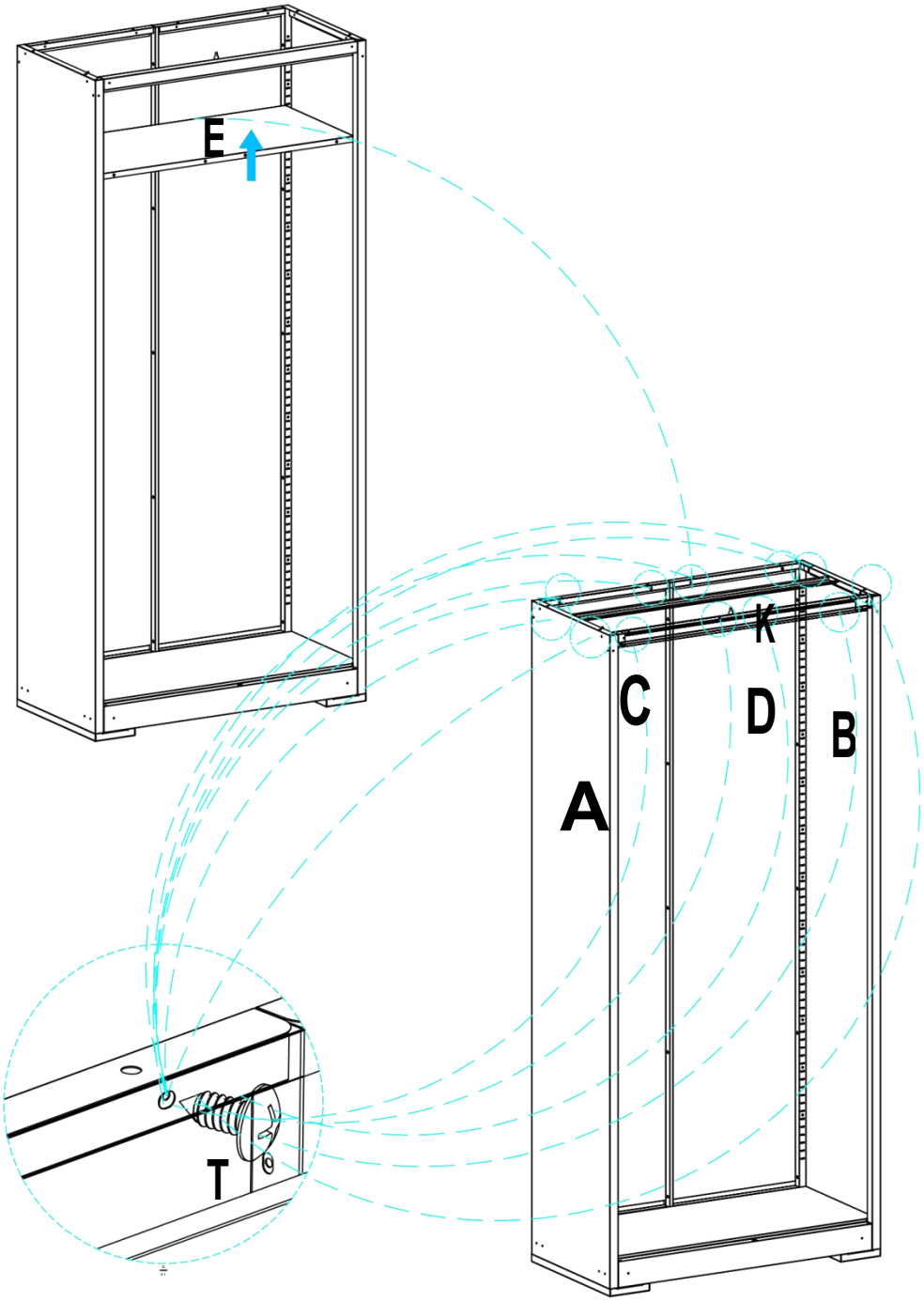

Tx12

Étape 9 : Connexion parties O (x2) et P (x2) à partie N, et fixer à l'aide de X (x16).

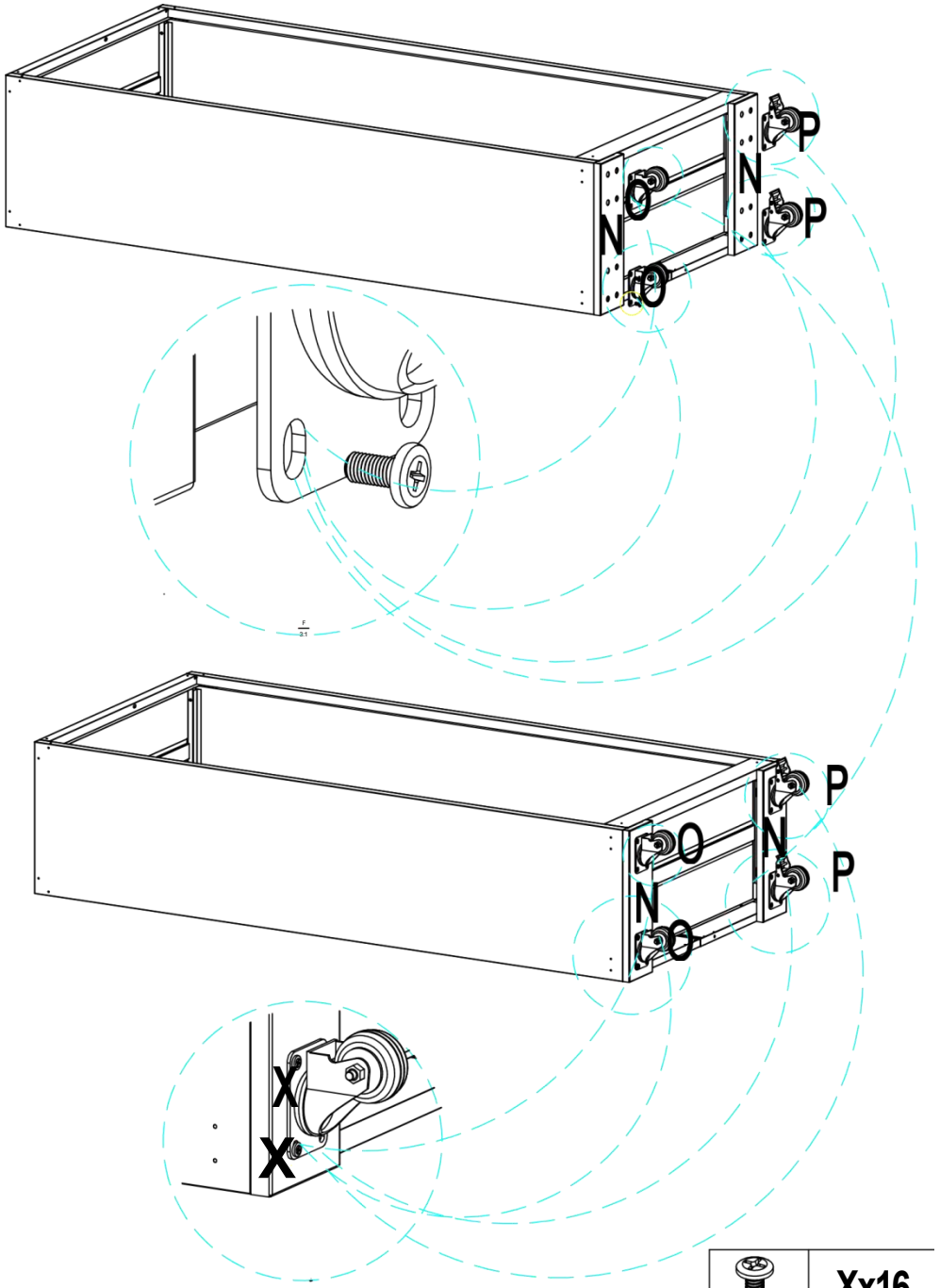

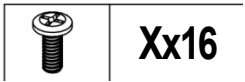

Étape 10 : Connexion partie L à parties A, B, C, D, et K, et attacher
en utilisant T x 16.

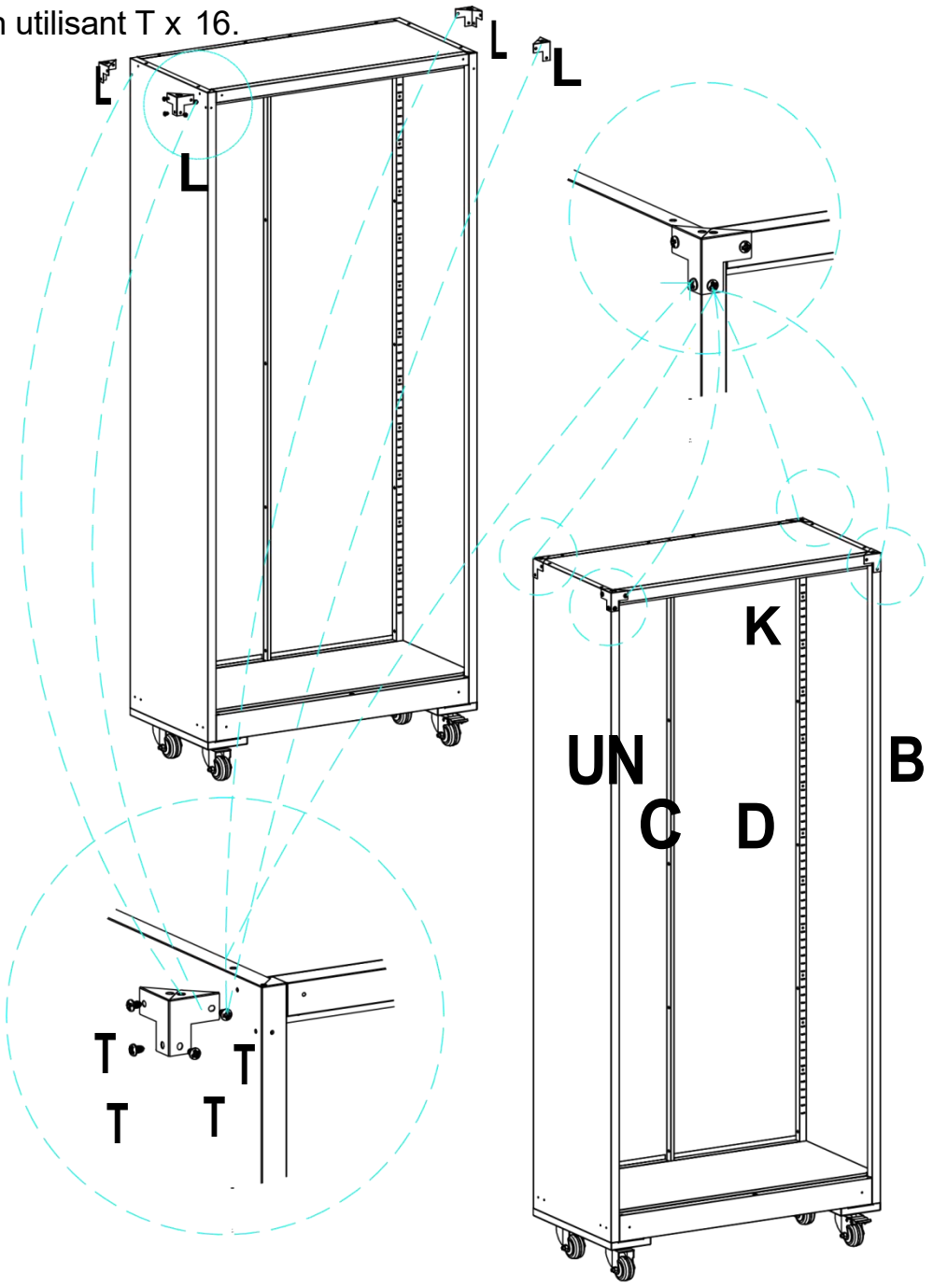



Tx16

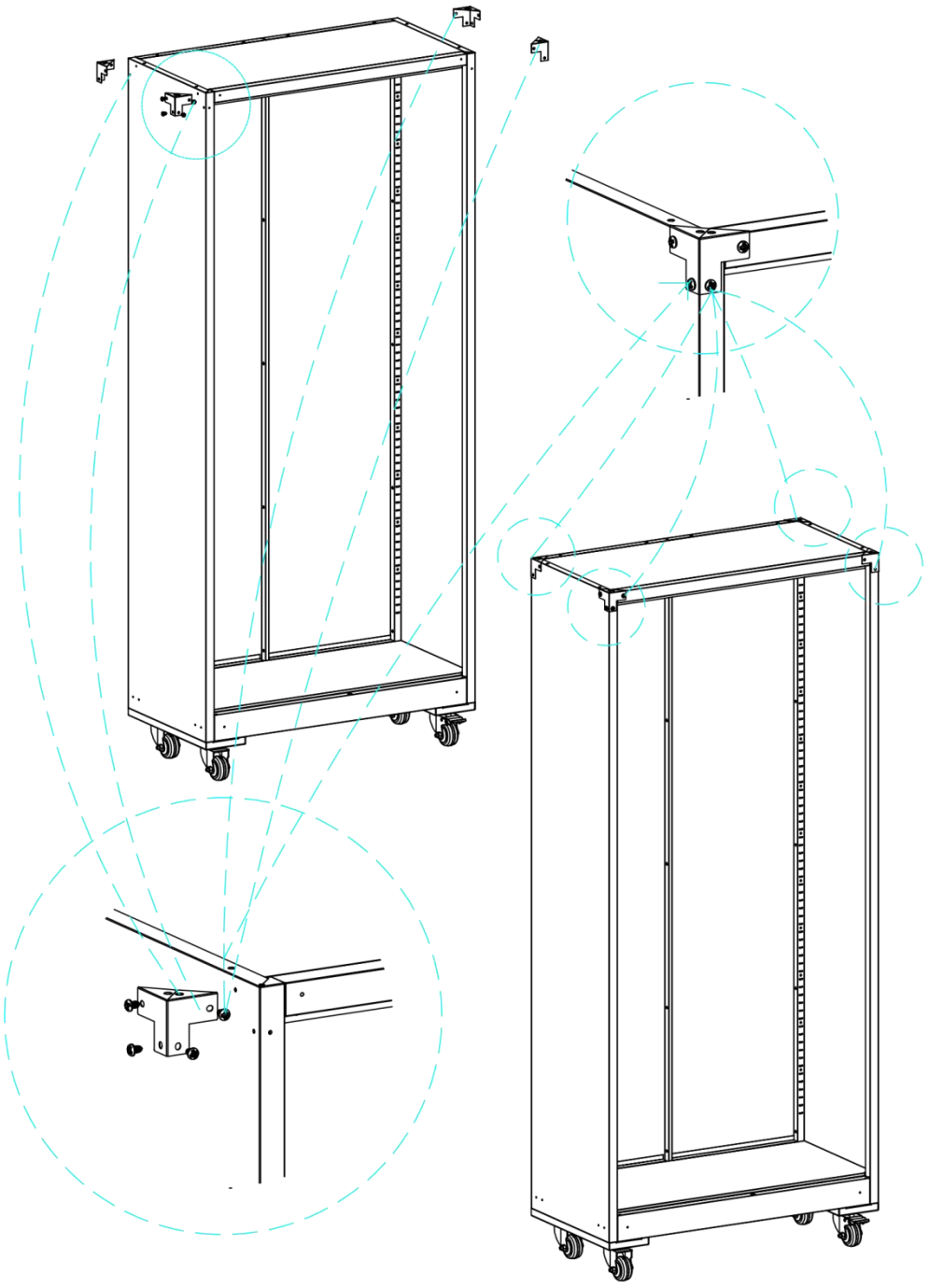



Étape 11 : Aligner partie M avec parties A, B, C, D et G, et fixer en utilisant Wx 14.

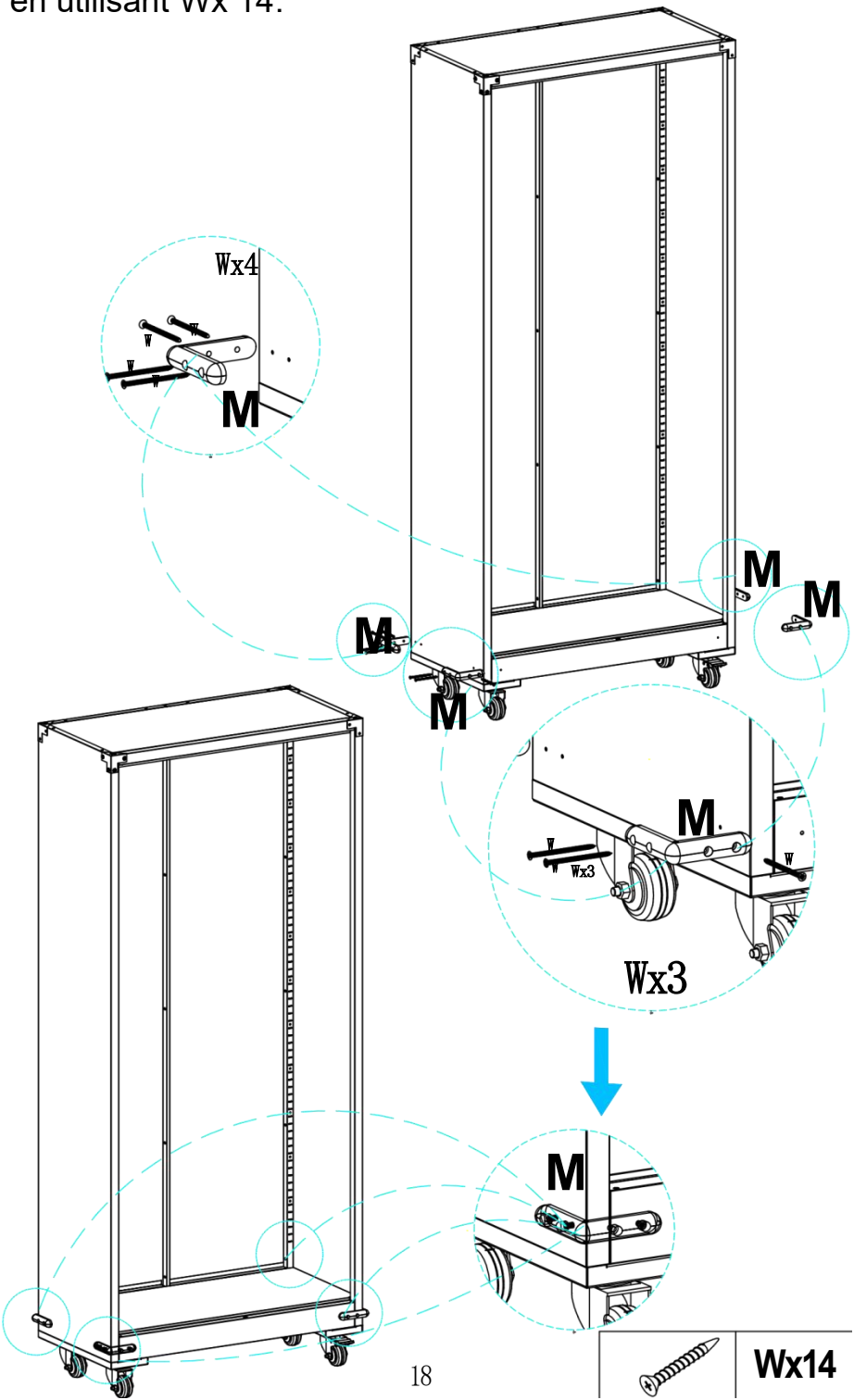

Wx14

Étape 12 : Fixez la cabine et la carrosserie à le mur comme requis et attacher il en utilisant Qx 2.

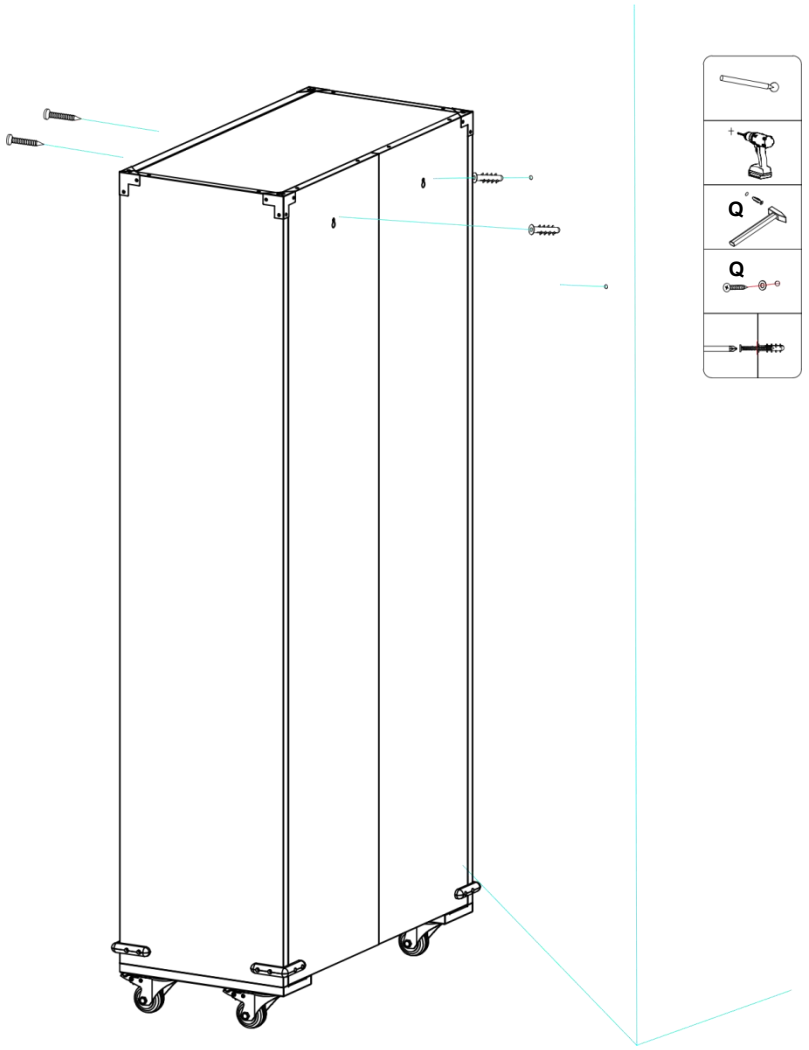

Remarque : Choisissez les vis d'expansion appropriées en fonction de le mur matériel, et prendre soins à éviter les lignes de services publics (eau et électricité) pendant installation.



Step 13: Install the U-parts (x16) at the desired height, inserting the H-parts (x4) from top to bottom.

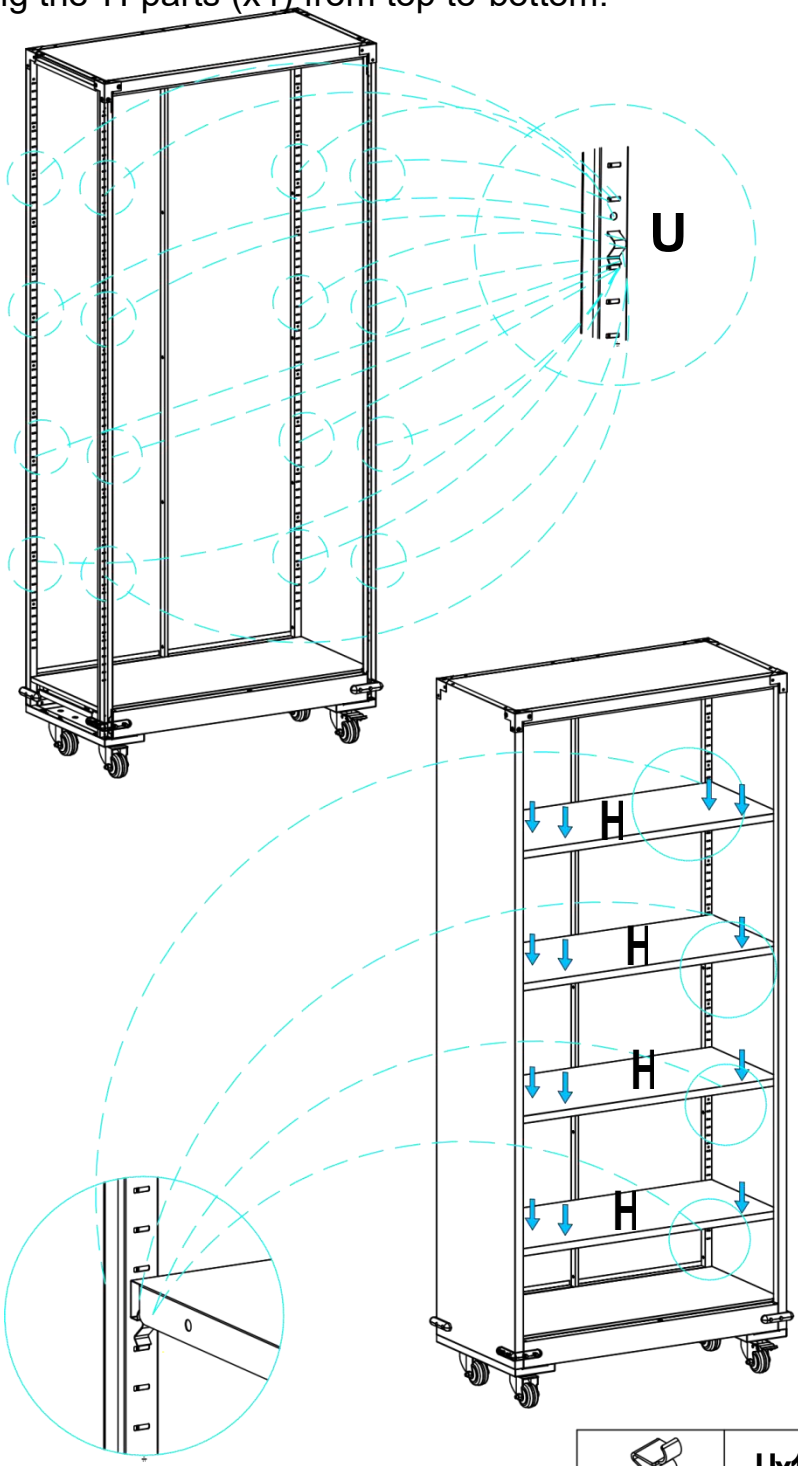

Ux16

Étape 14 : D'abord, insérer le Vx2 dans Pièce G; ajuster le RX2 sur le Partie P, puis installer Parties Moi et J.

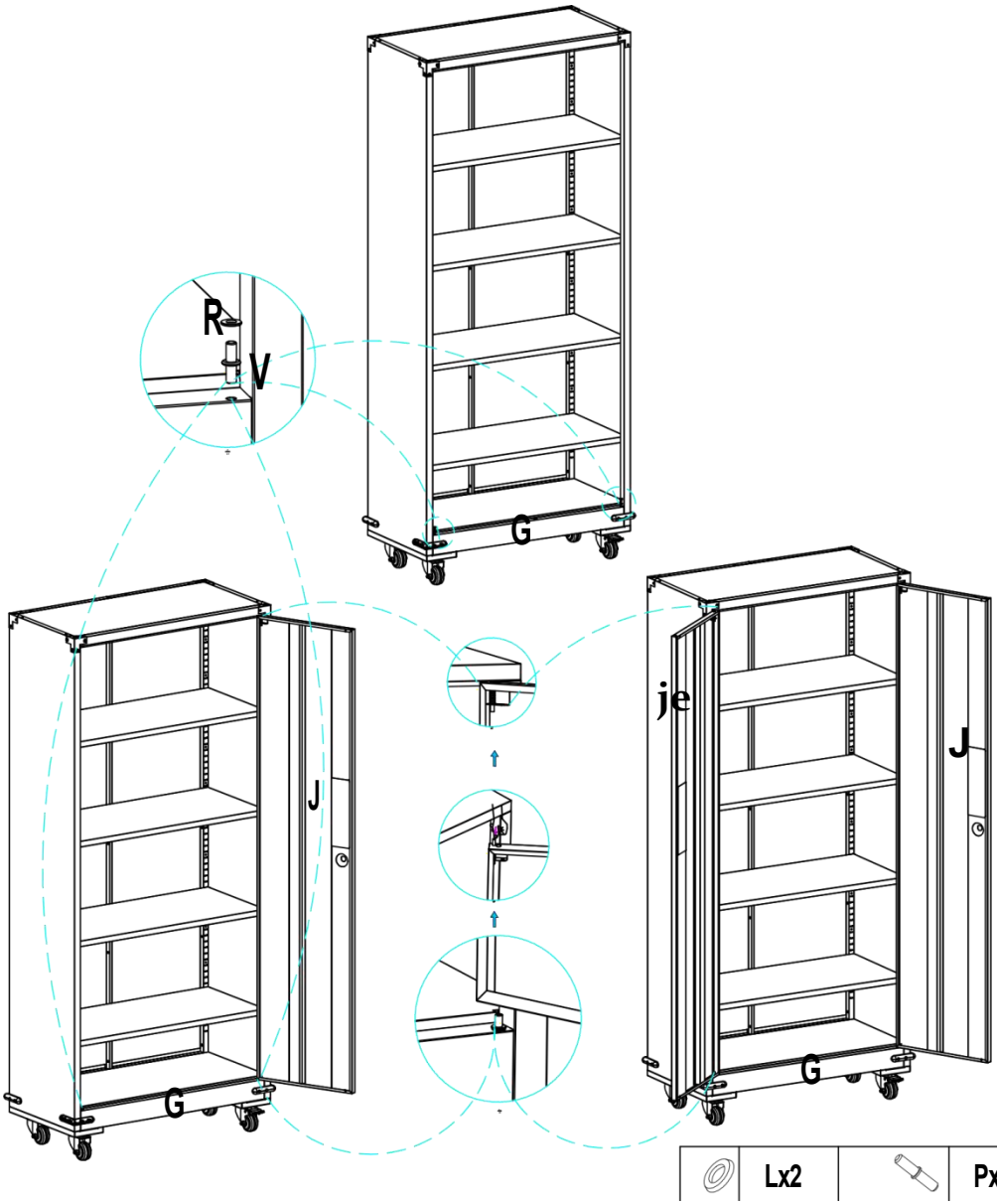

	Lx2		Px2

Étape 15 : Quatre composants de la partie S à emboîtement forcé dans le correspondant trous sur Parties Moi et J.

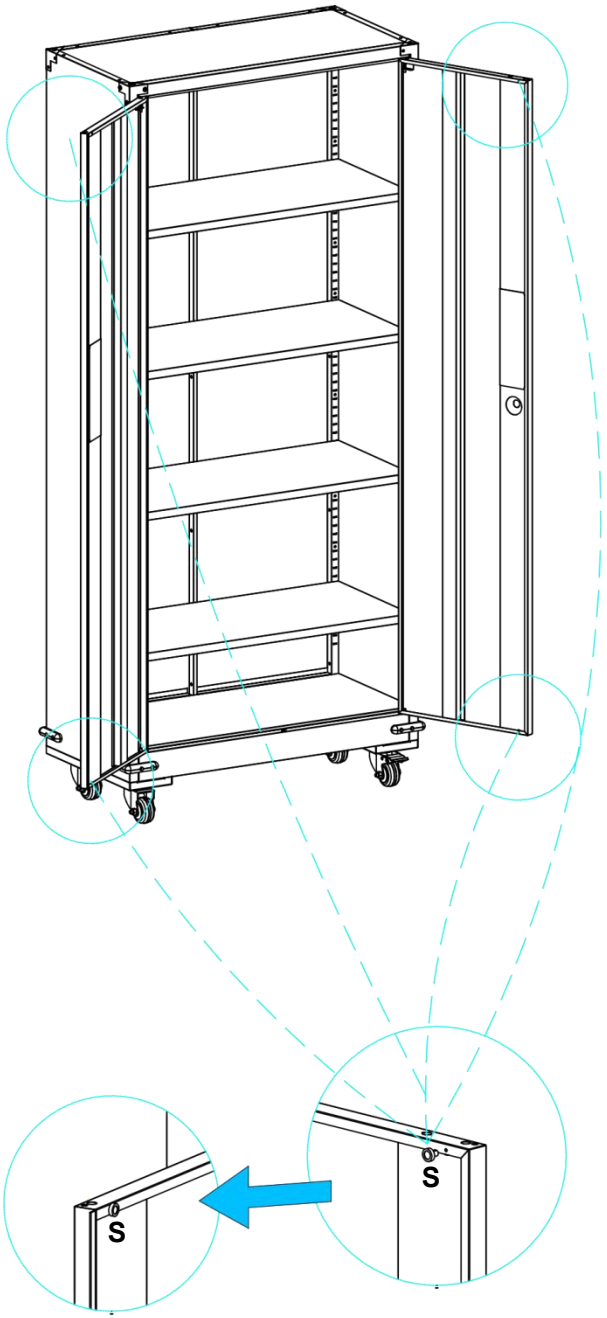

Étape 16 : Installation terminée.

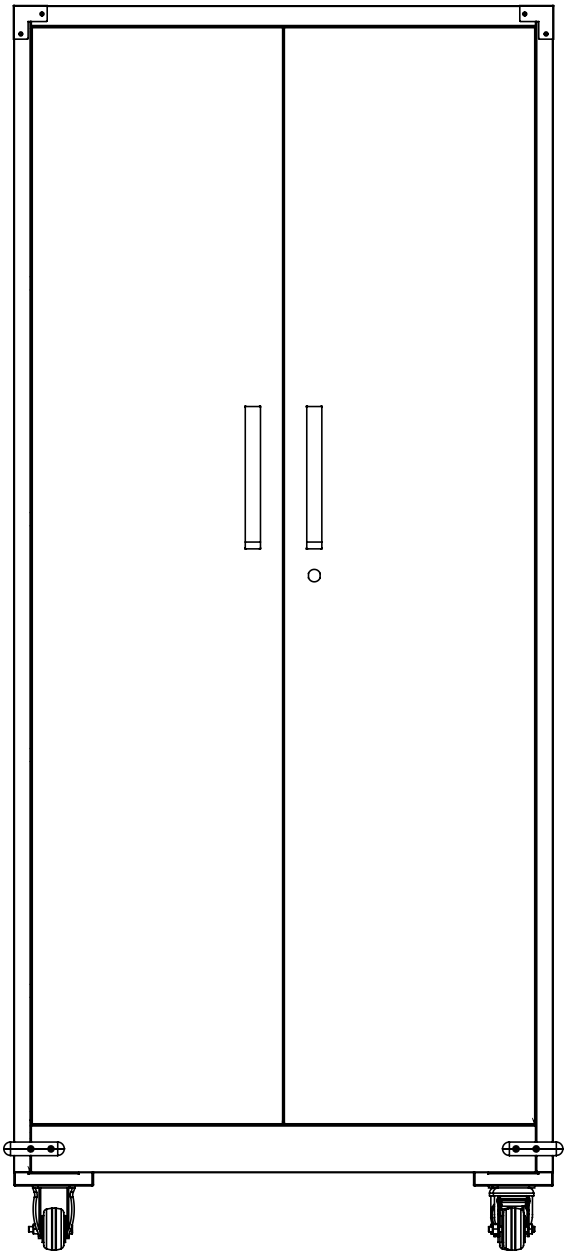

PARAMÈTRE DU PRODUIT

Modèle	SS - CWG 1845B	SS - CWG 1845W
Principal Couleur	Noir	Blanc
sûr porteur par couche	120 livres	
Produit Dimensions (L*P*H)	800*400*1845 mm	
Poids net	35,3 kg	

*** Des produits tels que les spécifications, l'apparence, et conception sont sous réserve de modification sans avant avis.**



VEVOR

Upgrade · The Home Creator Way

GROSSE SCHLIESSER

MODELL: SS-CWG1845B/SS-CWG1845W

VEVOR | Upgrade
The Home Creator Way

MODELL: SS-CWG1845B/SS-CW G1845W

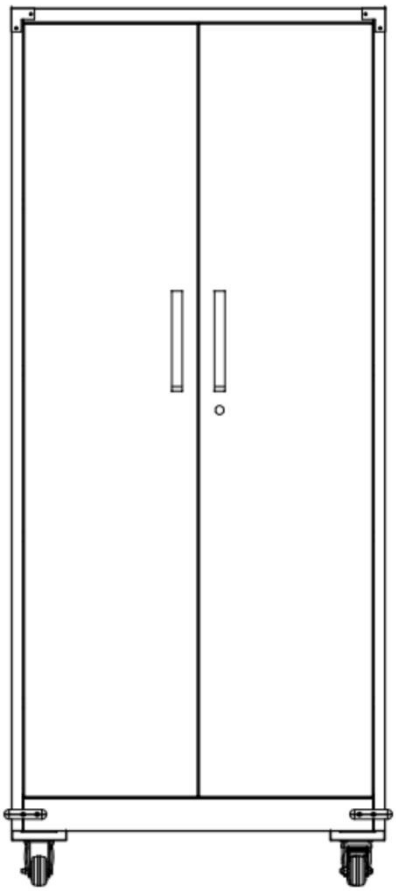

Das ist das Original Anweisung, Bitte Alles lesen Handbuch Anweisungen sorgfältig vor Betrieb. VEVOR Reserven ein klares Interpretation von uns Benutzer Handbuch. Das Aussehen der Produkt soll unterliegen der Produkt Sie erhalten. Bitte verzeihen Sie. uns, dass wir nicht in Form von Ihnen wieder Wenn Gibt es irgendwelche Technologien oder Software Aktualisierungen An unser Produkt.

SICHERHEITSHINWEISE

WARNUNG:

Lesen Sie dieses Material, bevor mit diesem Produkt.
Versäumnis Also Mai Ergebnis im Ernst Verletzung .

	**Bitte lesen und beobachten sorgfältig alle Montage Anweisungen vor Anfang Montage**
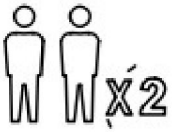	**Einheit sollen Sei zusammengebaut von zwei oder mehr Menschen**
	**Bitte Tun nicht lassen Ihr Kind Klettere B auf dem Produkt**
	**WARNUNG:** **Kinder Es gab bereits Todesfälle durch umkippende Möbel. Um das Risiko von umkippenden Möbeln zu verringern :** **- Immer eine Kippsicherung installieren bereitgestellt .** **-NIEMALS Stelle einen Fernseher darauf Produkt.** **-Kinder dürfen NIEMALS stehen, klettern oder aufhängen An Schubladen, Türen oder Regale.** **-Öffne niemals mehr als einen Schublade bei einmal.** **-Ort schwersten Artikel in den untersten Schubladen.** **Das ist ein permanent label.Do nicht entfernen!**
	

Vorsichtsmaßnahmen bei Versammlungen

1. Zusammenbauen nur gemäß diesen Anweisungen. Unangemessen Montage kann erstellen Gefahren.
2. Tragen ANSI-zugelassen Schutzbrille und Schwerlastarbeit Handschuhe während Montage.
3. Bewahren Sie die Montage Bereich sauber Und gut beleuchtet.
4. Behalten Zuschauer aus dem Bereich während Montage.
5. Tun nicht zusammenbauen wenn müde oder wenn unter Die beeinflussen von Alkohol, Drogen oder Medikamente.
6. Die Produkt Fähigkeiten gelten richtig und vollständig zusammengebaut Produkte nur.
7. Zusammenbauen auf einer Ebene Ebene , hart und glatte Oberfläche fähig von sicher Unterstützung Die groß Schließfächer.
8. Es Ist empfahl, dass Montage Ist durchgeführt von bei am wenigsten 2 Erwachsene.
9. Wenn möglich, Du dürfen verwenden Leistung Werkzeuge Zu machen Montage Einfacher.
10. Bitte Beachten Sie, dass einige Arten von Teile haben A Ersatzteil.
11. Für weitere Informationen Information hinsichtlich Die Teile aufgeführt im Folgenden

    Seiten Bitte siehe die Versammlung Diagramm davon Handbuch. Auspacken und trennen Sie alle Teile in einem sauber arbeiten Bereich.
12. Die Produkt entspricht relevant Standards Und Vorschriften.

    Installation dieses Geräts muss den Anforderungen entsprechen alle anwendbar Vorschriften Und es sollte nur Sei betrieben in gut belüfteten Bereichen. Bitte lesen Die Benutzer Handbuch vor Installation Und unter Verwendung dieser Ausrüstung.

Verwenden Vorsichtsmaßnahmen

1. Dies Produkt Ist nicht ein Spielzeug Tun nicht erlauben Kinder zu spielen mit oder nahe Das Artikel.
2. Tun nicht überschreiten angegebenes Gewicht Kapazitäten.
3. Nur verwenden An eine Wohnung Ebene, hart, Und glatt Oberfläche Das dürfen sicher Unterstützung einer vollständig geladen groß Schließfächer.

4. **Verwenden als beabsichtigt nur.**
   Überprüfen vor jeder verwenden; Tun nicht verwenden Wenn Teile sind lose oder beschädigt .
5. **Dies Gerät Ist nicht bestimmt für verwenden von Personen (einschließlich Kinder) mit reduziert physisch sensorisch oder mental Fähigkeiten oder Mangel an**

Erfahrung Und Wissen , es sei denn, sie haben mir wurde Aufsicht übertragen oder Anweisung betreffend Verwendung des Geräts von einem Person verantwortlich zu ihrer Sicherheit.

6. Kinder soll nicht spiele mit Die Gerät.

7. Dieses Gerät muss nicht Sei gebraucht von Kinder. Bewahren Sie das Gerät und es ist Kabel heraus von Reichweite von Kinder .

8. Dies Gerät Ist beabsichtigt Sei gebraucht In Haushalt und ähnlich Anwendungen wie als:

Büros, Schulen, Archive, Feuerwachen, Garagen, Keller, oder beliebig Ort, an dem erfordert sichere Aufbewahrung Raum.

9. Bitte richtig halten Produkt. Prüfen Sie, ob die Produkt Ist abnormal vor Verwendung. Wenn es Ist abnormal, Bitte stoppen Verwendung Es.

10. Bitte Verwenden Sie die Produkt laut der beabsichtigt Verwendung, Warnung von Potenzial Verletzung durch Missbrauch.

SPEICHERN SIE DIES HANDBUCH

TEILELISTE

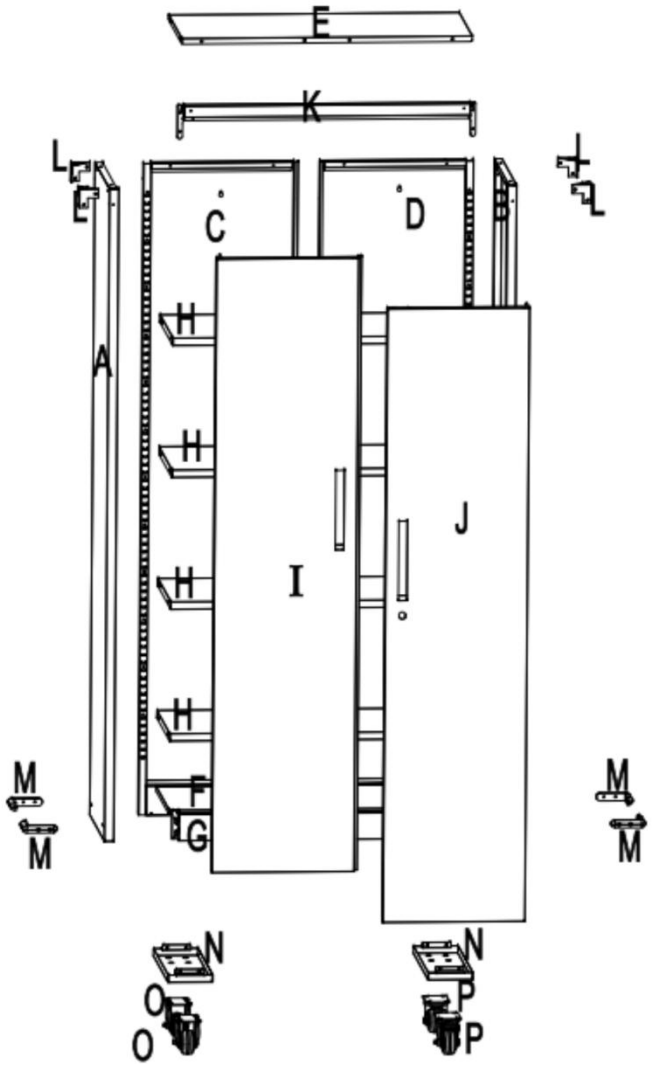

TIPPS:

Wenn die Longboard ist etwas deformiert während des Transports Es kann korrigiert werden vor Installation.

 Ax1	 Bx1	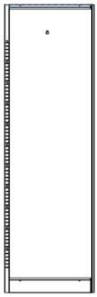 Cx1	 Dx1
 Beispiel 1	 Fx1	 Gx1	 Hx 4
 Ix1	 Jx1	 Kx1	 Lx4

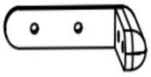 Mx 4	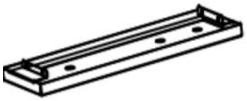 Nx2	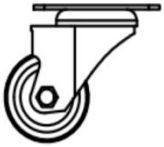 Ox2	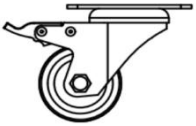 Px2
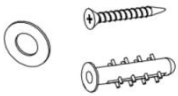 Qx2	 Rx2	 Sx4	 Tx 63
 Ux16	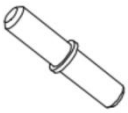 Vx 2	 Wx 16	 XX 16
 Yx1	 Zx1		

Schritt 1 : Ausrichten Teil A mit Teil C und befestigen mit Tx5.

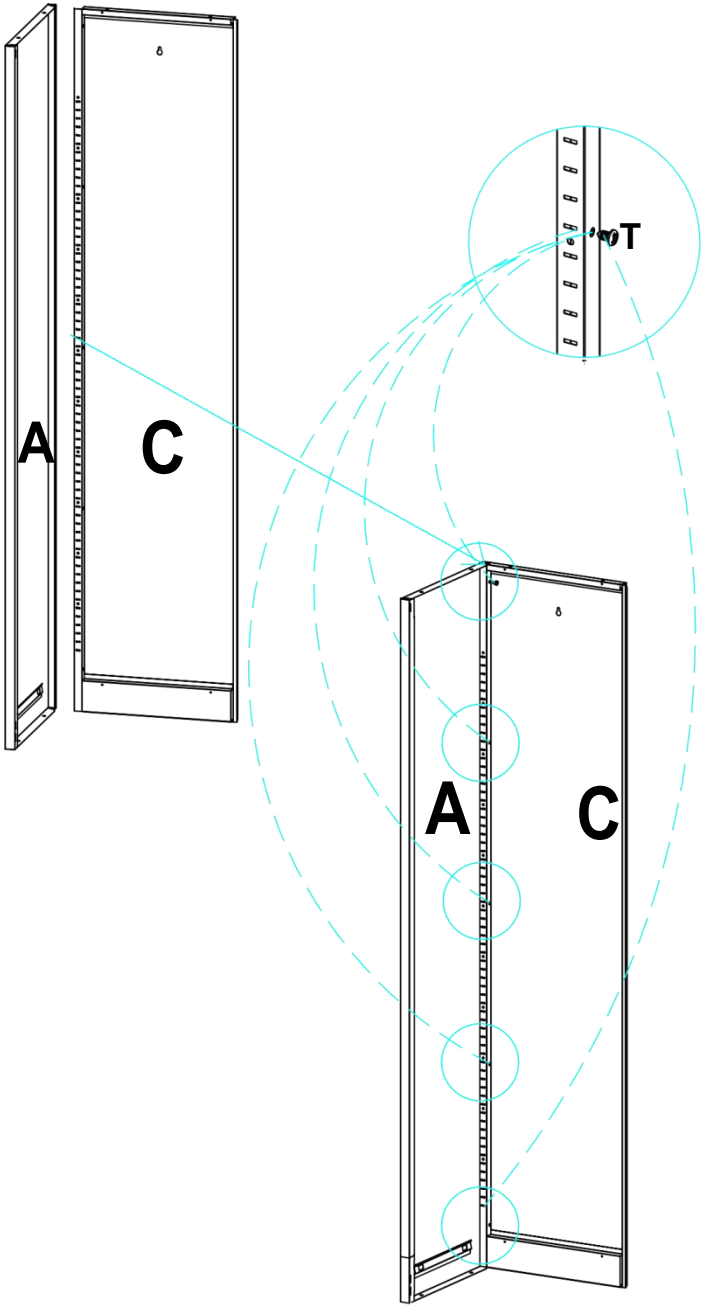



Tx5

Schritt 2: Ausrichten Teil B mit Teil D und mit Tx5 befestigen.

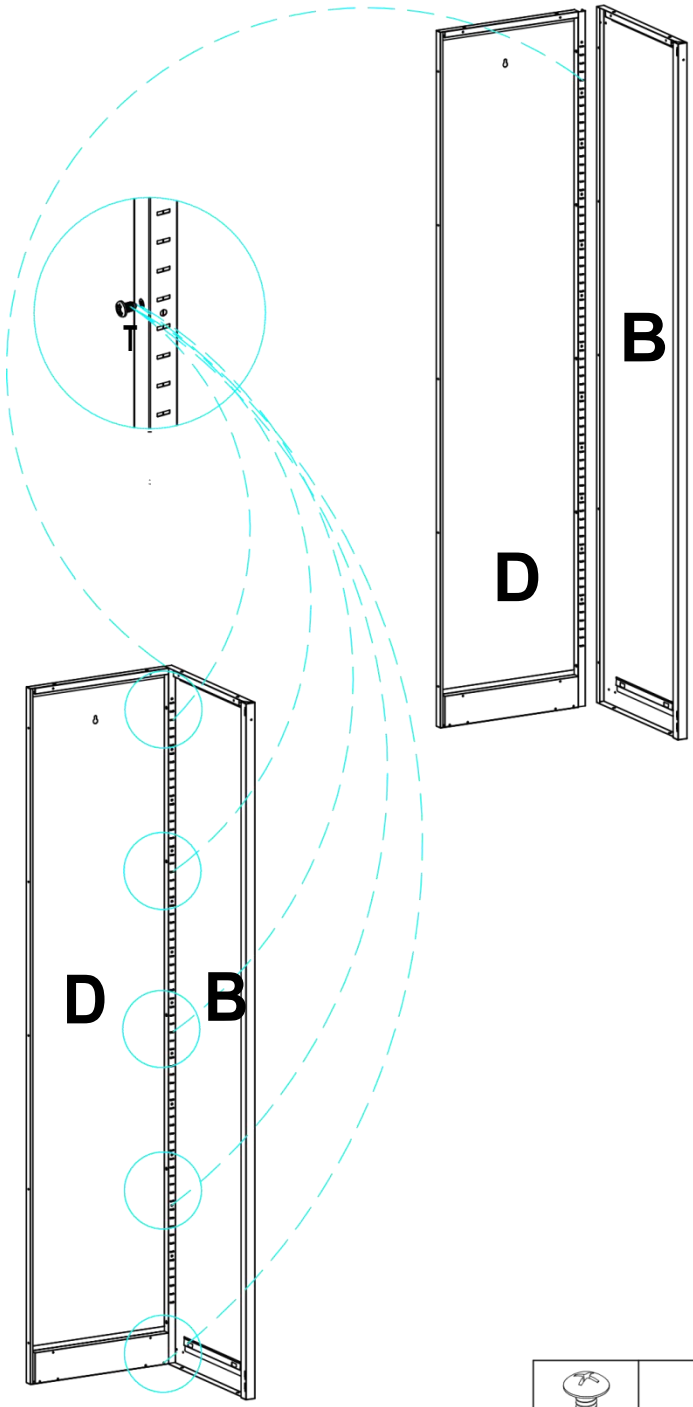

Tx5

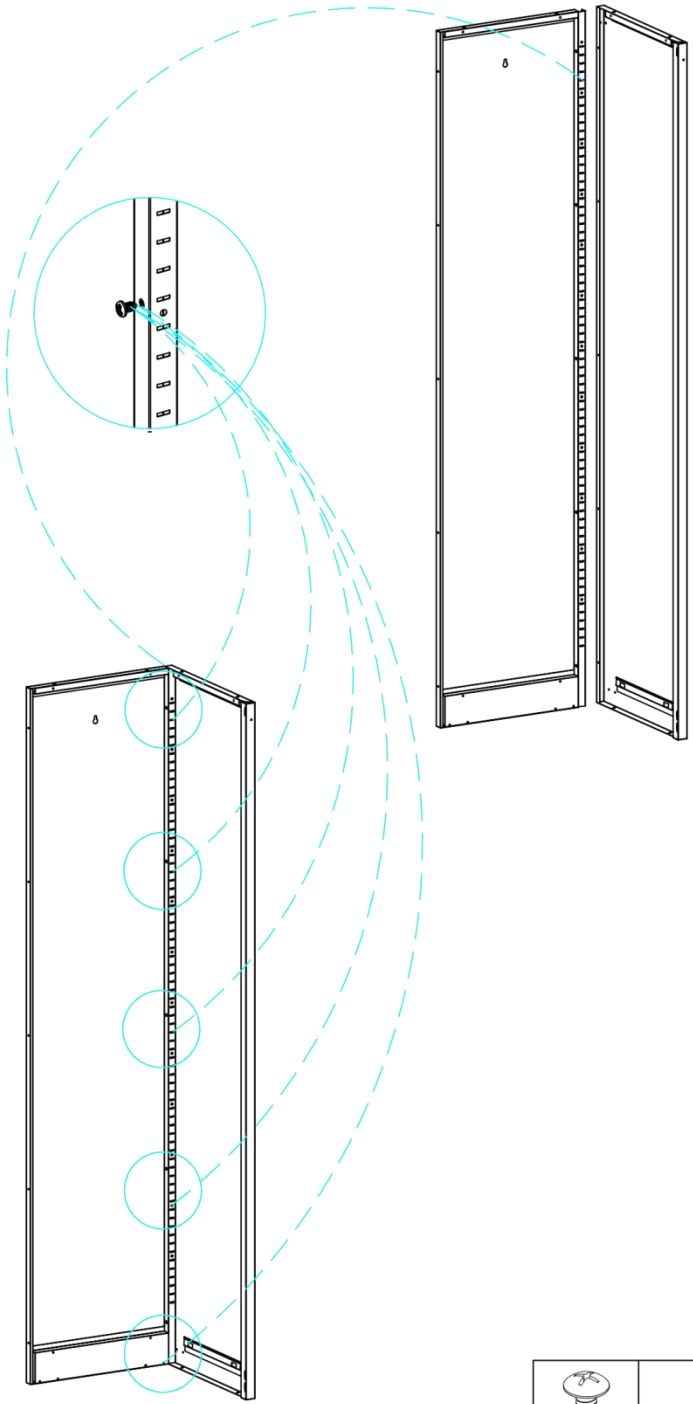

Schritt 3: Ausrichten Teil C mit Teil D und befestigen mit Tx5.

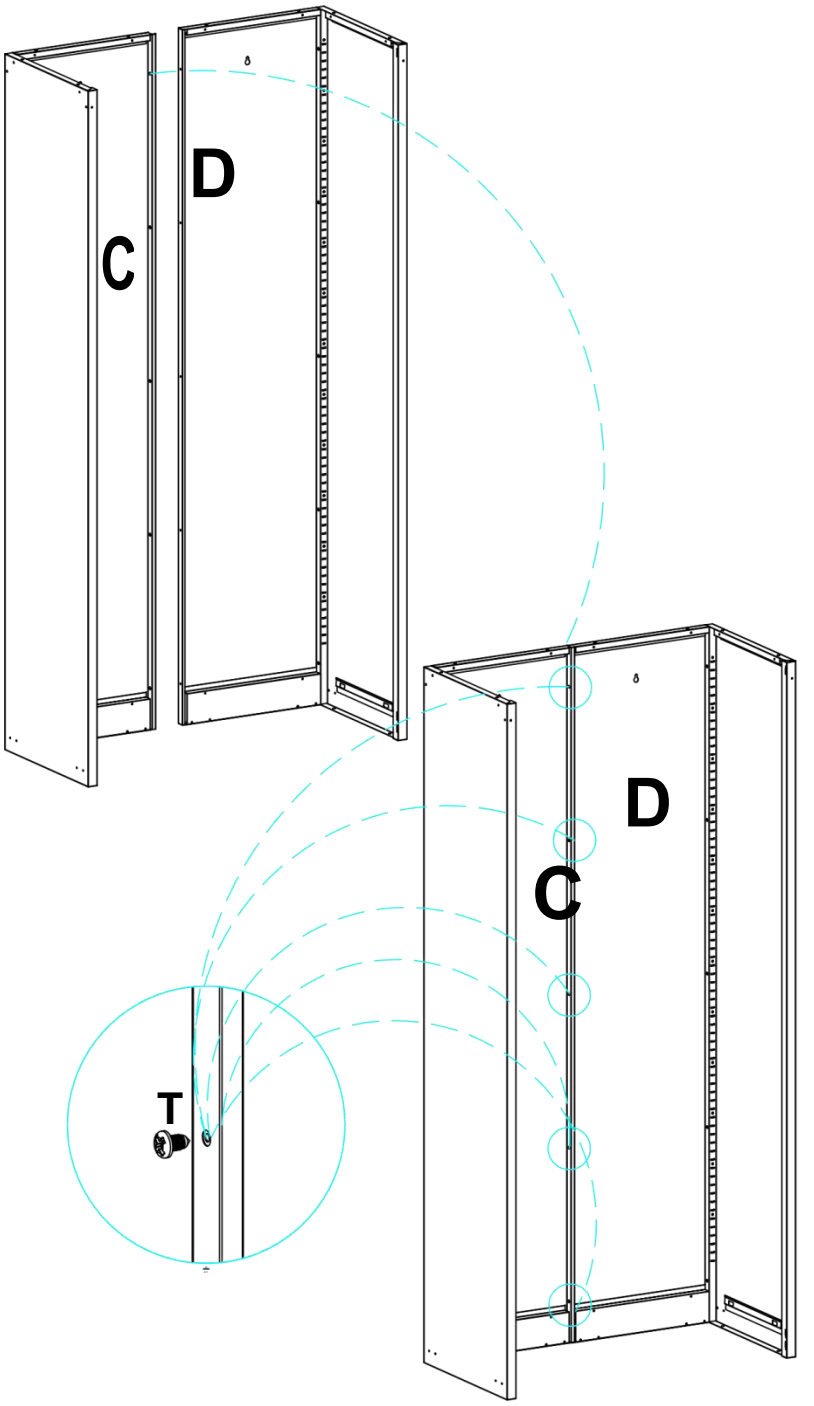

Schritt 3: Ausrichten Teil C mit Teil D und befestigen mit Tx5.

Tx5

Schritt 4: Ausrichten Teil G mit Teile A und B, und befestigen mit Tx4.

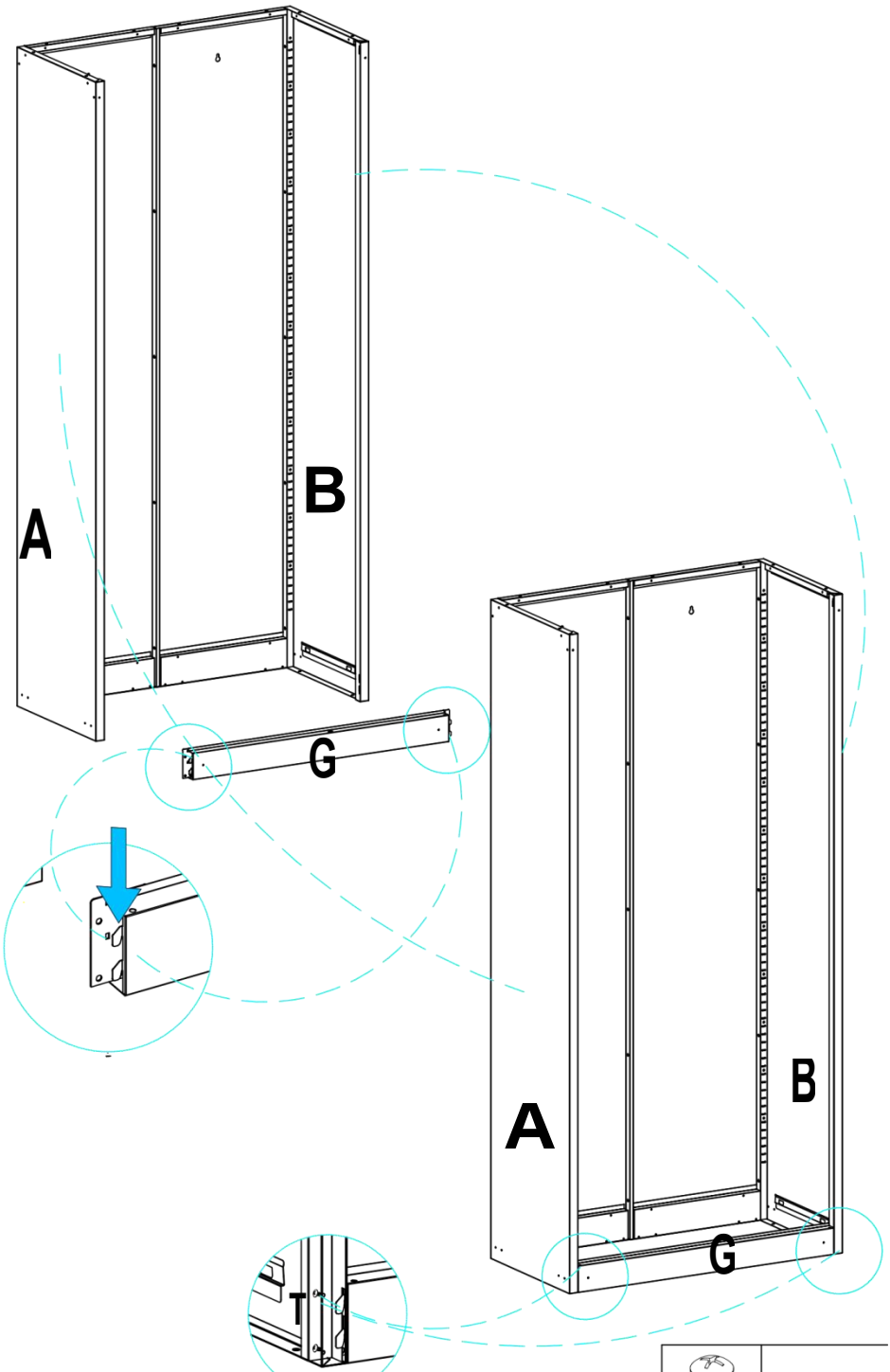

Schritt 5: Ausrichten und sperren Teil K mit Teile A und B , dann sichern Verwendung Tx 4 Befestigungselemente .

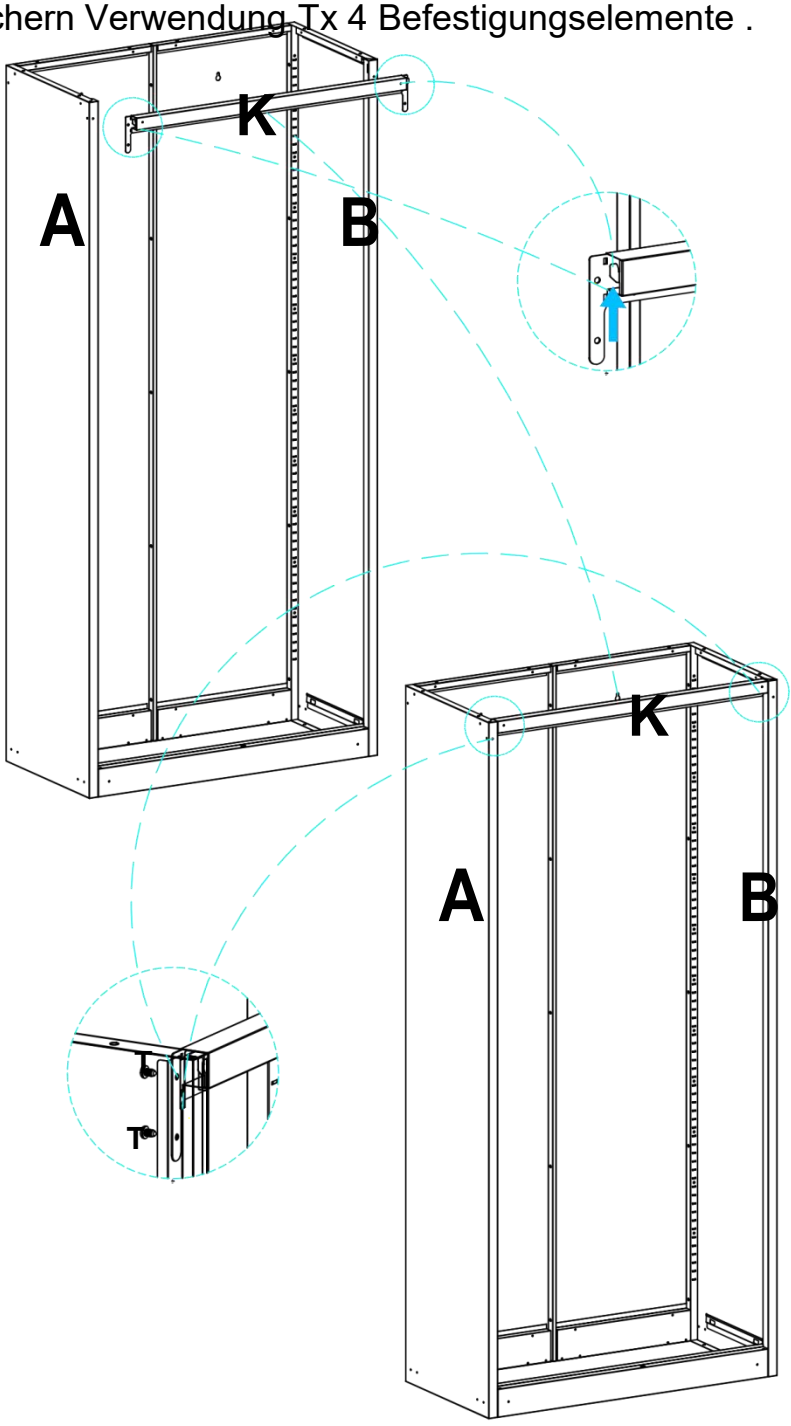



Tx4

Schritt 6: Ausrichten Teile N (x2) mit Teile G, C, Und D, und befestigen mit Schrauben T (x8).

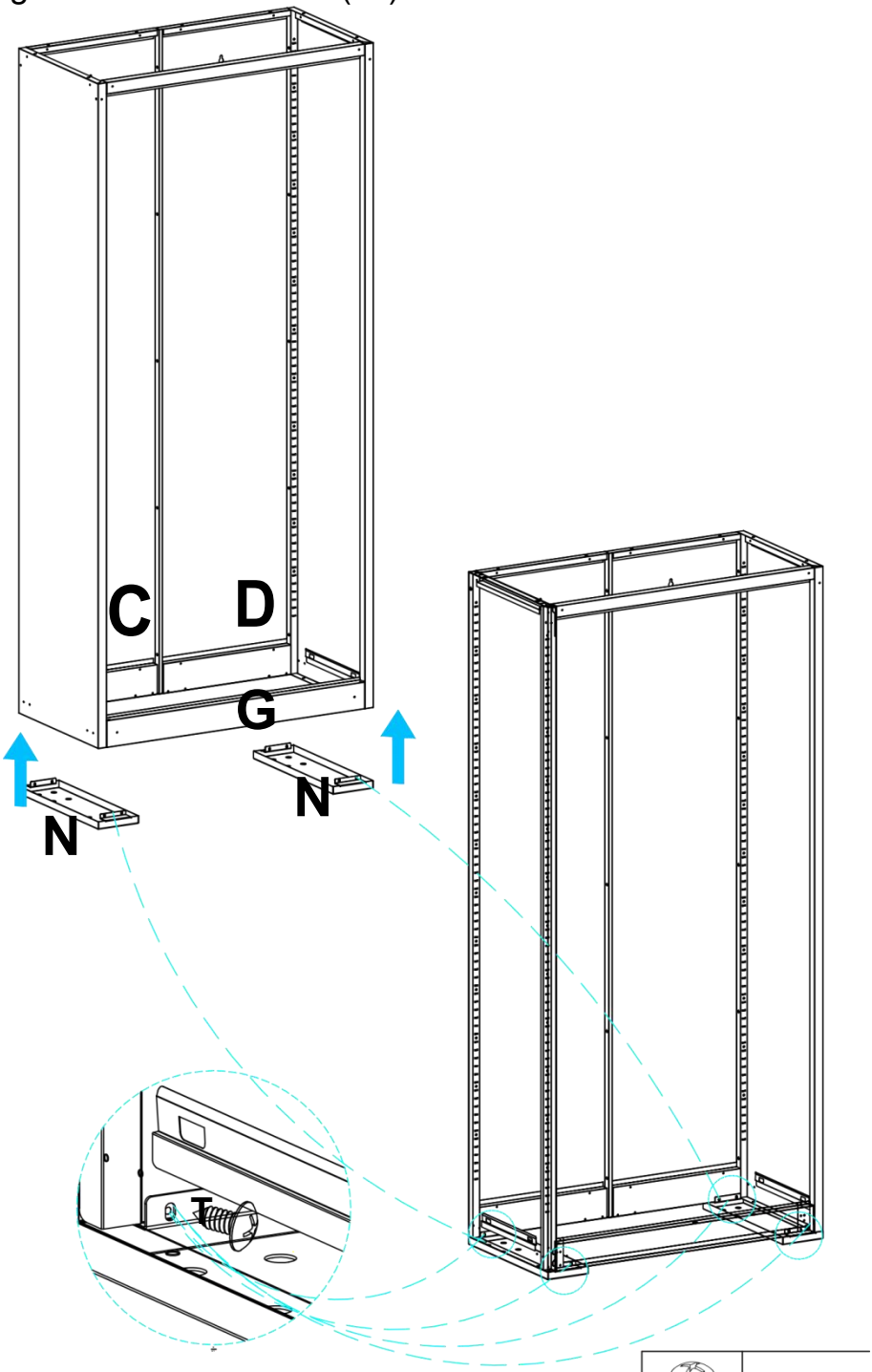

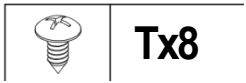

Schritt 7: Ausrichten und sperren Teil F mit Teile A und B; befestigen Teile C Und D mit Tx4.

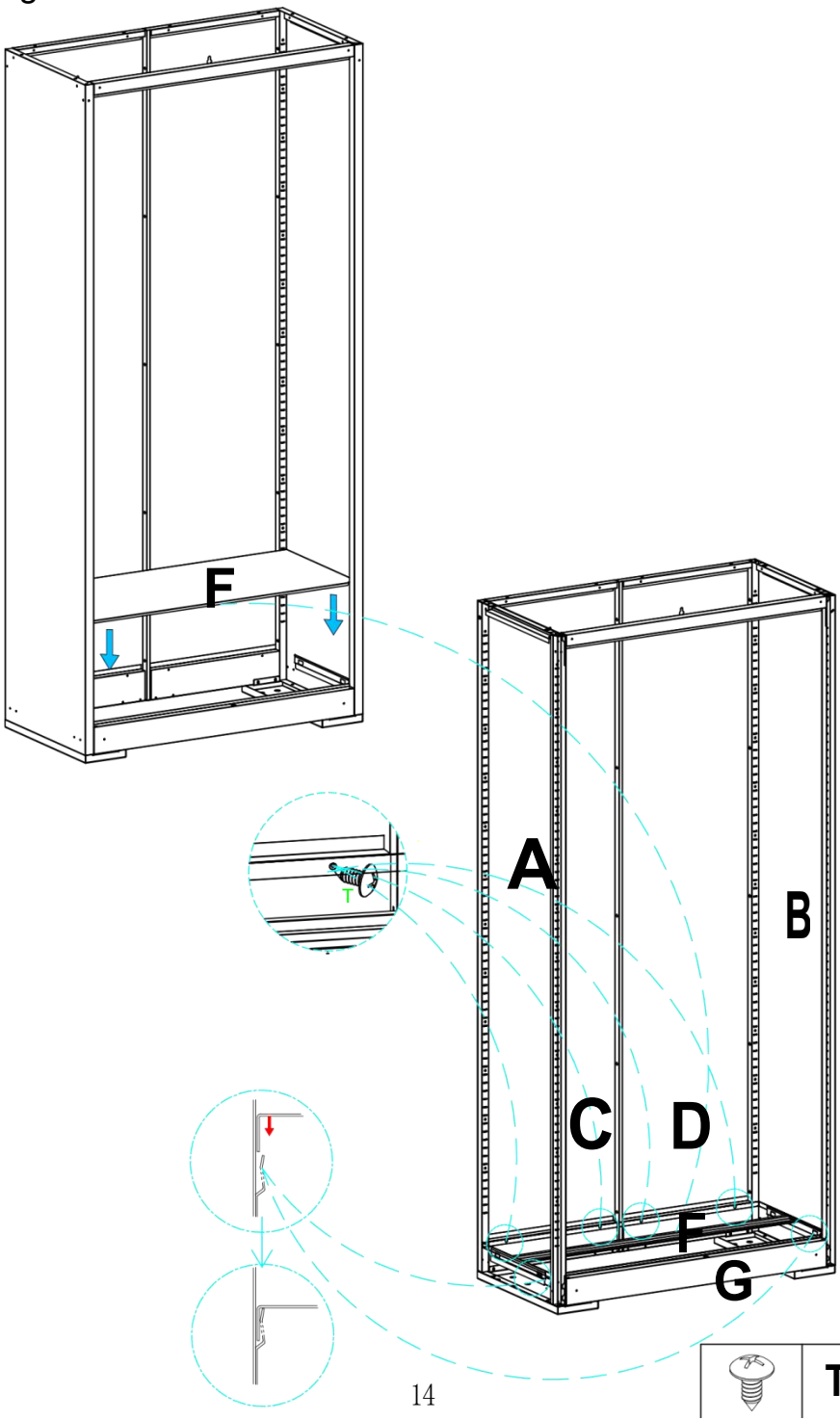

Tx4

Schritt 8: Verbinden Teil E nach Teil A, B, C, D, Und K, und befestigen mit T X 12.

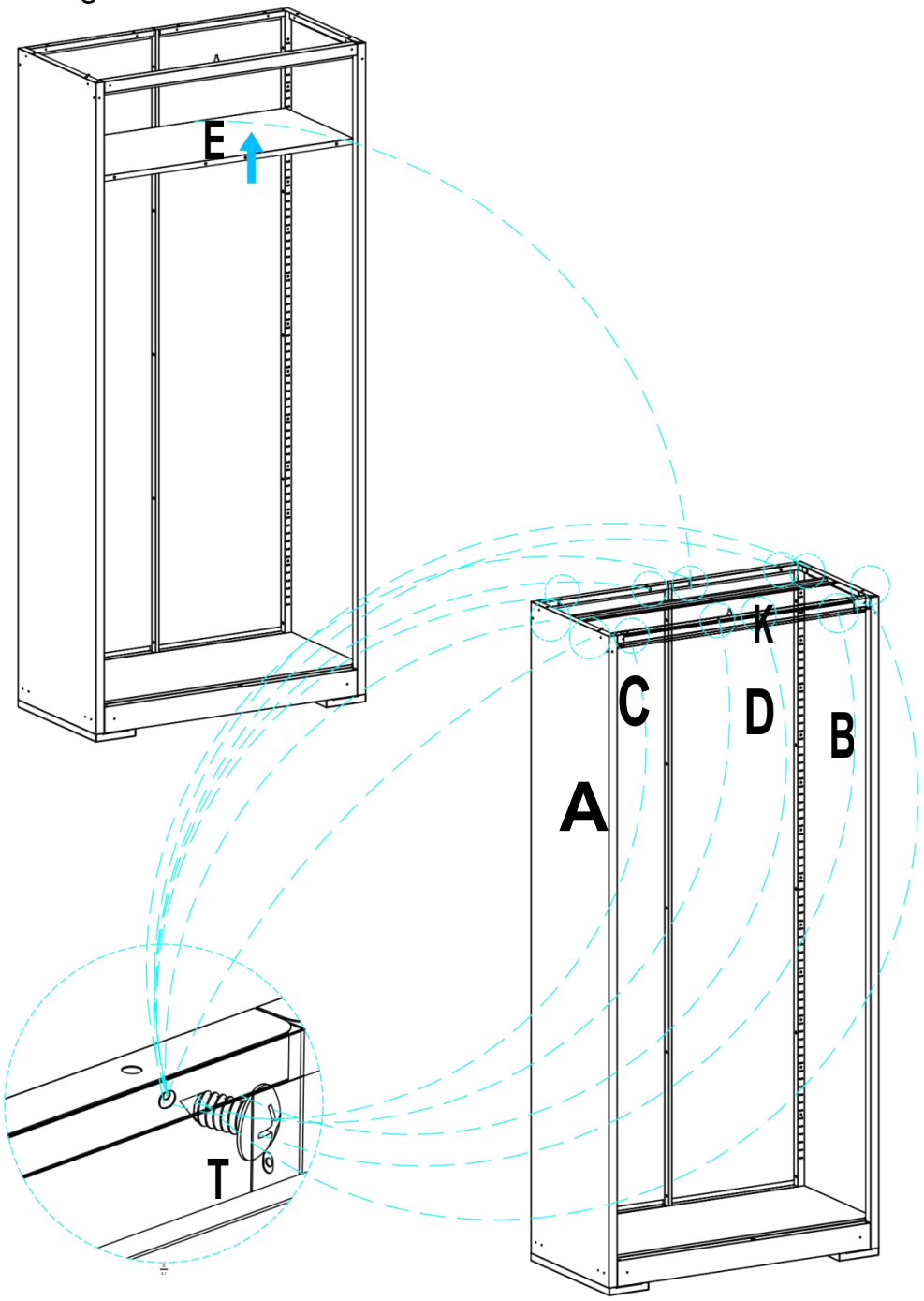

Tx12

Schritt 9: Verbinden Teile O (x2) und P (x2) Zu Teil N, Und Mit X befestigen (x16).

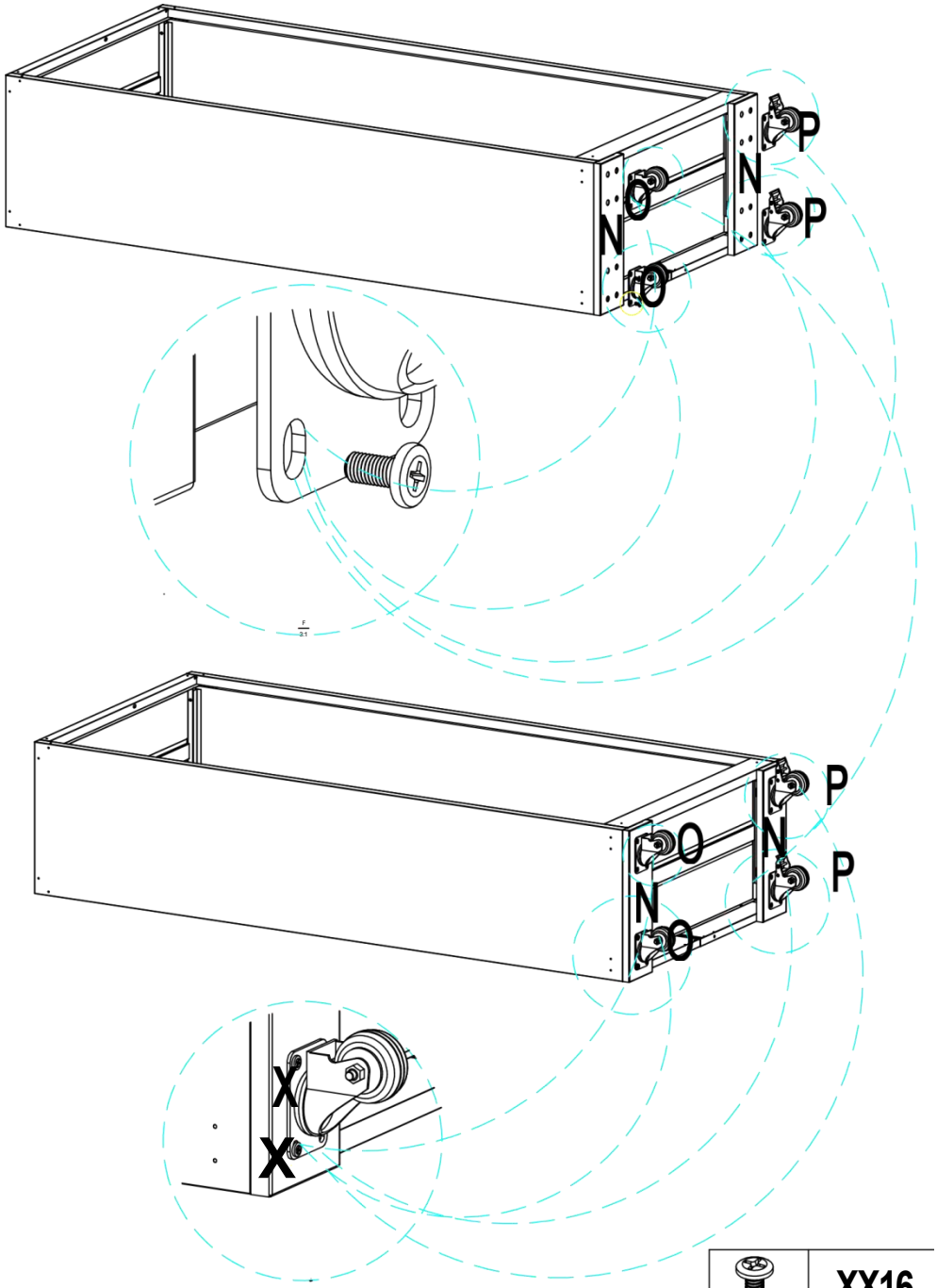

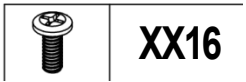

Schritt 10: Verbinden Teil L bis Teil A, B, C, D und K, und befestigen
mit T X 16.

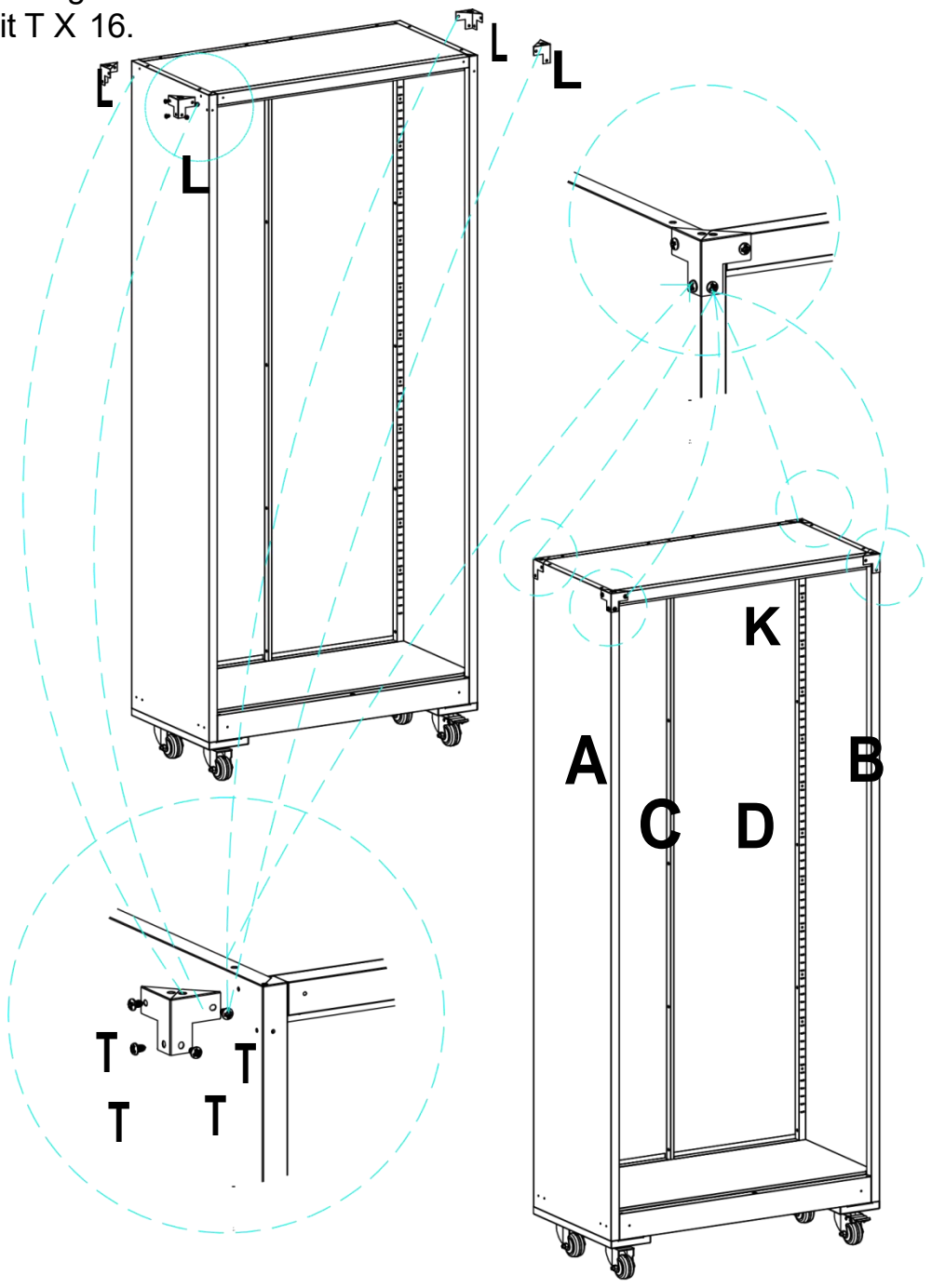



Tx16

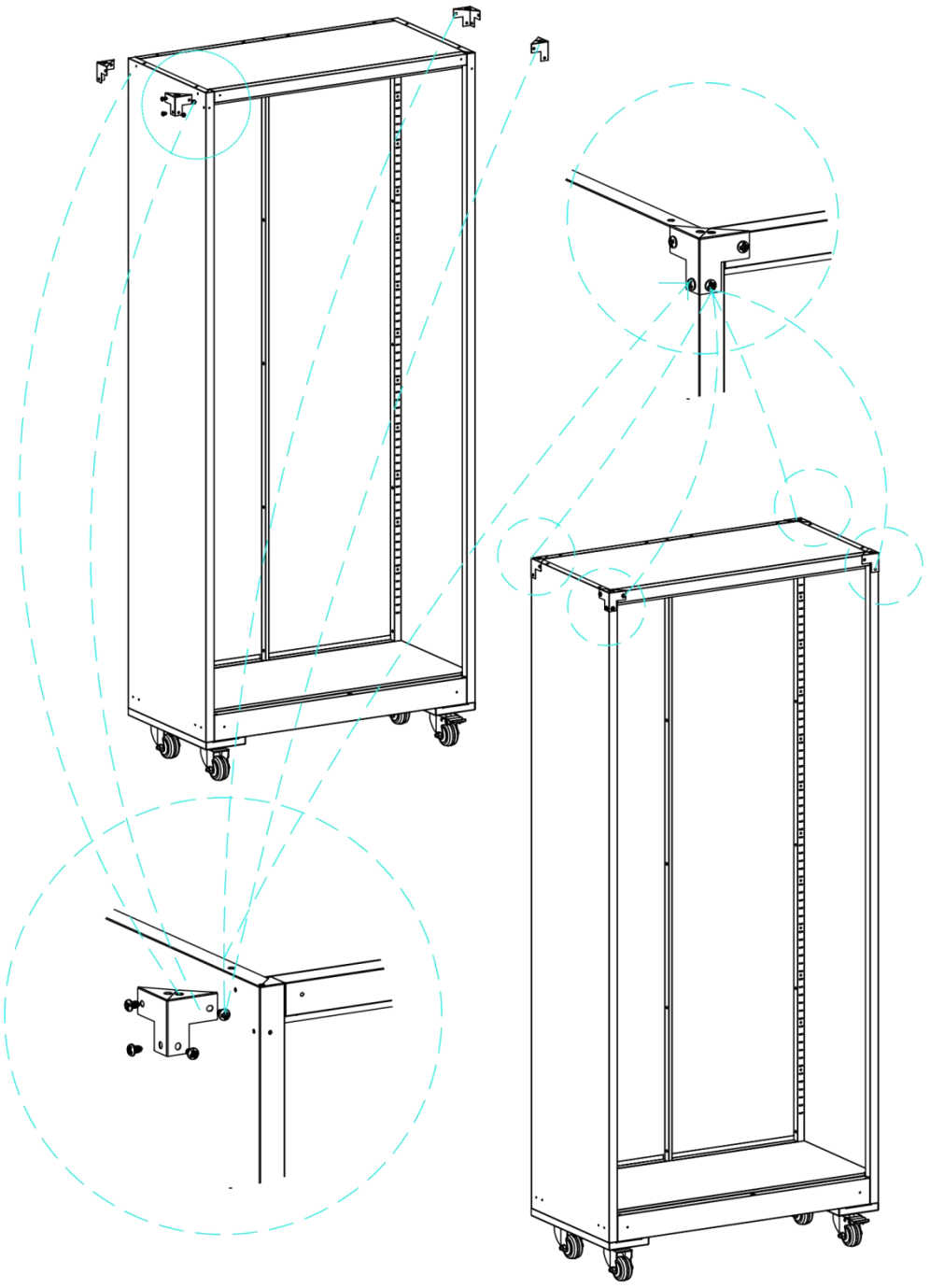



Schritt 11: Ausrichten Teil M mit Teil A, B, C, D und G, und befestigen mit Wx 14.

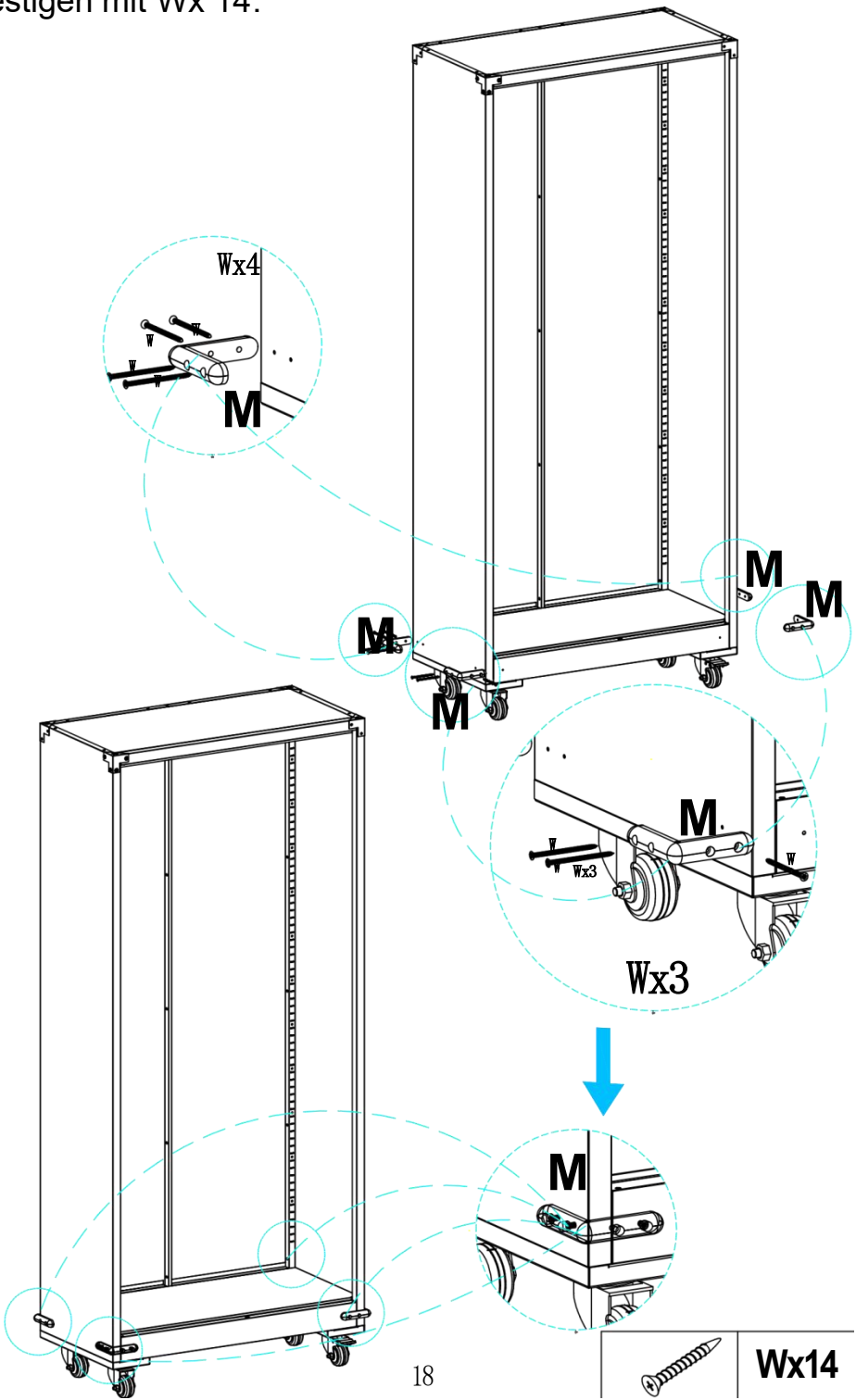

Wx14

Schritt 12: Sichern Sie die Kabine und den Aufbau an die Mauer als erforderlich und befestigen Es Verwendung Qx 2.

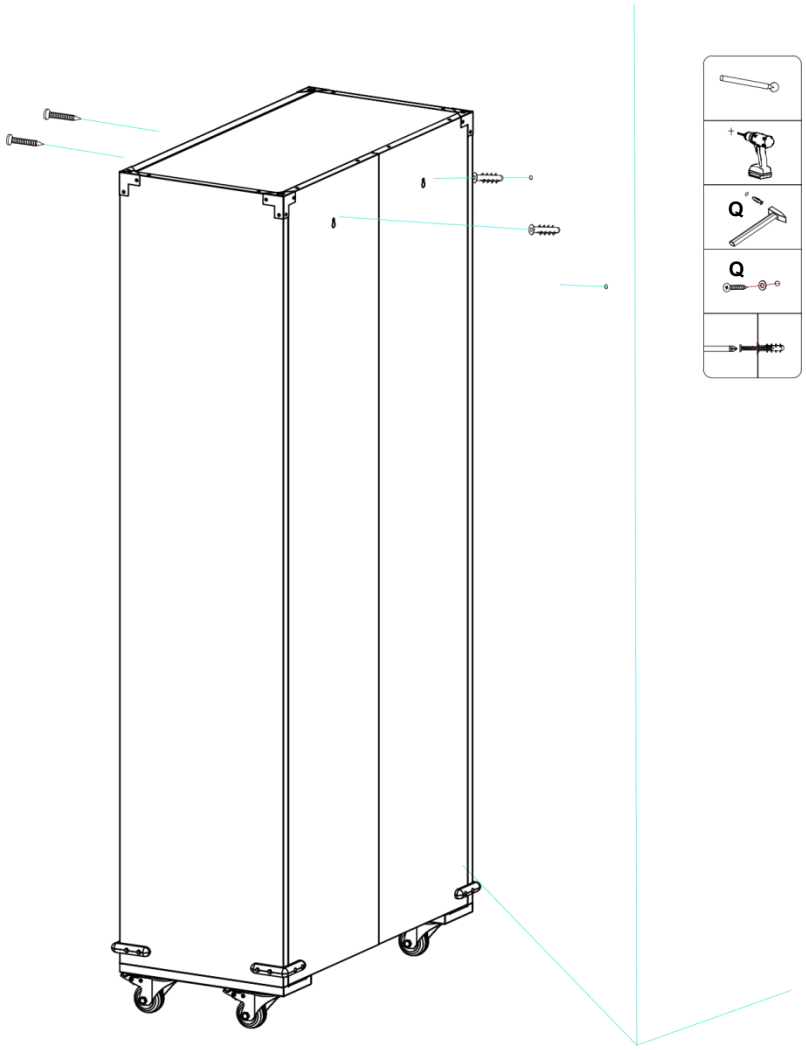

Hinweis: Wählen Sie die passenden Dehnschrauben entsprechend aus. Die Wand Material, Und nehmen Pflege Zu Vermeiden Sie Versorgungsleitungen (Wasser und Strom). während Installation.



Step 13: Install the U-parts (x16) at the desired height, inserting the H-parts (x4) from top to bottom.

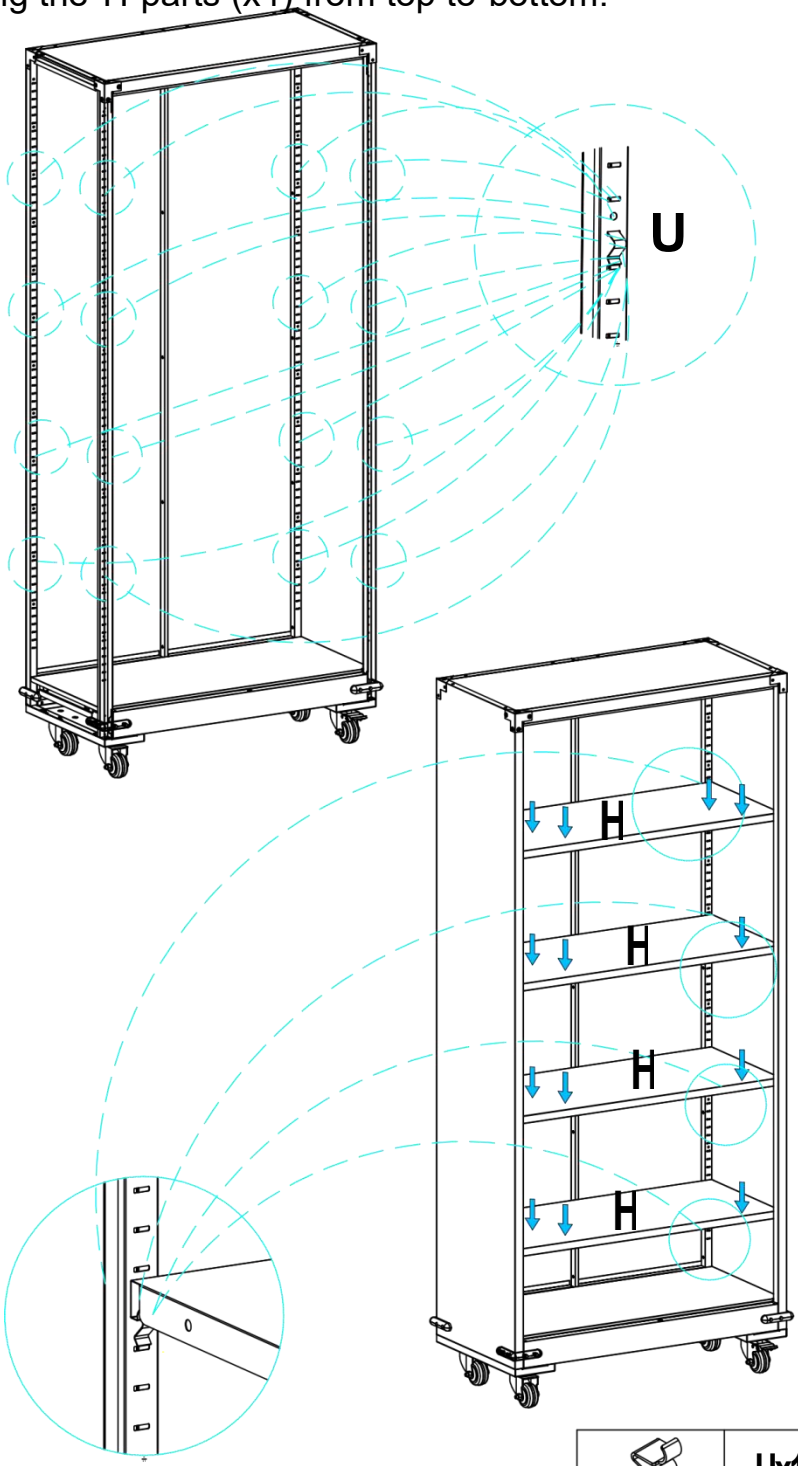

Ux16

Schritt 14: Erste, Setzen Sie den Vx2 ein. hinein Teil G; passen Sie die RX2 auf den Teil P, dann installieren Teile Ich und J.

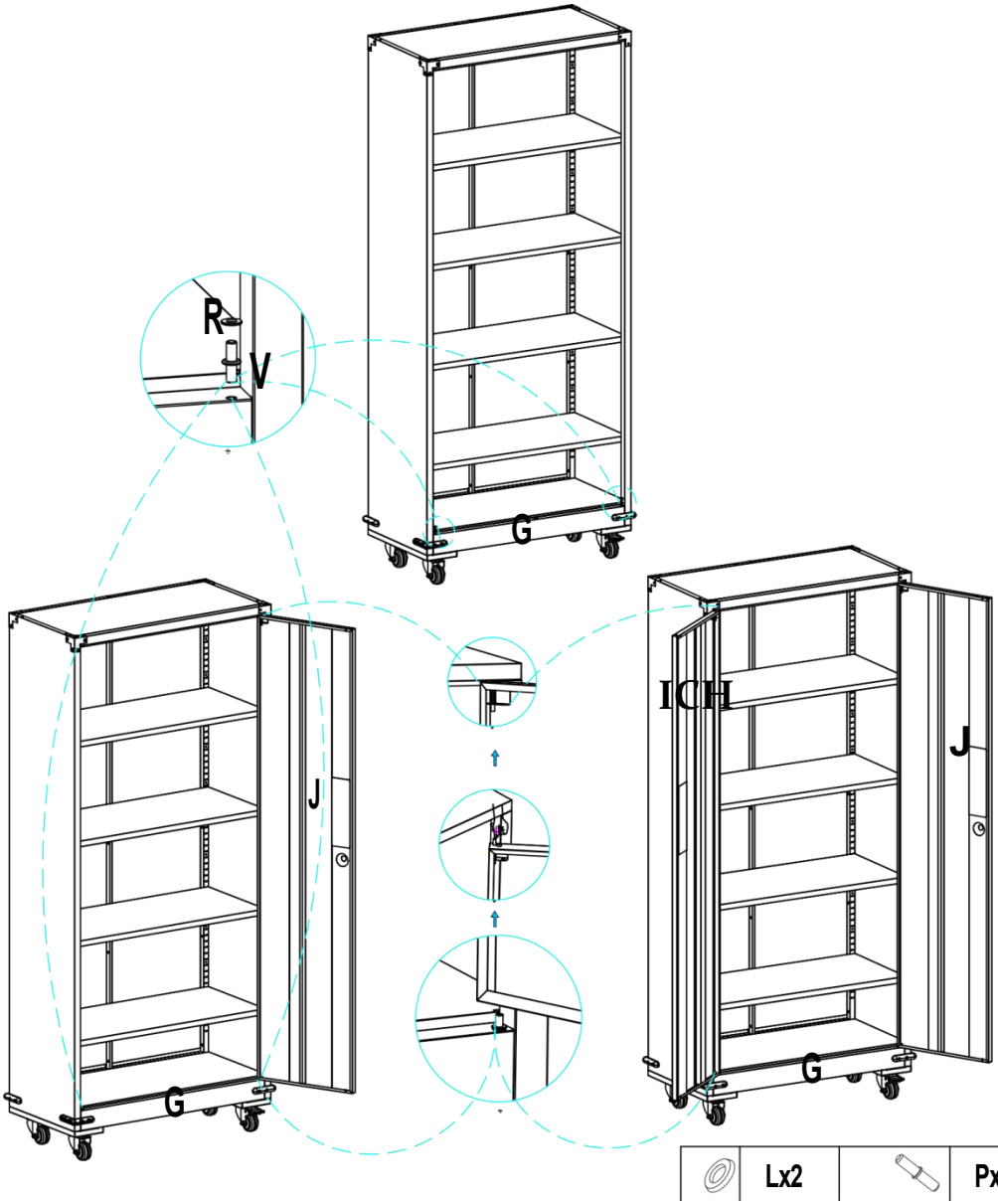

Schritt 15: Vier Teile S-Komponenten einpressen hinein Die entsprechend Löcher auf Teile Ich und J.

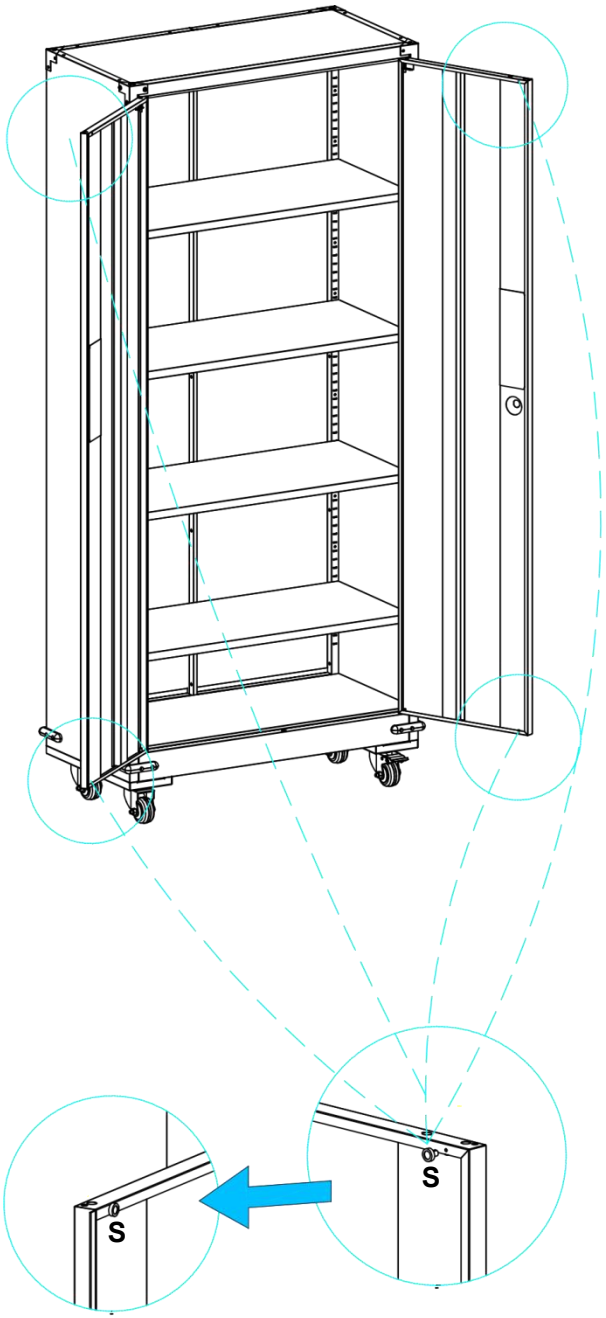

Schritt 16: Installation abgeschlossen.

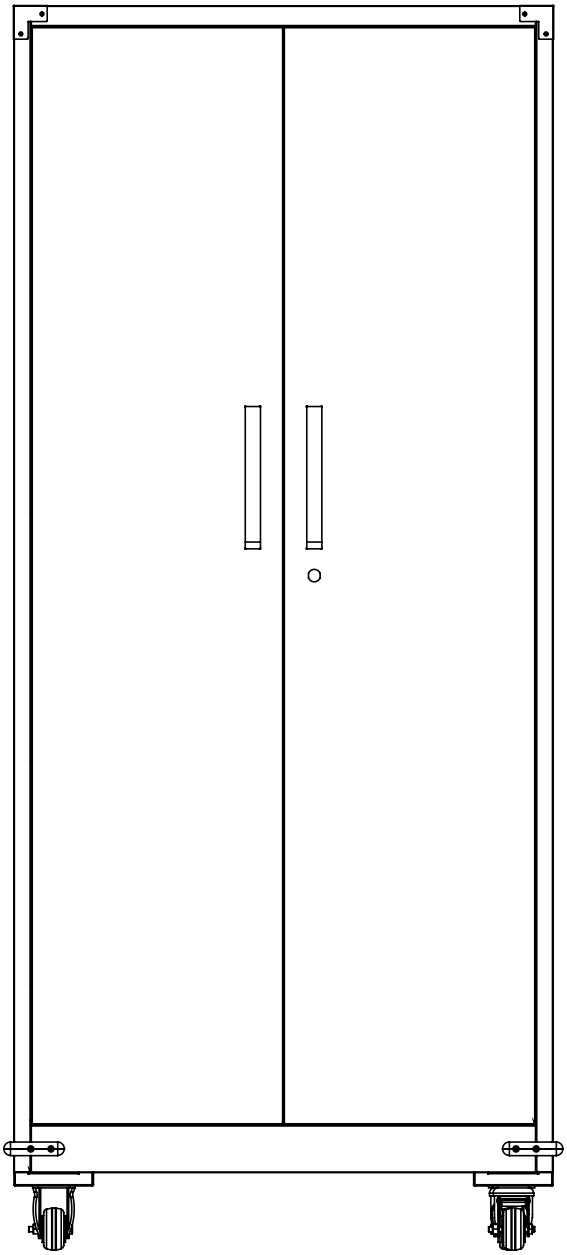

PRODUKTPARAMETER

Modell	SS - CWG 1845B	SS - CWG 1845W
Hauptsächlich Farbe	Schwarz	Weiß
sicher tragend pro Schicht	120 Pfund	
Produkt Größe (B*T*H)	800*400*1845 mm	
Nettogewicht	35,3 kg	

*** Produkte wie Spezifikationen, Aussehen, Und Design Sind vorbehaltlich Änderung ohne vor beachten.**



VEVOR

Upgrade · The Home Creator Way

ARMADIETTI GRANDI

MODELLO: SS-CWG1845B/SS-CWG1845W

VEVOR | Upgrade
The Home Creator Way

MODELLO: SS-CWG1845B/SS-CW G1845W

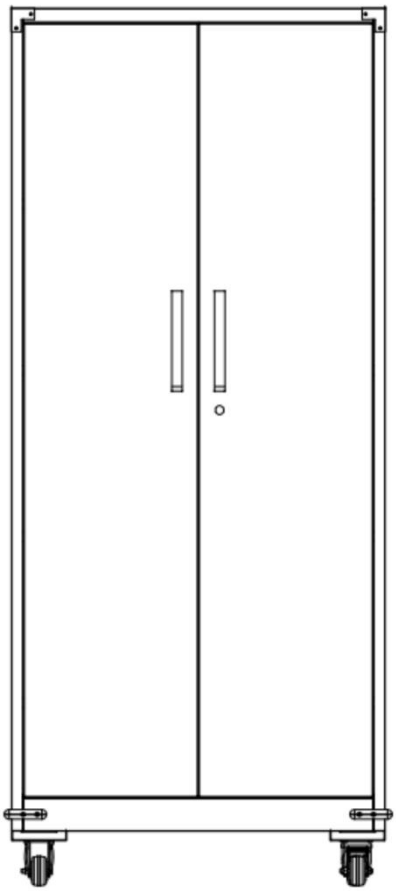

Questo è l'originale istruzione, Per favore leggi tutto manuale opportunità accuratamente Prima funzionamento. VEVOR riserve una chiara interpretazione Di noi utente manuale. L'aspetto Del prodotto deve essere soggetto al
prodotto che ricevuto. Perdonami. noi che non lo faremo in forma tu Ancora Se ci sono tecnologie o software aggiornamenti SU Nostro prodotto.

ISTRUZIONI DI SICUREZZA

AVVERTIMENTO:

Leggi questo materiale prima usando questo prodotto. Mancanza di azione COSÌ Maggio risultato gravemente infortunio .

	**Per favore leggere e osservare accuratamente tutto assemblaggio opportunità Prima inizio assemblaggio**
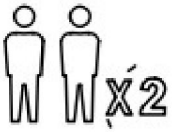	**Unità Dovrebbe Essere assemblato da due O Di più persone**
	**Per favore Fare non permettere tuo figlio salire b sul prodotto**
	**AVVERTIMENTO:** **Bambini sono morti a causa del ribaltamento dei mobili. Per ridurre il rischio di ribaltamento dei mobili:** **-Installare SEMPRE il dispositivo antiribaltamento fornito .** **-MAI mettere una TV su questo prodotto.** **-NON permettere MAI ai bambini di stare in piedi, arrampicarsi o appendere SU cassetti, porte o scaffali.** **-NON aprire MAI più di uno cassetto A una volta.** **-Posto più pesante elementi nei cassetti più bassi.** **Questo è un permanente etichetta.Fare non rimuovere!**
	

Precauzioni per l'assemblea

1. Assemblare solo secondo questi istruzioni. Inappropriato assemblaggio può creare pericoli.
2. Indossare Approvato ANSI occhiali di sicurezza e lavoro pesante guanti durante assemblaggio.
3. Mantieni il assemblaggio zona pulito E ben illuminato.
4. Mantieni spettatori fuori dal zona durante assemblaggio.
5. Fare non assemblare se stanco o quando Sotto IL influenza Di alcol, droghe O farmaco.
6. Il prodotto capacità di capacità applicare a correttamente e completamente assemblato prodotti soltanto.
7. Assemblare su un piano, livello , difficile e superficie liscia capace Di in sicurezza supporto IL grande armadietti.
8. Esso È raccomandato che assemblaggio È intrapreso di A meno 2 adulti.
9. Se possibile, Voi Potere utilizzo energia utensili A Fare assemblaggio Più facile.
10. Per favore notare che alcuni tipi Di parti Avere UN ricambio.
11. Per ulteriori informazioni informazioni per quanto riguarda IL parti elencato nel seguente

    pagine, Per favore fare riferimento all'Assemblea Diagramma di questo manuale. Scartare e separare tutto parti in un pulito lavoro zona.
12. Il prodotto è conforme a pertinente standard E regolamenti.

    Installazione di questo dispositivo deve rispettare Tutto applicabile regolamenti, E dovrebbe soltanto Essere operato in ambienti ben ventilati . Per favore Leggere IL utente manuale Prima installazione E utilizzando questa attrezzatura.

Utilizzo precauzioni

1. Questo prodotto È non un giocattolo Fare non permettere bambini a giocare con O vicino Questo articolo.
2. Fare non oltre peso specificato capacità.
3. Utilizzare solo SU un appartamento, livello, difficile, E liscio superficie Quello Potere in sicurezza supportare completamente caricato grande armadietti.

4. **Utilizzare come destinato soltanto.**

   Ispezionare Prima ogni utilizzo; Fare non utilizzo Se parti sono sciolto o danneggiato .

5. **Questo apparecchio È non destinato a utilizzo di persone (incluso bambini) con ridotto fisico, sensoriale O mentale capacità, O mancanza di**

esperienza E conoscenza , a meno che non siano Avere è stata data supervisione O istruzioni riguardante utilizzo dell'apparecchio da un persona responsabile per la loro sicurezza.

6. Bambini deve non giocare con IL apparecchio.

7. Questo apparecchio dovrà non Essere usato di bambini. Tenere l'apparecchio e suo cavo di uscita Di portata di bambini .

8. Questo apparecchio È destinato a Essere usato In famiglia e simile applicazioni come COME:

Uffici, scuole, archivi, caserme dei pompieri, garage, scantinati, O Qualunque posto che richiede un deposito sicuro spazio.

9. Per favore correttamente Mantenere prodotto. Verificare se il prodotto È anormale Prima uso. Se è È anormale, Per favore fermare utilizzando Esso.

10. Per favore utilizzare il prodotto secondo il destinato usare, avvertire Di potenziale lesioni da uso improprio.

SALVA QUESTO MANUALE

ELENCO DEI COMPONENTI

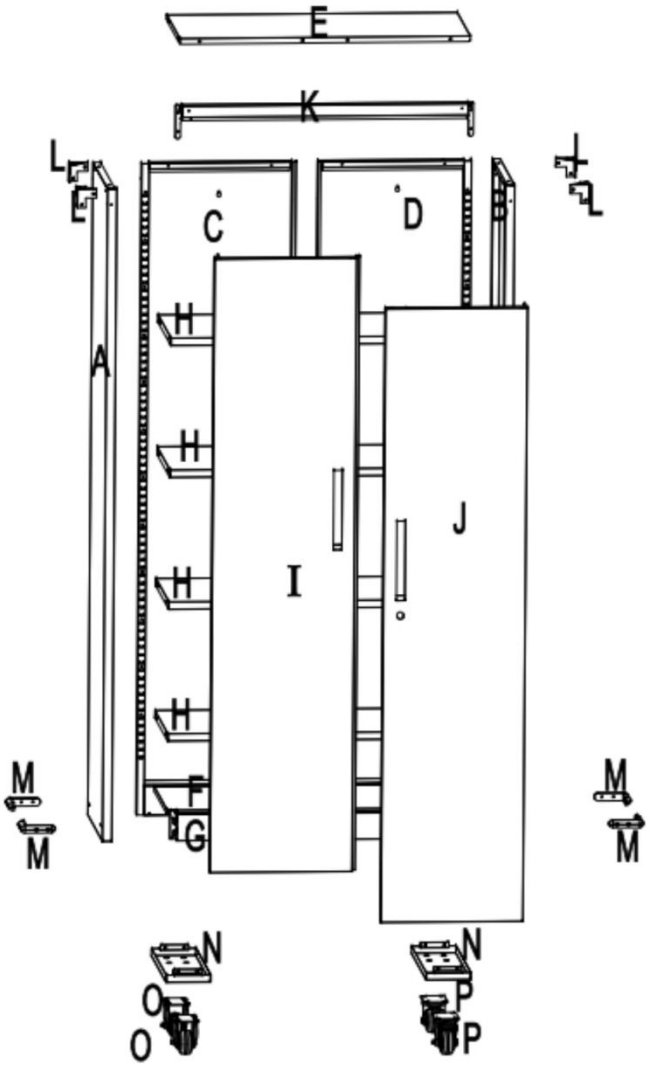

SUGGERIMENTI:

Se il longboard è leggermente deforme durante il trasporto, può essere corretto Prima installazione.

 Ax1	 Bx1	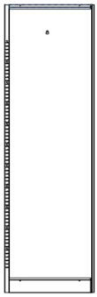 Cx1	 Dx1
 Esempio 1	 Fx1	 Gx1	 Hx 4
 IX1	 Jx1	 Kx1	 Lx4

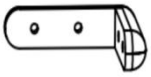 Mx 4	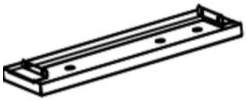 Nx2	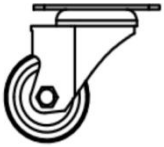 Ox2	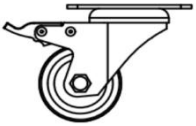 Px2
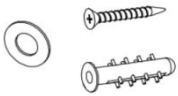 Qx2	 Rx2	 Sx4	 Tx 63
 Ux16	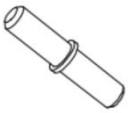 Vx 2	 Wx 16	 XX 16
 Yx1	 Zx1		

FASE DI MONTAGGIO

un passo 1 : Allineare Parte A con Parte C e fissare utilizzando Tx5.

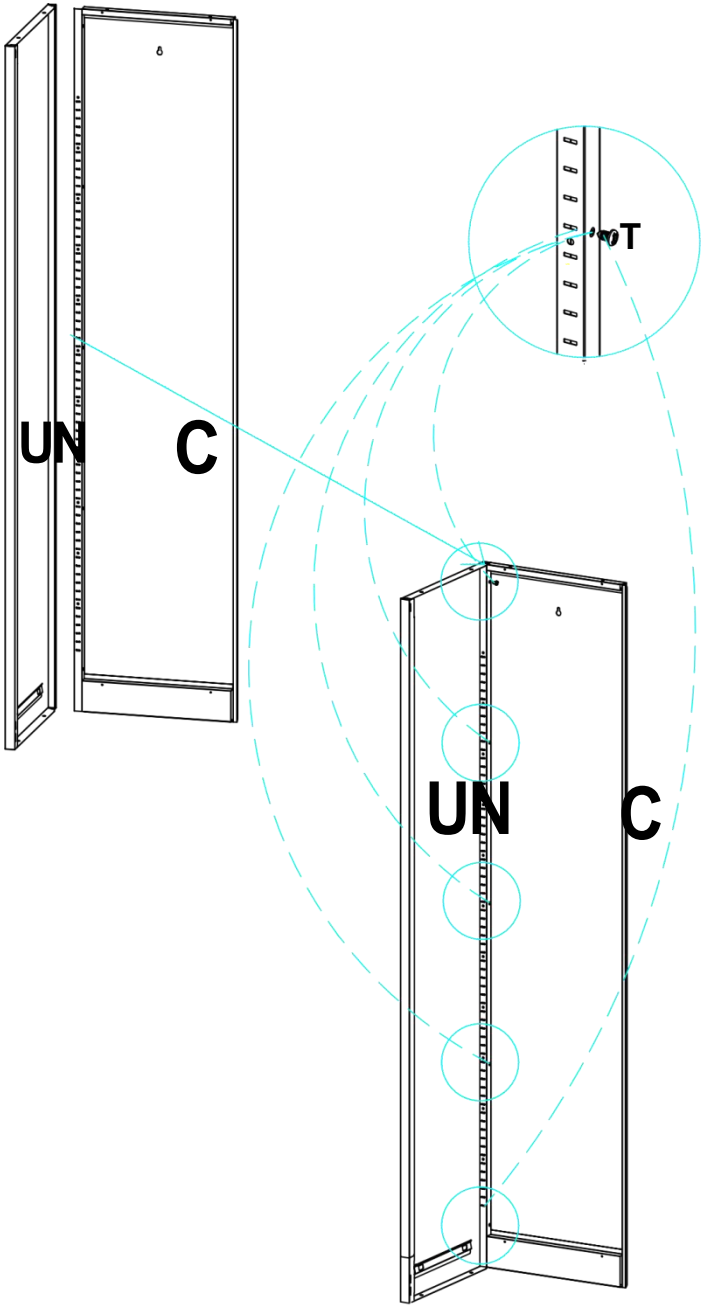



Tx5

Passaggio 2: Allineare Parte B con Parte D e fissare utilizzando Tx5.

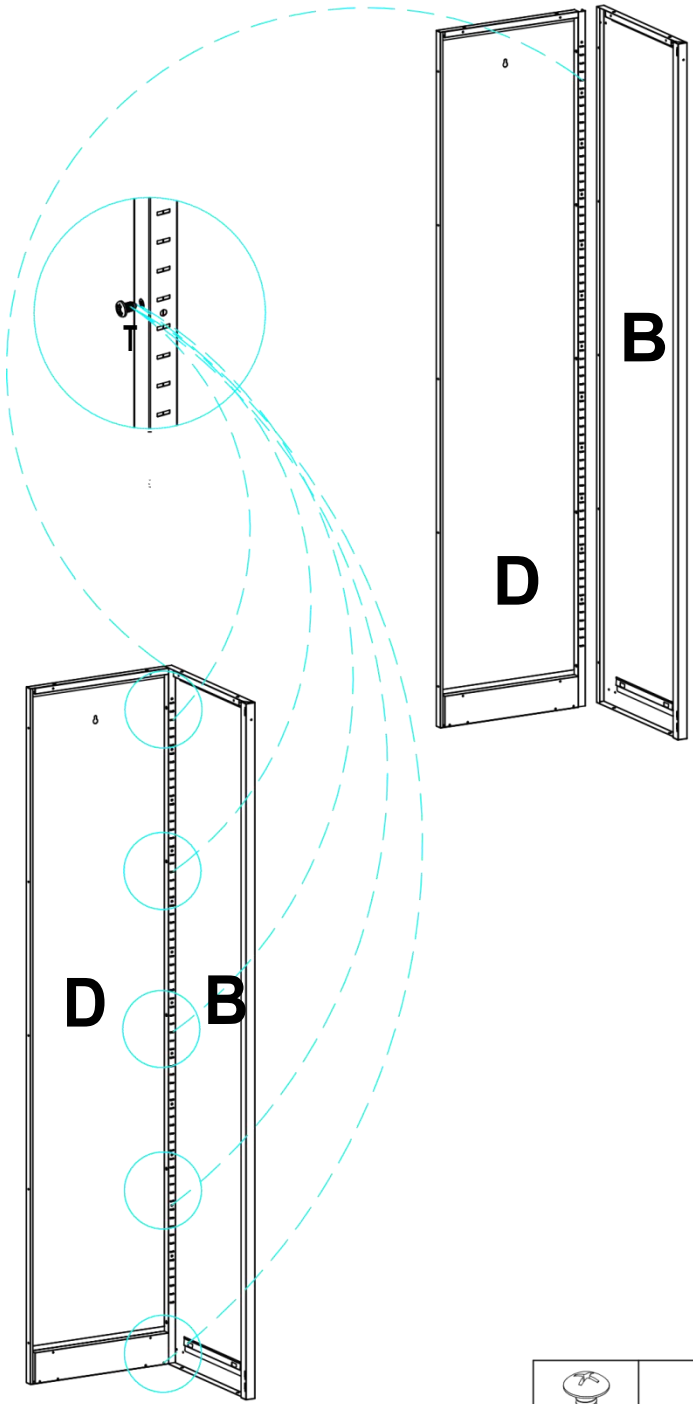

Tx5

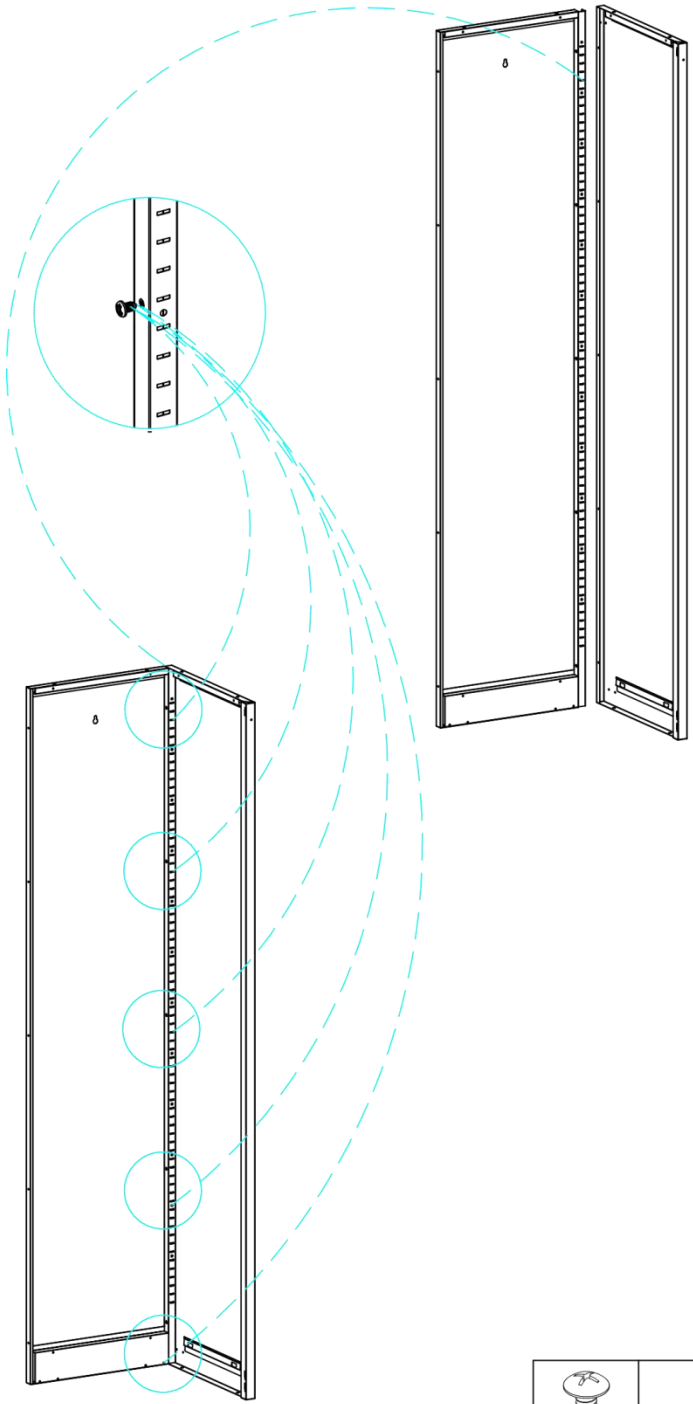

Passaggio 3: Allineare Parte C con Parte t D e fissare utilizzando Tx5.

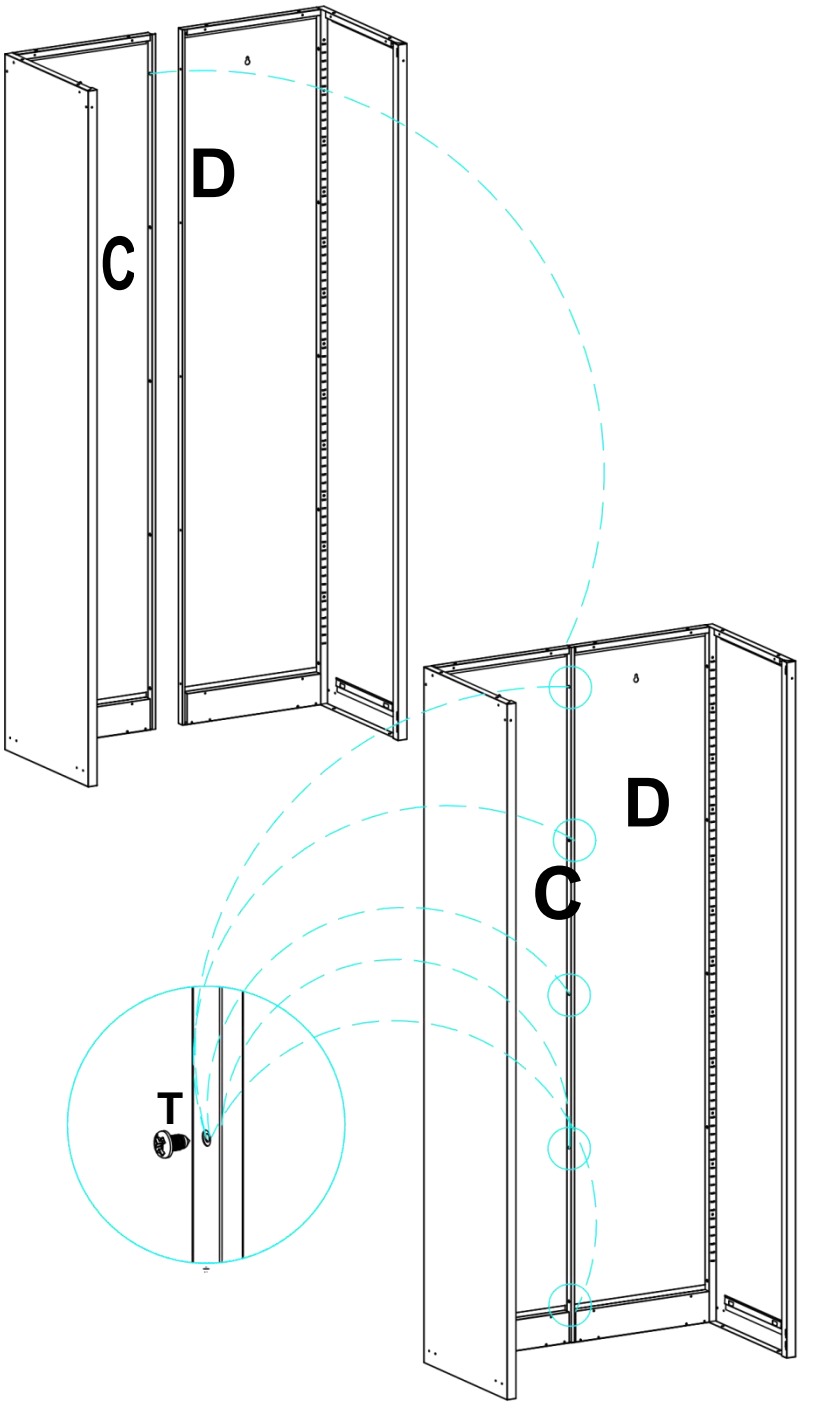

Passaggio 3: Allineare Parte C con Parte t D e fissare utilizzando Tx5.

Tx5

Passaggio 4: Allineare Parte G con Parti A e B e fissare utilizzando Tx4.

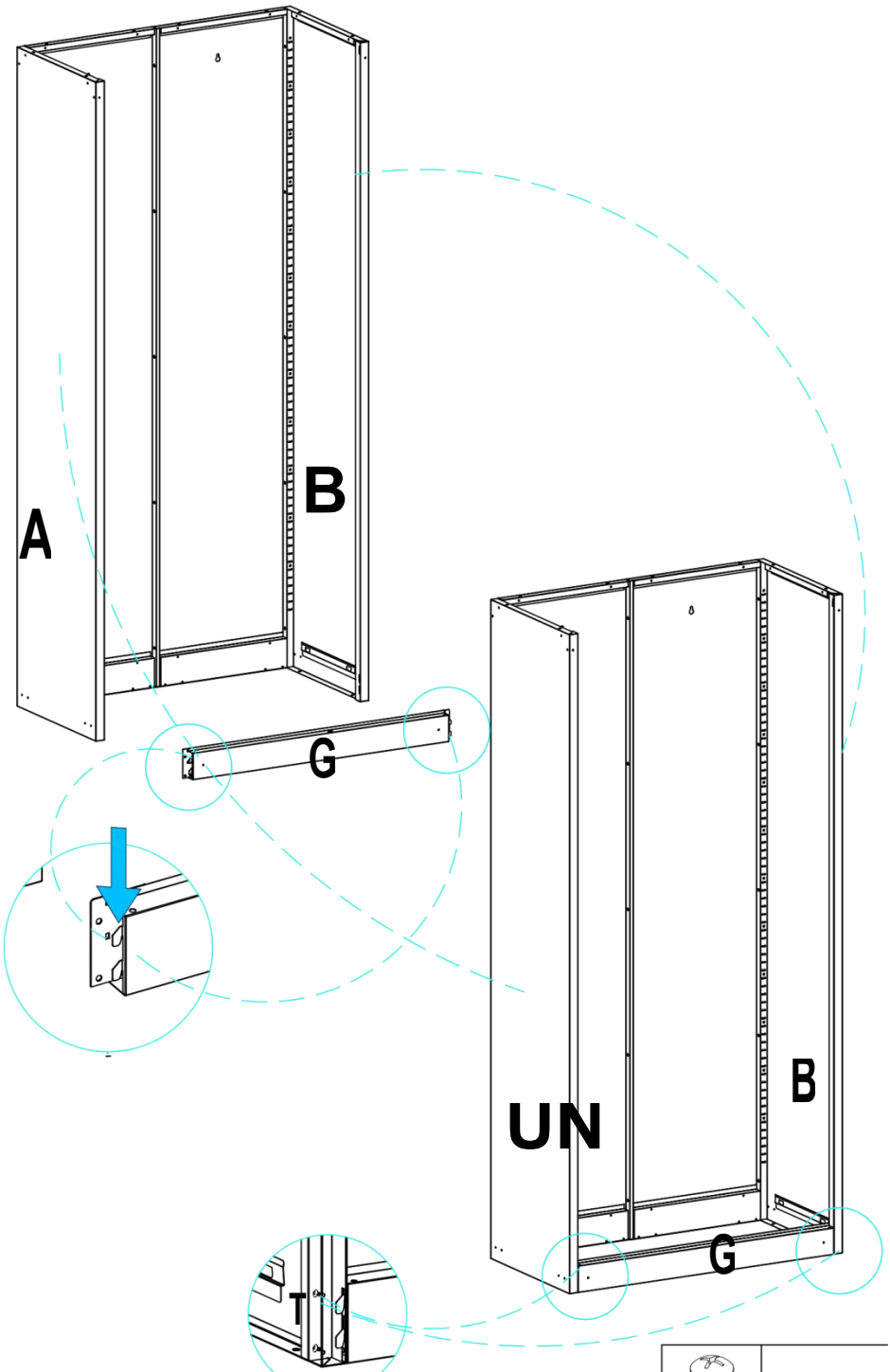

Passaggio 5: allineare e serratura Parte K con Parti A e B , quindi assicurati utilizzando Elementi di fissaggio Tx 4 .

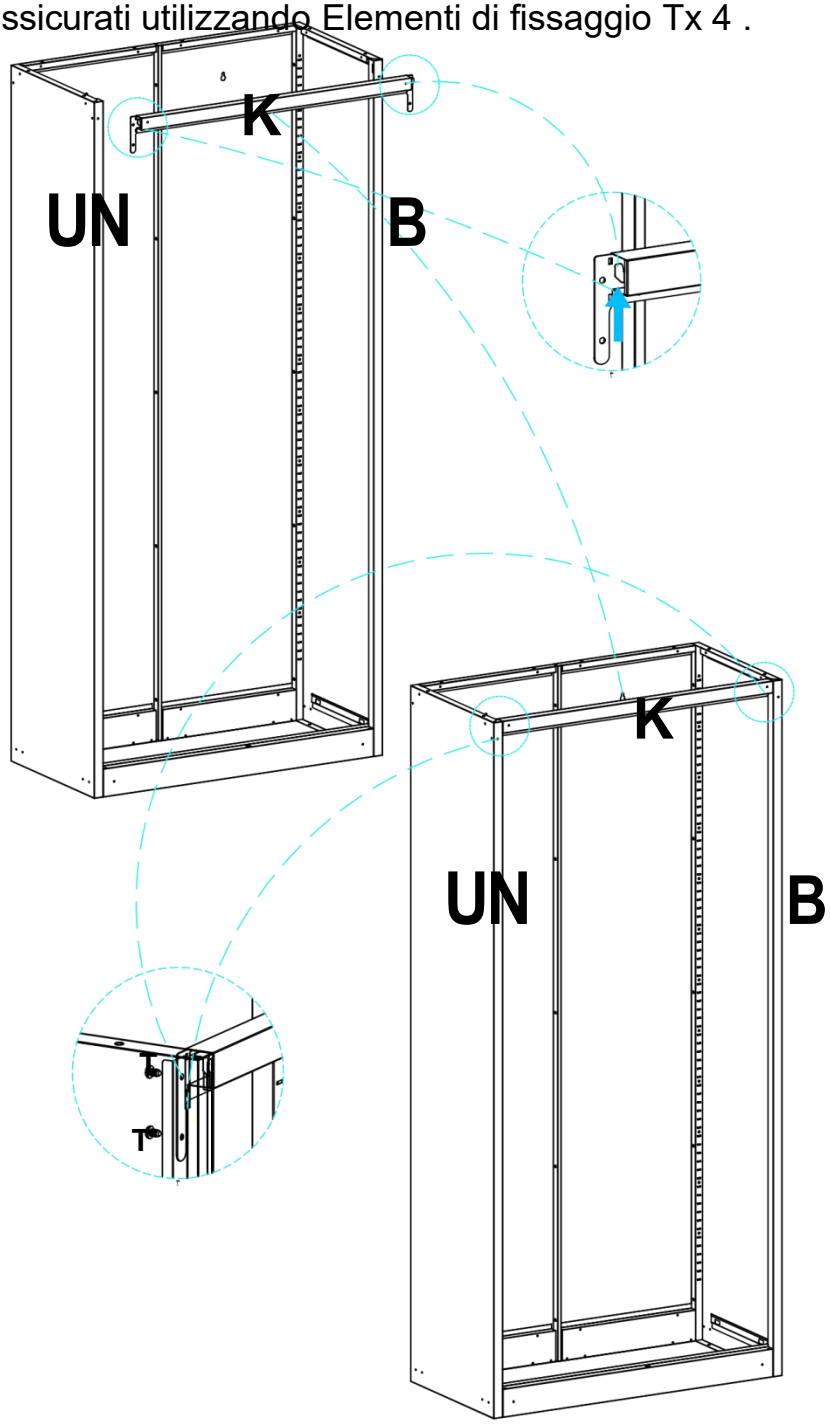

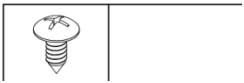

Tx4

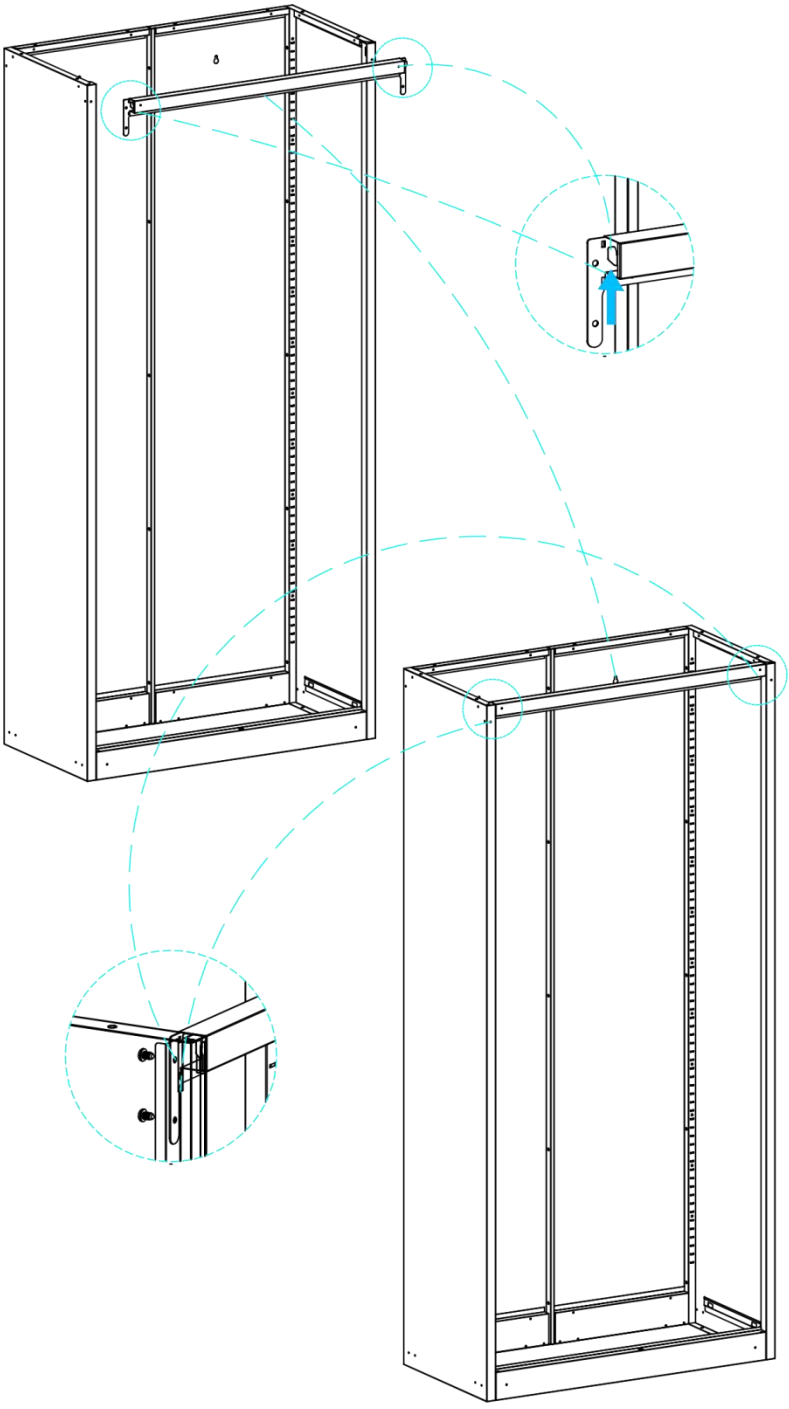

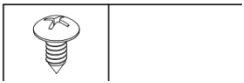

Passaggio 6: Allineare parti N (x2) con parti G, C, E D, e fissare usando viti T (x8).

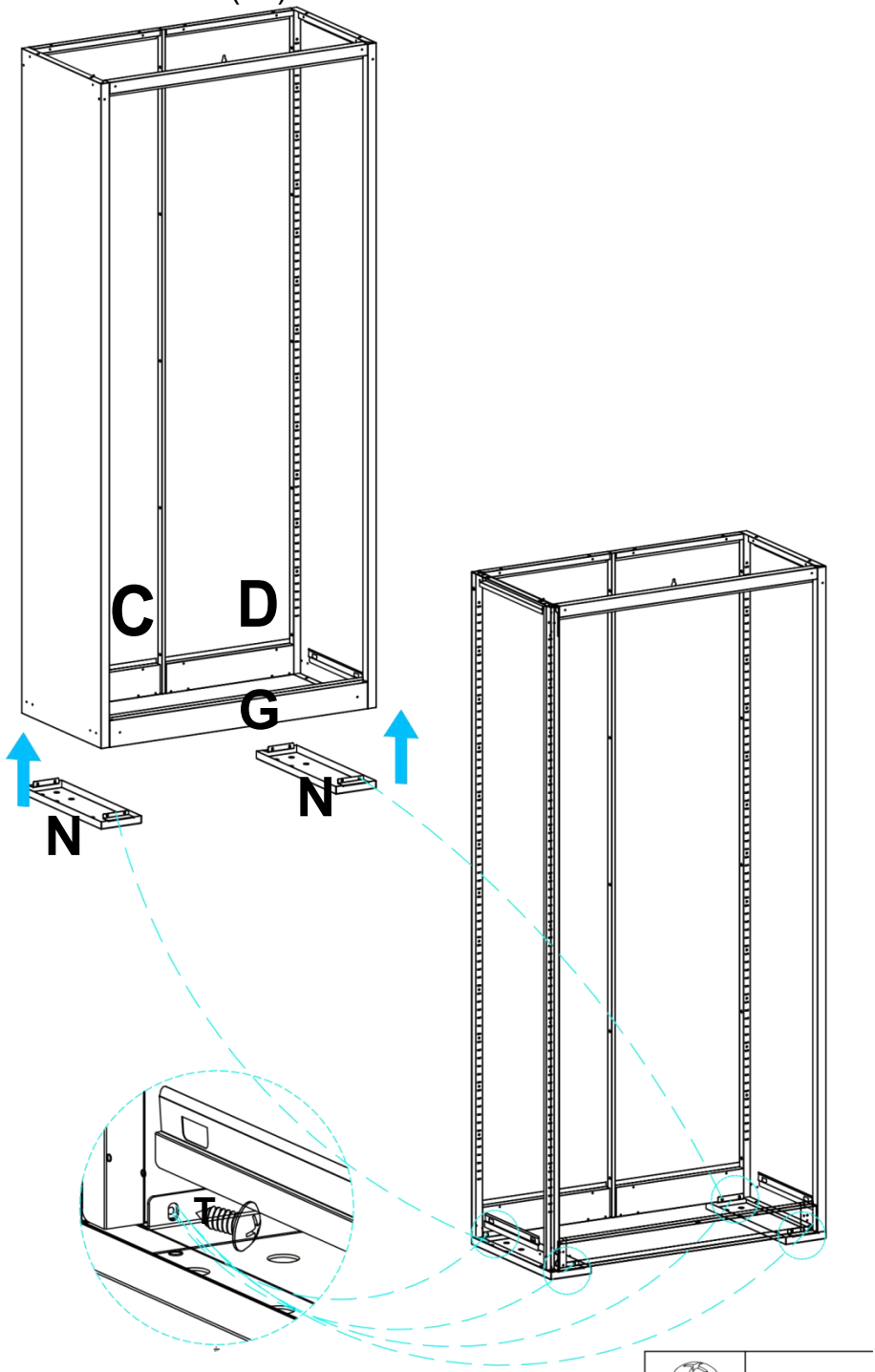

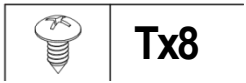

Passaggio 7: allineare e serratura Parte F con Parti A e B; fissare Parti C E D utilizzando Tx4.

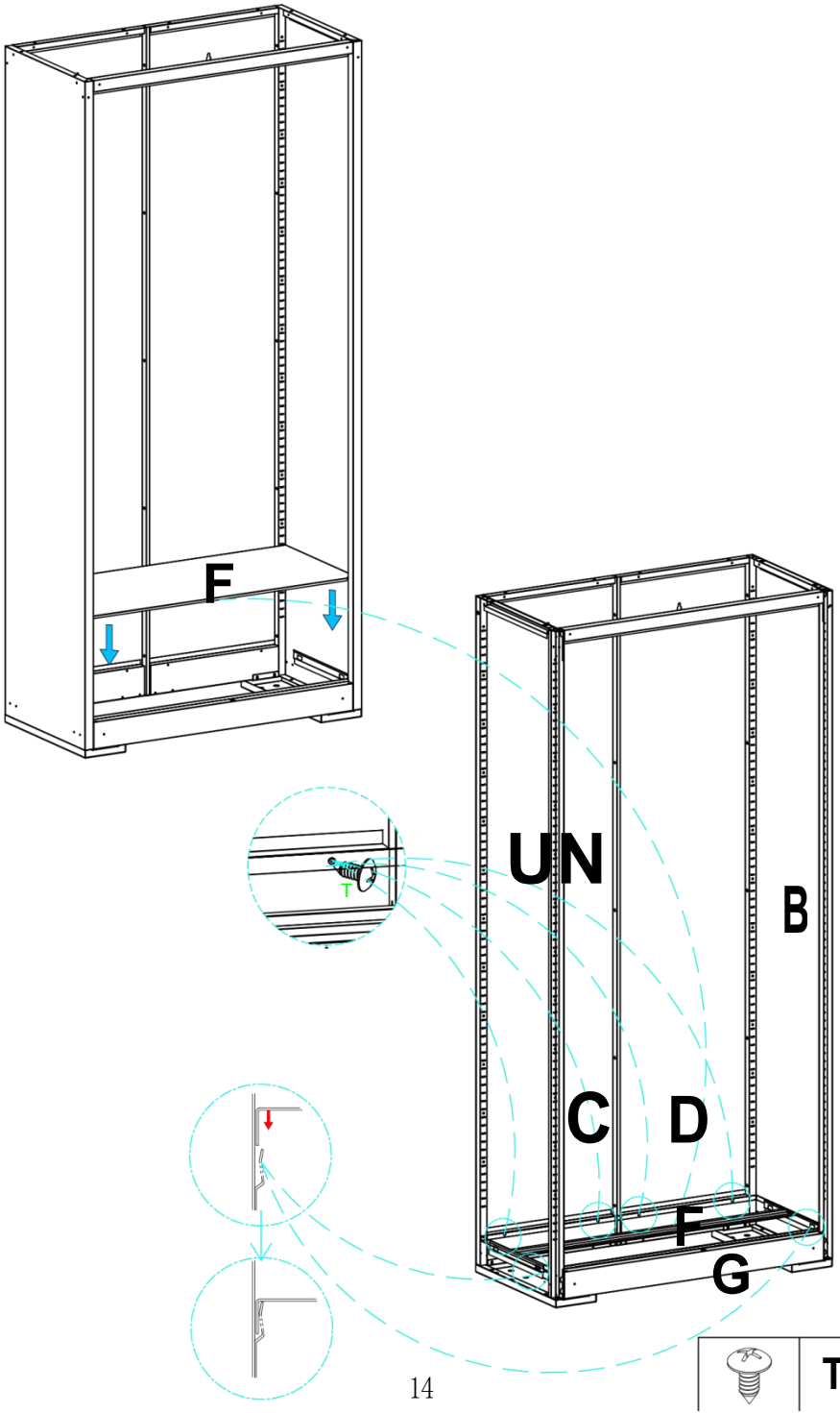

Passaggio 8: Connetti parte E a parti A, B, C, D, E K, e fissare utilizzando T X 12.

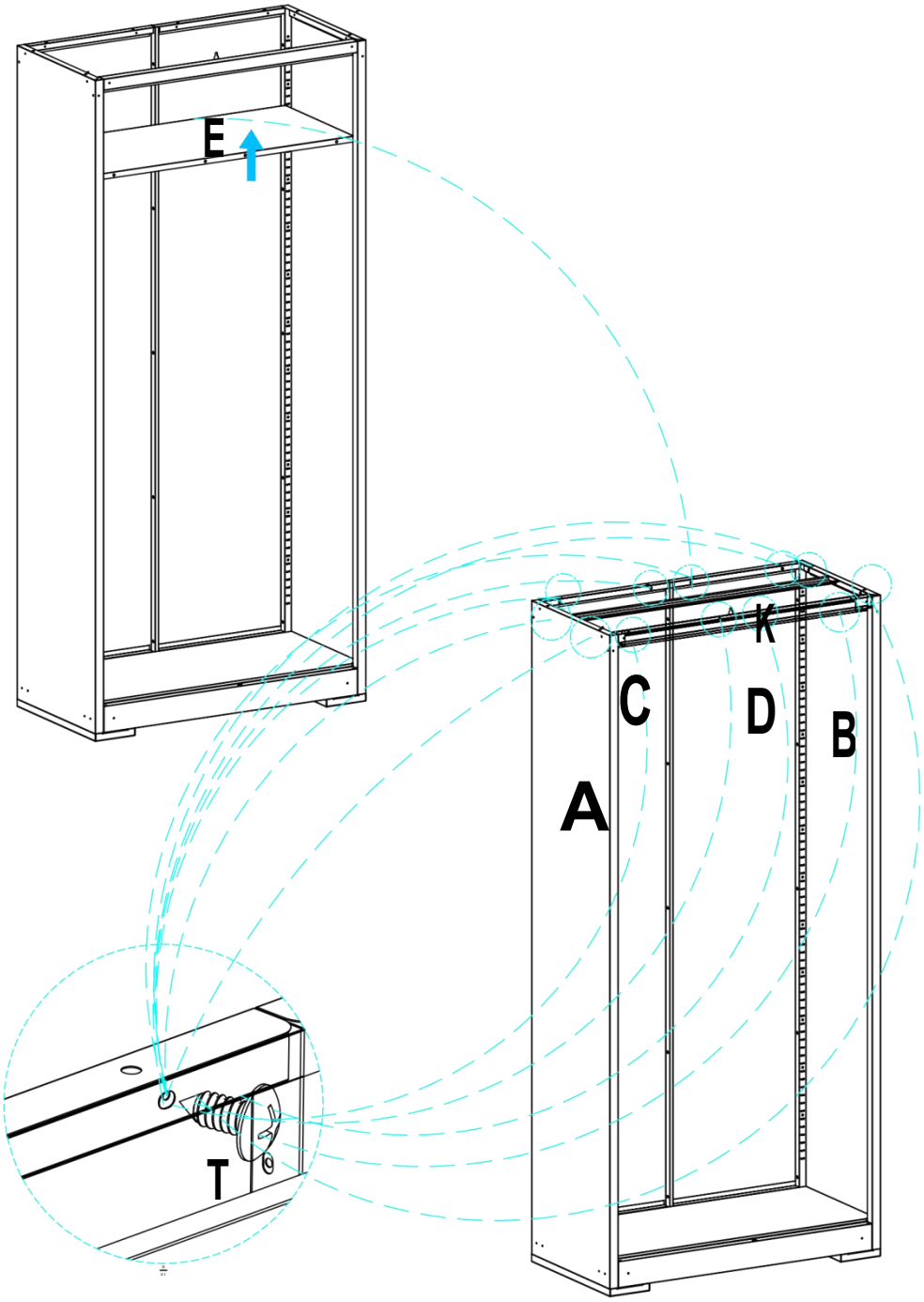

Tx12

Passaggio 9: Connetti parti O (x2) e P (x2) A parte N, E fissare usando X (x16).

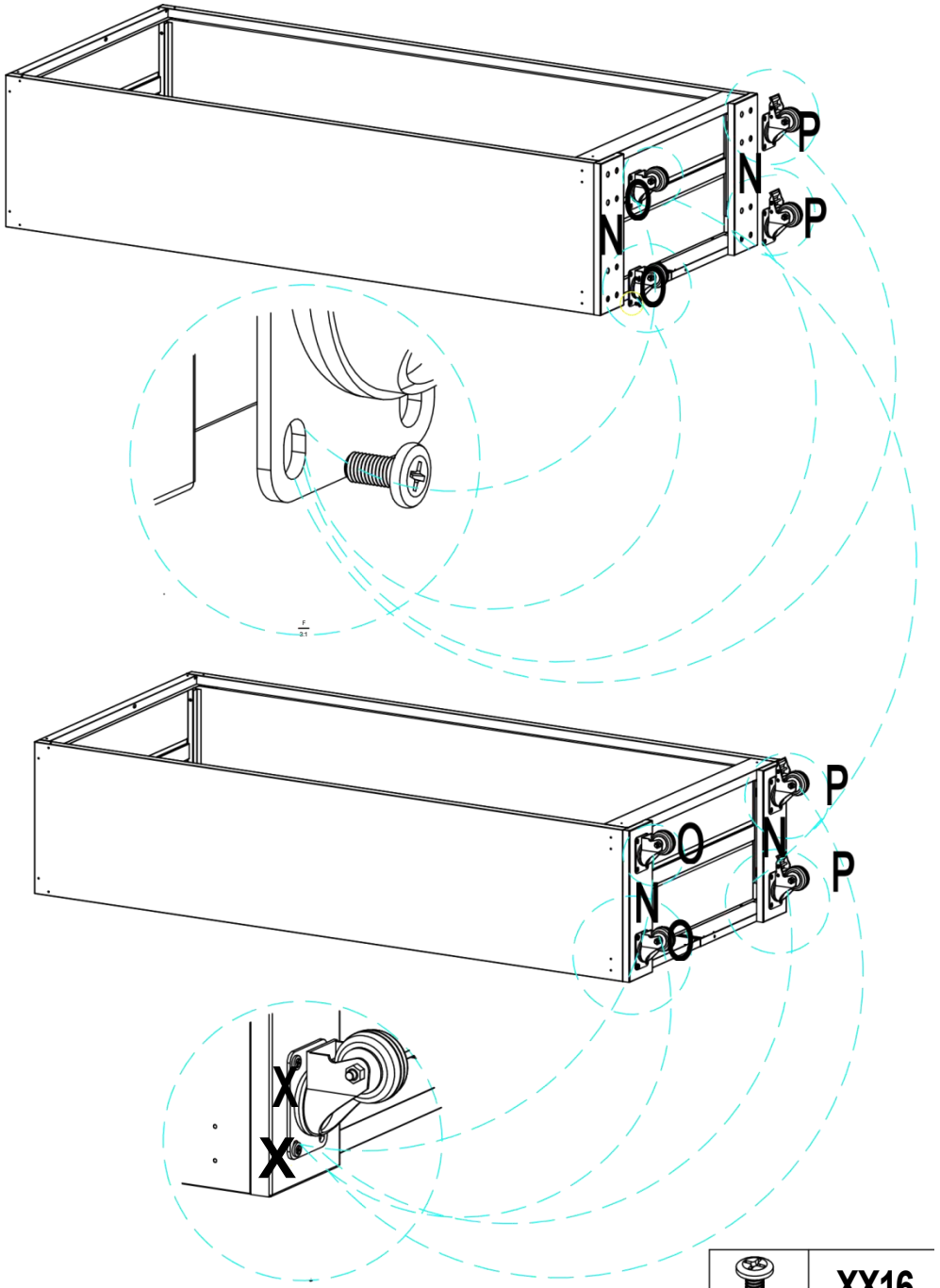

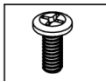

XX16

Fare un passo 10: Connetti parte Lto parti A, B, C, D e K, e fissare
utilizzando T X 16.

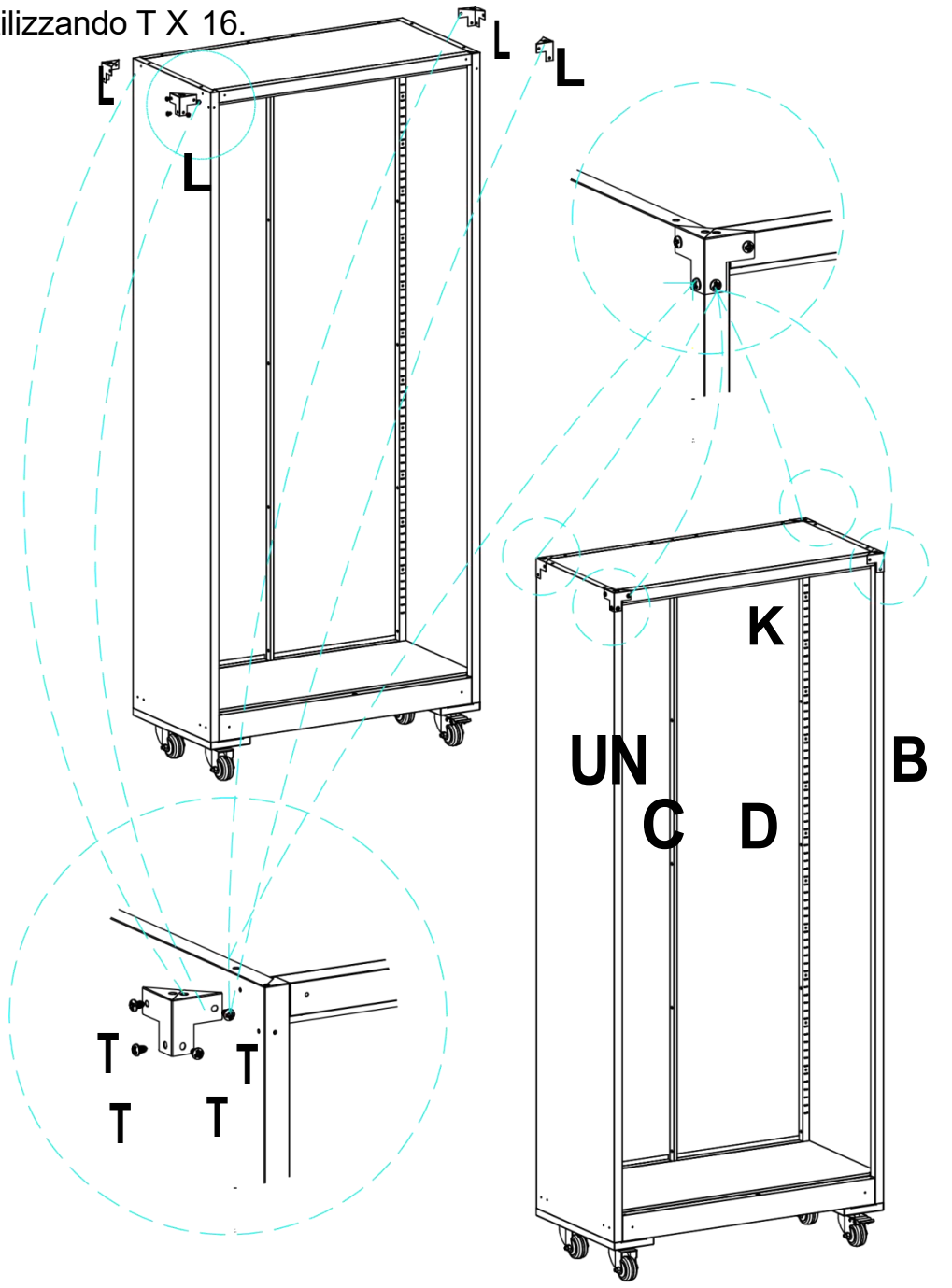

Tx16

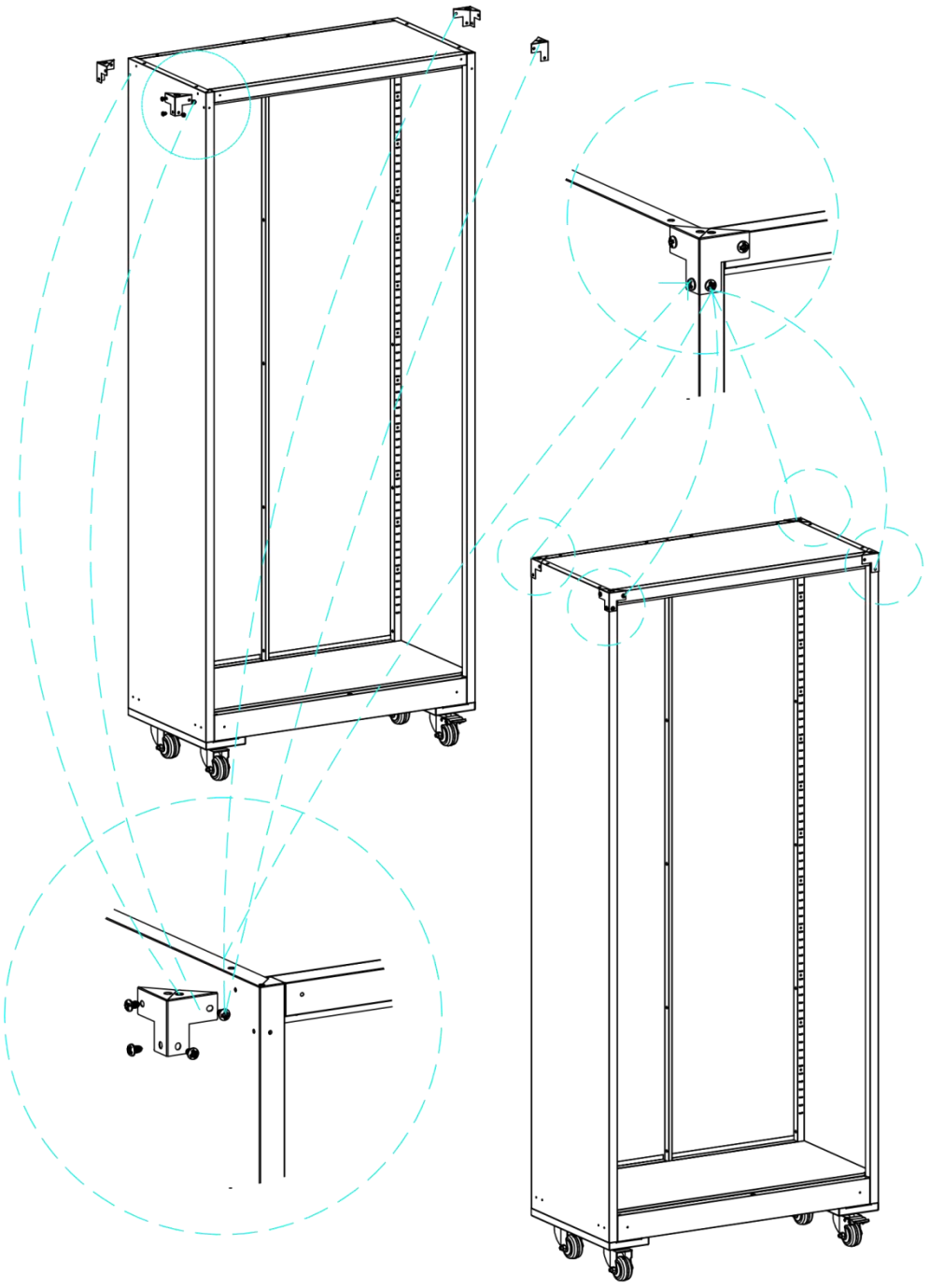



Fare un passo 11: Allineare parte M con parti A, B, C, D e G, e fissare usando Wx 14.

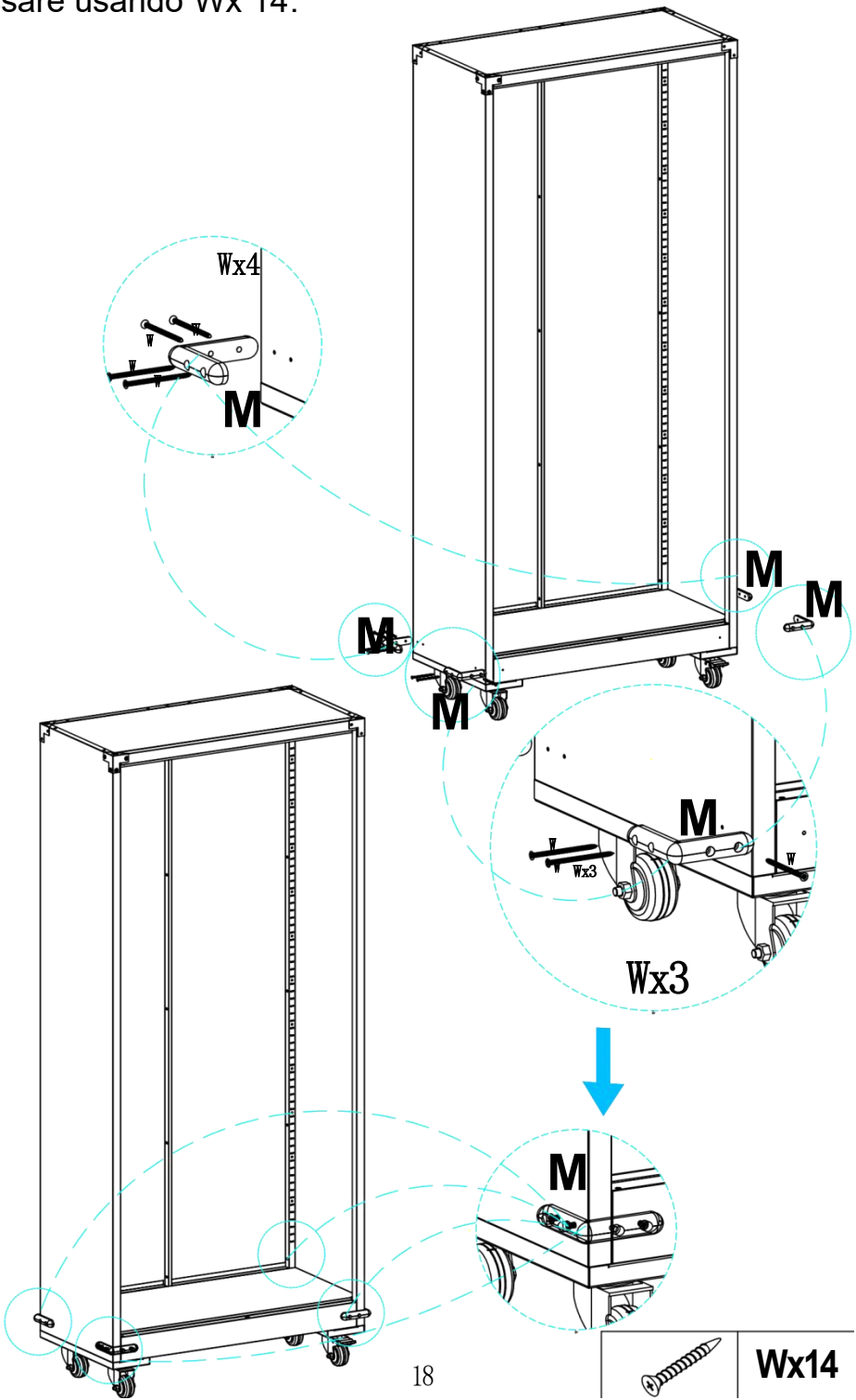

Wx14

Fare un passo 12: Fissare la cabina e la carrozzeria a il muro COME necessario e fissare Esso utilizzando Qx 2.

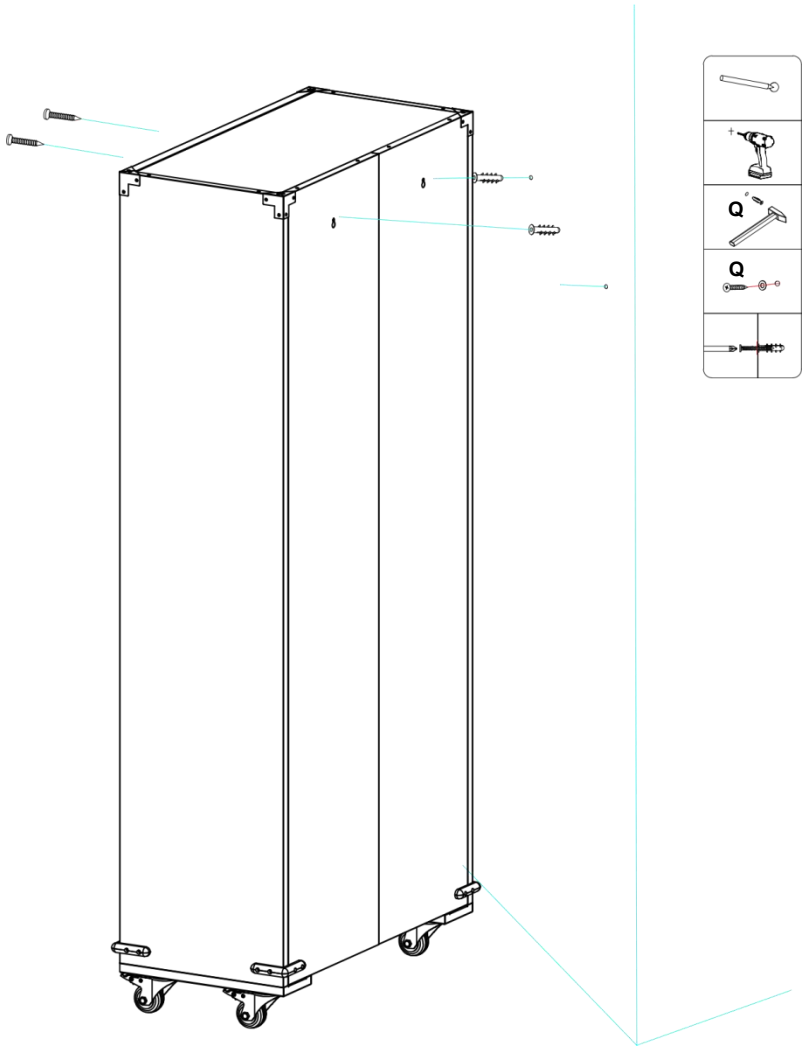

Nota: selezionare le viti di espansione appropriate in base a IL parete materiale, E Prendere cura A evitare le linee di servizio (acqua ed elettricità) durante installazione.

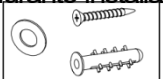

Qx2

Step 13: Install the U-parts (x16) at the desired height, inserting the H-parts (x4) from top to bottom.

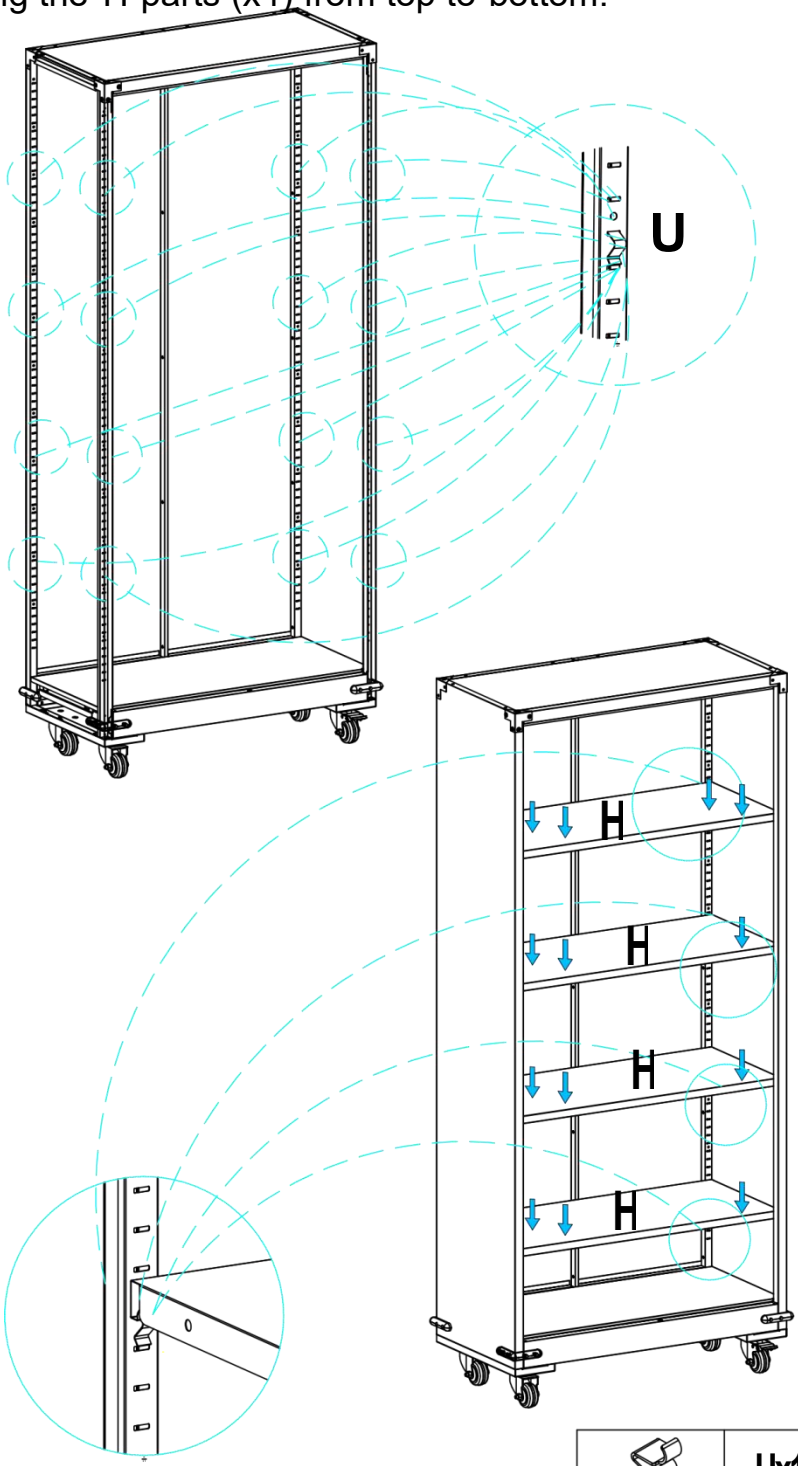

Ux16

Fare un passo 14: Primo, inserire il Vx2 in Parte G; adattare il RX2 sul Parte P, quindi installare Parti Io e J.

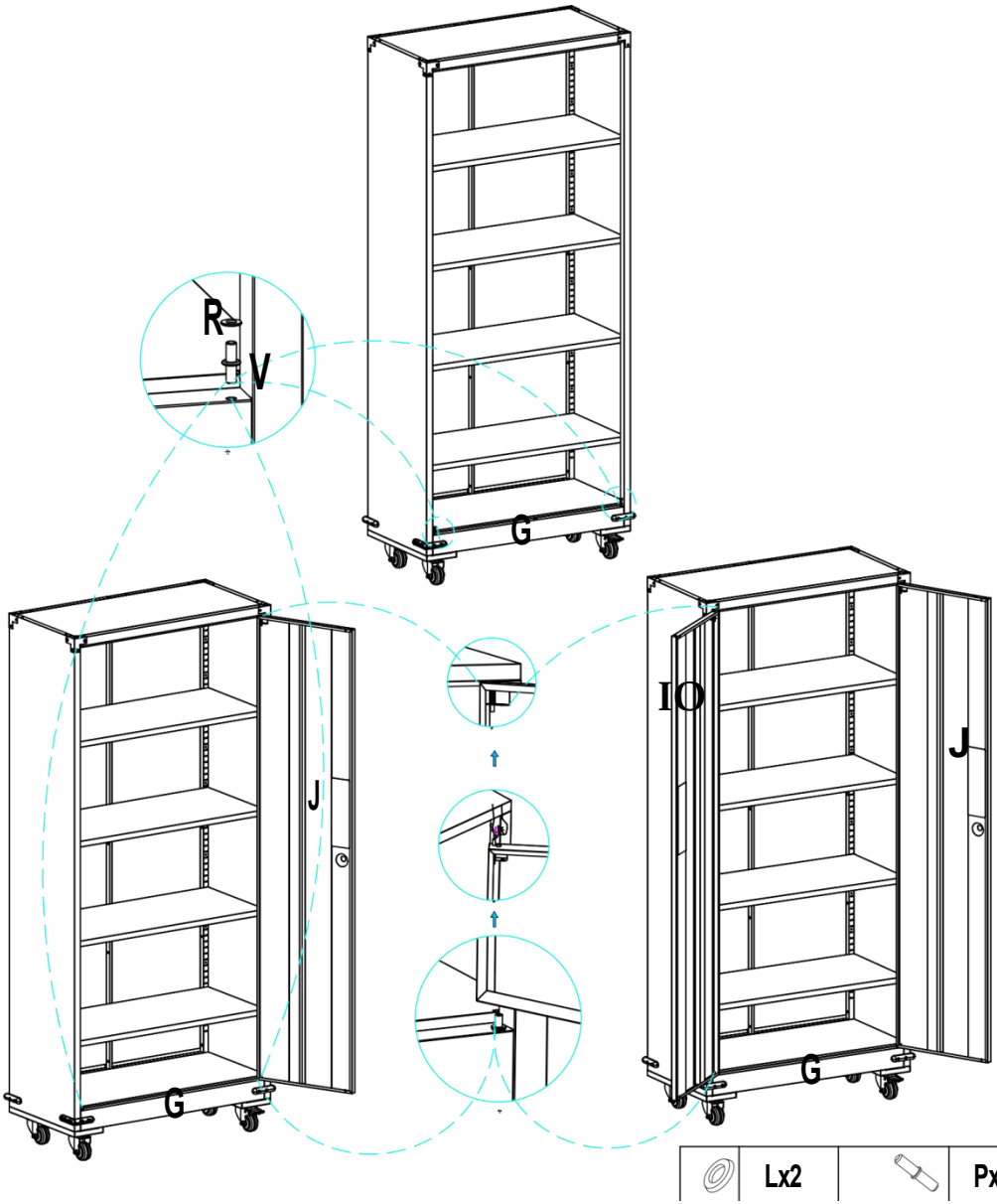

Fare un passo 15: Montaggio a pressione di quattro componenti della Parte S in IL corrispondente buchi su Parti Io e J.

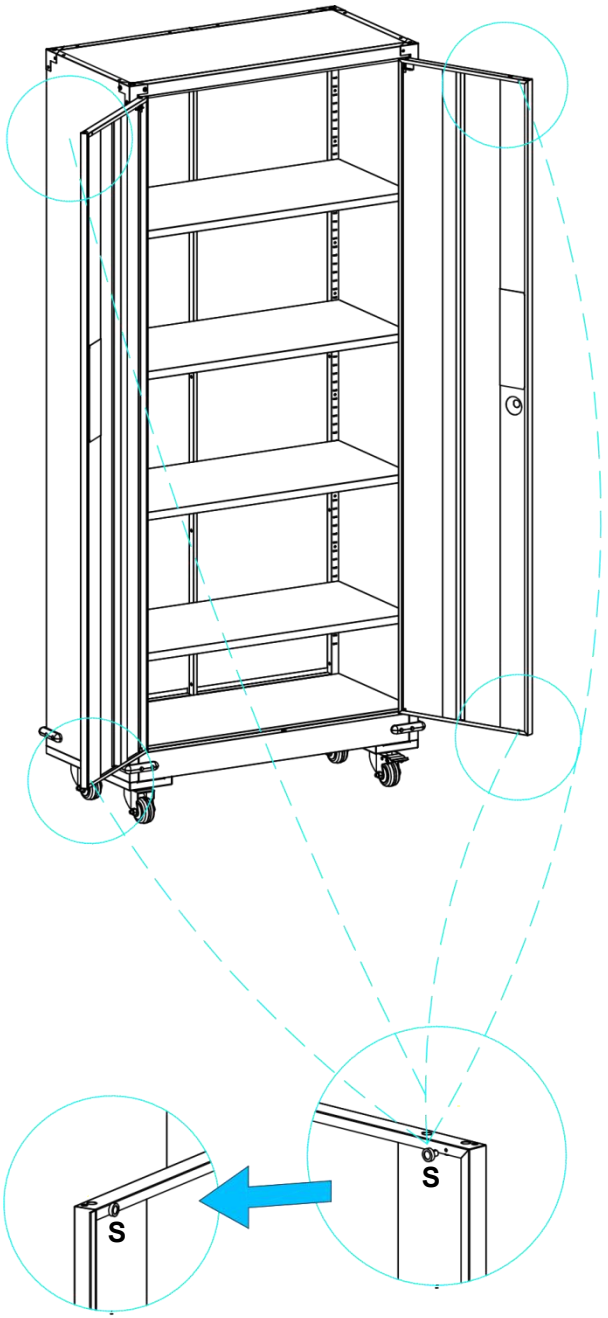

Fare un passo 16: Installazione completata.

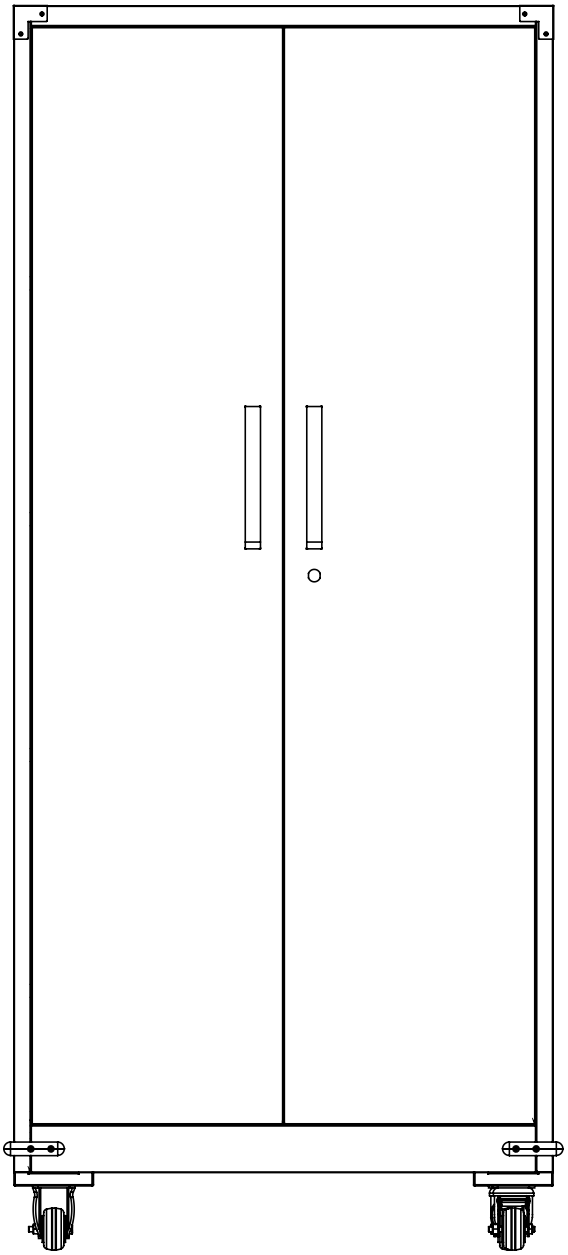

PARAMETRO DEL PRODOTTO

Modello	SS - CWG 1845B	SS - CWG 1845W
Principale Colore	Nero	Bianco
sicuro portante per strato	120 libbre	
Prodotto Dimensioni (L*P*A)	800*400*1845 mm	
Peso netto	35,3 kg	

*** Prodotti quali specifiche , aspetto, E progetto Sono soggetto a modifica senza precedente avviso.**



VEVOR

Upgrade · The Home Creator Way

TAQUILLAS GRANDES

MODELO: SS-CWG1845B/SS-CWG1845W

VEVOR | Upgrade
The Home Creator Way

MODELO: SS-CWG1845B/SS-CW G1845W

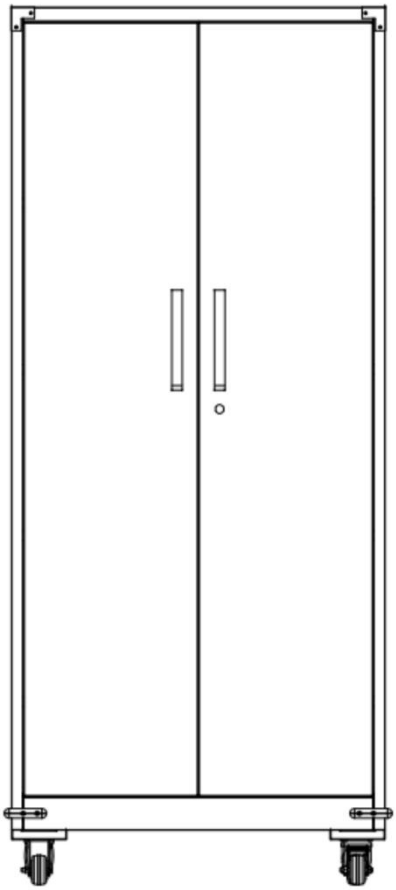

Este es el original instrucción, por favor leer todo manual instrucciones con cuidado antes en funcionamiento. VEVOR reservas una clara interpretación de nuestro usuario manual. La apariencia del producto deber estar sujeto a la
producto que usted recibió. Por favor, perdóname que no lo haremos en forma de usted de nuevo si ¿Existe alguna tecnología o software actualizaciones en nuestro producto.

INSTRUCCIONES DE SEGURIDAD

ADVERTENCIA:

Lea este material antes usando esto producto. No hacer entonces puede resultado en serio lesión .

<table>
<tr><td></td><td>Por favor leer y observar con cuidado mucho asamblea instrucciones antes comienzo asamblea</td></tr>
<tr><td>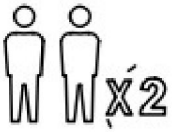</td><td>Unidad debería ser ensamblado por dos o más gente</td></tr>
<tr><td></td><td>Por favor hacer no dejar tu hijo subir b en el producto</td></tr>
<tr><td></td><td rowspan="2">ADVERTENCIA:
Niños han fallecido por vuelco de muebles. Para reducir el riesgo de vuelco de muebles:
-SIEMPRE instale el dispositivo antivuelco proporcionó .
-NUNCA Pon un televisor aquí producto.
-NUNCA permita que los niños se paren, trepen o colgar en cajones, puertas o estantes.
-NUNCA abra más de uno cajón en un tiempo.
-Lugar más pesado elementos en los cajones inferiores.
Este es un permanente etiqueta.Hacer no ¡eliminar!</td></tr>
<tr><td></td></tr>
</table>

Precauciones de montaje

1. Ensamblar solo según estos instrucciones. Incorrecto asamblea puede crear peligros.
2. Usar Aprobado por ANSI gafas de seguridad y trabajo pesado guantes durante asamblea.
3. Mantén el asamblea área limpio y bien iluminado.
4. Mantener espectadores fuera de la área durante asamblea.
5. Hacer no ensamblar si está cansado o cuando bajo el influencia de alcohol, drogas o medicamento.
6. El producto capacidades máximas referirse a adecuadamente y completamente ensamblado productos solo.
7. Ensamblar en un plano, nivel , duro y superficie lisa capaz de sin peligro secundario el grande taquillas.
8. Es es recomendó que asamblea es emprendido por en el menos 2 adultos.
9. Si es posible, tú poder usar fuerza herramientas a hacer asamblea más fácil.
10. Por favor tenga en cuenta que algunos tipos de regiones tener a repuesto.
11. Para obtener información adicional información acerca de el regiones listado en lo siguiente

    páginas, por favor remitir a la Asamblea Diagrama de este manual. Desenvolver y separar todo regiones en un limpio trabajar área.
12. El producto cumple con importante estándares y regulaciones. Instalación de este dispositivo debe cumplir con todo aplicable regulaciones, y debería solo ser operado en áreas bien ventiladas . Por favor leer el usuario manual antes instalando y utilizando este equipo.

Usar precauciones

1. Este producto es no un juguete Hacer no permitir niños a jugar con o cerca este artículo.
2. Hacer no superar peso especificado capacidades.
3. Utilizar únicamente en un piso, nivel, duro, y liso superficie eso poder sin peligro apoyar un sistema completo cargado grande taquillas.

4. **Utilizar como destinado solo.**

   Inspeccionar antes cada usar; hacer no usar si las piezas son perder o dañado .

5. **Este aparato es no destinado a usar por personas (incluido niños) con reducido físico, sensorio o mental capacidades, o falta de**

experiencia y conocimiento , a menos que ellos tener se le ha dado supervisión o instrucción sobre uso del aparato por un persona responsable por su seguridad.

6. Niños deber no jugar con el aparato.

7. Este aparato deberá no ser usado por niños. Mantenga el aparato y es cable fuera de alcance de niños .

8. Este aparato es destinado a ser usado en hogar y similar aplicaciones tales como:

Oficinas, escuelas, archivos, estaciones de bomberos, garajes, sótanos, o cualquier lugar que requiere almacenamiento seguro espacio.

9. Por favor adecuadamente mantener producto. Compruebe si el producto es anormal antes uso. Si es es anormal, por favor detener usando él.

10. Por favor usar el producto según el destinado usar, advertir de potencial lesión por mal uso.

GUARDA ESTO MANUAL

LISTA DE PIEZAS

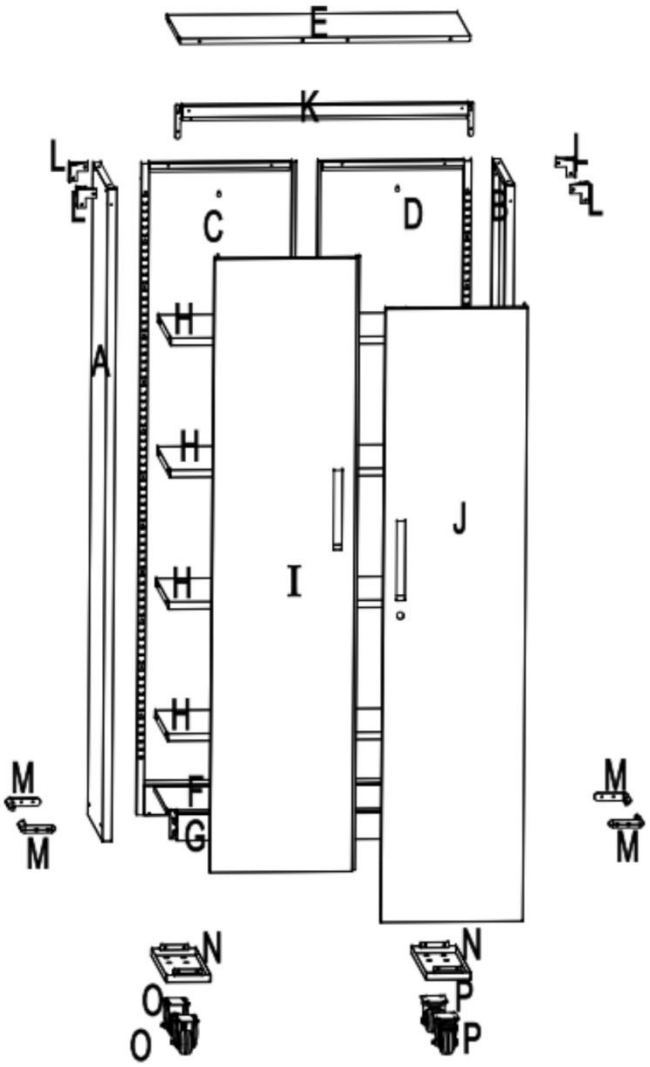

CONSEJOS:

Si el tabla larga es ligeramente deformado durante el transporte, puede ser corregido antes instalación.

 Ax1	 Bx1	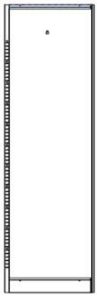 Cx1	 Dx1
 Ejemplo 1	 Efecto 1	 Gx1	 Hx 4
 Ix1	 Jx1	 Kx1	 Lx4

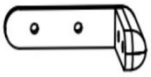 Mx 4	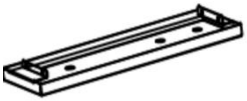 Nx2	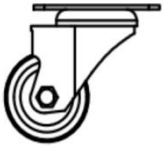 Ox2	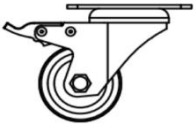 Px2
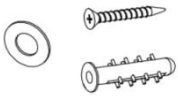 Qx2	 Rx2	 Sx4	 Tx 63
 Ux16	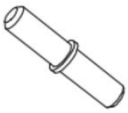 Vx 2	 Wx 16	 Xx 16
 Yx1	 Zx1		

PASO DE MONTAJE

Paso 1 : Alinear Parte A con Parte C y fije usando Tx5.

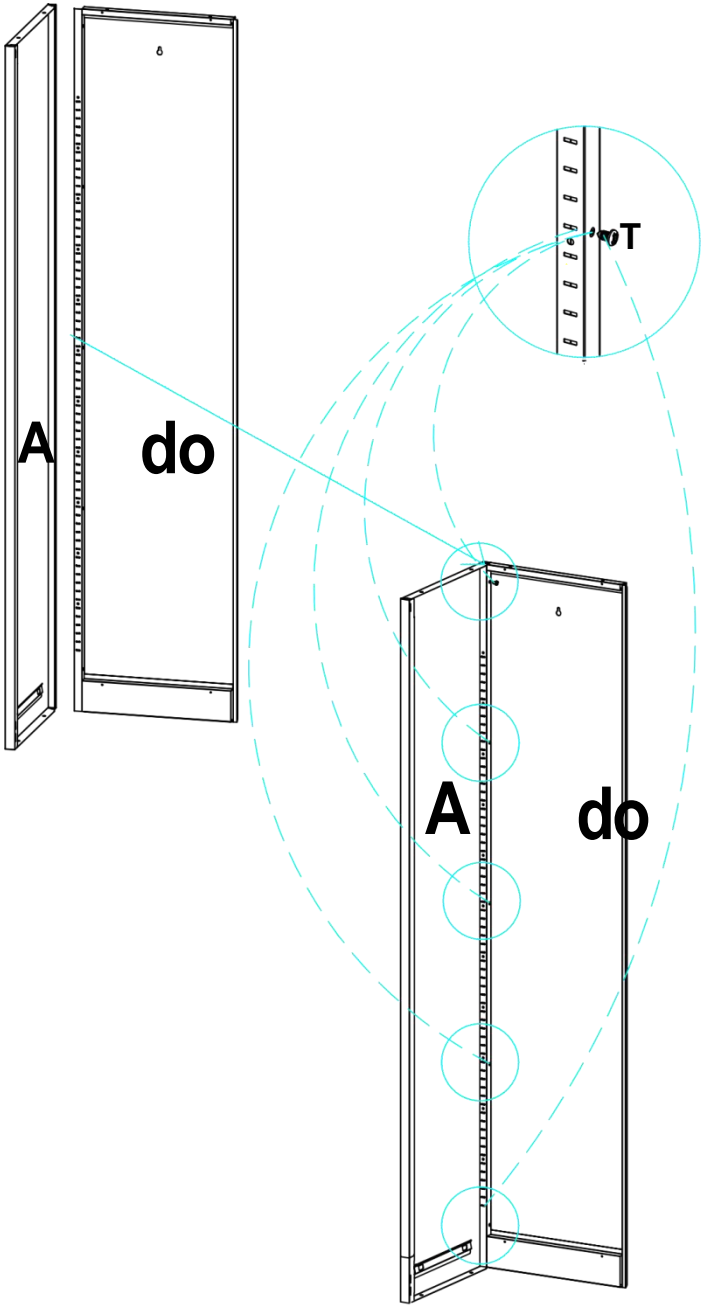



Tx5

Paso 2: Alinear Parte B con Parte D y fíjelo usando Tx5.

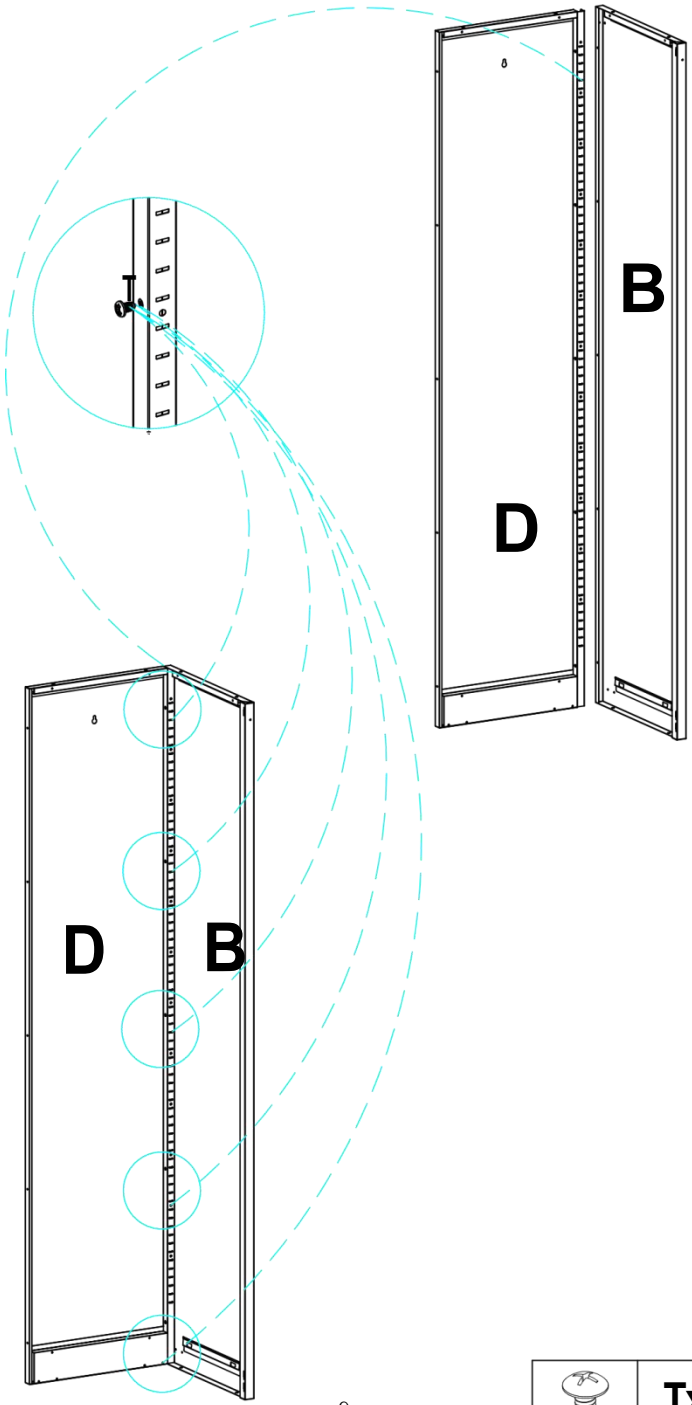

Tx5

Paso 3: Alinear Parte C con Parte D y sujetar usando Tx5.

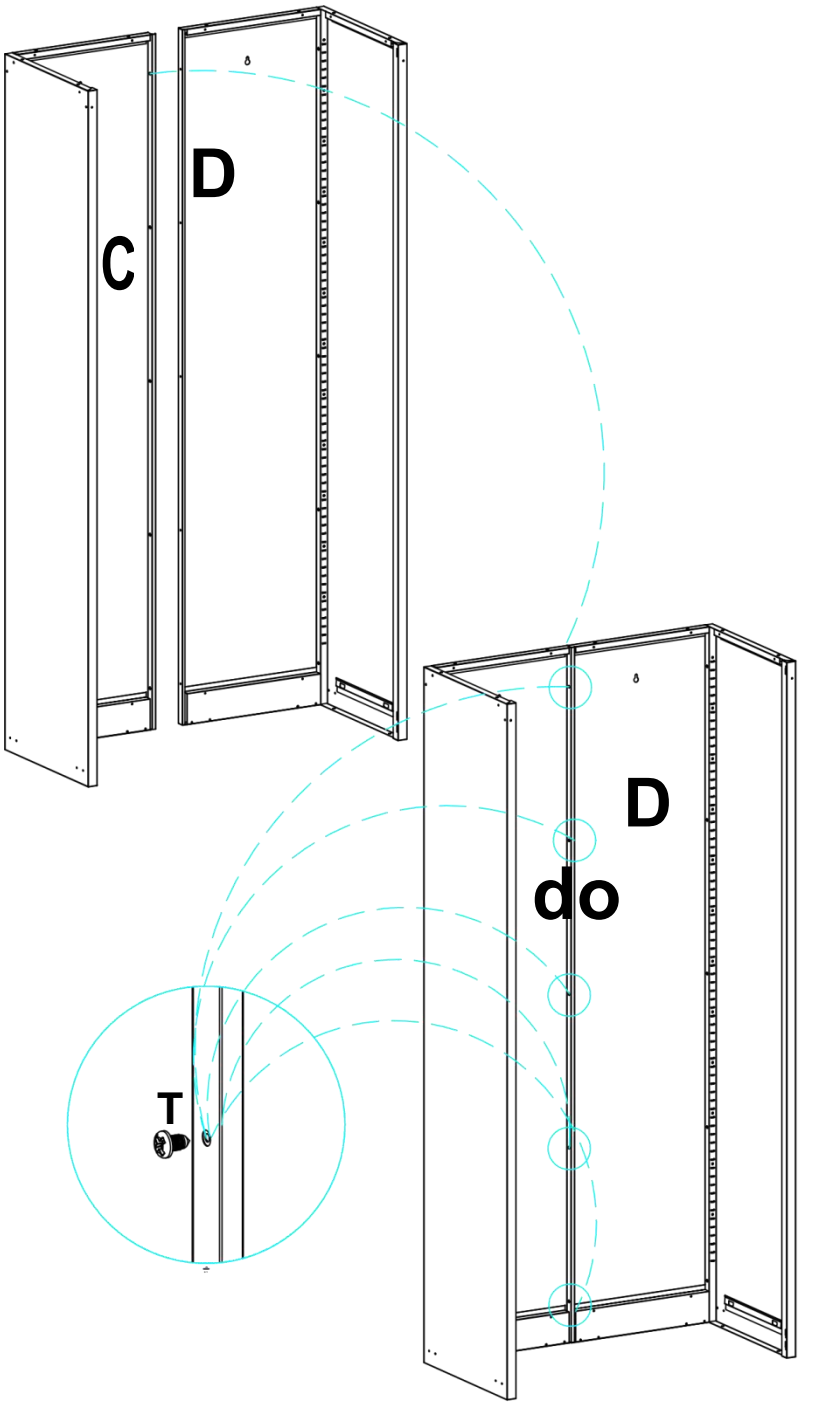

Paso 3: Alinear Parte C con Parte D y sujetar usando Tx5.

Tx5

Paso 4: Alinear Parte G con Partes A y B, y sujetar usando Tx4.

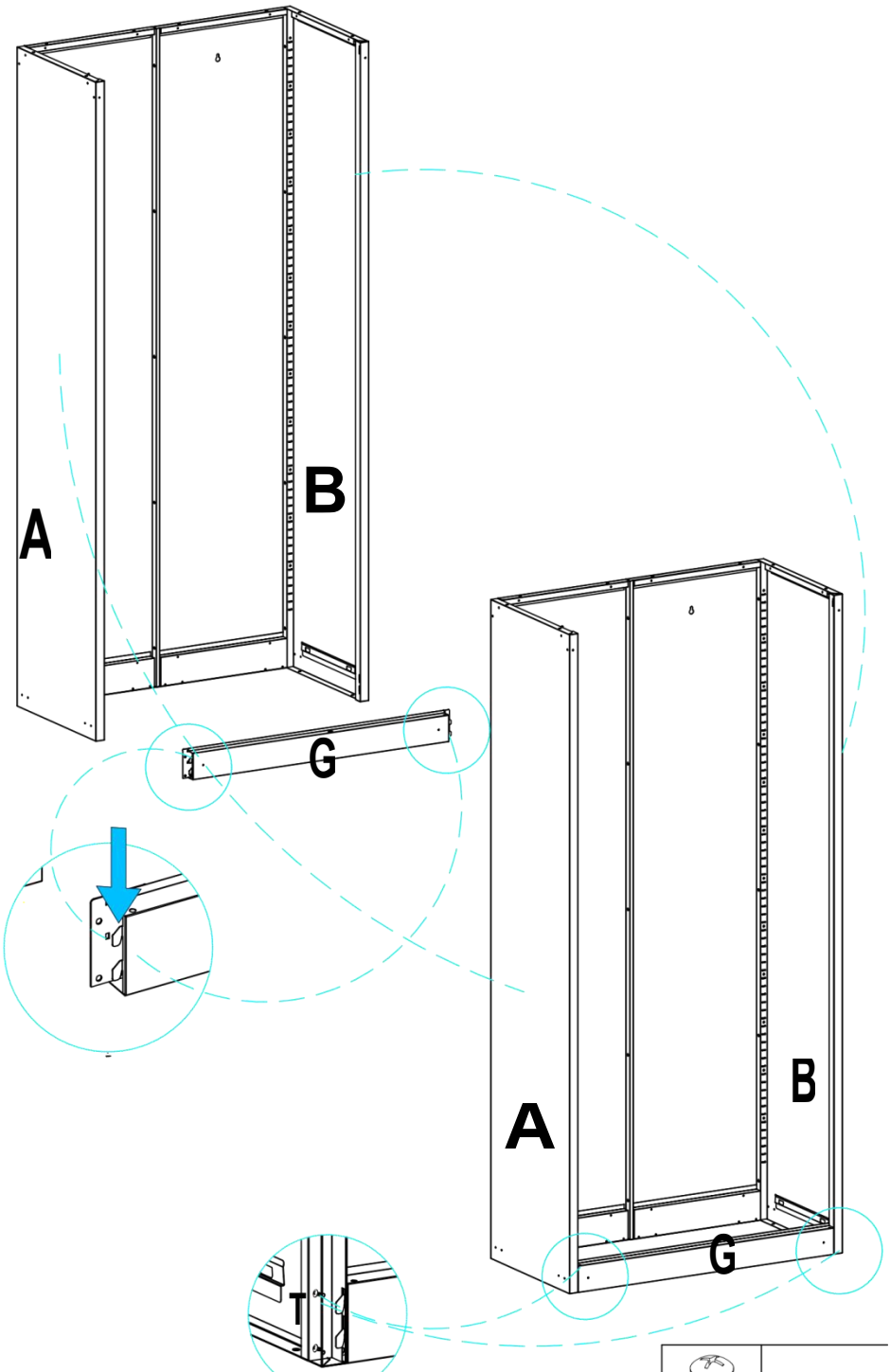

Paso 5: Alinear y cerrar Parte K con Partes A y B , entonces seguro usando Sujetadores Tx 4 .

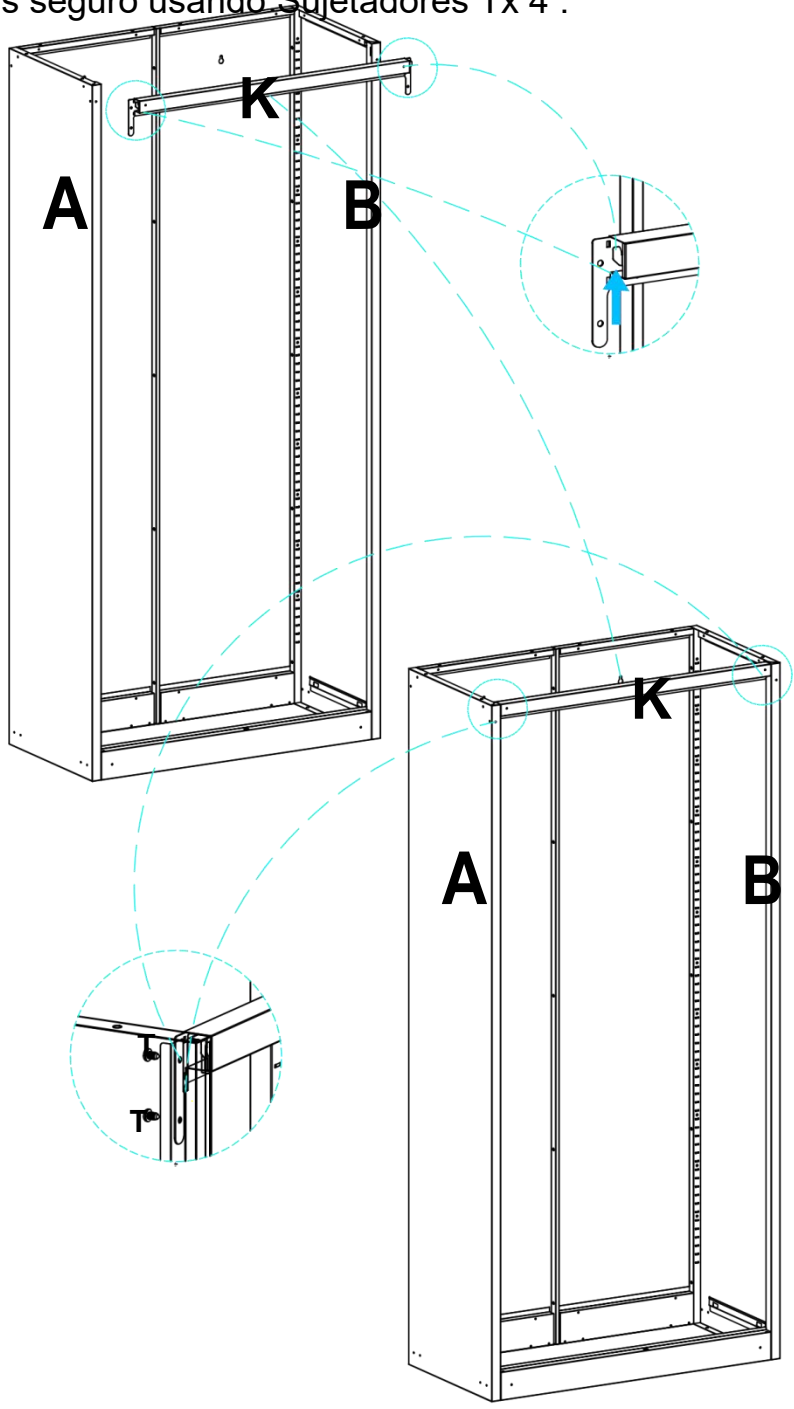



Tx4

Paso 6: Alinear regiones N (x2) con partes G, DO, y D, y sujetar usando tornillos T (x8).

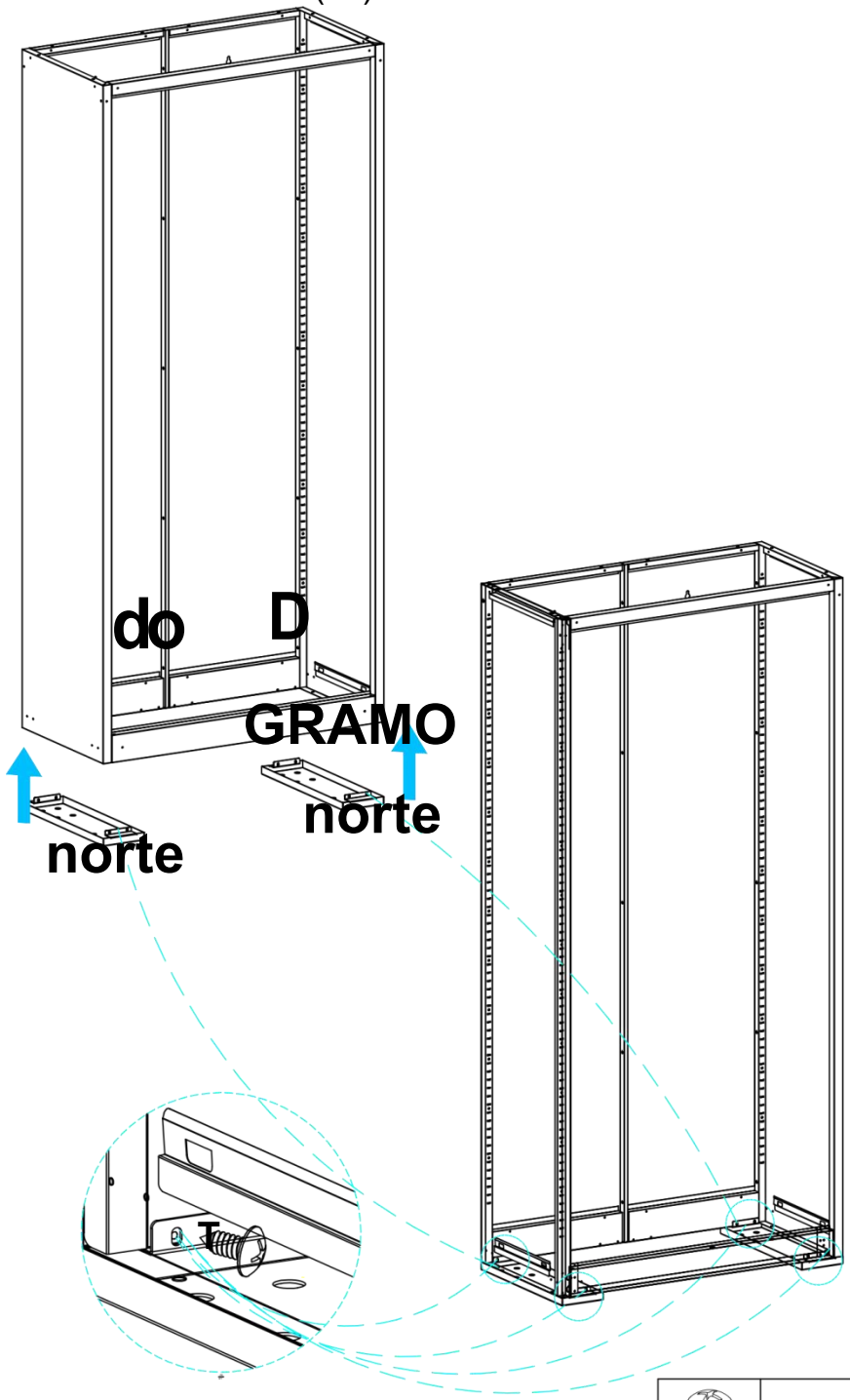

Tx8

Paso 7: Alinear y cerrar Parte F con Partes A y B; sujetar Regiones do y D usando Tx4.

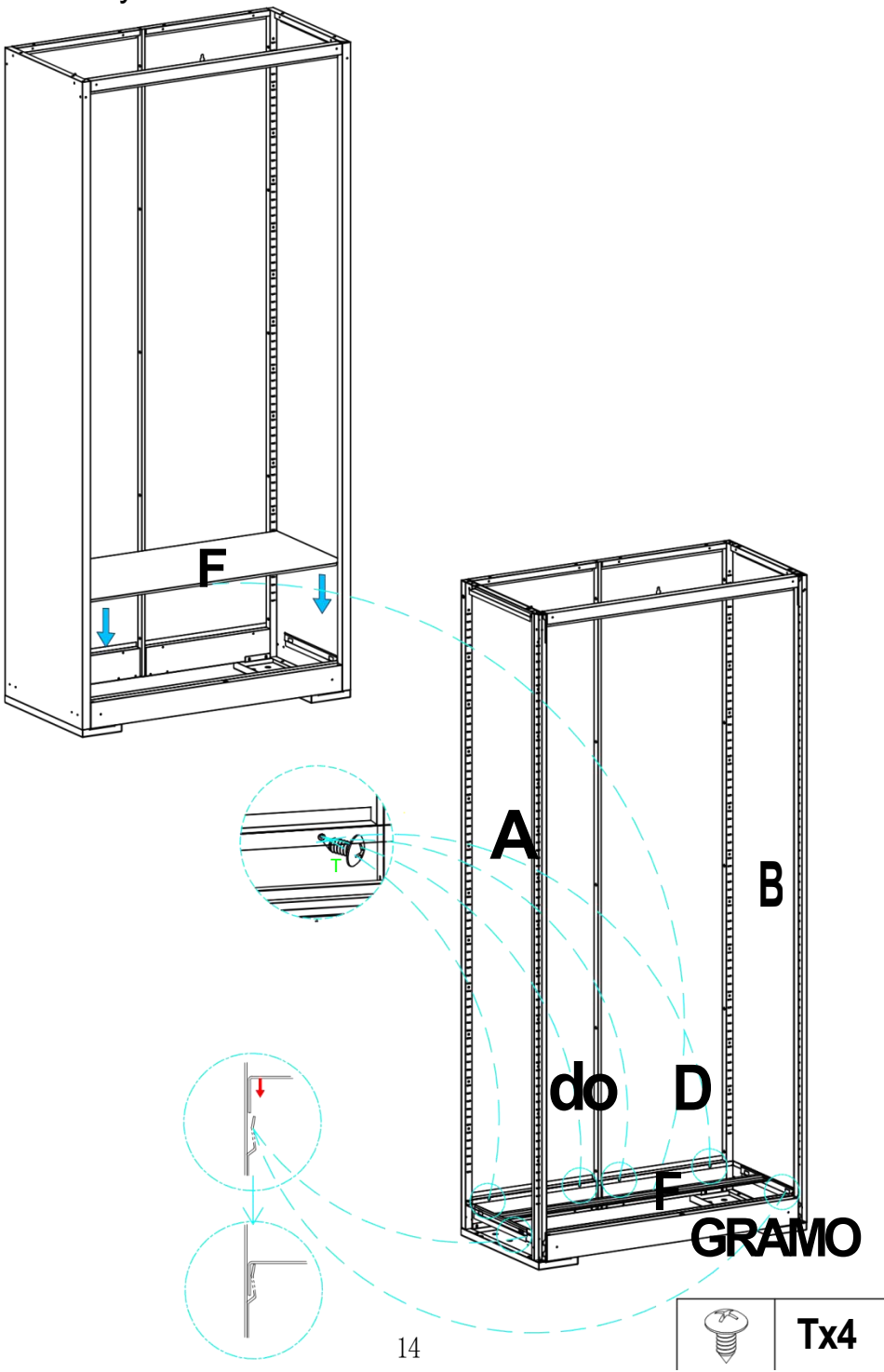

Paso 8: Conectar parte E a partes A, B, C, D, y K, y sujetar usando T incógnita 12.

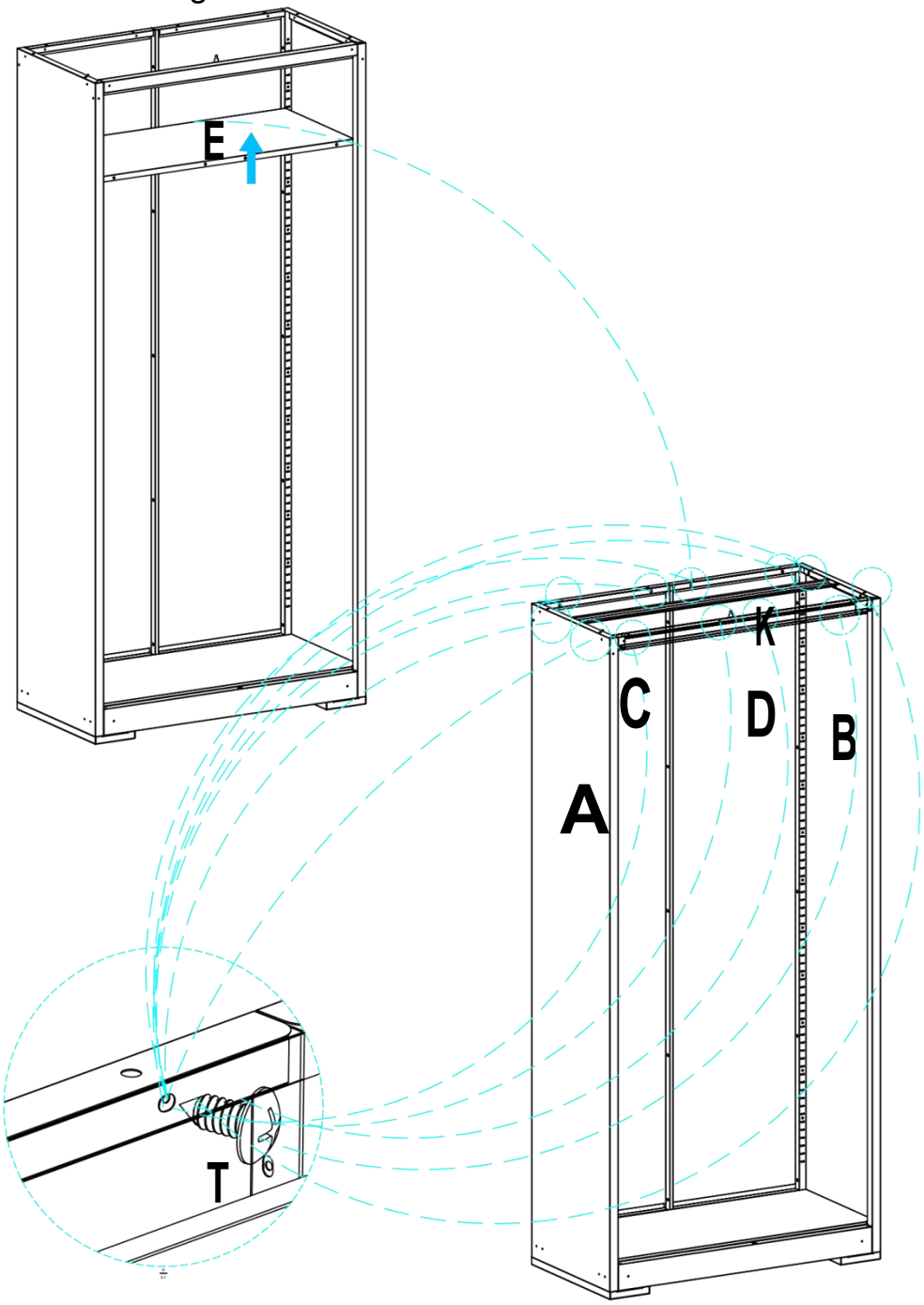



Tx12

Paso 9: Conectar partes O (x2) y PAG (x2) a parte NORTE, y sujetar usando X (x16).

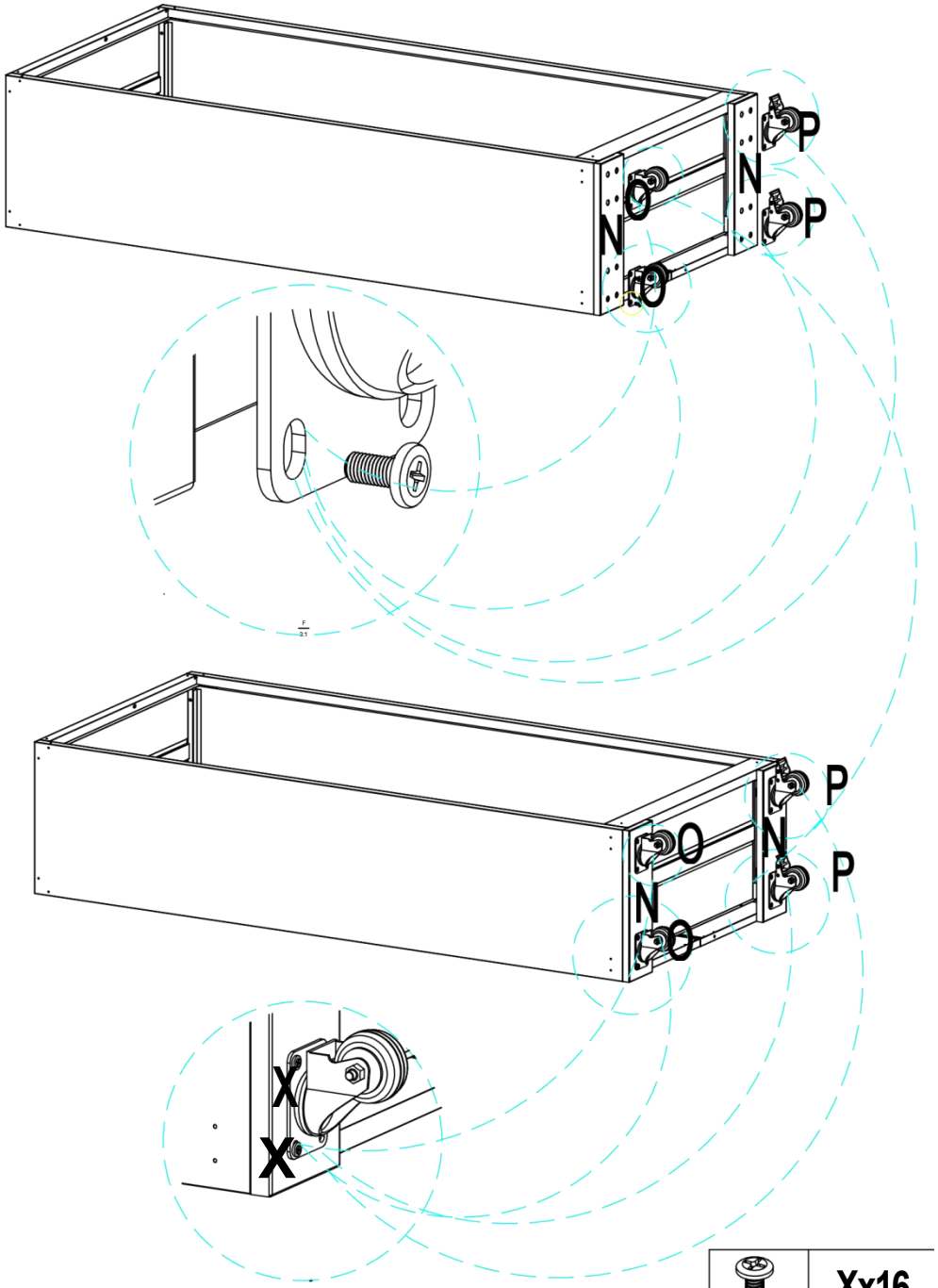

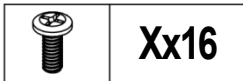

Paso 10: Conectar parte L a partes A, B, C, D, y K, y sujetar usando T incógnita 16.

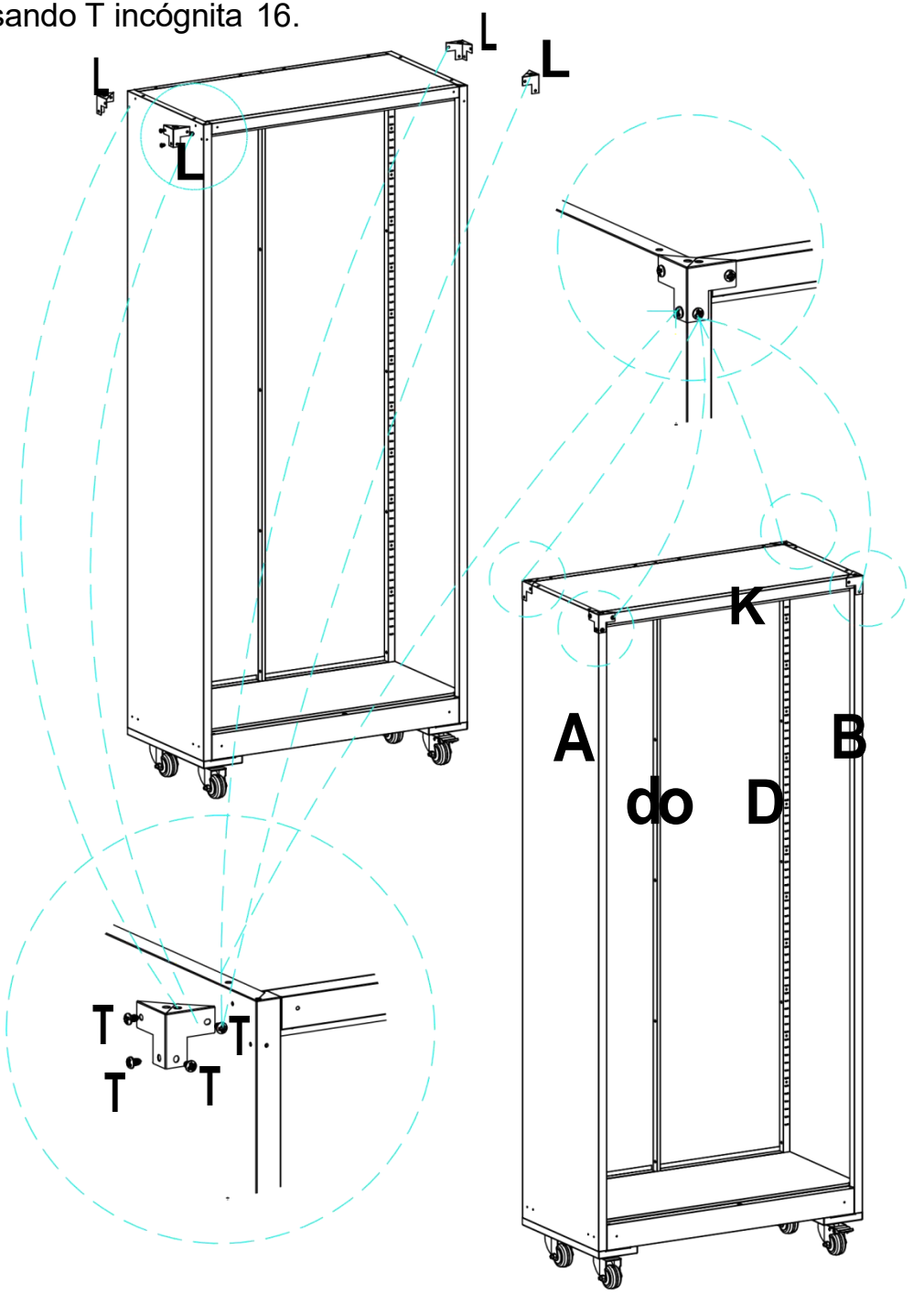

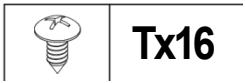

Paso 11: Alinear parte M con partes A, B, C, D y G, y sujetar usando Wx 14.

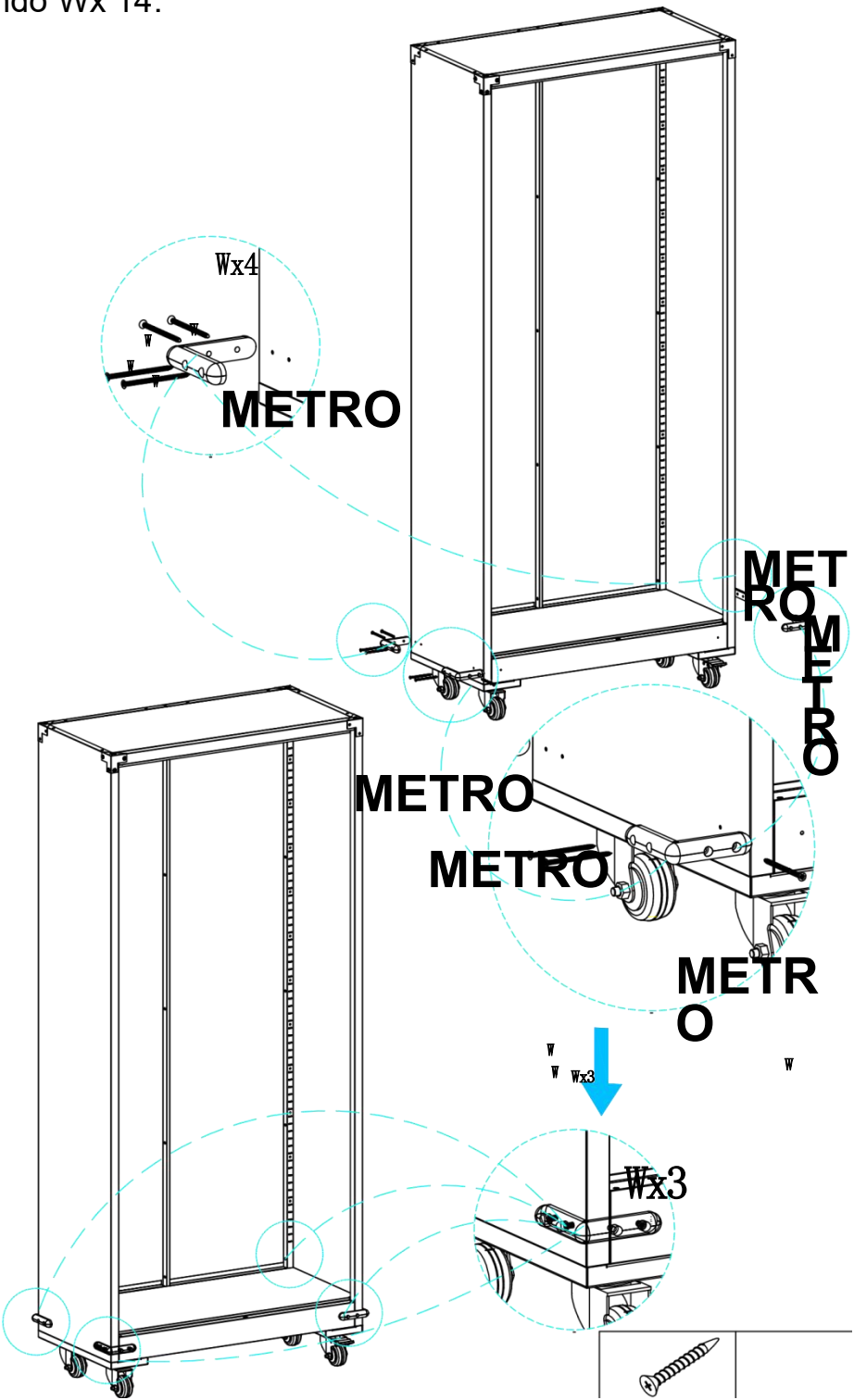

METRO

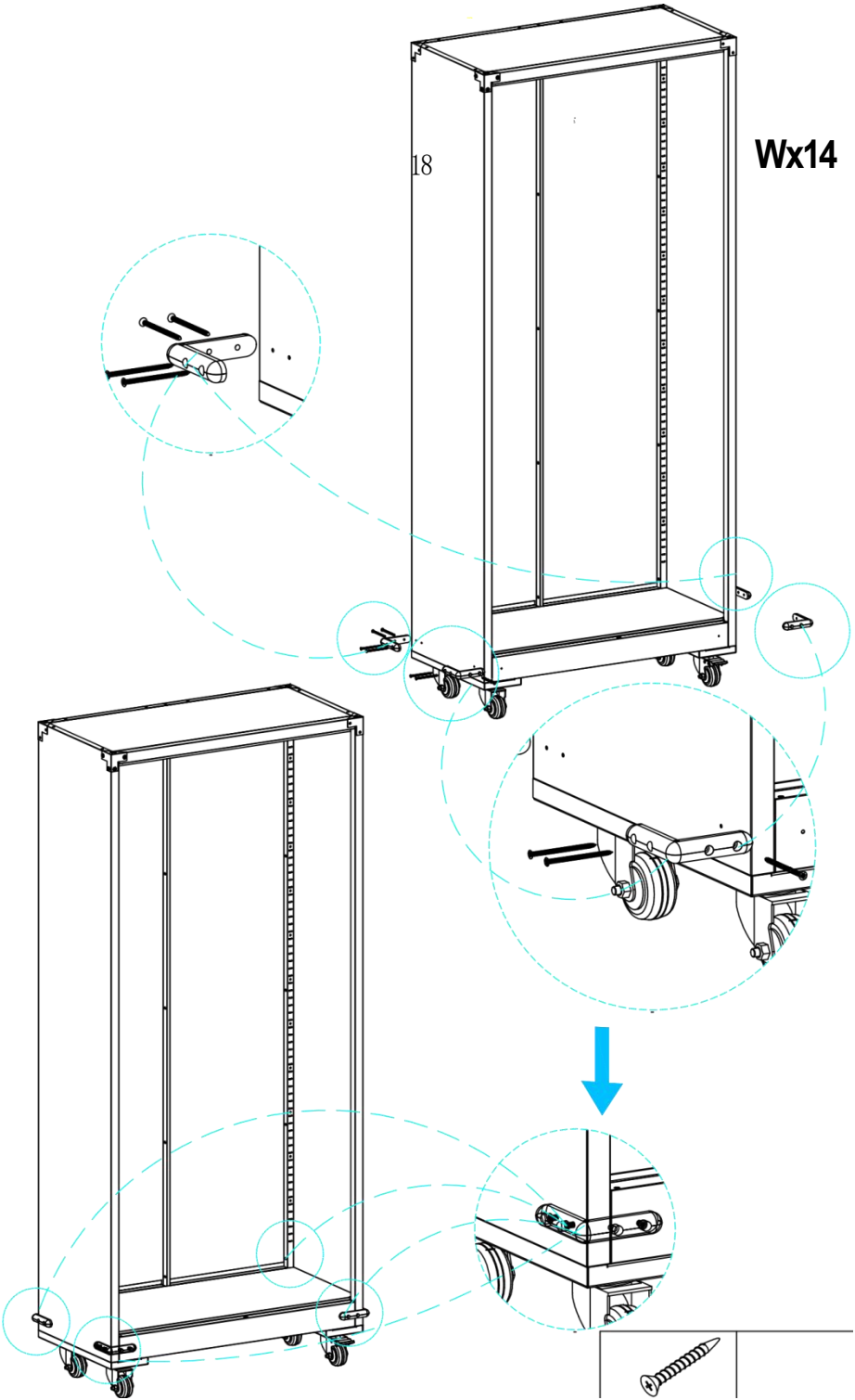

Paso 12: Asegure la cabina y la carrocería a la pared como requerido y sujetar él usando Qx 2.

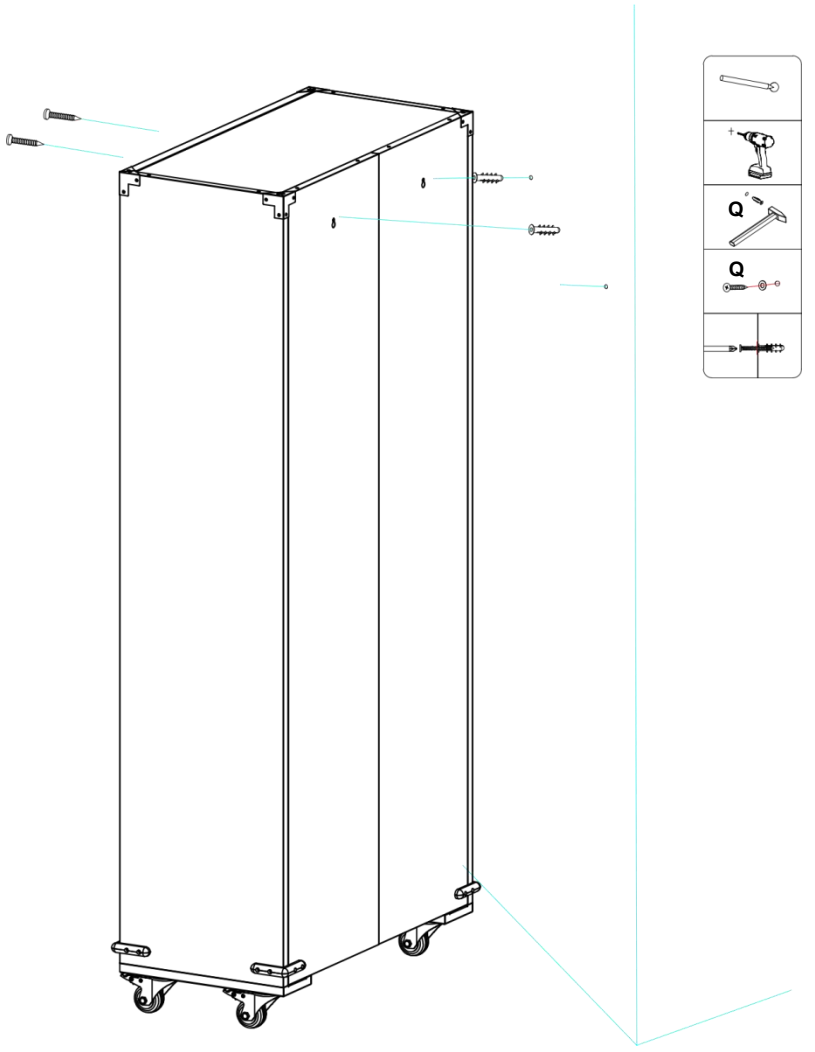

Nota: Seleccione los tornillos de expansión adecuados según el muro material, y llevar cuidado a Evite las líneas de servicios públicos (agua y electricidad). durante instalación.



Step 13: Install the U-parts (x16) at the desired height, inserting the H-parts (x4) from top to bottom.

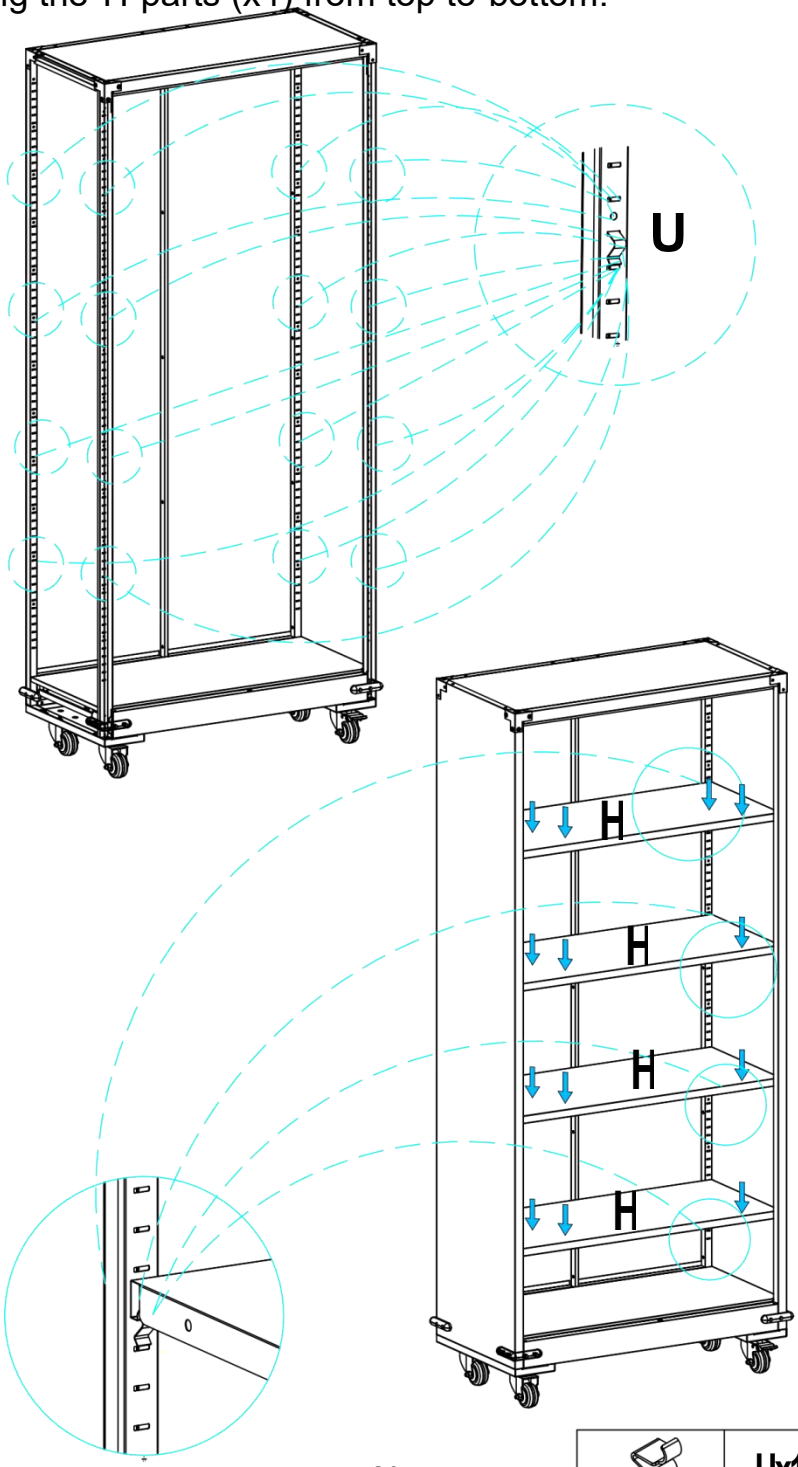

Ux16

Paso 14: Primero, inserta el Vx2 en Parte G; ajuste el RX2 en el Parte P, entonces instalar Regiones Yo y J.

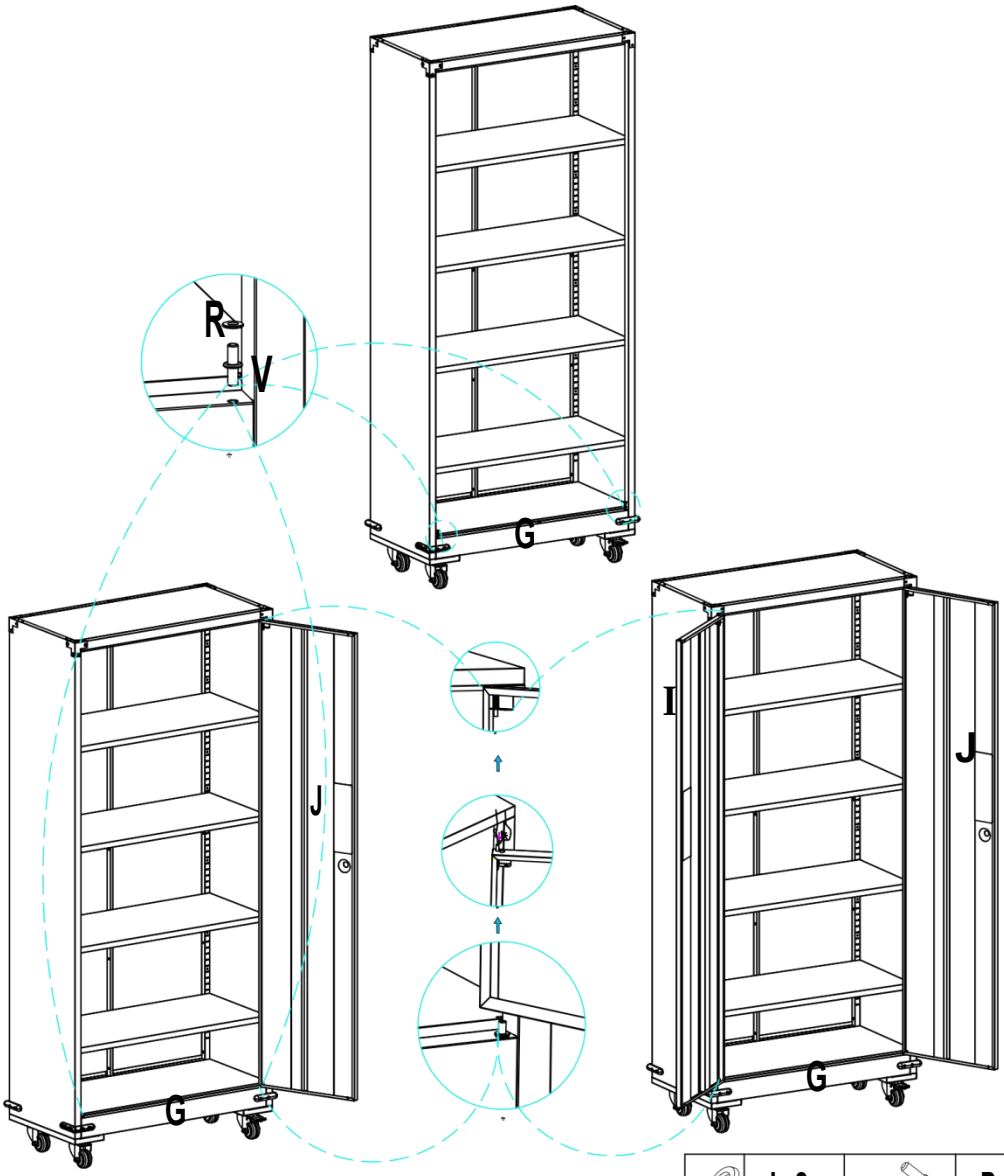

	Lx2		Px2

Paso 15: Encajar a presión cuatro componentes de la pieza S en el correspondiente agujeros en Regiones Yo y J.

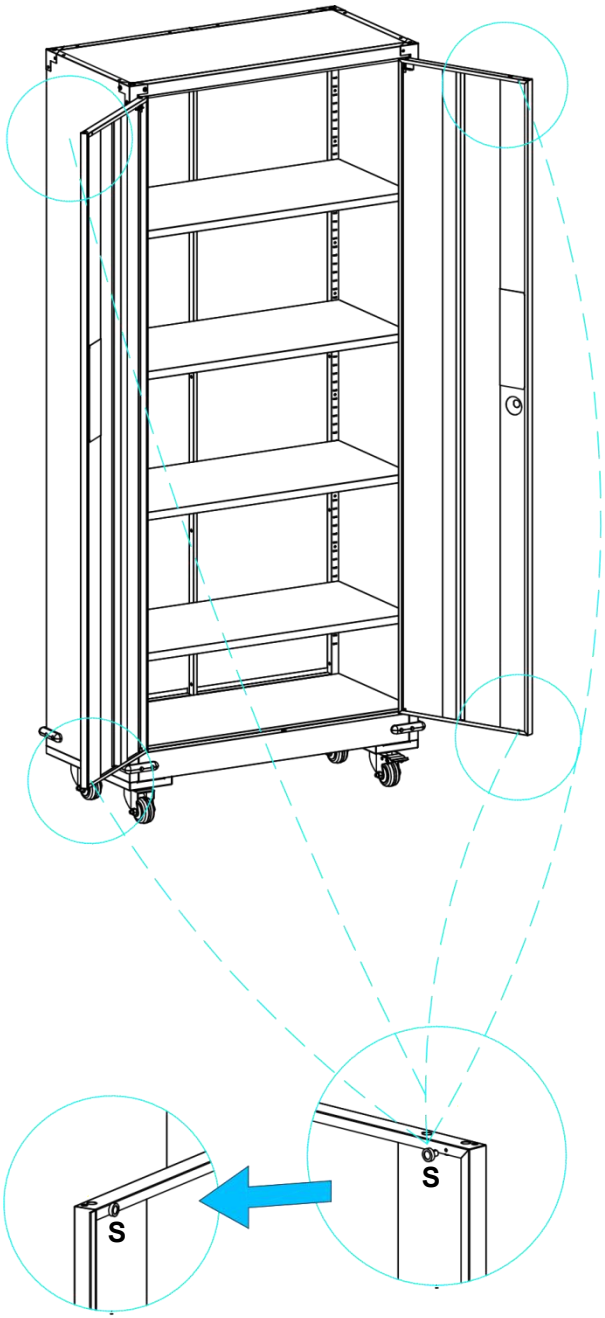

Paso 16: Instalación completada.

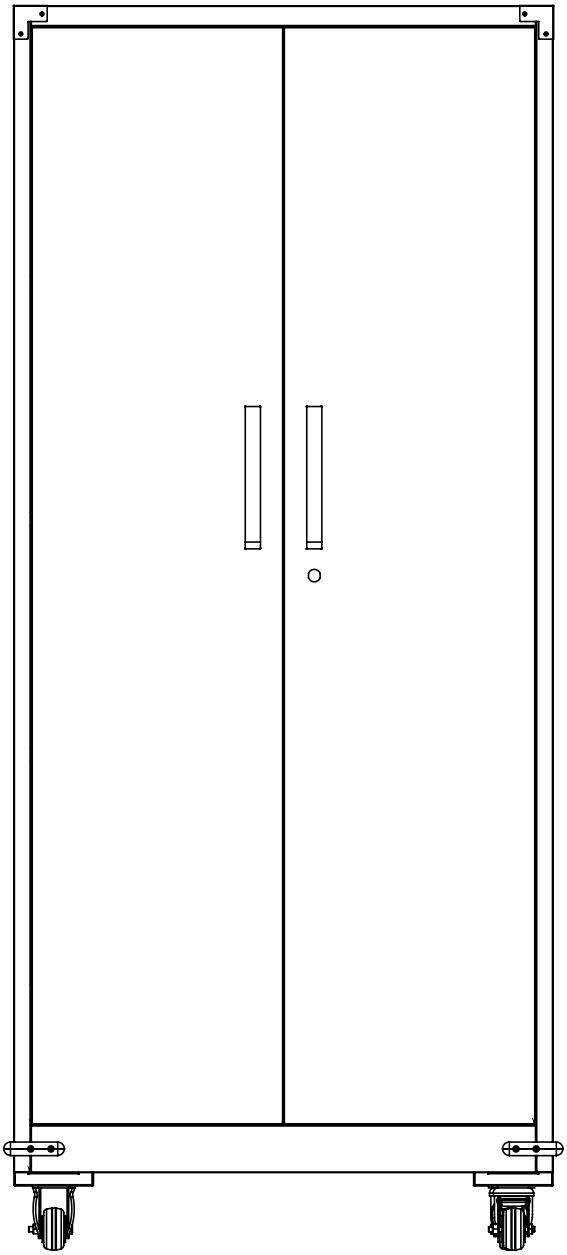

PARÁMETRO DEL PRODUCTO

Modelo	SS - CWG 1845B	SS - CWG 1845W
Principal Color	Negro	Blanco
seguro portante por capa	120 libras	
Producto Tamaño (Ancho*Profundidad*Alto)	800*400*1845 mm	
Peso neto	35,3 kg	

*** Productos tales como especificaciones , apariencia, y diseño son sujeto a modificación sin previo aviso.**



VEVOR

Upgrade · The Home Creator Way

DUŻE SZAFKI

MODEL: SS-CWG1845B/SS-CWG1845W

VEVOR | Upgrade
The Home Creator Way

MODEL: SS-CWG1845B/SS-CW G1845W

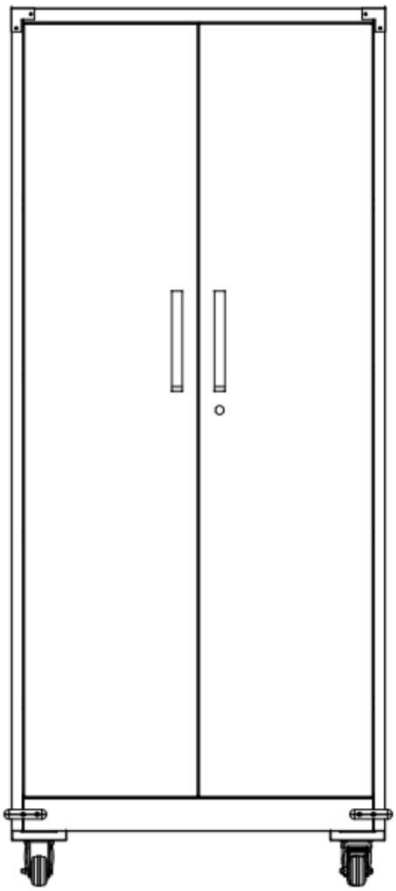

Ten jest oryginałem instrukcja, Proszę przeczytaj wszystko podręcznik instrukcje
ostrożnie zanim działający. VEVOR rezerwy jasny interpretacja naszego użytkownik instrukcja. Wygląd z produkt być podlegać produkt, który otrzymane. Proszę wybaczyć nam, że nie będziemy w formie ciebie Ponownie Jeśli czy istnieje jakaś technologia lub oprogramowanie aktualizacje NA nasz produkt.

INSTRUKCJE BEZPIECZEŃSTWA

OSTRZEŻENIE:

Przeczytaj ten materiał przed używając tego produkt.
Niewykonanie Więc móc wynik poważnie obrażenia .

<table>
<tr><td></td><td>Proszę czytać i obserwować ostrożnie wszystko montaż instrukcje zanim początek montaż</td></tr>
<tr><td>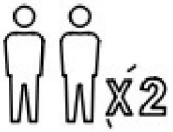</td><td>Jednostka powinien Być zmontowany przez dwa Lub więcej ludzie</td></tr>
<tr><td></td><td>Proszę Do nie pozwalać Twoje dziecko wspinać się na produkt</td></tr>
<tr><td></td><td rowspan="2">⚠ OSTRZEŻENIE:
Dzieci Zginęło w wyniku przewrócenia się mebli.
Aby zmniejszyć ryzyko przewrócenia się mebli :
-ZAWSZE montuj urządzenie zabezpieczające przed wywróceniem pod warunkiem , że.
-NIGDY podłącz do tego telewizor produkt.
- NIGDY nie pozwalaj dzieciom stać, wspinać się ani powiesić NA szuflady, drzwi lub półki.
-NIGDY nie otwieraj więcej niż jednego szuflada Na raz.
-Miejsce najcięższy rzeczy w najniższych szufladach.
Ten jest stały etykieta.Do nie usunąć!</td></tr>
<tr><td></td></tr>
</table>

Środki ostrożności podczas montażu

1. **Złóż tylko według tych instrukcje. Niewłaściwy montaż może stworzyć zagrożenia.**
2. **Nosić Zatwierdzone przez ANSI okulary ochronne i ciężka praca rękawice podczas montaż.**
3. **Zachowaj montaż obszar czysty I dobrze oświetlone.**
4. **Zachowaj osoby postronne z obszar podczas montaż.**
5. **Zrób nie montować jeśli zmęczony lub kiedy pod ten wpływ z alkohol, narkotyki Lub lek.**
6. **Ten produkt zdolności czapkowe zastosować do odpowiednio i całkowicie zmontowany produkty tylko.**
7. **Złóż na płaskim terenie, poziom , twardy i gładkiej powierzchni zdolny z bezpiecznie wspierający ten duży szafki.**
8. **To Jest zalecono, aby montaż Jest podejmowane przez Na najmniej 2 dorośli.**
9. **Jeśli to możliwe, Ty Móc używać moc narzędzia Do robić montaż łatwiej.**
10. **Proszę pamiętaj, że niektóre typy z strony Posiadać A zapasowy.**
11. **Aby uzyskać dodatkowe informacje informacja w sprawie ten strony katalogowany w następującym**

    strony, Proszę odnieść się do Zgromadzenia Diagram tego podręcznik. Odwijać się i oddziel wszystko strony w czysty praca obszar.
12. **Ten produkt jest zgodny z odpowiedni standardy I regulamin.**

    Instalacja tego urządzenia musi być zgodny z Wszystko odpowiedni regulamin, I powinno tylko Być operowany w dobrze wentylowanych pomieszczeniach. Proszę Czytać ten użytkownik podręcznik zanim instalowanie I korzystając z tego sprzętu.

Używać środki ostrożności

1. **To produkt Jest nie zabawka Do nie umożliwić dzieci do grać z Lub w pobliżu Ten przedmiot.**
2. **Zrób nie przekroczyć określona waga pojemności.**
3. **Używaj tylko NA as, poziom, twardy, I gładki powierzchnia To Móc bezpiecznie w pełni wspierać załadowany duży szafki.**
4. **Użyj jako przeznaczony tylko.**

Sprawdzać zanim każdy używać; Do nie używać Jeśli części są luźny lub uszkodzone .

5. To urządzenie Jest nie przeznaczony dla używać przez osoby (w tym dzieci) z zmniejszony fizyczny, sensoryczny Lub psychiczny możliwości, Lub brak

doświadczenie I wiedza , chyba że oni Posiadać otrzymał nadzór Lub instrukcja dotyczący korzystanie z urządzenia przez osoba odpowiedzialny dla ich bezpieczeństwa.

6. Dzieci być nie bawić się z tym ten urządzenie.
7. Urządzenie to musi: nie Być używany przez dzieci. Trzymaj urządzenie i jego przewód wychodzący z zasięg dzieci .
8. To urządzenie Jest przeznaczony do Być używany W gospodarstwo domowe i podobny aplikacje takie jak Jak:

   Biura, szkoły, archiwa, remizy strażackie, garaże, piwnice, Lub każdy miejsce, które wymaga bezpiecznego przechowywania przestrzeń.
9. Proszę odpowiednio trzymać produkt. Sprawdź, czy produkt Jest nieprawidłowy zanim użyj. Jeśli to Jest nieprawidłowy, Proszę zatrzymywać się używając To.
10. Proszę użyj produkt zgodnie z tym przeznaczony użyj, ostrzeż z potencjał uraz spowodowany nadużywanie.

ZAPISZ TO PODRĘCZNIK

LISTA CZĘŚCI

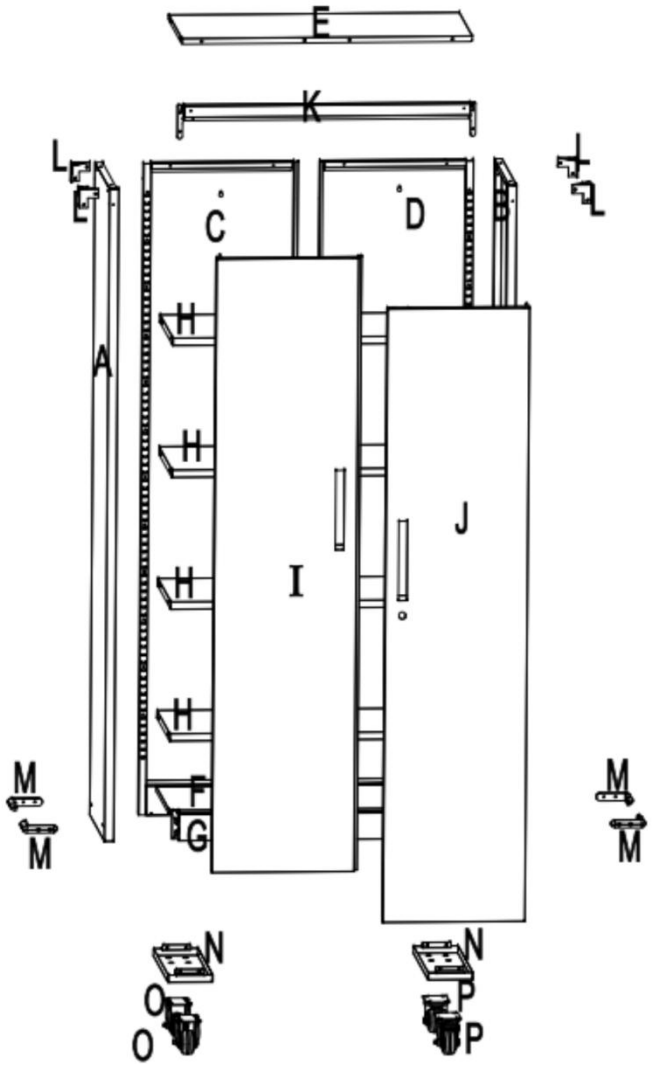

PORADY:

Jeśli longboard jest lekko zdeformowany podczas transportu, to może zostać poprawionym zanim instalacja.

 Oś 1	 Bx1	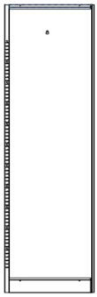 Cx1	 Dx1
 Przykład 1	 Fx1	 Gx1	 Hx 4
 Ix1	 Jx1	 Kx1	 Lx4

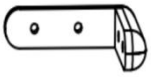 Mx 4	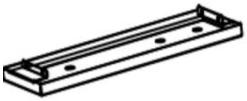 Nx2	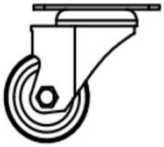 Ox2	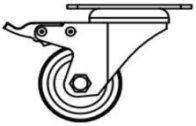 Px2
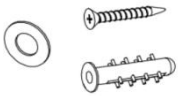 Qx2	 Rx2	 Sx4	 Teksa s 63
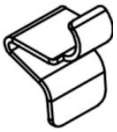 Ux16	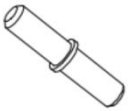 Vx 2	 Wx 16	 XX 16
 Yx1	 Zx1		

KROK MONTAŻU

Krok S 1 : Wyrównaj Część A z Część C i zamocuj za pomocą Transmisja 5.

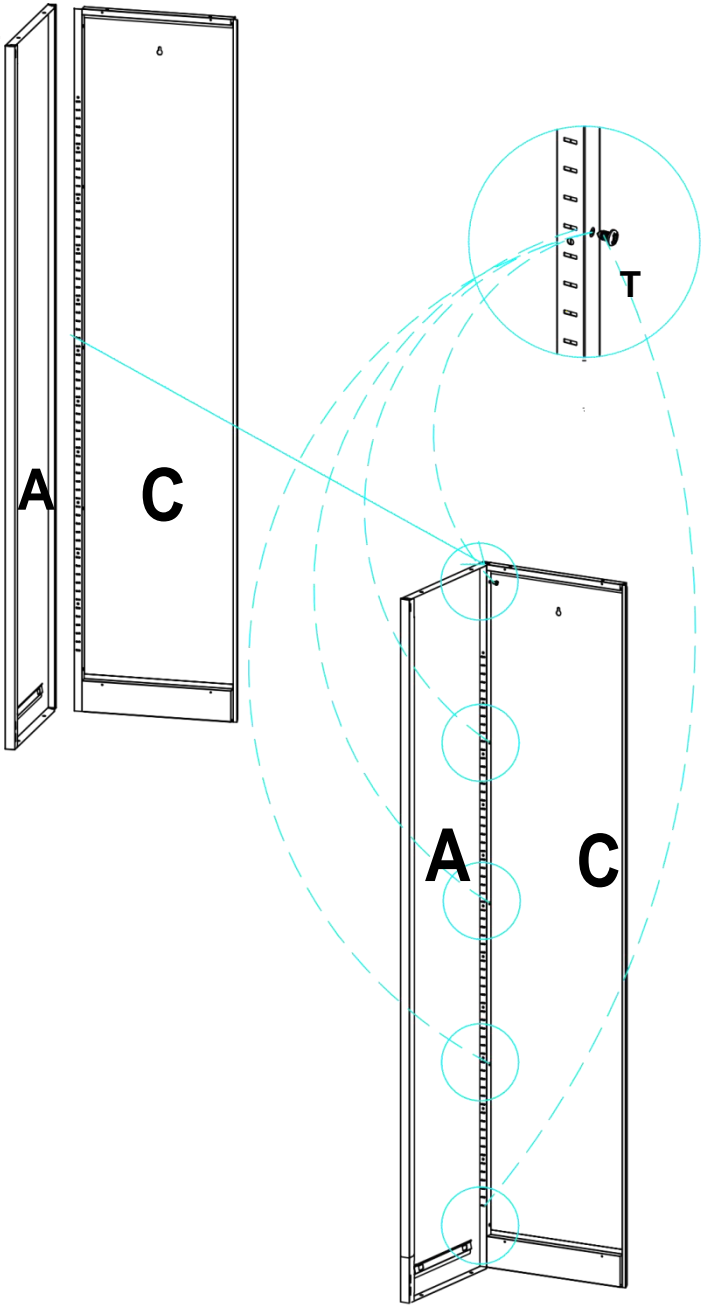



Tx5

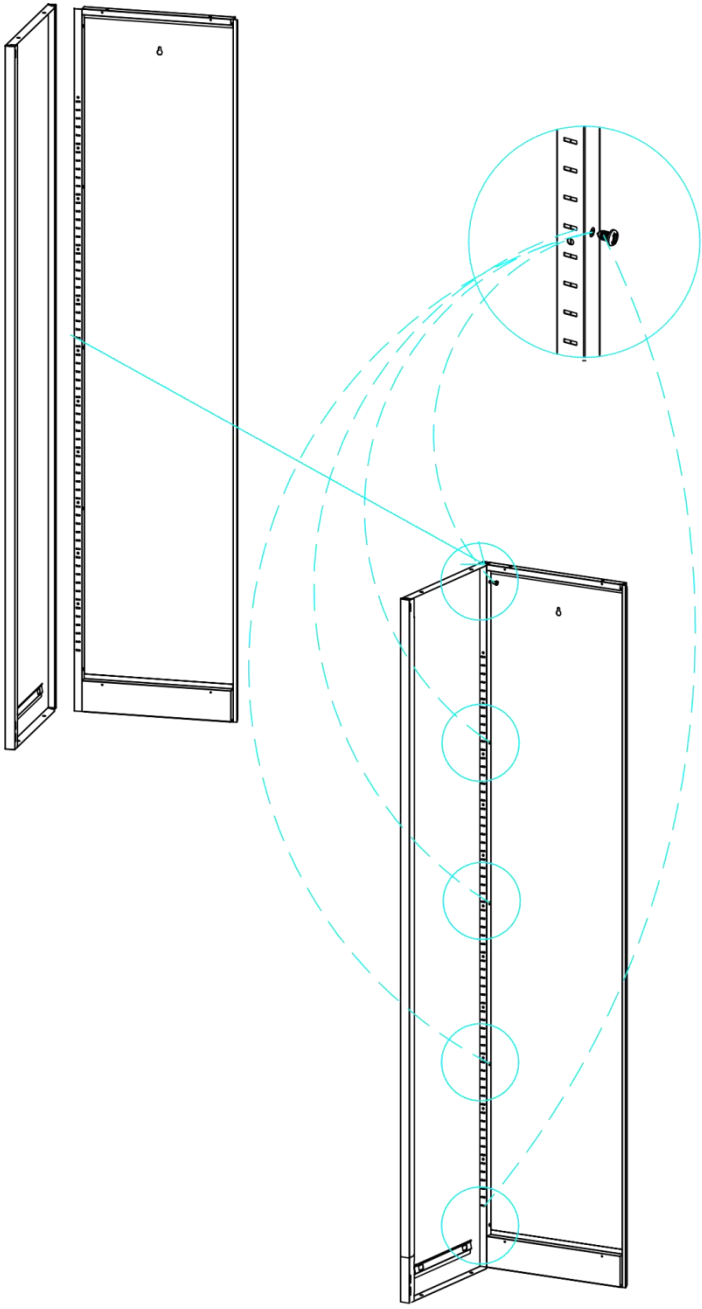



Krok 2: Wyrównanie Część B z Część D i zamocuj za pomocą Tx5.

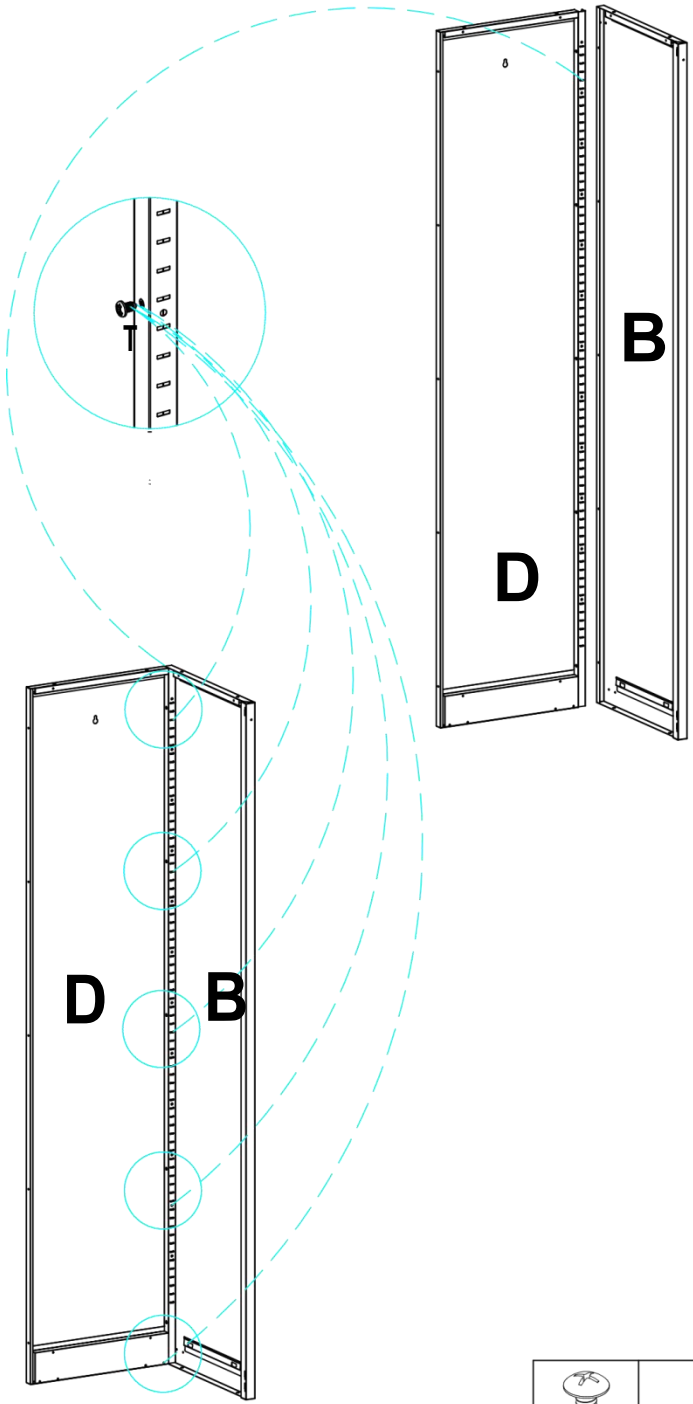

Tx5

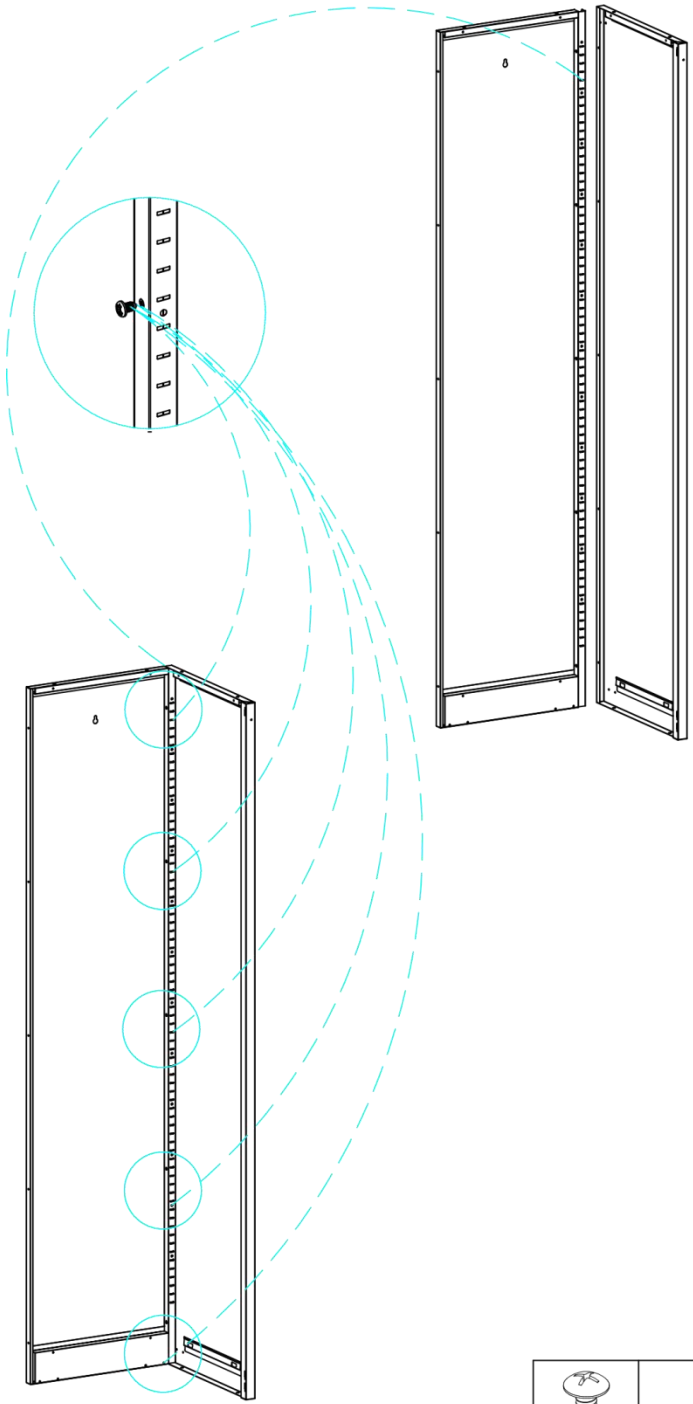

Krok 3: Wyrównanie Część C z Część D i zapnij używając Tx5.

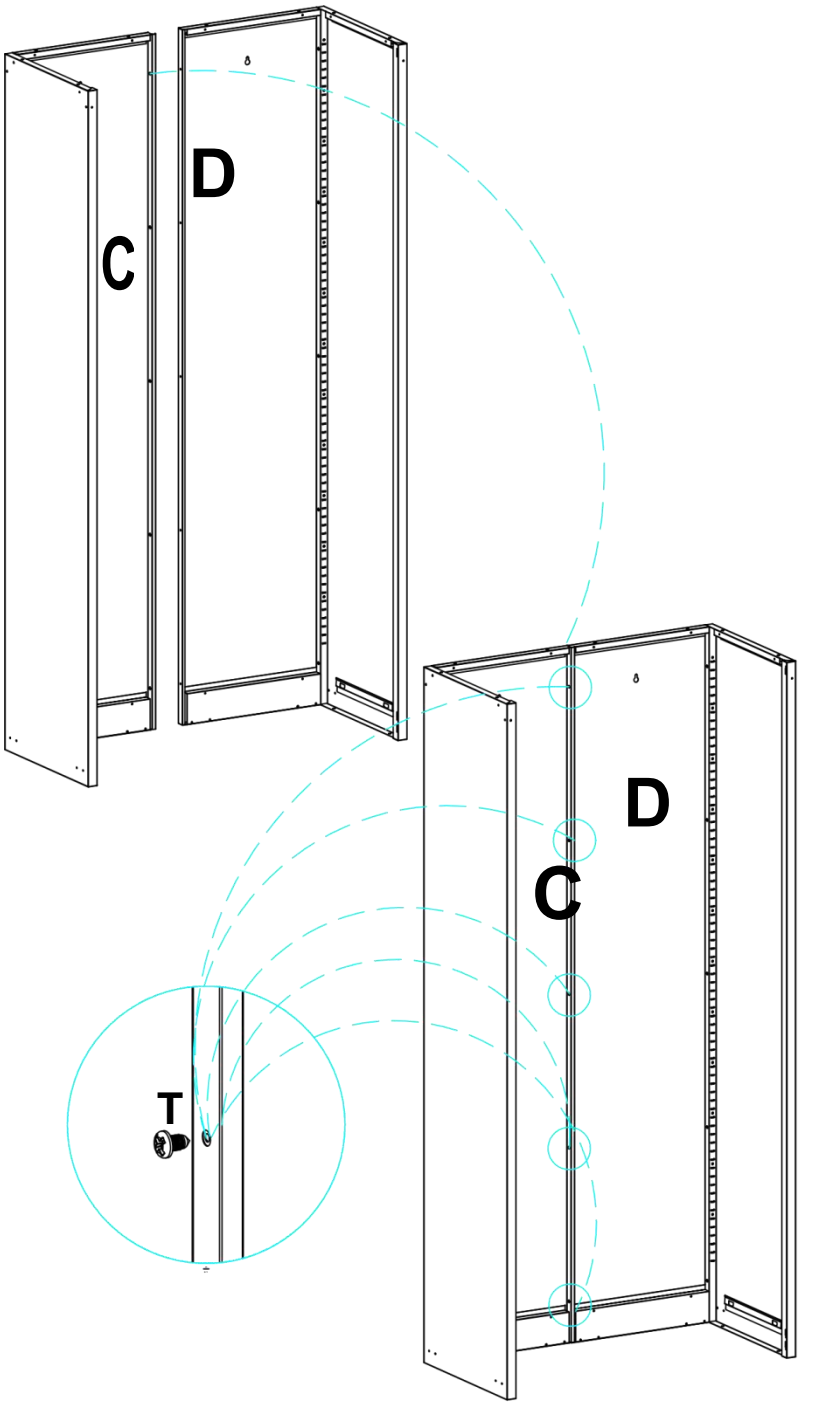

Krok 3: Wyrównanie Część C z Część D i zapnij używając Tx5.

Tx5

Krok 4: Wyrównanie Część G z Części A i B i zapiąć używając Tx4.

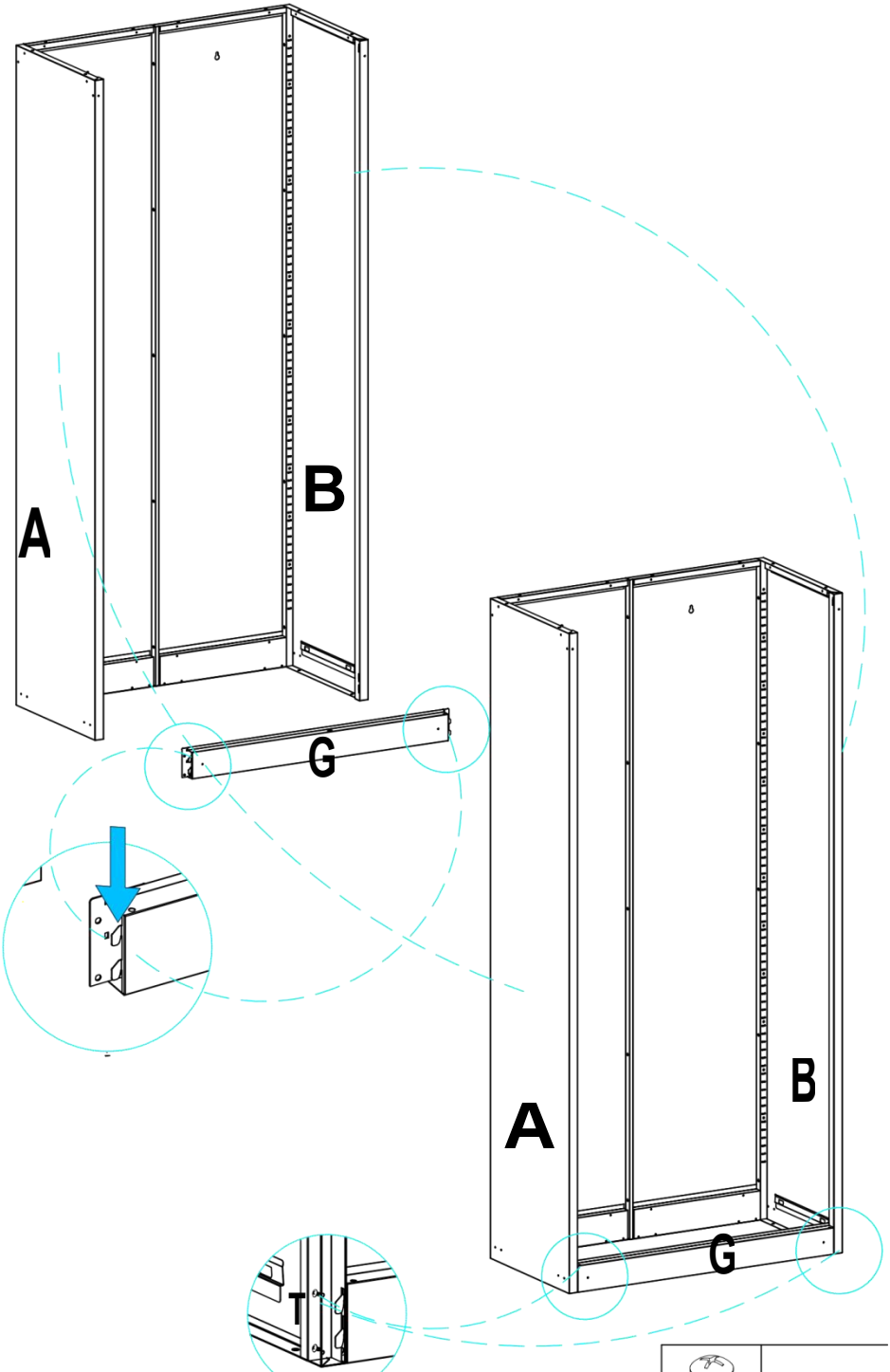

Krok 5: Wyrównaj i zamek Część K z Części A i B , następnie zabezpiecz używając Tx 4 elementy złączne .

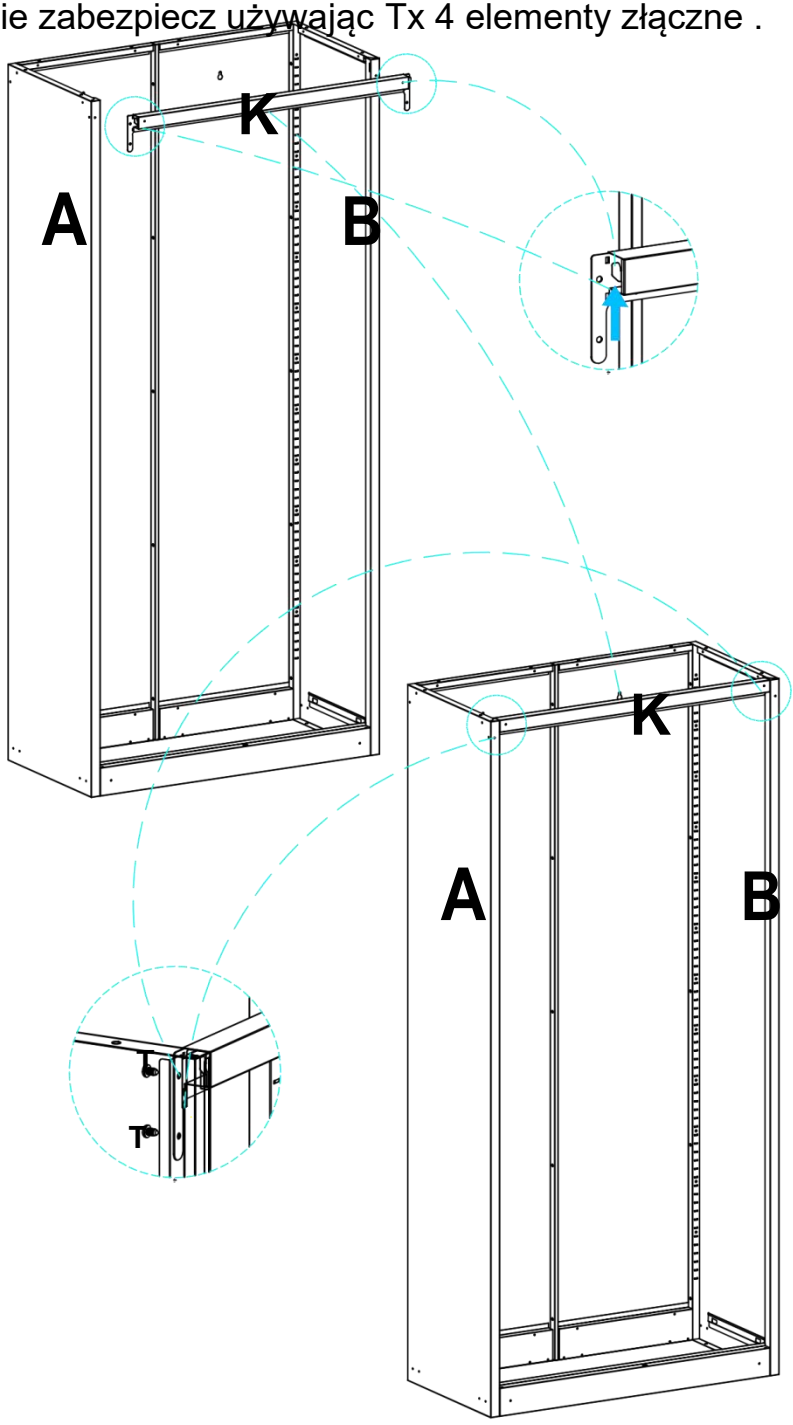

Tx4

Krok 6: Wyrównanie strony N (x2) z części G, C, I D, i zapiąć za pomocą śruby T (x8).

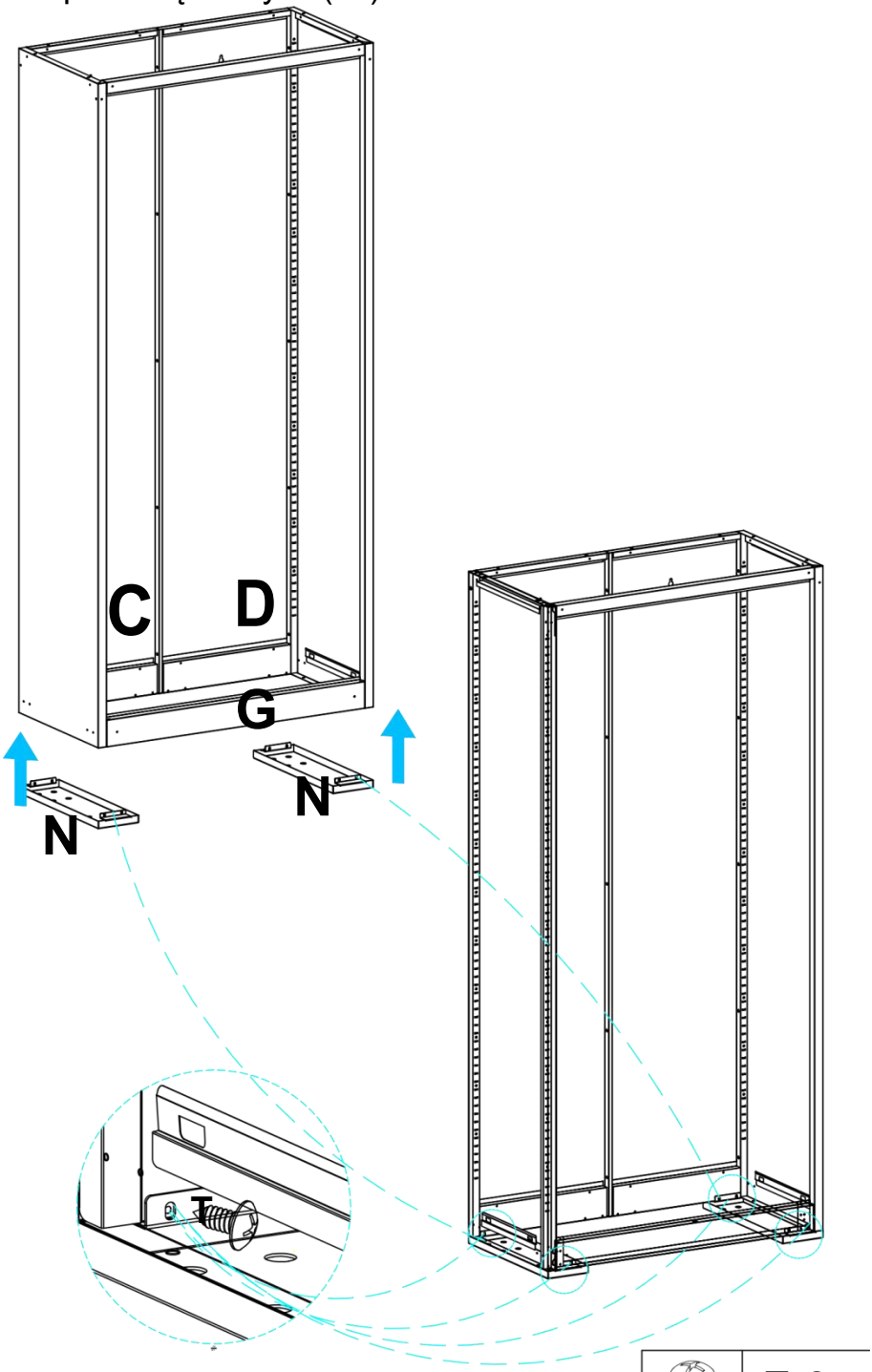

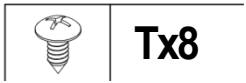

Krok 7: Wyrównaj i zamek Część F z Części A i B; zapiąć Strony C I D używając Tx4.

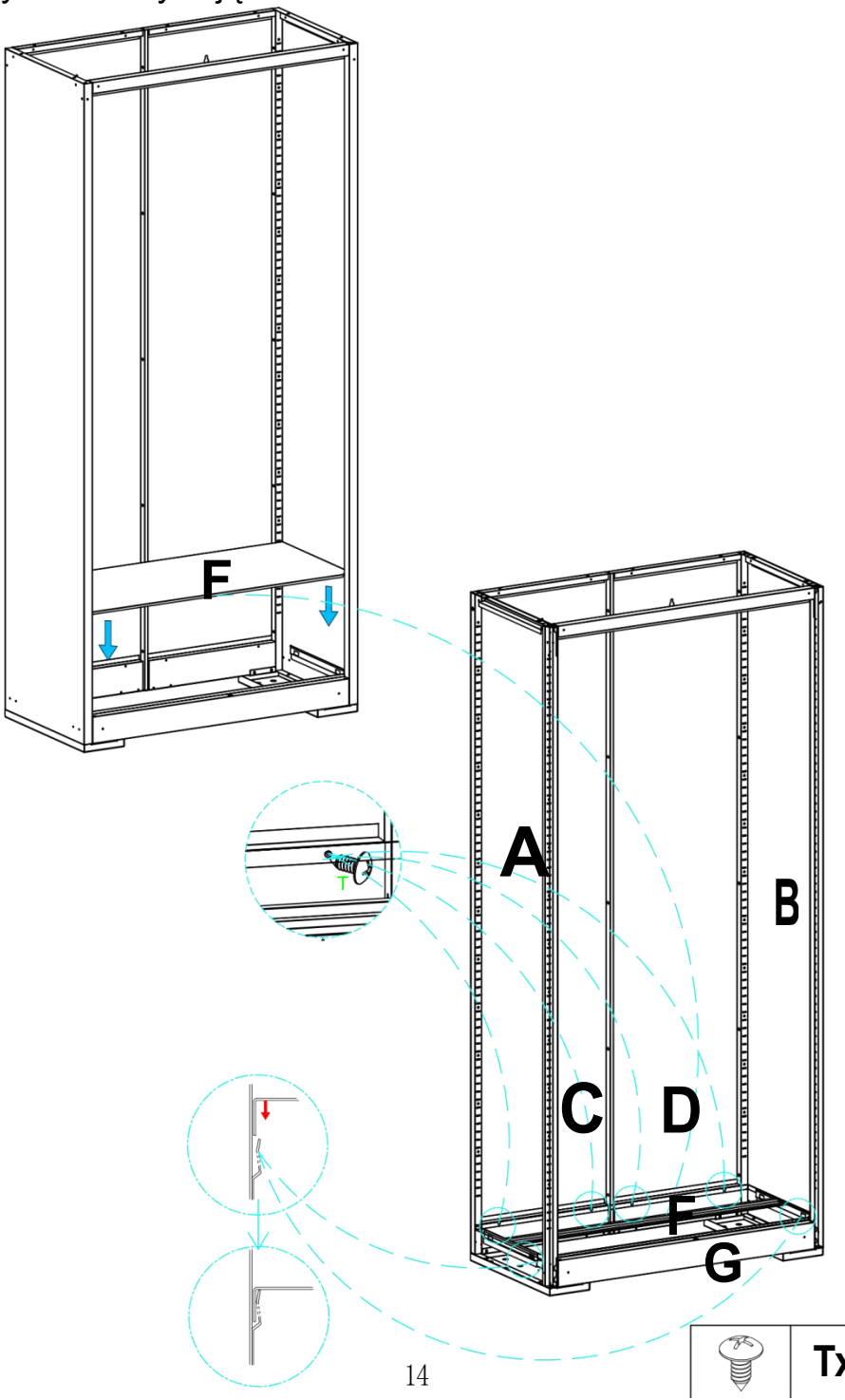

Tx4

Krok 8: Połącz część Od E do części A, B, C, D, I K, i zapiąć używając T X 12.

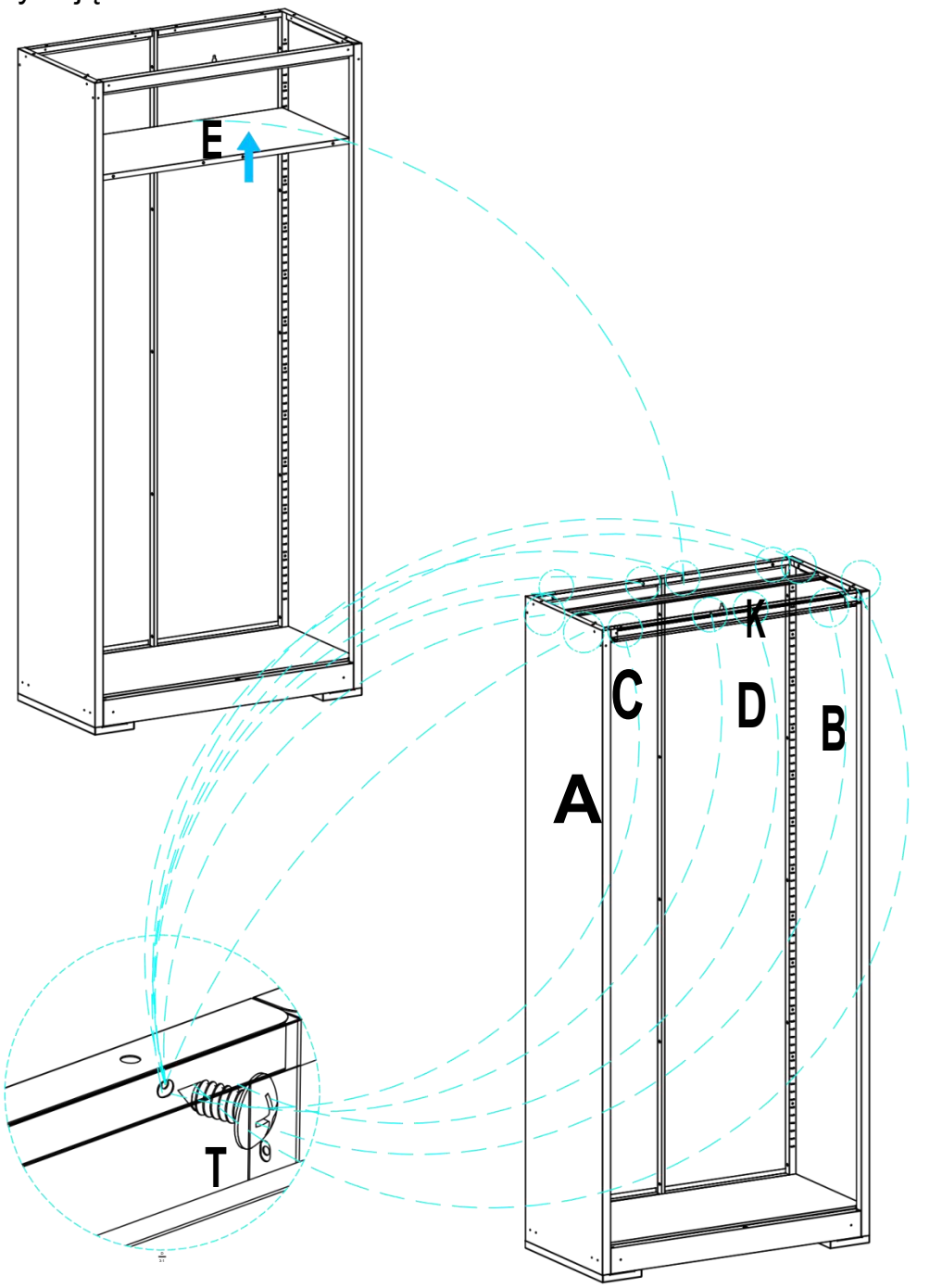

Transmisja 12

Krok 9: Połącz części O (x2) i P (x2) Do część N, I zapiąć za pomocą X (x16).

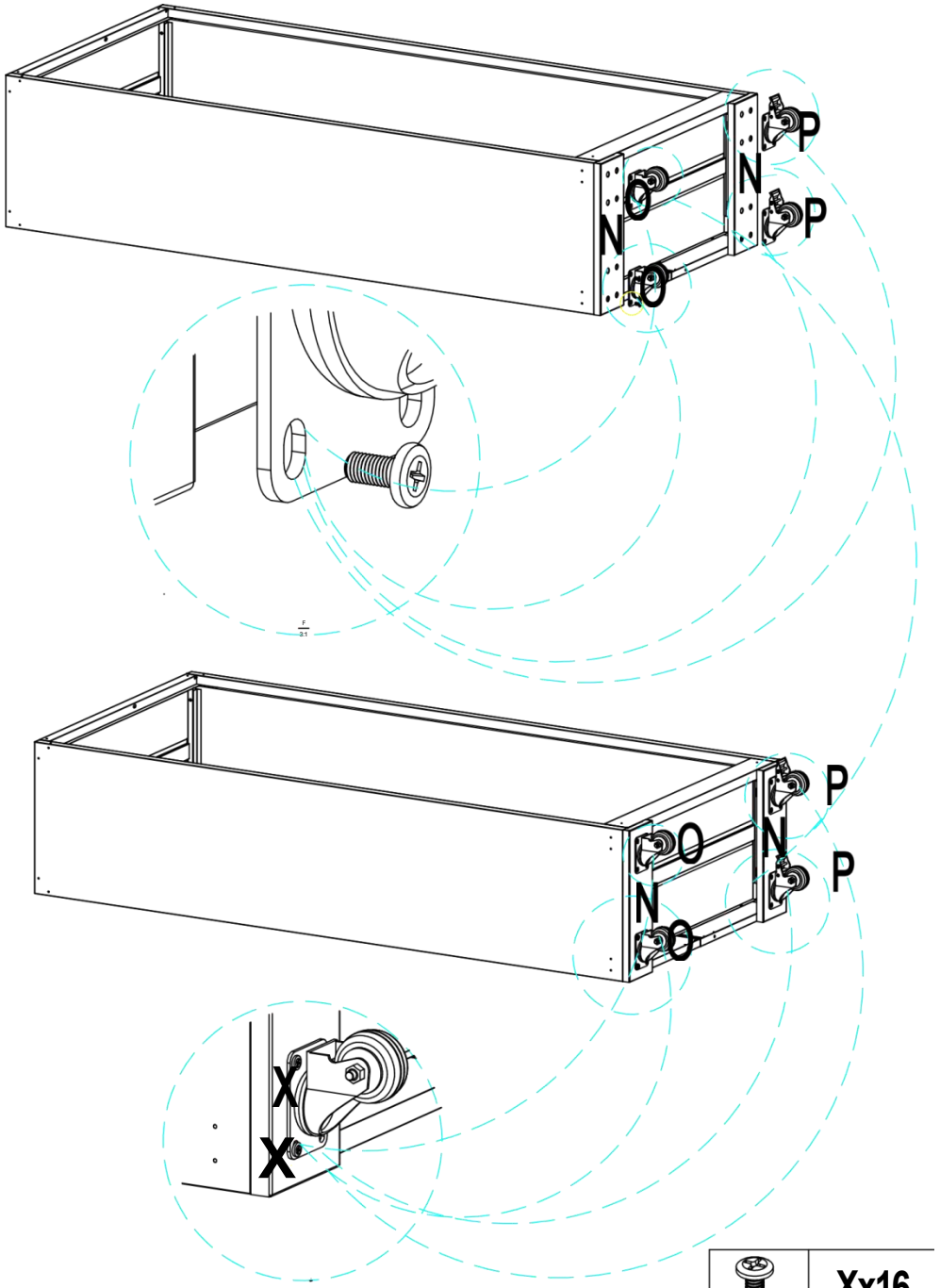

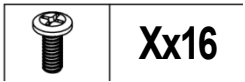

Krok 10: Połącz część Od L do części A, B, C, D i K, i zapiąć używając T X 16.

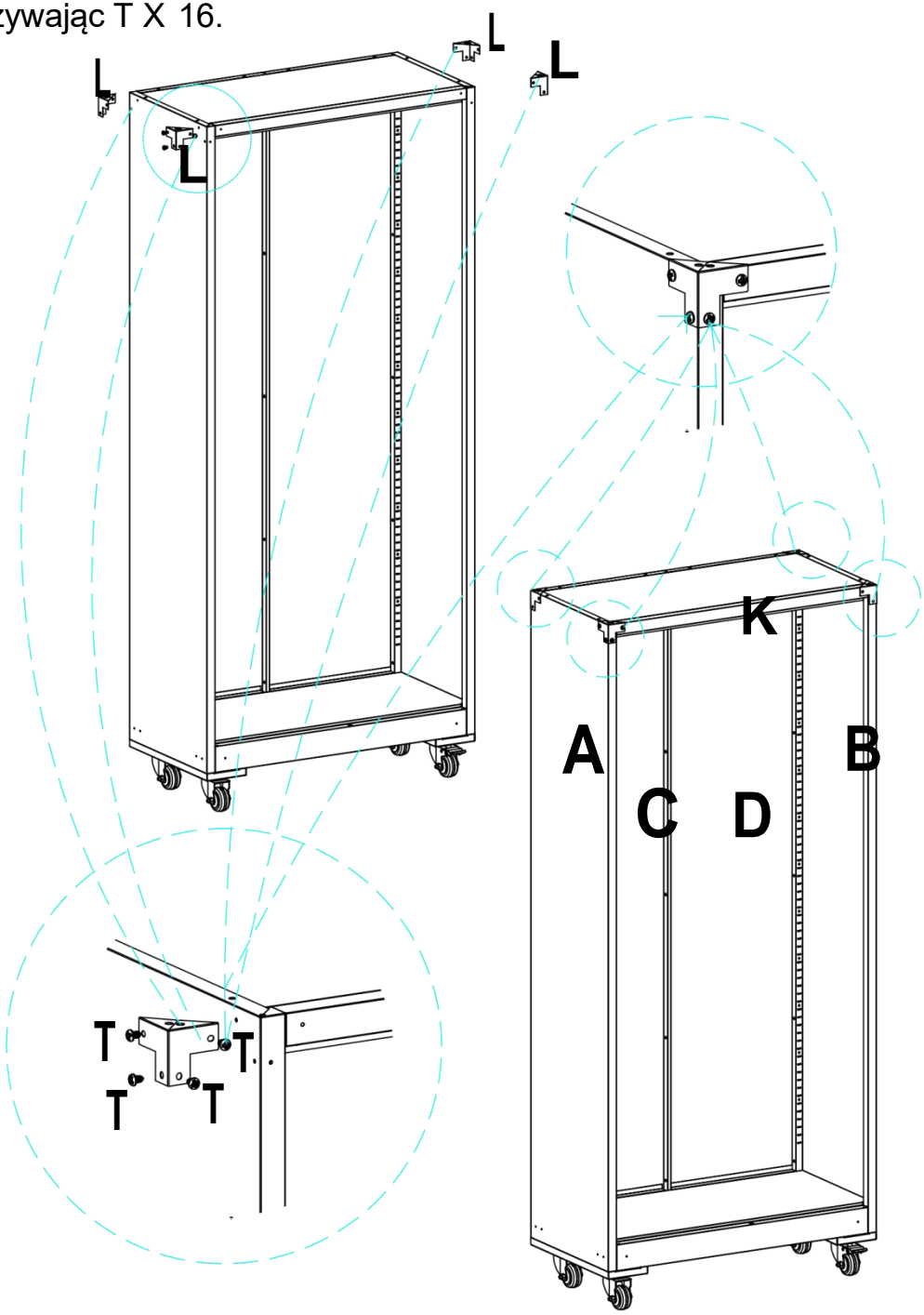



Tx16

Krok 11: Wyrównaj część M z części A, B, C, D i G, i zapiąć za pomocą Zał. 14.

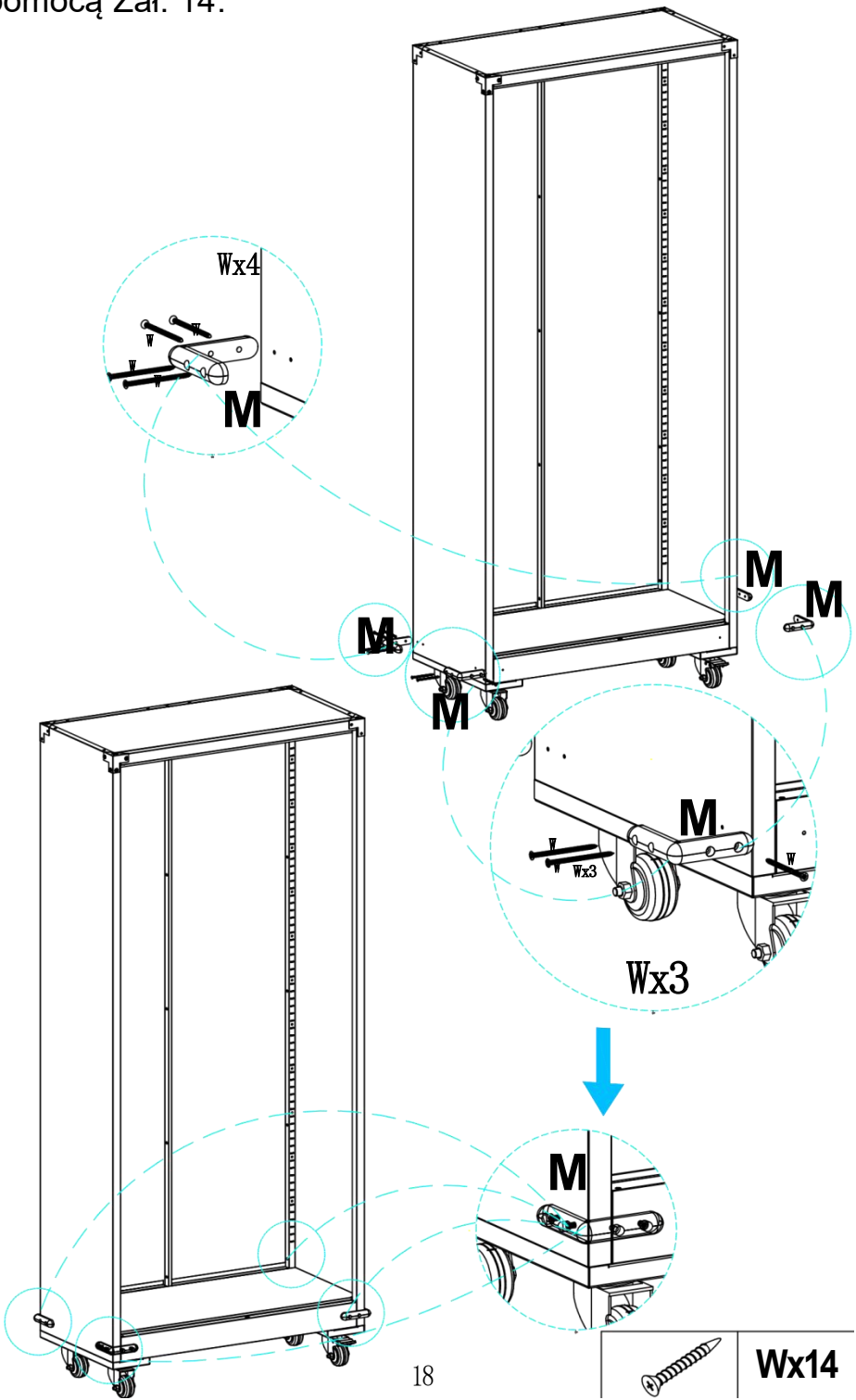

Wx14

Krok 12: Zabezpiecz kabinę i nadwozie ściana Jak wymagany i zapiąć To używając Pytanie 2.

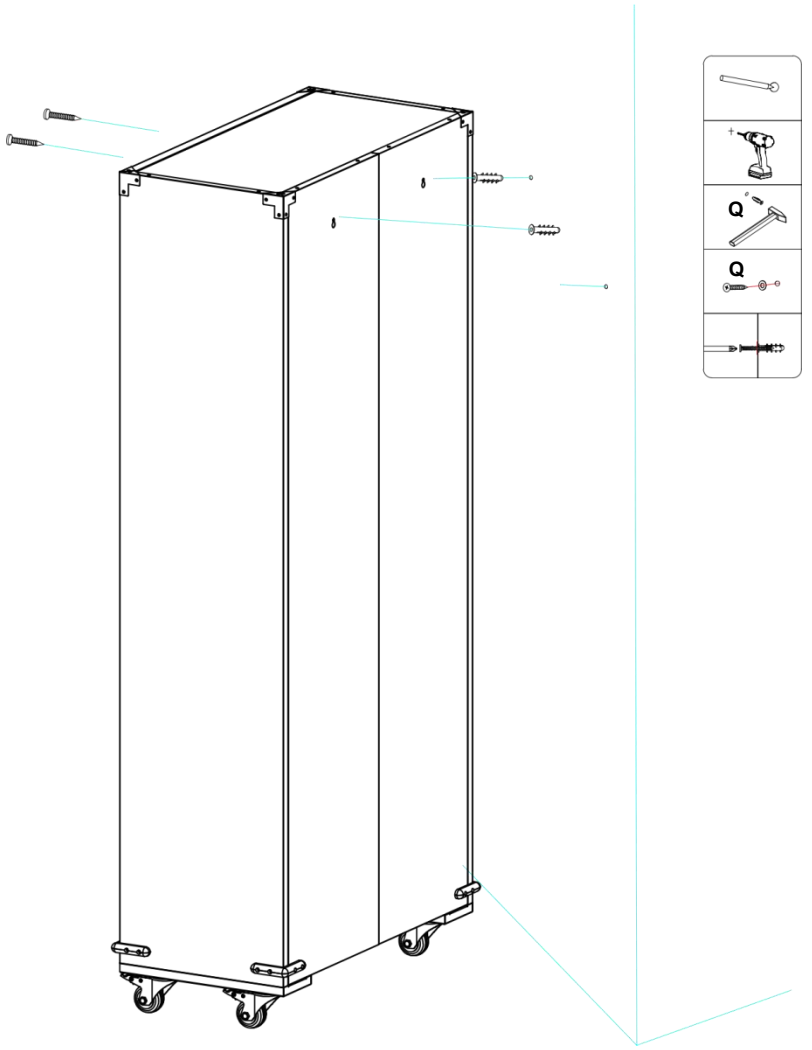

Uwaga: Wybierz odpowiednie śruby rozporowe na podstawie ten ściana tworzywo, I Brać pielęgnacja Do unikaj linii energetycznych (wodno-kanalizacyjnych i elektrycznych) podczas instalacja.

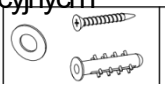

Step 13: Install the U-parts (x16) at the desired height, inserting the H-parts (x4) from top to bottom.

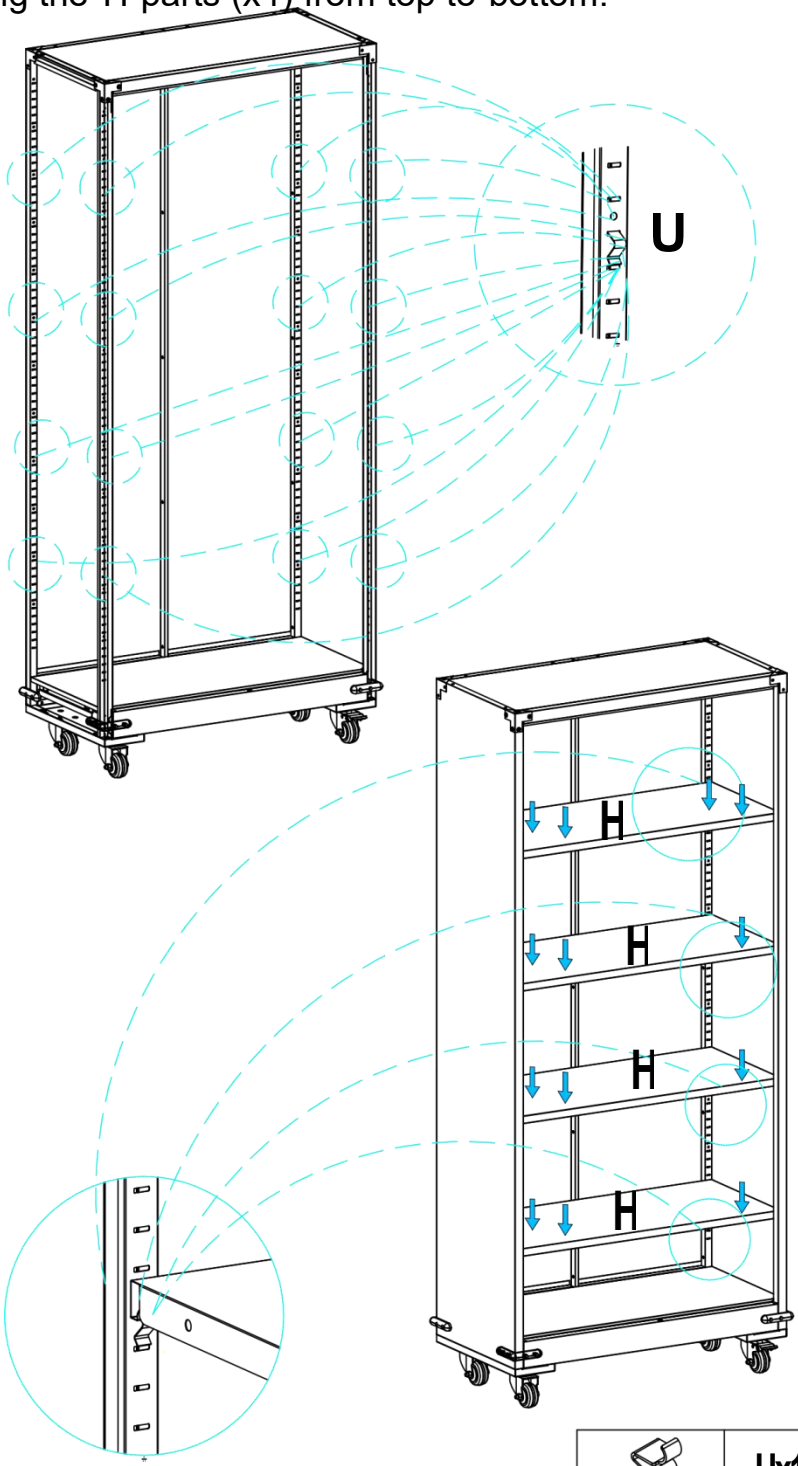

Ux16

Krok 14: Pierwszy, włóż Vx2 do Część G; pasuje RX2 na Część P, więc zainstalować Strony Ja i J.

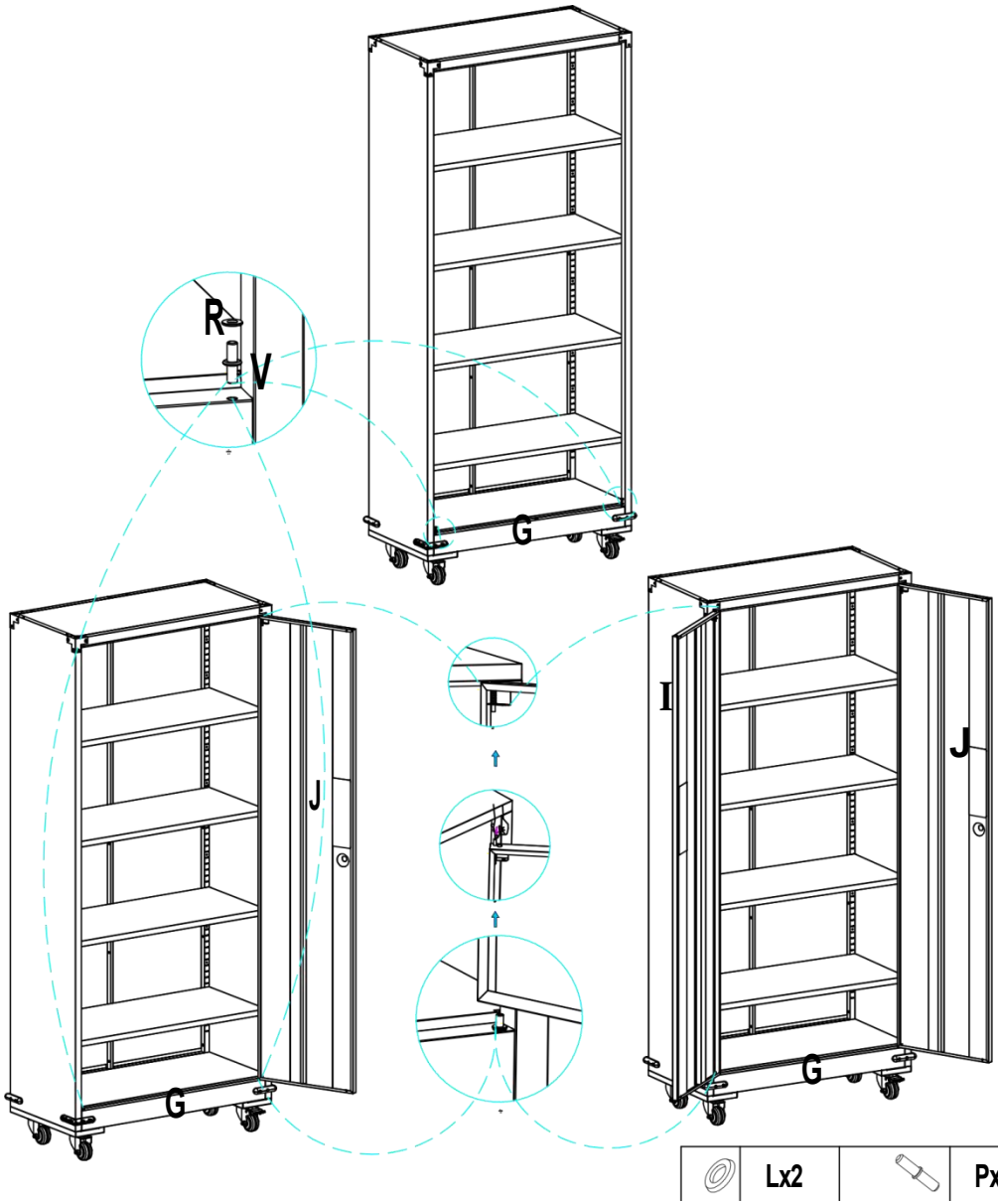

Krok 15: Wciśnij cztery elementy części S do ten odpowiedni dziury na Strony Ja i J.

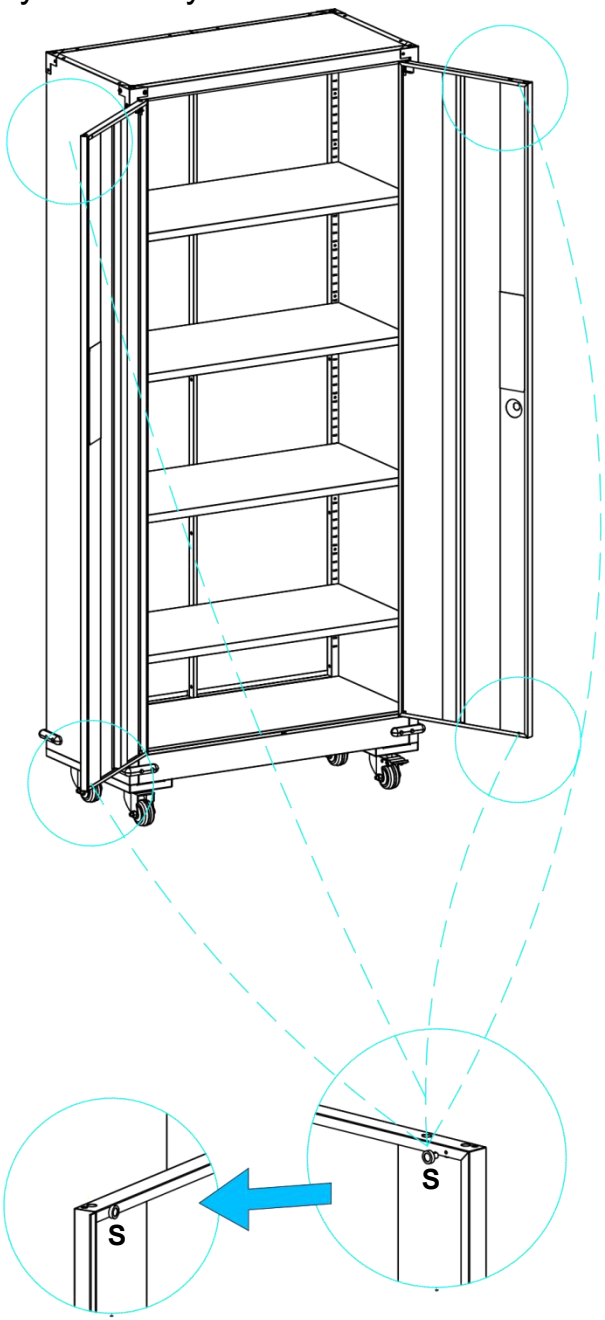

Sx4

Krok 16: Instalacja ukończona.

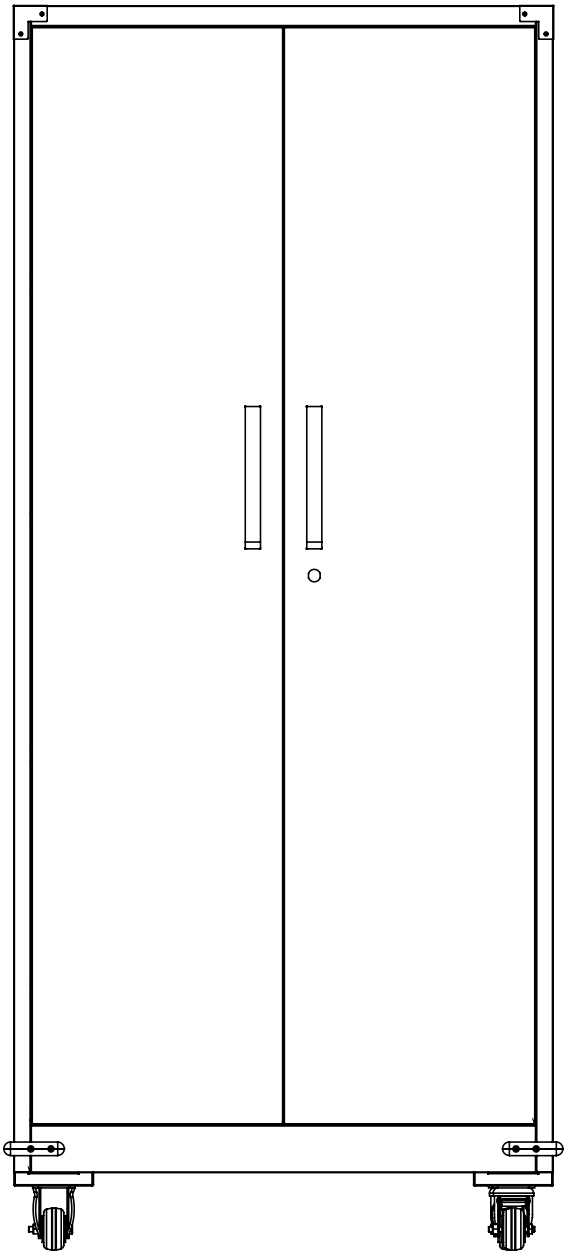

PARAMETR PRODUKTU

Model	SS - CWG 1845B	SS - CWG 1845W
Główny Kolor	Czarny	Biały
bezpieczna nośny na warstwę	120 funtów	
Produkt Rozmiar (szer.*gł.*wys.)	800*400*1845 mm	
Waga netto	35,3 kg	

*** Produkty takie jak specyfikacje, wygląd, I projekt Czy podlega modyfikacja bez wcześniejszy ogłoszenie.**



VEVOR

Upgrade · The Home Creator Way

GROTE KLUISJES

MODEL: SS-CWG1845B/SS-CWG1845W

VEVOR | Upgrade
The Home Creator Way

MODEL: SS-CWG1845B/SS-CW G1845W

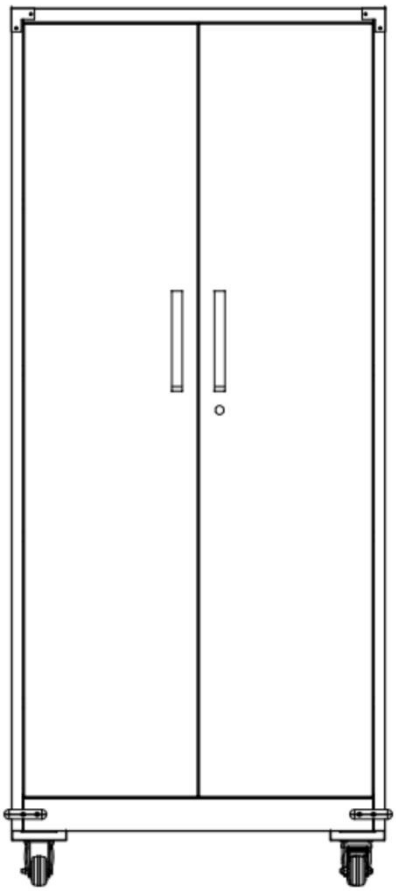

Dit is het origineel instructie, Alsjeblieft lees alles handmatig instructies voorzichtig voor in werking. VEVOR reserves een duidelijke interpretatie van onze gebruiker handleiding. Het uiterlijk. van de product zullen onderworpen zijn aan de product u ontvangen. Vergeef me alstublieft. ons dat we niet zullen in formulier u opnieuw als zijn er technologieën of software updates op ons product.

VEILIGHEIDSINSTRUCTIES

WAARSCHUWING:

Lees dit materiaal eerst door dit te gebruiken product. Het nalaten om dit te doen Dus kunnen resultaat serieus blessure .

	**Alsjeblieft lezen en observeren voorzichtig alle montage instructies voor begin montage**
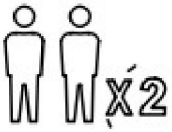	**Eenheid zou moeten zijn gemonteerd met twee of meer mensen**
	**Alsjeblieft Doen niet laten uw kind klim b op de product**
	**⚠ WAARSCHUWING:** **Kinderen zijn overleden door omvallend meubilair. Om het risico op omvallend meubilair te verkleinen :** **-Installeer ALTIJD een anti-kantelvoorziening. mits .** **-NOOIT zet hier een tv op product.** **- Laat kinderen NOOIT staan, klimmen of hangen op lades, deuren, of planken.** **- Open NOOIT meer dan één exemplaar lade bij een tijd.** **-Plaats zwaarste items in de onderste lades.** **Dit is een permanent label.Do niet verwijderen!**
	

Montagevoorzorgsmaatregelen

1. Monteren alleen volgens deze instructies. Ongepast montage kan creëren gevaren.
2. Draag ANSI-goedgekeurd veiligheidsbrillen en zwaar werk handschoenen tijdens montage.
3. Bewaar de montage gebied schoon En goed verlicht.
4. Bewaren omstanders uit de gebied tijdens montage.
5. Doe niet monteren als je moe bent of wanneer onder de invloed van alcohol, medicijnen of medicatie.
6. De product maximale vaardigheden aanvragen op de juiste manier en volledig gemonteerd producten alleen.
7. Monteren op een vlak terrein, niveau , moeilijk en een glad oppervlak geschikt van veilig ondersteuning de groot kluisjes.
8. Het is aanbevolen dat montage is uitgevoerd door bij minst 2 volwassenen.
9. Indien mogelijk, Jij kan gebruik stroom hulpmiddelen naar maken montage makkelijker.
10. Alstublieft merk op dat sommige typen van onderdelen hebben A sparen.
11. Voor aanvullende informatie informatie met betrekking tot de onderdelen vermeld in het volgende

    pagina's, Alsjeblieft verwijzen naar de Vergadering Diagram hiervan handmatig. Uitpakken en scheid alles onderdelen in een schoon werk gebied.
12. De product voldoet aan relevant standaarden En regelgeving.

    Installatie van dit apparaat moet voldoen aan alle van toepassing regelgeving, En het zou moeten alleen zijn werkte in goed geventileerde ruimtes. Alsjeblieft lezen de gebruiker handmatig voor installeren En met behulp van deze apparatuur.

Gebruik voorzorgsmaatregelen

1. Dit product is niet een speelgoed Doen niet toestaan kinderen om toneelstuk met of in de buurt van dit item.
2. Doe niet overschrijden opgegeven gewicht capaciteiten.

3. Alleen gebruiken op een appartement, niveau, moeilijk, En zacht oppervlak Dat kan veilig ondersteuning een volledig geladen groot kluisjes.

4. Gebruik als bedoeld alleen.

Inspecteren voor elk gebruik; Doen niet gebruik als onderdelen zijn loszittend of beschadigd .

5. Dit apparaat is niet bedoeld voor gebruik door personen (inbegrepen kinderen) met verminderd fysiek, zintuiglijk of mentaal mogelijkheden, of gebrek aan

ervaring En kennis , tenzij zij hebben onder toezicht gesteld of instructie betreft gebruik van het apparaat door een persoon verantwoordelijk voor hun veiligheid.

6. Kinderen zullen niet spelen met de apparaat.

7. Dit apparaat zal niet zijn gebruikt door kinderen. Houd het apparaat en zijn snoer uit van bereik van kinderen n.

8. Dit apparaat is bedoeld om zijn gebruikt in huishouden en vergelijkbaar toepassingen zoals als:

Kantoren, scholen, archieven, brandweerkazernes, garages, kelders, of elk plaats die Vereist veilige opslag. ruimte.

9. Alstublieft op de juiste manier houden product. Controleer of de product is abnormaal voor gebruik. Als het is abnormaal, Alsjeblieft stop gebruik Het.

10. Alstublieft gebruik de product volgens de bedoeld gebruik, waarschuwen van potentieel letsel door misbruik.

BEWAAR DIT HANDMATIG

ONDERDELENLIJST

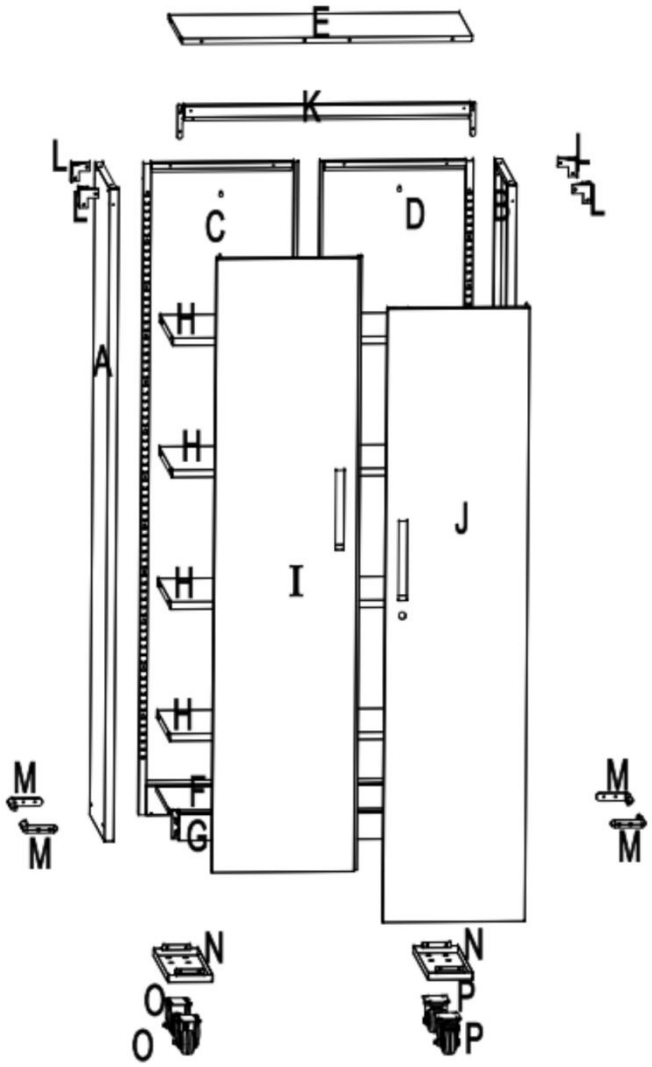

TIPS:

Als de longboard is iets vervormd tijdens het transport, het kan gecorrigeerd worden voor installatie.

 Ax1	 Bx1	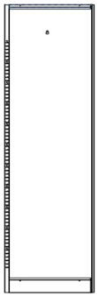 Cx1	 Dx1
 Ex1	 Fx1	 Gx1	 Hx 4
 Ix1	 Jx1	 Kx1	 Lx4

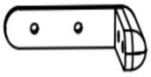 Mx 4	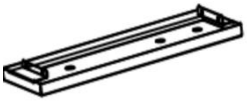 Nx2	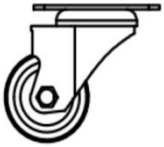 Ox2	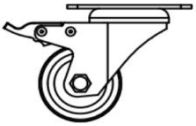 Px2
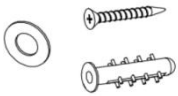 Qx2	 Rx2	 Sx4	 Tx 63
 Ux16	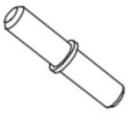 Vx 2	 Wx 16	 Xx 16
 Yx1	 Zx1		

MONTAGESTAP

Stap 1 : Uitlijnen Deel A met Onderdeel C en bevestig met Tx5.

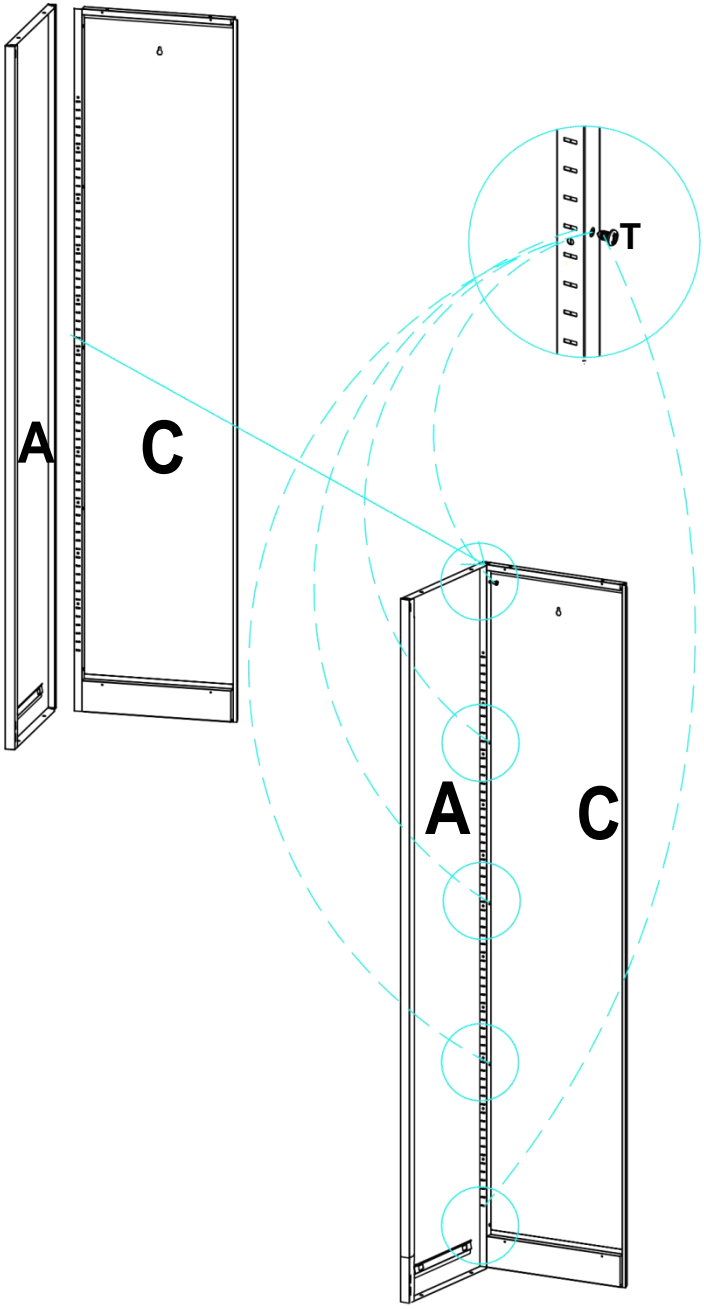

	Tx5

Stap 2: Uitlijnen Deel B met Deel D en bevestig met behulp van Tx5.

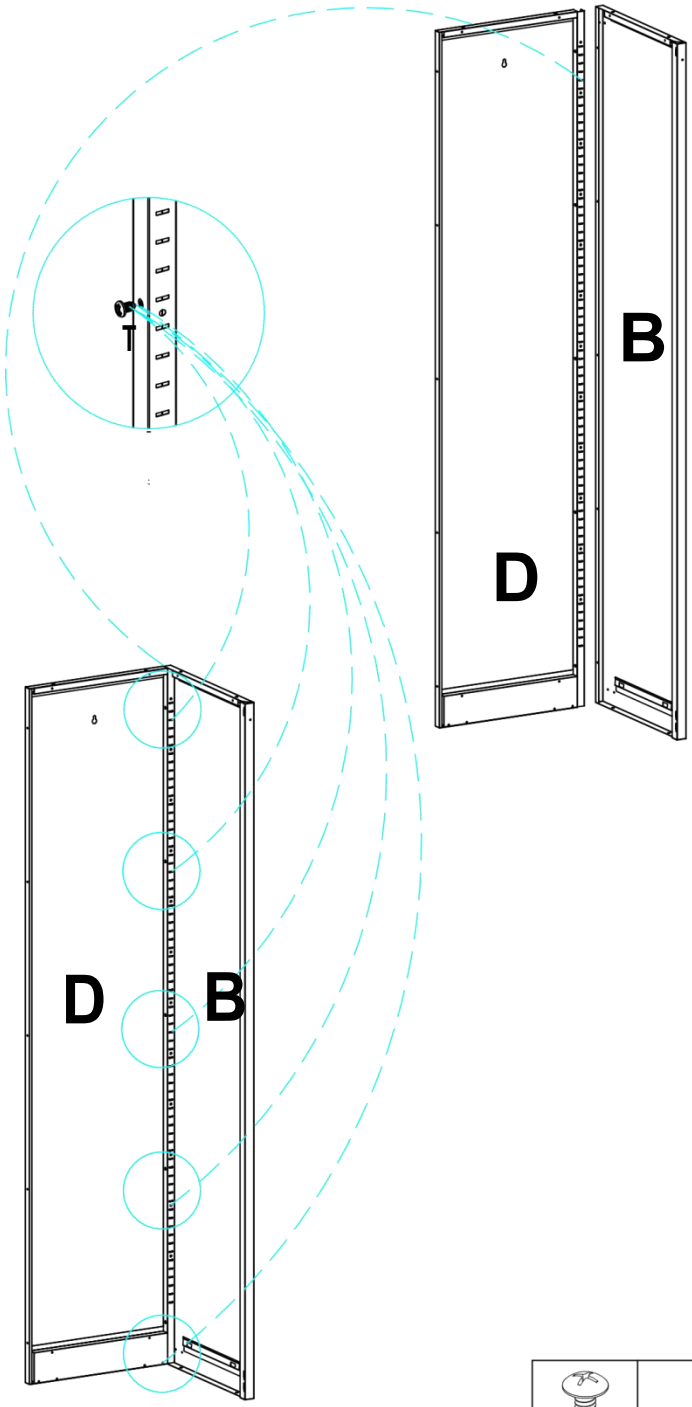

Tx5

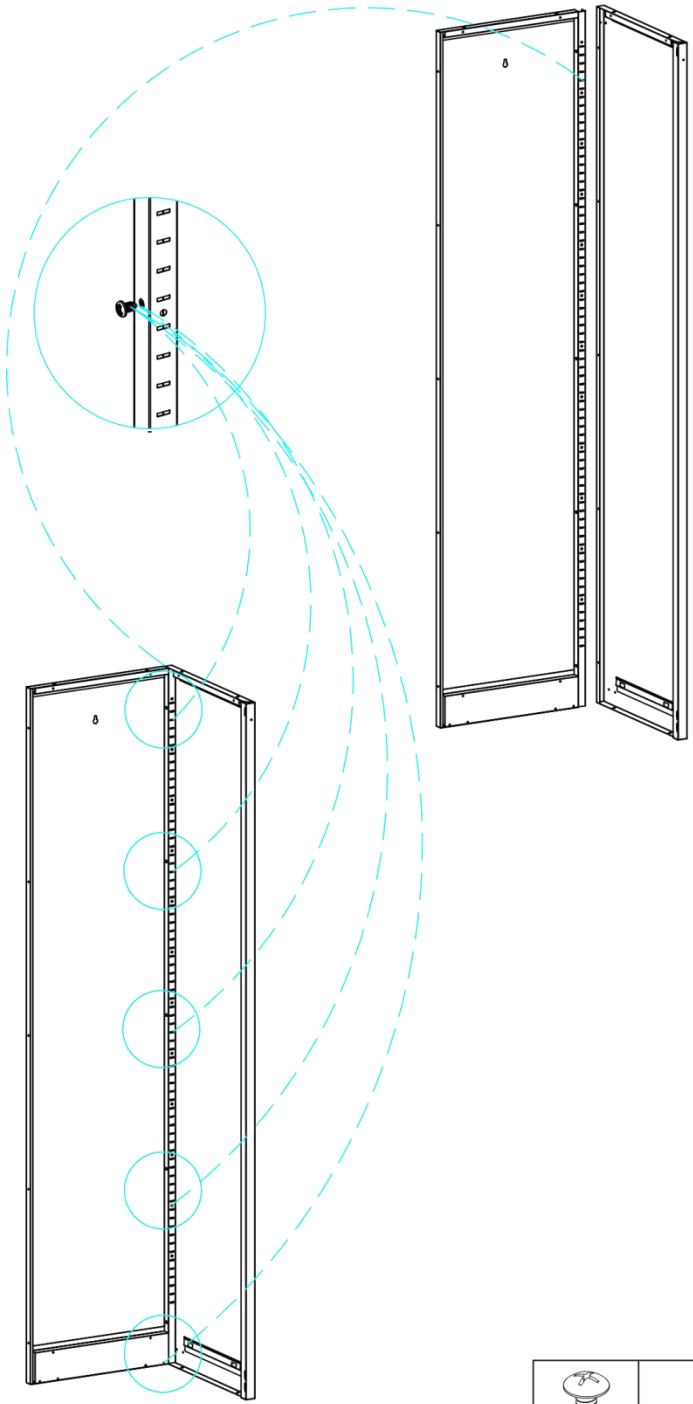

Stap 3: Uitlijnen Deel C met Deel D en vastmaken met behulp van Tx5.

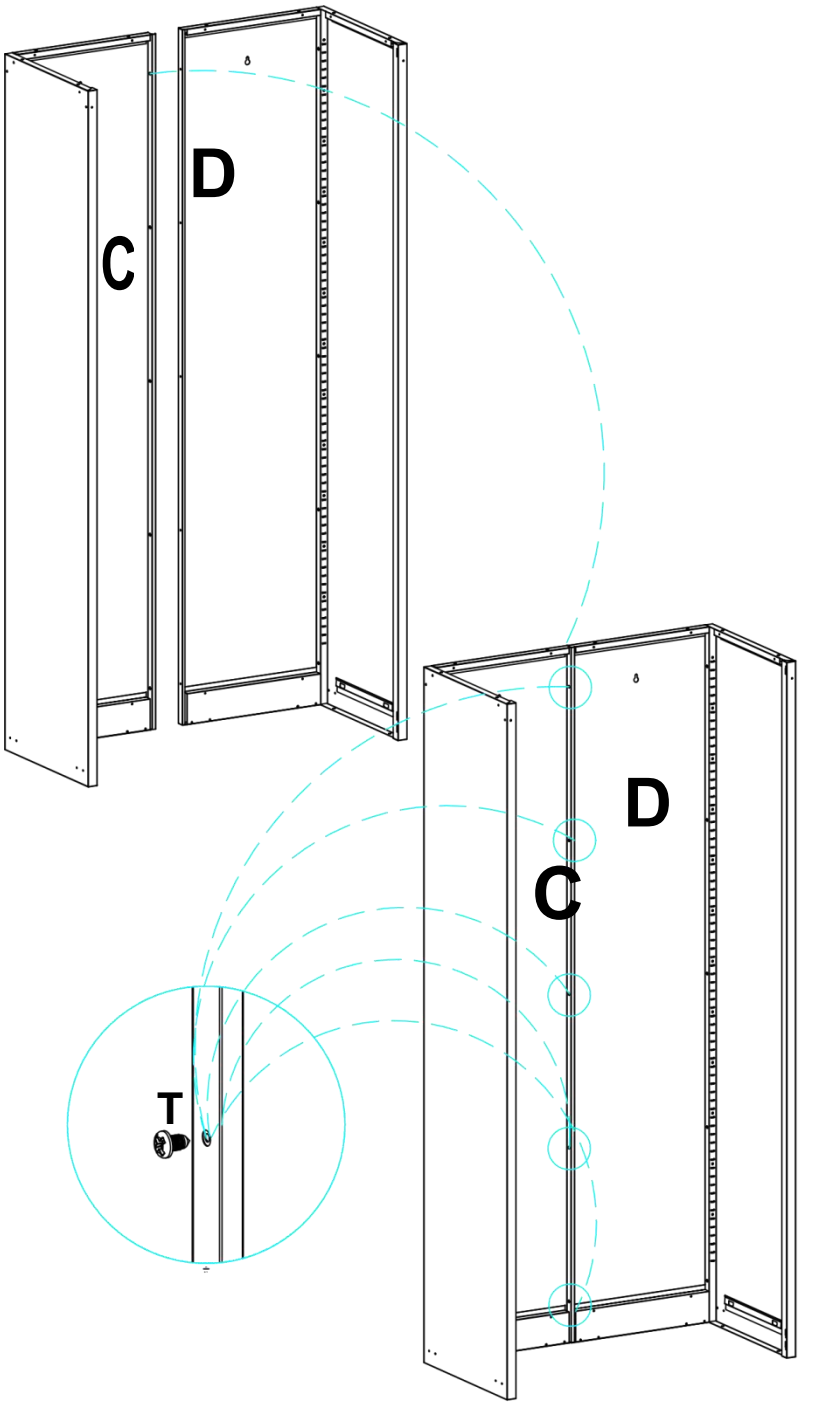

Stap 3: Uitlijnen Deel C met Deel D en vastmaken met behulp van Tx5.

Tx5

Stap 4: Uitlijnen Deel G met Deel A en B, en vastmaken met behulp van Tx4.

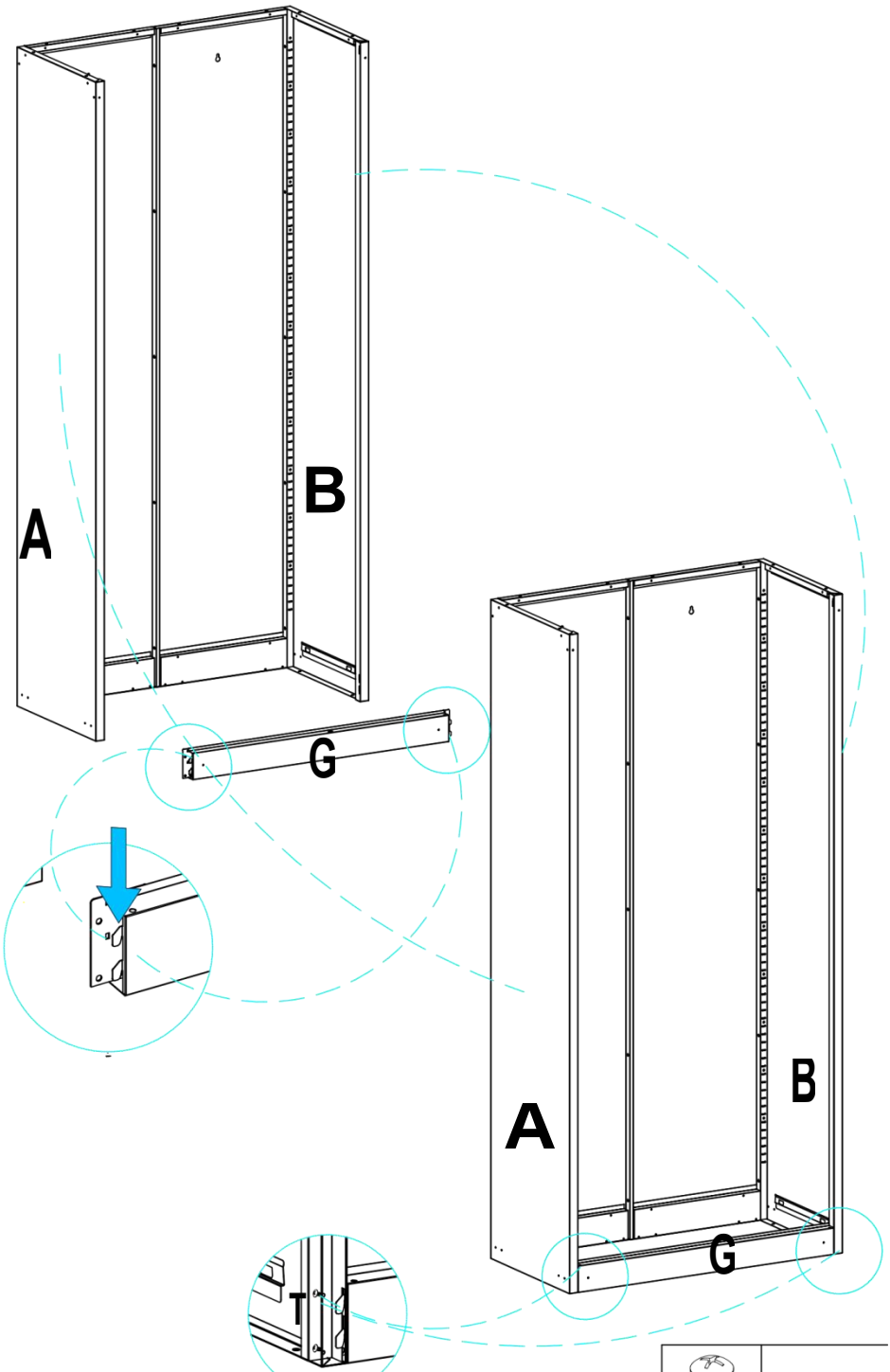

Stap 5: Uitlijnen en slot Deel K met Deel A en B , dan vastzetten gebruik Tx 4 bevestigingsmiddelen .

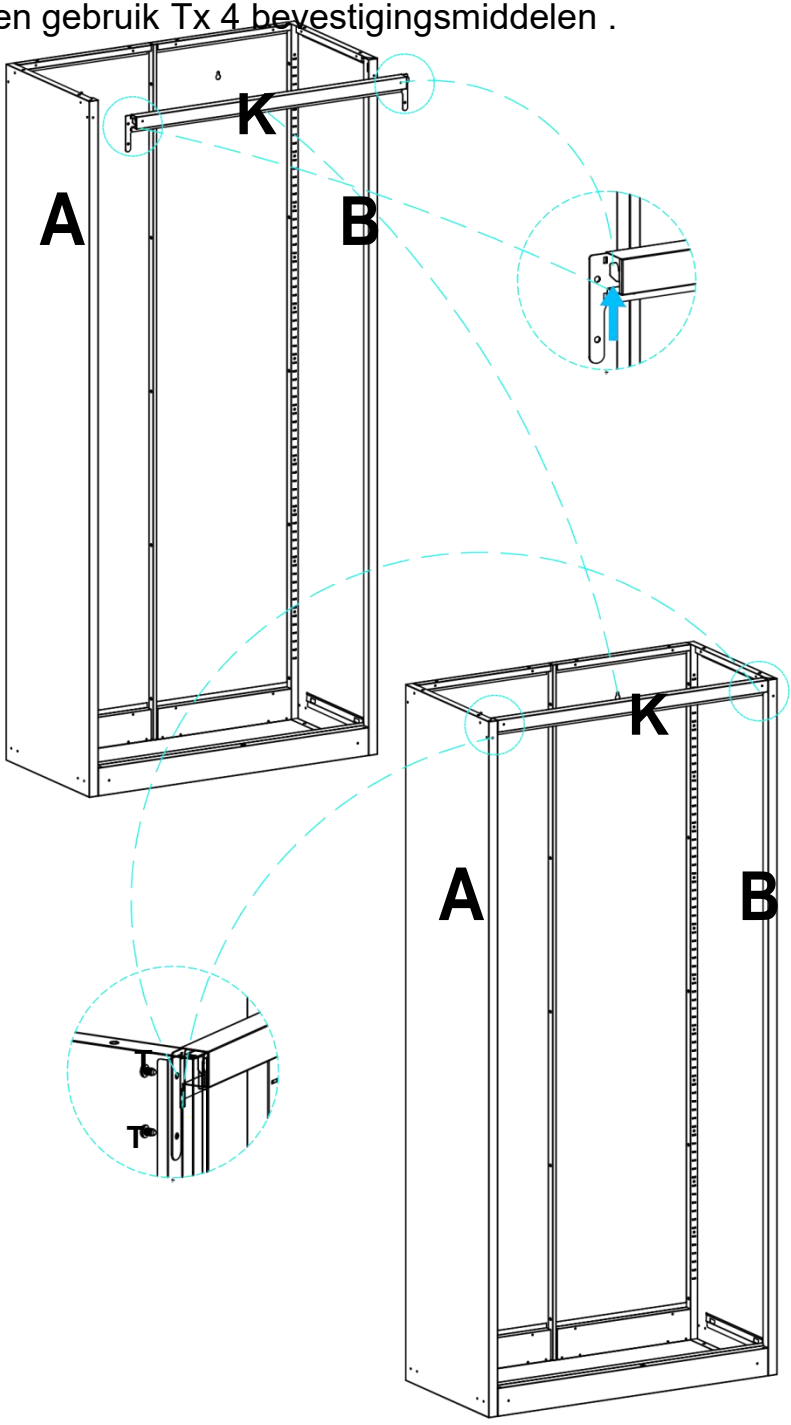

Tx4

Stap 6: Uitlijnen onderdelen N (x2) met onderdelen G, C, En D, en vastmaken met schroeven T (x8).

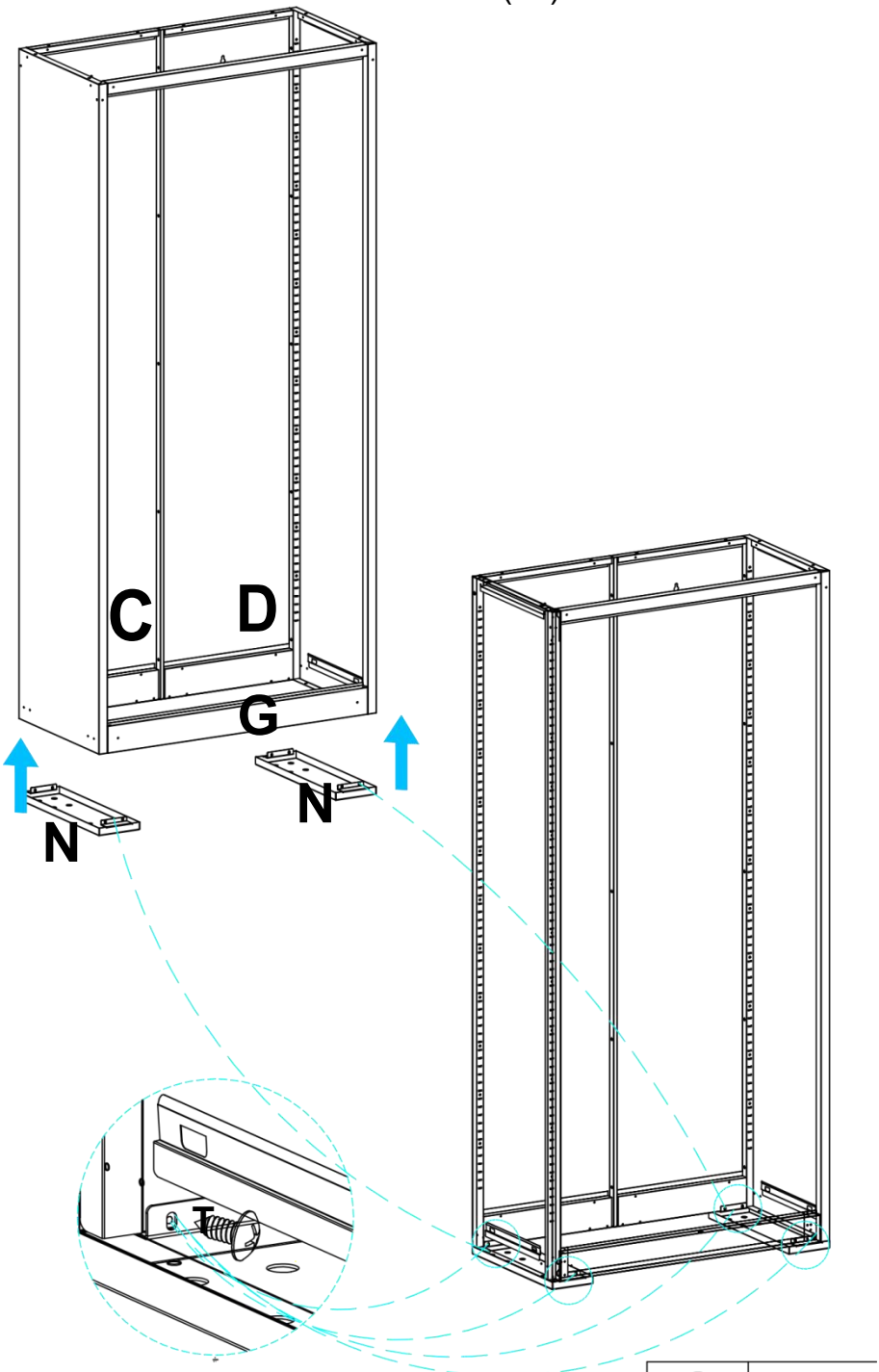

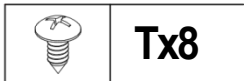

Stap 7: Uitlijnen en slot Deel F met Deel A en B; vastmaken Onderdelen C En D met behulp van Tx4.

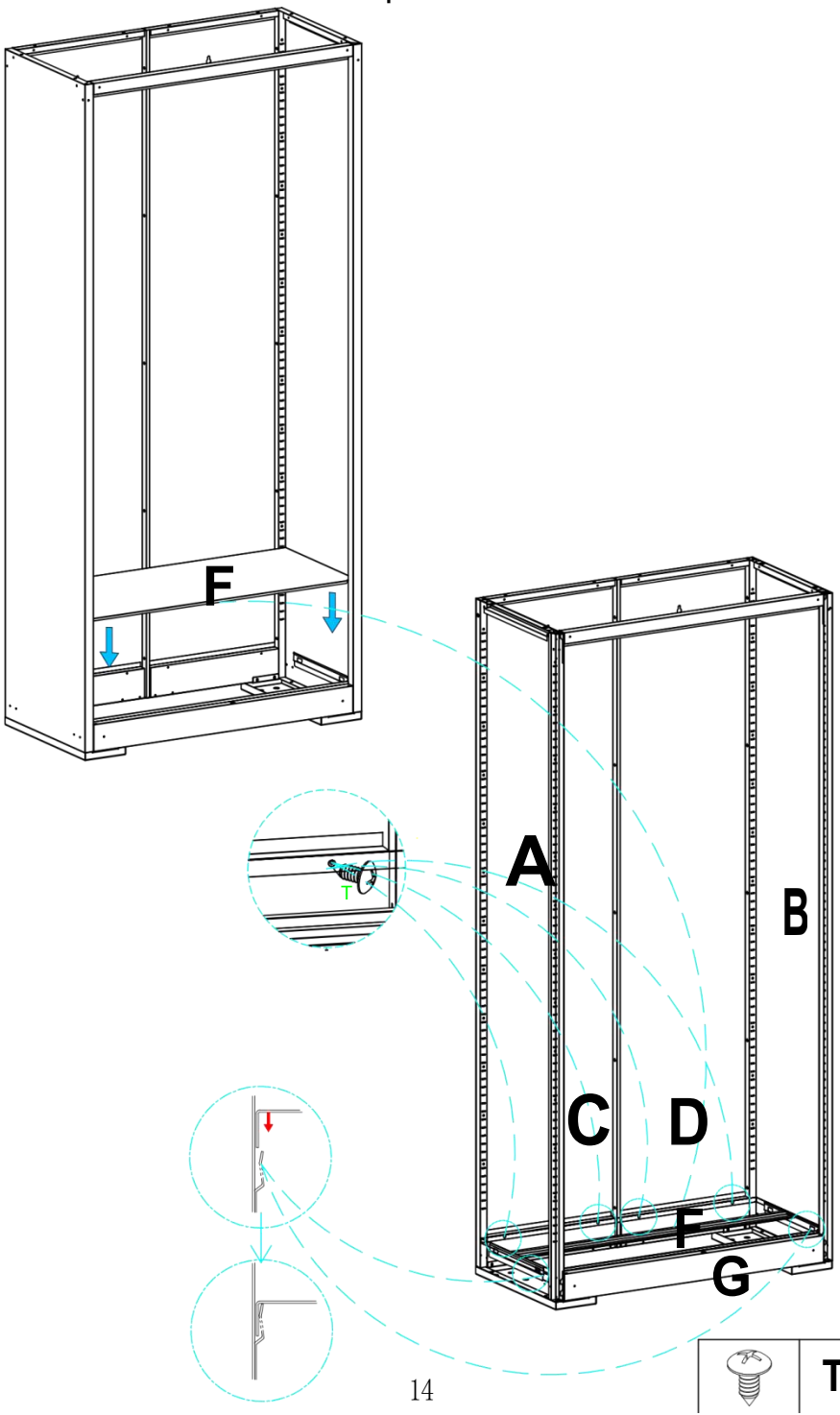

Tx4

Stap 8: Verbinden deel E naar onderdelen A, B, C, D, En K, en vastmaken met behulp van T X 12.

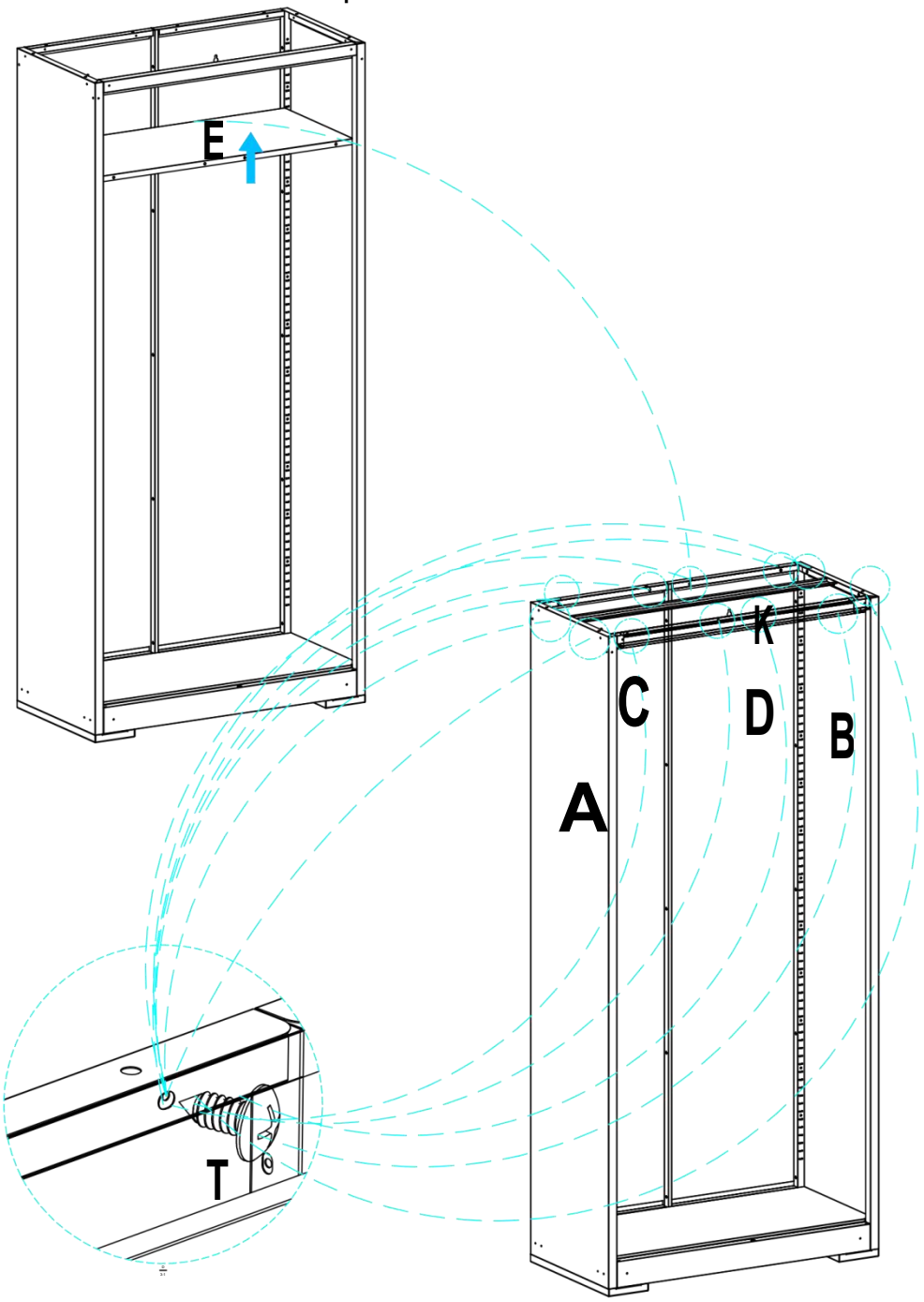

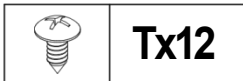

Stap 9: Verbinden onderdelen O (x2) en P (x2) naar deel N,
En vastmaken met X (x16).

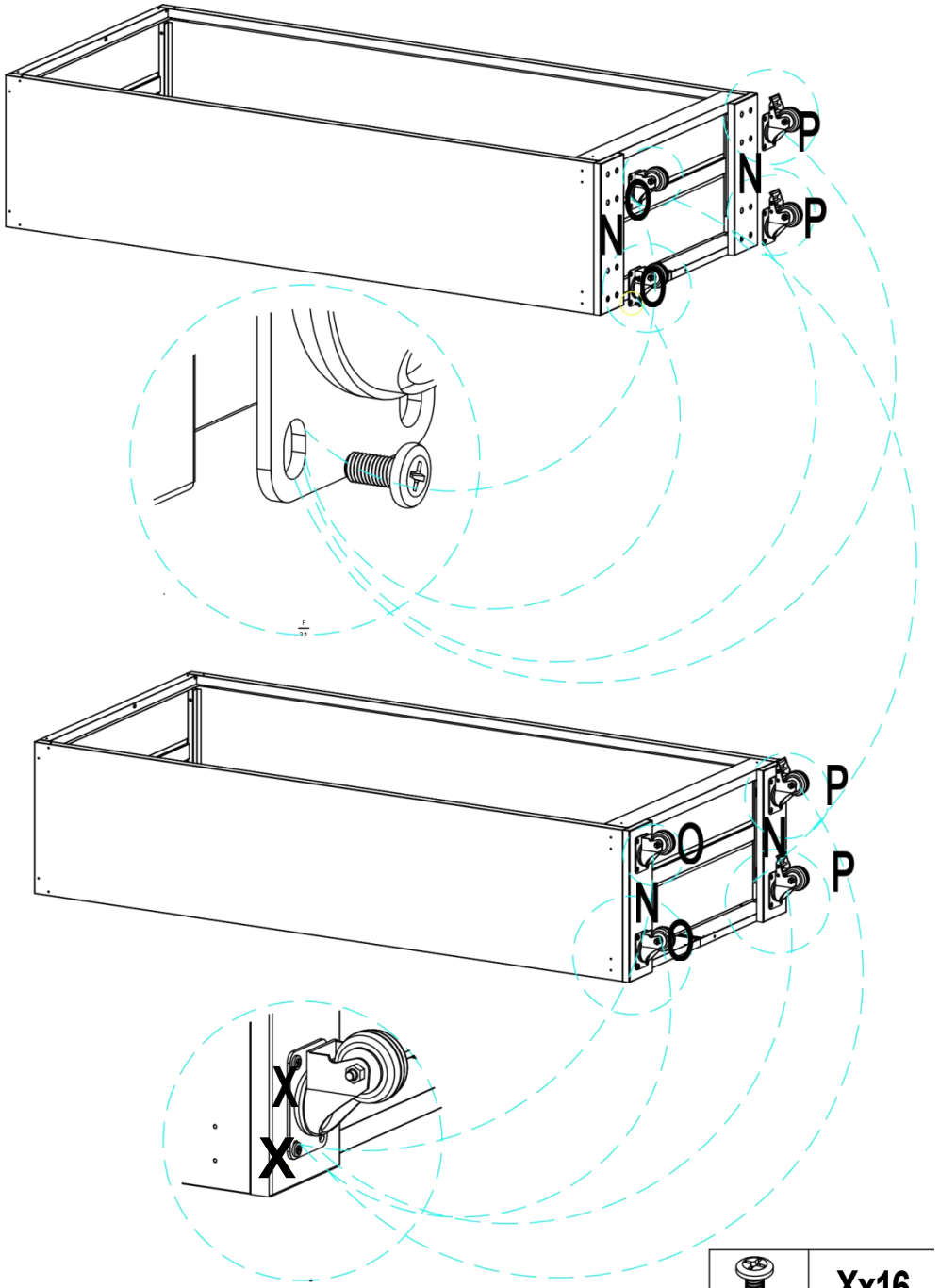

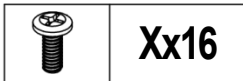

Stap 10: Verbinden deel L naar onderdelen A, B, C, D, en K, en vastmaken
met behulp van T X 16

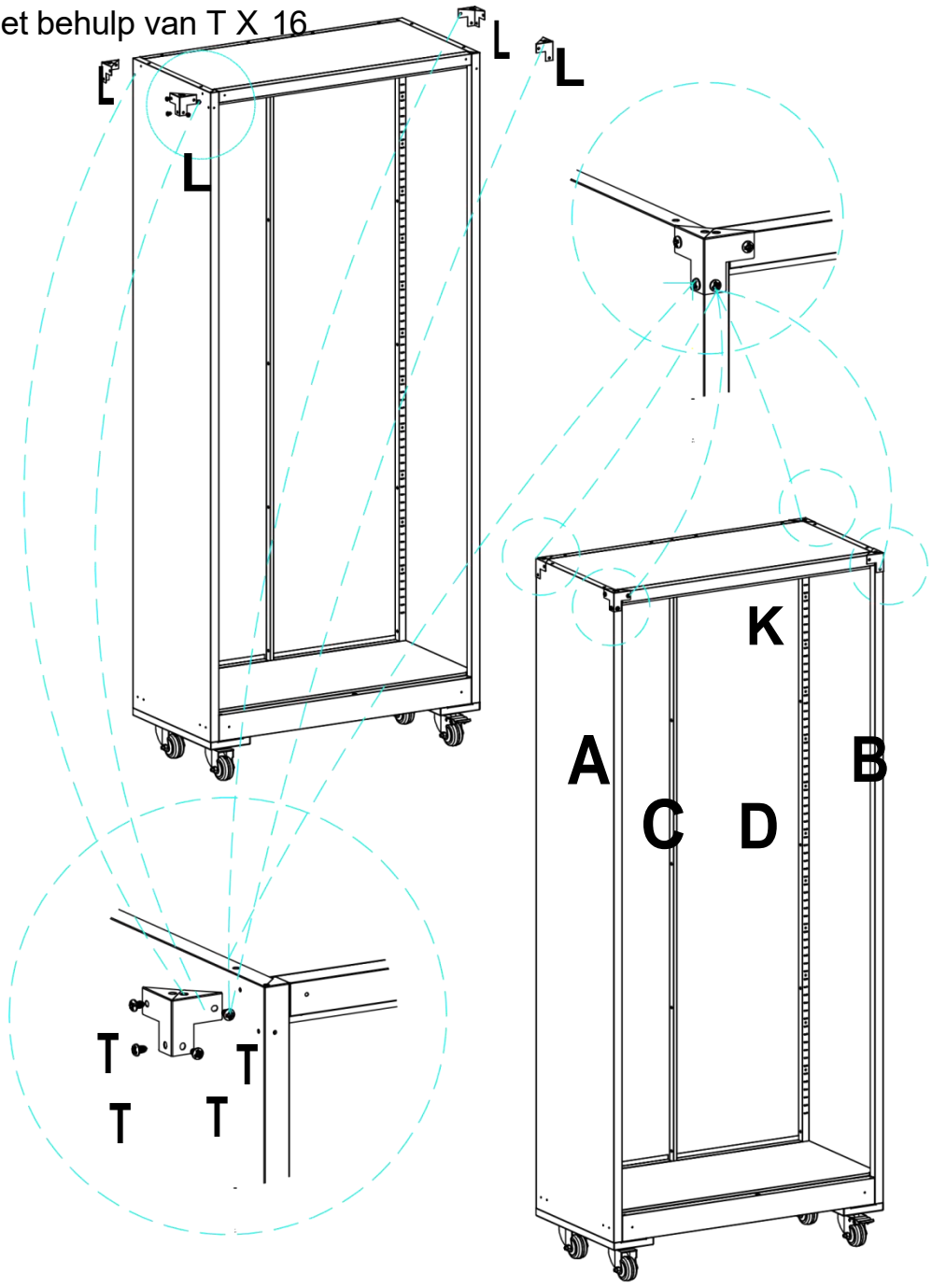



Tx16

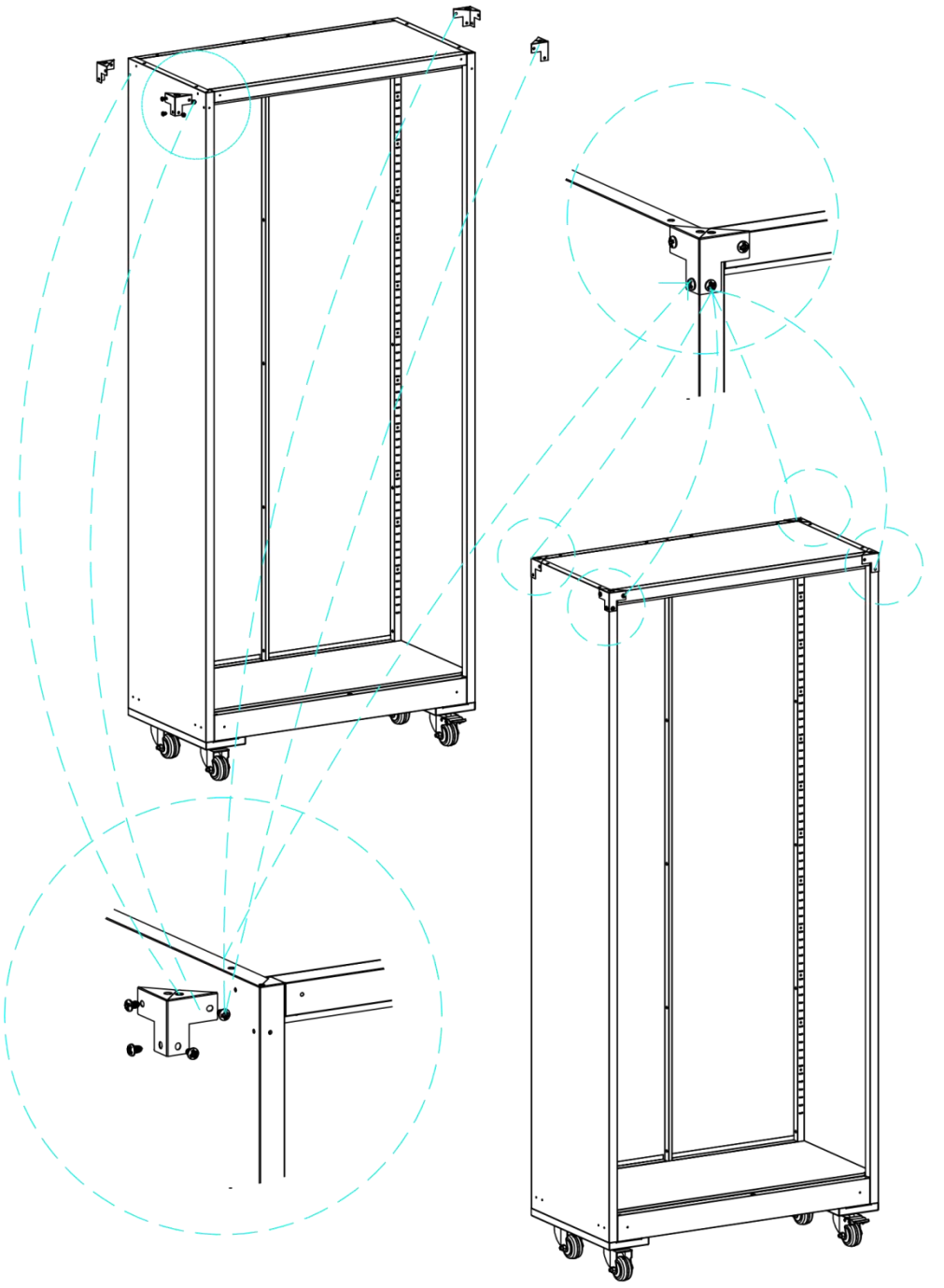



Stap 11: Uitlijnen deel M met onderdelen A, B, C, D en G, en vastmaken met Wx 14.

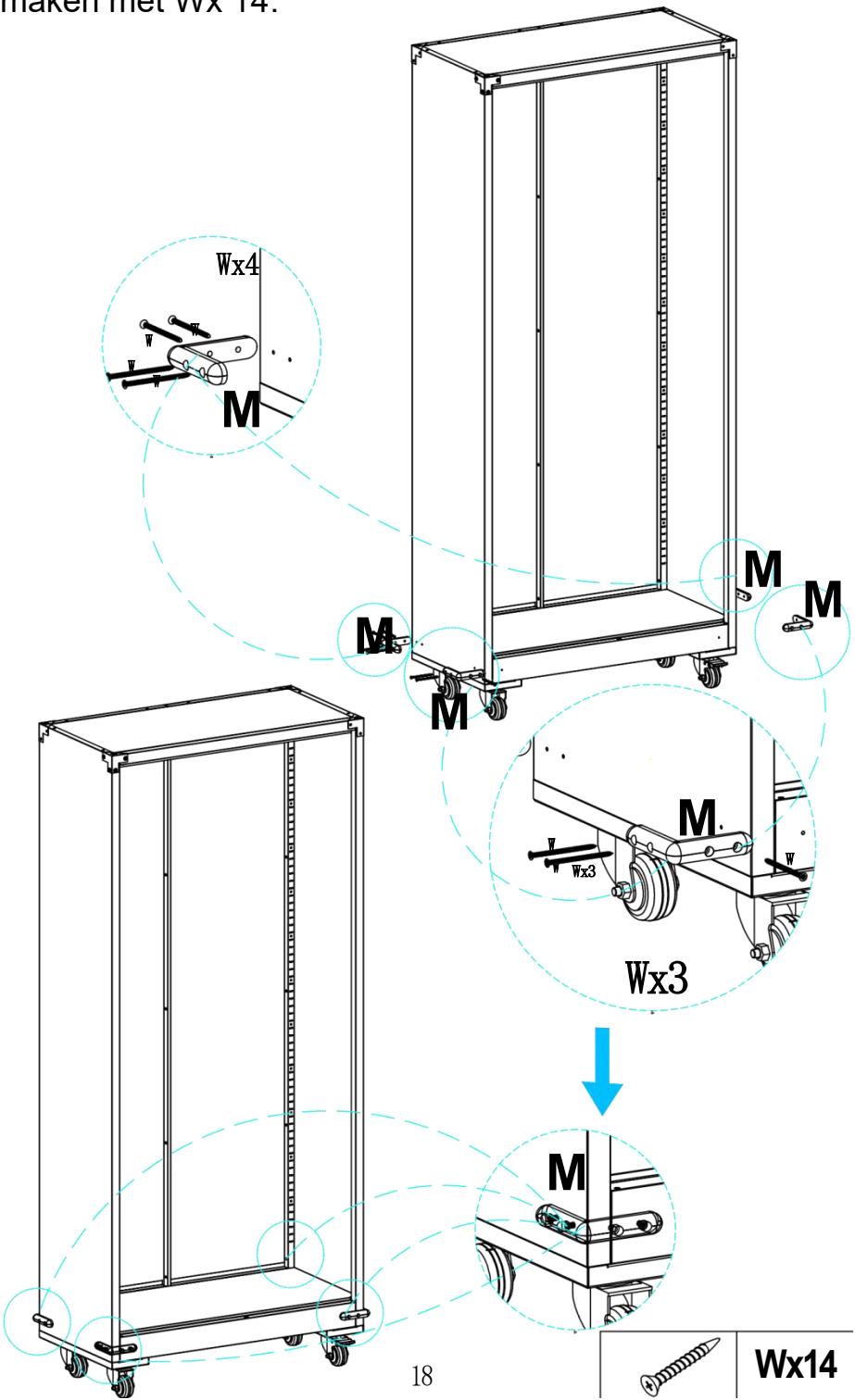

Wx14

Stap 12: Bevestig de cabine en de carrosserie aan de muur als vereist en vastmaken Het gebruik Qx 2.

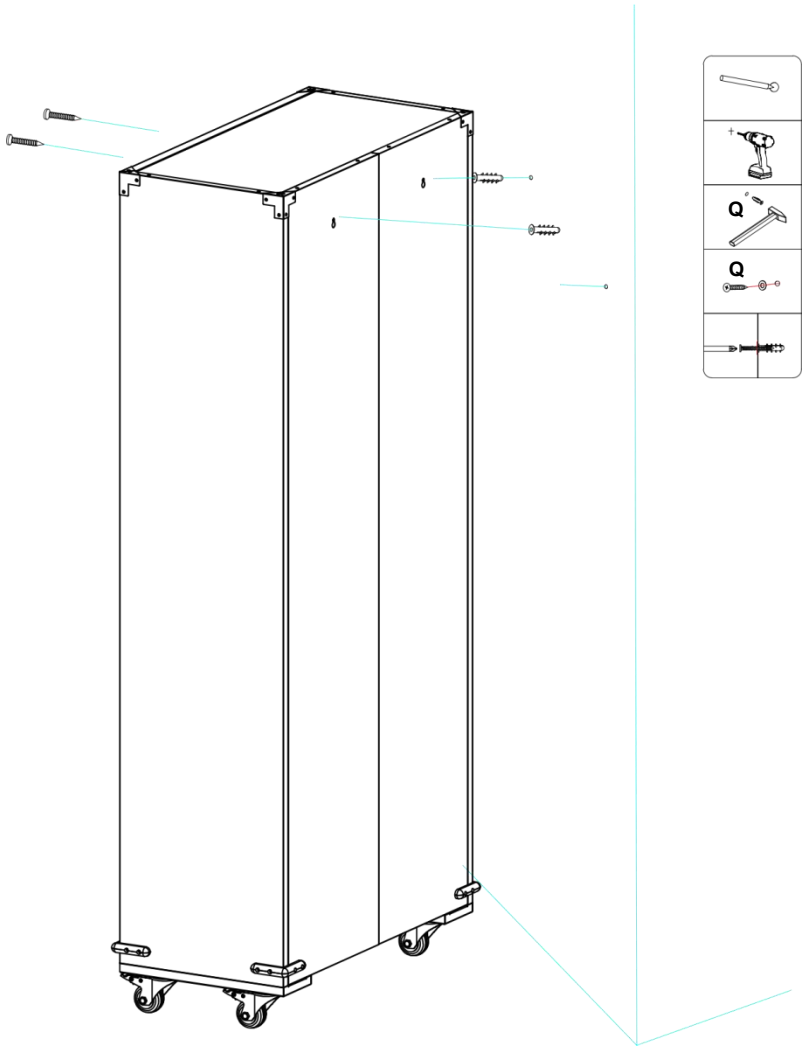

Opmerking: Selecteer de juiste expansieschroeven op basis van de muur materiaal, En nemen zorg naar Vermijd nutsvoorzieningsleidingen (water en elektriciteit). tijdens installatie.

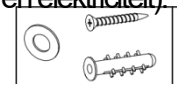

Step 13: Install the U-parts (x16) at the desired height, inserting the H-parts (x4) from top to bottom.

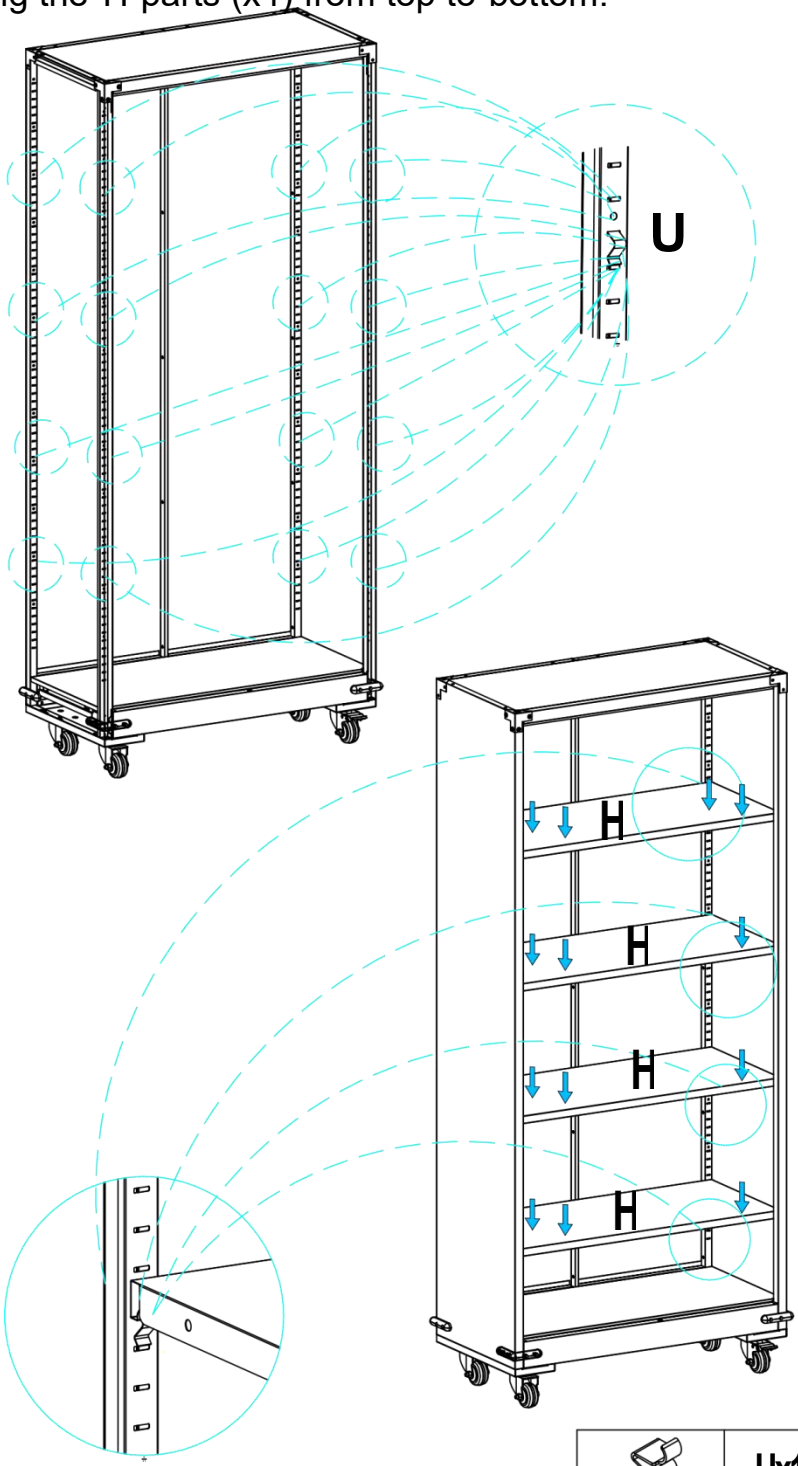

Ux16

Stap 14: Eerst, plaats de Vx2 naar binnen Onderdeel G; pas de RX2 op de Deel P, dan installeren Onderdelen Ik en J.

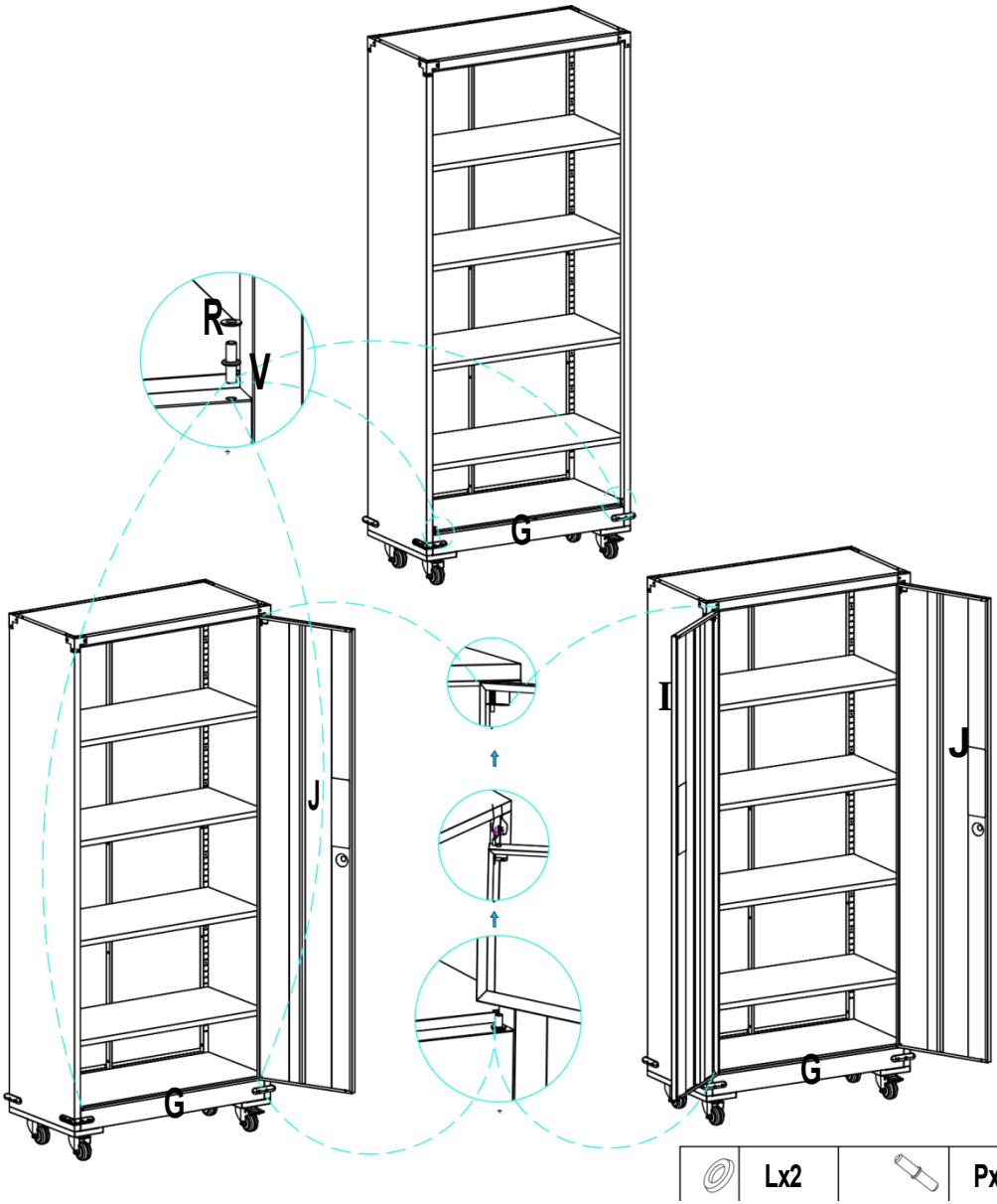

Stap 15: Vier onderdelen van onderdeel S perst u erin. naar binnen de overeenkomstige gaten op Onderdelen Ik en J.

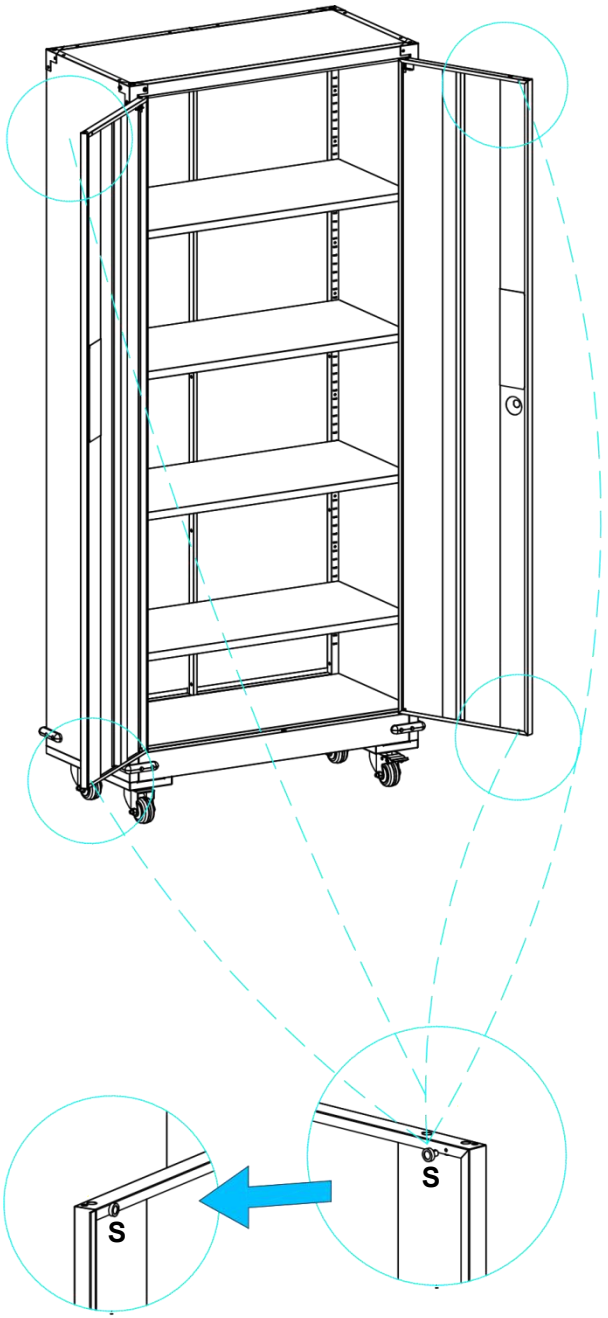

Stap 16: Installatie voltooid.

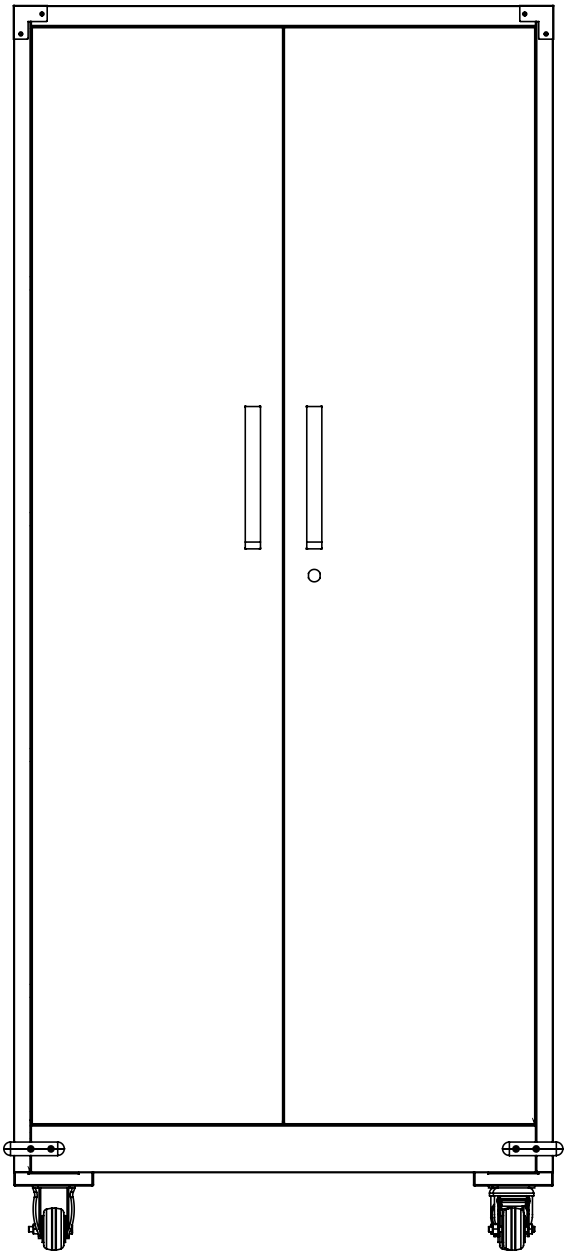

PRODUCTPARAMETER

Model	SS - CWG 1845B	SS - CWG 1845W
Voornaamst Kleur	Zwart	Wit
veilig dragend per laag	120 ponden	
Product Afmetingen (B*D*H)	800*400*1845 mm	
Nettogewicht	35,3 kg	

*** Producten zoals specificaties , uiterlijk, En ontwerp Zijn onderworpen aan wijziging zonder voorafgaand kennisgeving.**



VEVOR

Upgrade · The Home Creator Way

STORA SKÅP

MODELL: SS-CWG1845B/SS-CWG1845W

VEVOR | Upgrade
The Home Creator Way

MODELL: SS-CWG1845B/SS-CW G1845W

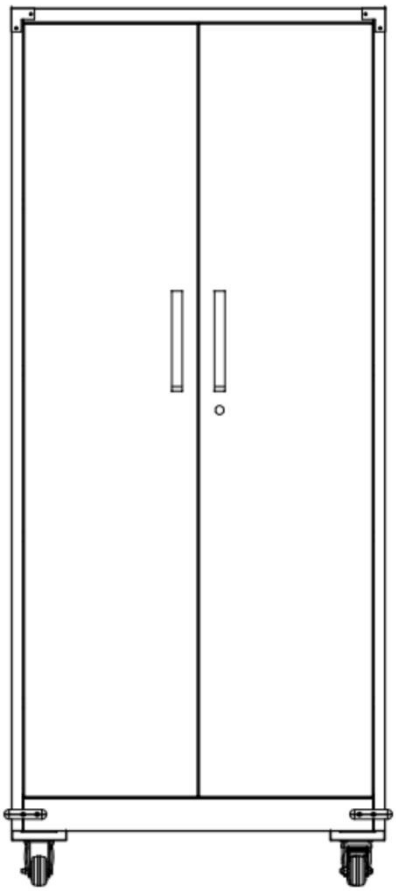

Detta är originalet instruktion, behaga läs alla manuell instruktioner försiktigt före i drift. VEVOR reserver en tydlig tolkning av våra användare manual. Utseendet av produkt skall vara föremål för produkt du mottagen. Förlåt mig oss att vi inte kommer att i din form igen om finns det någon teknik eller programvara uppdateringar på vår produkt.

SÄKERHETSINSTRUKTIONER

VARNING:

Läs detta material innan använder detta produkt. Underlåtenhet att göra så maj resultat i allvarliga fall skada .

	**Behaga läsa och observera försiktigt alla de montering instruktioner före början montering**
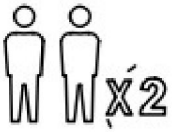	**Enhet skall vara monterad med två eller mer personer**
	**Behaga do inte låta ditt barn klättra b på produkt**
	**VARNING:** **Barn har dött av att möbler välter. För att minska risken för att möbler välter:** **- Installera ALLTID tippskydd tillhandahålls .** **-ALDRIG sätta på en TV på den här produkt.** **- Låt ALDRIG barn stå, klättra eller hänga på lådor, dörrar eller hyllor.** **-Öppna ALDRIG mer än en låda på en tid.** **-Plats tyngsta föremål i de nedersta lådorna.** **Detta är en permanent etikett.Gör inte ta bort!**
	

Monteringsförsiktighetsåtgärder

1. Montera endast enligt dessa instruktioner. Felaktig montera kan skapa faror.
2. Bär ANSI-godkänd skyddsglasögon och tungt arbete handskar under montering.
3. Behåll montering område rena och väl upplyst.
4. Behåll åskådare ut ur område under montering.
5. Gör inte montera om trött eller när under de influens av alkohol, narkotika eller medicin.
6. Den produkt kapslingsförmågor ansöka om ordentligt och helt monterad produkter endast.
7. Montera på en plan, nivå , hård och slät yta kapabel av säkert stödjande de stor skåp.
8. Det är rekommenderade att montering är genomfört av på minst 2 vuxna.
9. Om möjligt, du burk använda kraft verktyg till göra montering enklare.
10. Snälla observera att vissa typer av delar ha en skona.
11. För ytterligare information angående de delar listad i följande sidor, behaga hänvisa till församlingen Diagram av detta manuell. Packa upp och separera alla delar i en rena arbete område.
12. Den produkt överensstämmer med relevant standarder och föreskrifter.

Installation av den här enheten får inte följa alla tillämplig föreskrifter, och det borde endast vara opererade i välventilerade utrymmen. Behaga läsa de användare manuell före installera och med hjälp av denna utrustning.

Använda försiktighetsåtgärder

1. Detta produkt är inte en leksak Do inte tillåta barn till spela med eller nära detta är punkt.
2. Gör inte överstiga specificerad vikt kapaciteter.
3. Använd endast på en lägenhet, nivå, hård, och jämna yta att burk säkert stödja ett helt lastad stor storlek skåp.
4. Använd som avsedd endast.

Inspektera före varje använda; do inte använda om delar är lösa eller skadad .

5. Detta apparat är inte avsedd för använda av personer (inklusive barn) med nedsatt fysisk, sensorisk eller mental förmågor, eller brist på

uppleva och kunskap e, om de inte ha har fått handledning eller instruktion rörande användning av apparaten av en person ansvarig för deras säkerhet.

6. Barn skall inte leka med de apparat.

7. Denna apparat ska inte vara begagnad av barn. Förvara apparaten och dess sladd ut av räckhåll för barn n.

8. Detta apparat är avsedd att vara begagnad i hushåll och liknande applikationer som som:

Kontor, skolor, arkiv, brandstationer, garage, källare, eller några plats som kräver säker förvaring utrymme.

9. Snälla ordentligt hålla produkt. Kontrollera om produkt är onormal före användning. Om det är onormal, behaga stopp använder det.

10. Snälla använd produkt enligt avsedd använda, varna av potential skada från missbruka.

SPARA DETTA MANUELL

DELLISTA

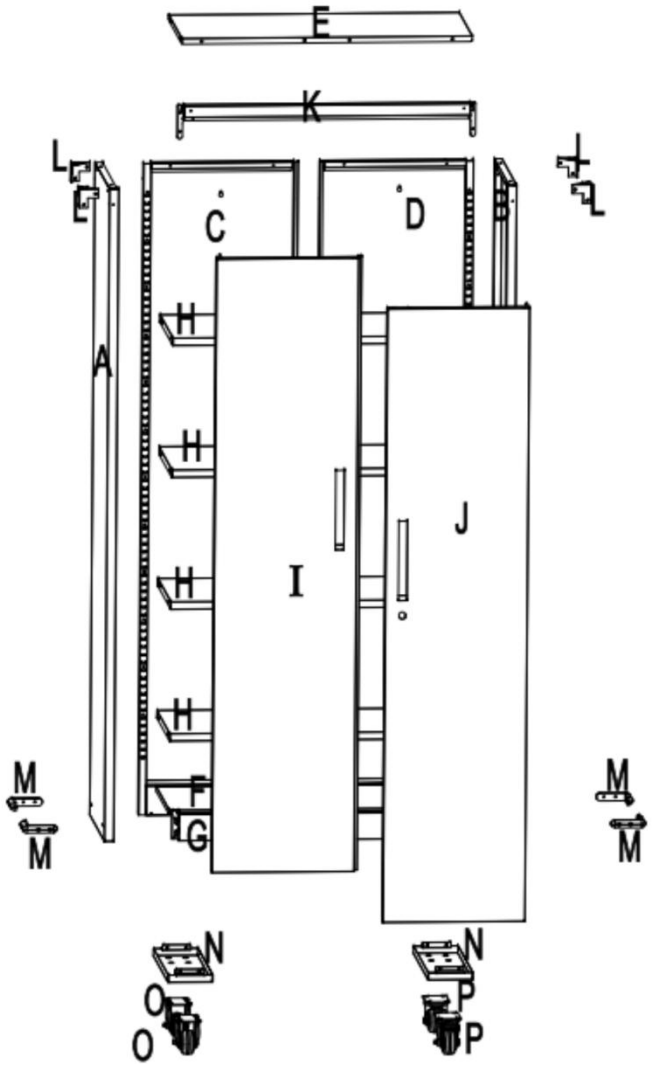

TIPS:

Om longboard är något deformerad under transport, det kan bli korrigerad före installation.

 Ax1	 Bx1	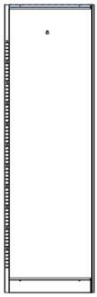 Cx1	 Dx1
 Ex1	 Fx1	 Gx1	 Hx 4
 Ix1	 Jx1	 Kx1	 Lx4

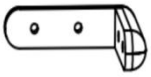 Mx 4	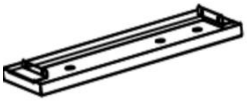 Nx2	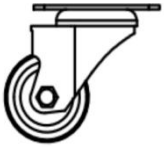 Ox2	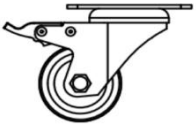 Px2
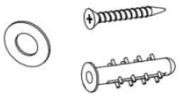 Qx2	 Rx2	 Sx4	 Tx 63
 Ux16	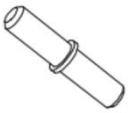 Vx 2	 Bx 16	 Xx 16
 Yx1	 Zx1		

S- steg 1 : Rikta in Del A med Del C och fäst med Tx5.

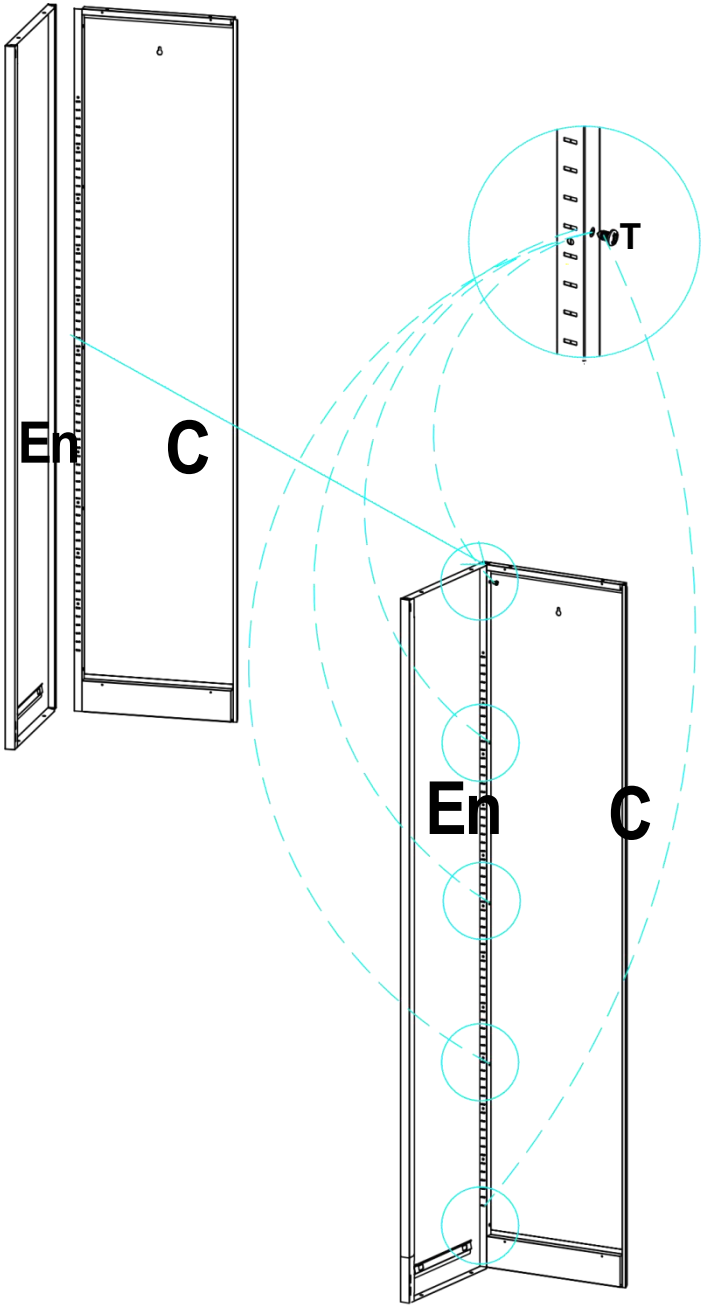



Tx5

Steg 2: Rikta in Del B med Del D och fäst med Tx5.

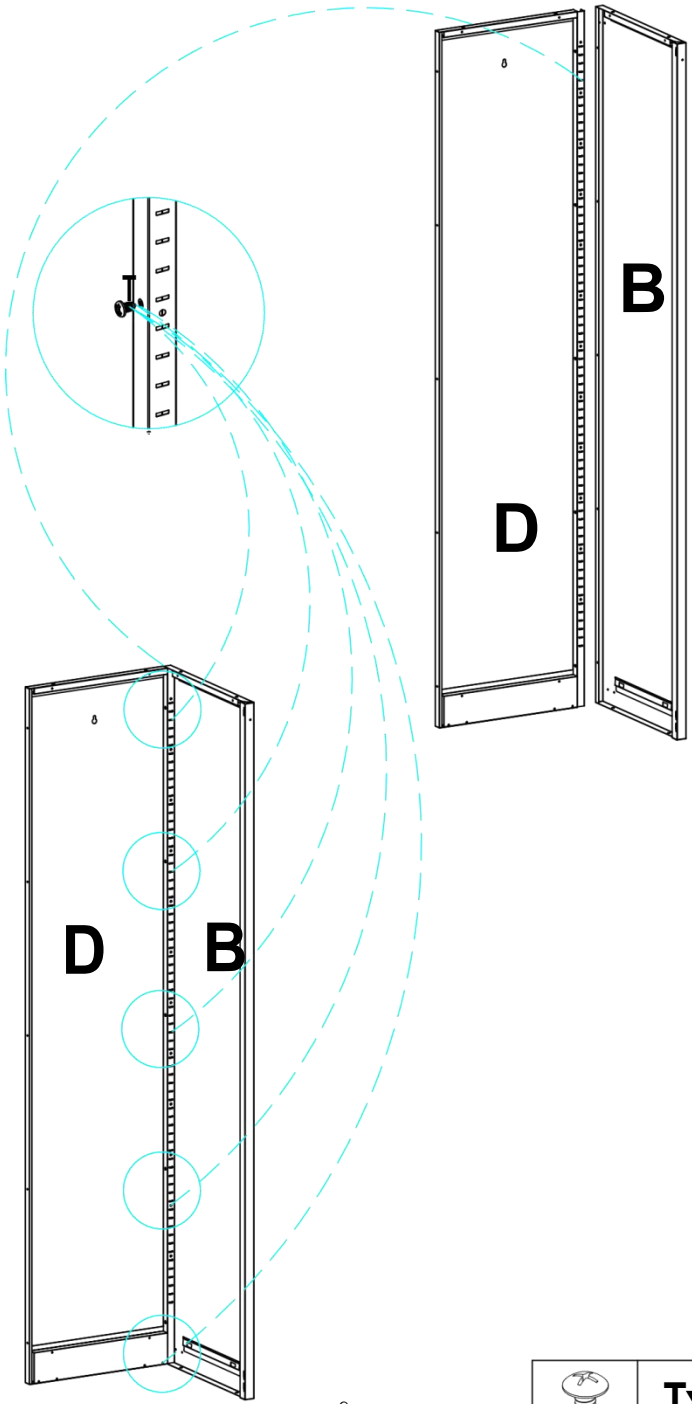

Tx5

Steg 3: Rikta in Del C med Del t D och fäst med hjälp av Tx5.

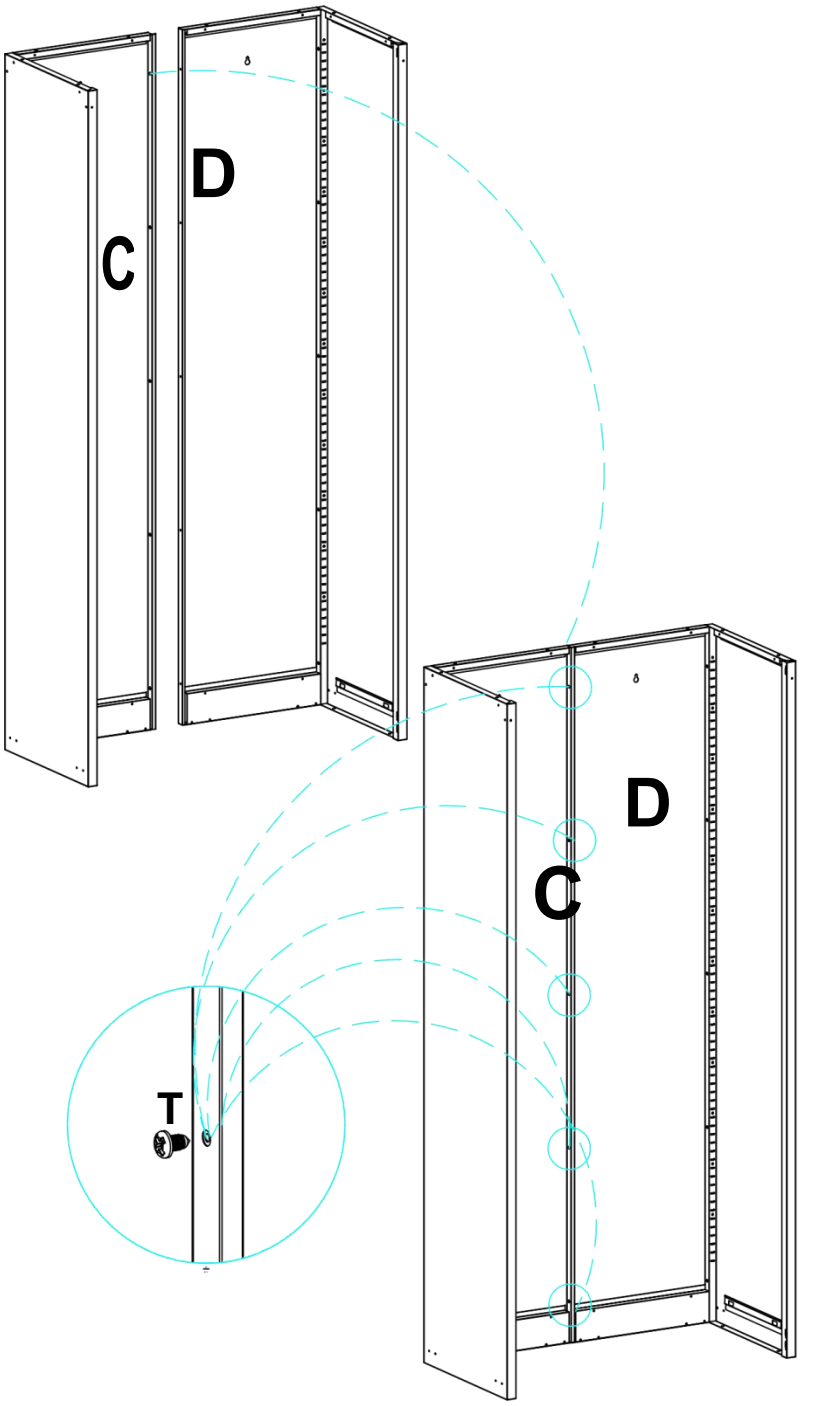

Steg 3: Rikta in Del C med Del t D och fäst med hjälp av Tx5.

Tx5

Steg 4: Rikta in Del G med Del A och B, och fäst med hjälp av Tx4.

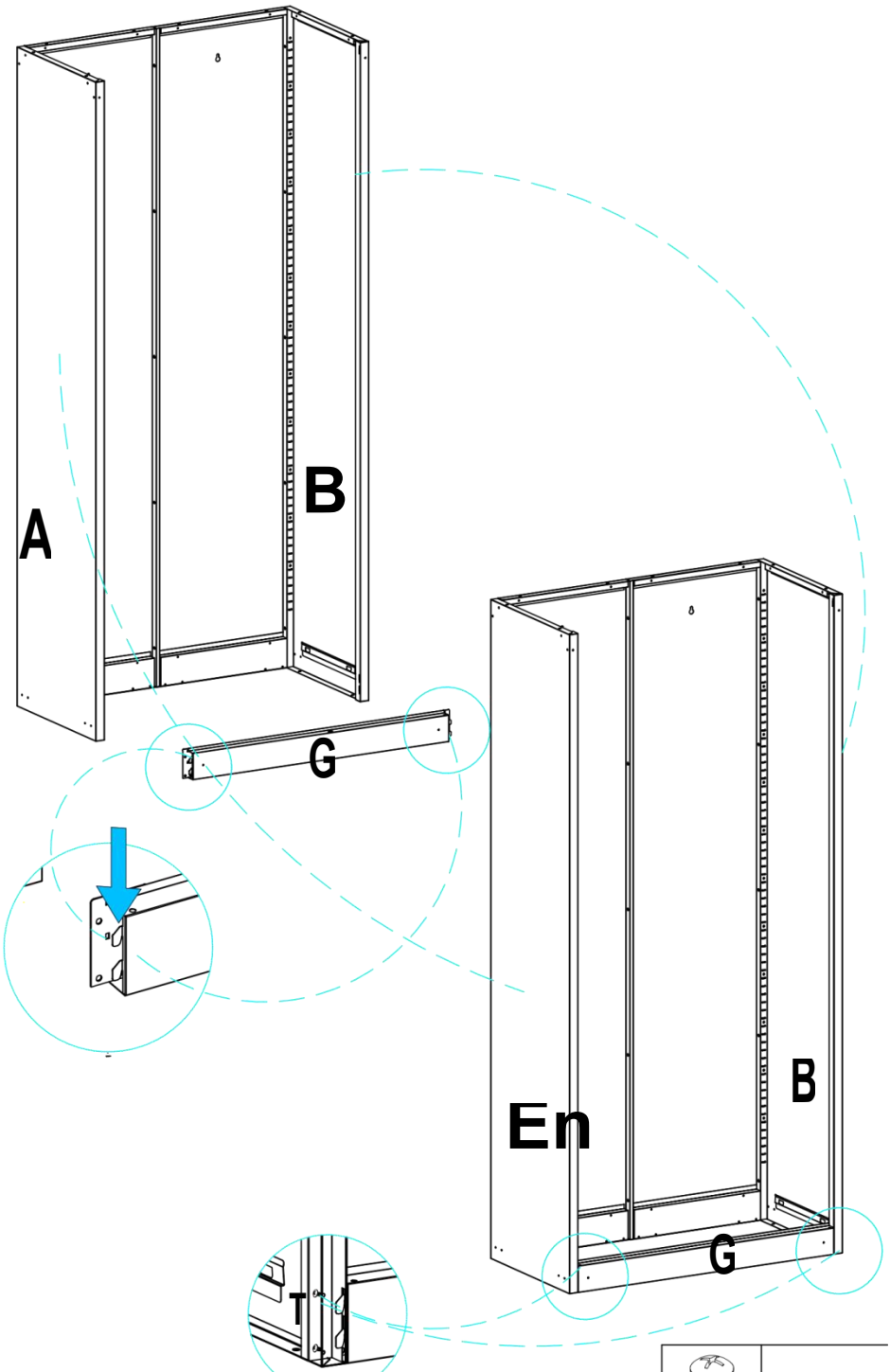

Steg 5: Rikta in och låsa Del K med Del A och B , säkra sedan använder Tx 4 fästelement .

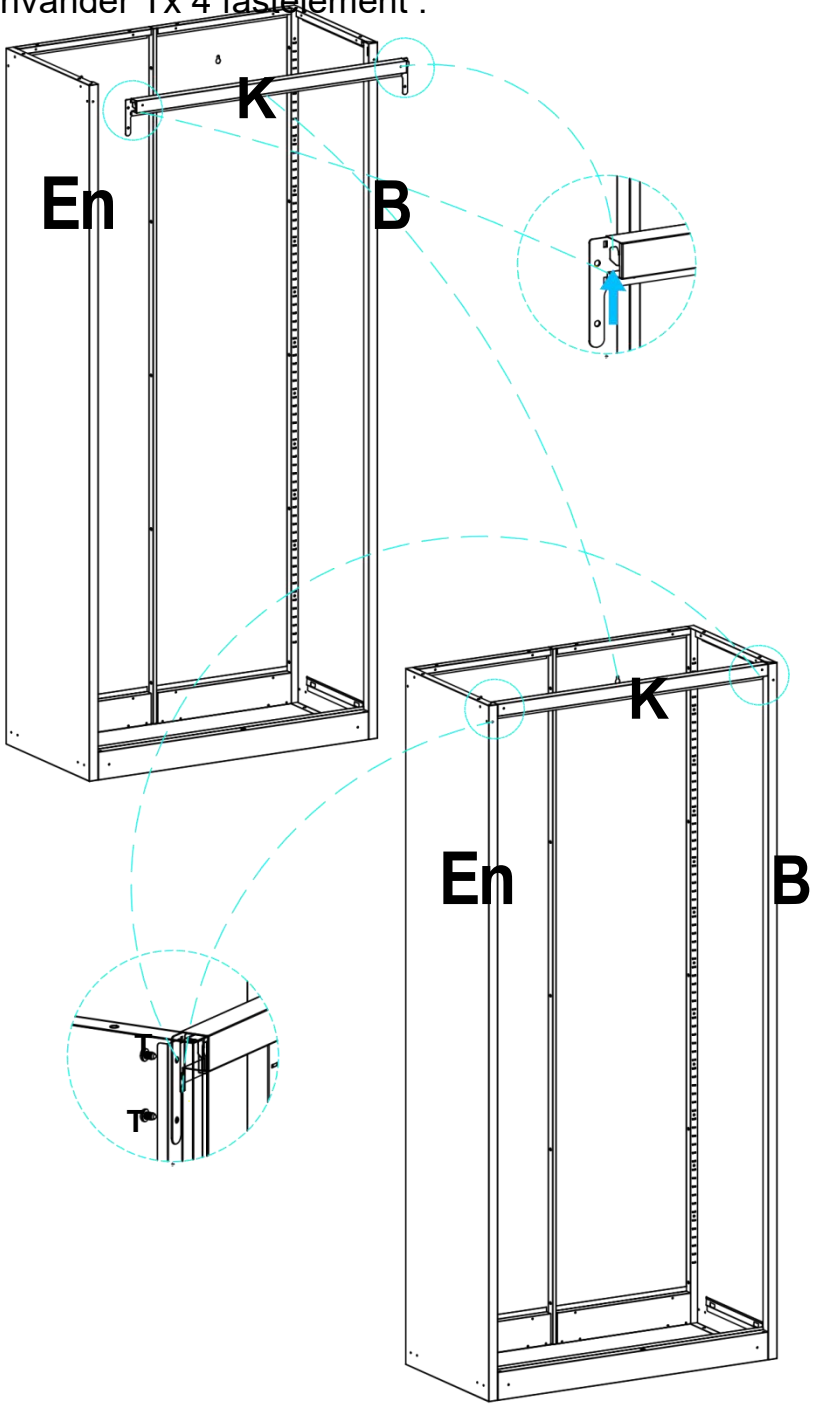



Steg 6: Rikta in delar N (x2) med delar G, C, och D, och fäst med hjälp av skruvar T (x8).

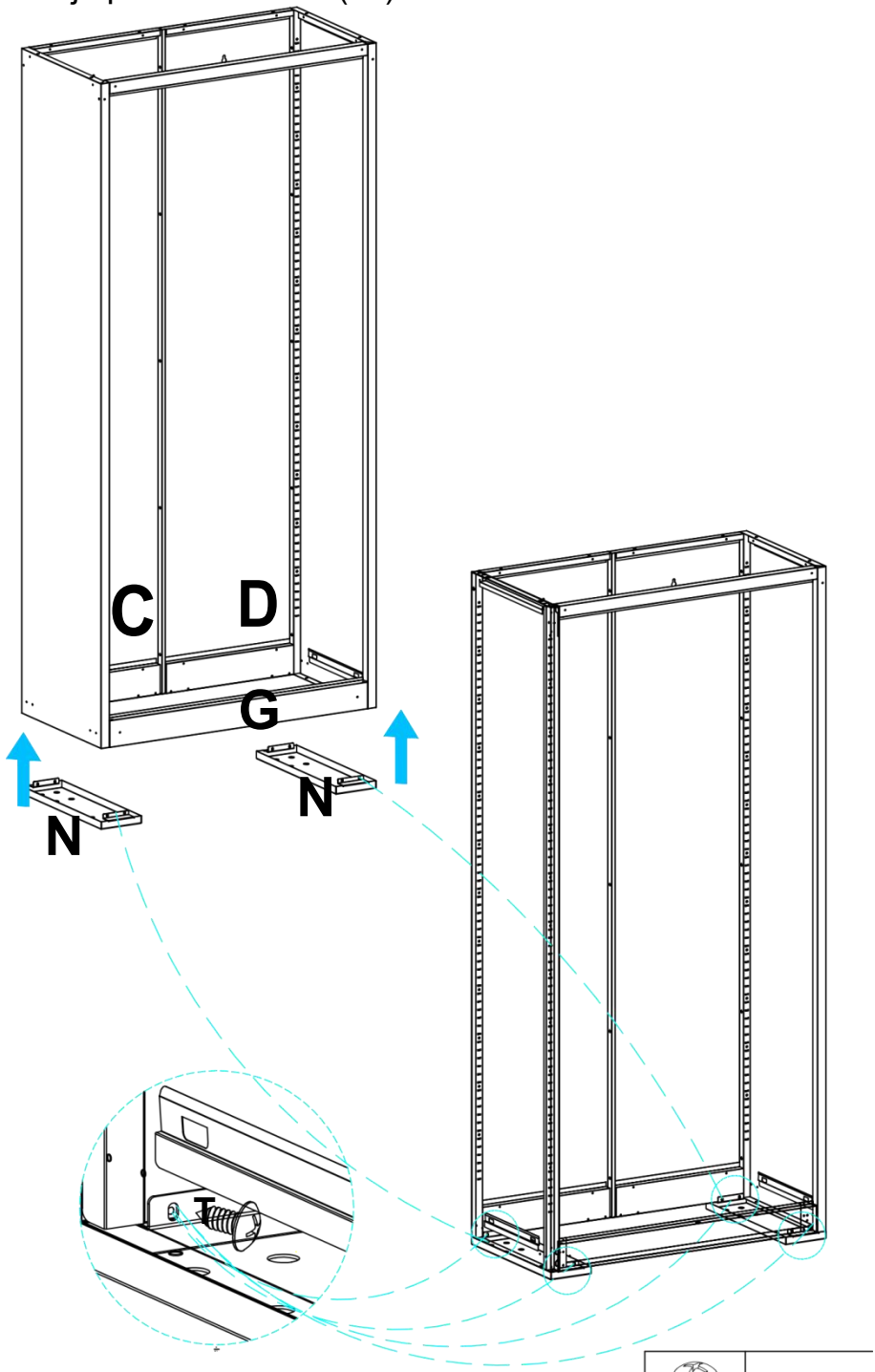

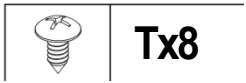

Steg 7: Rikta in och låsa Del F med Del A och B; fäst Delar C och D med hjälp av Tx4.

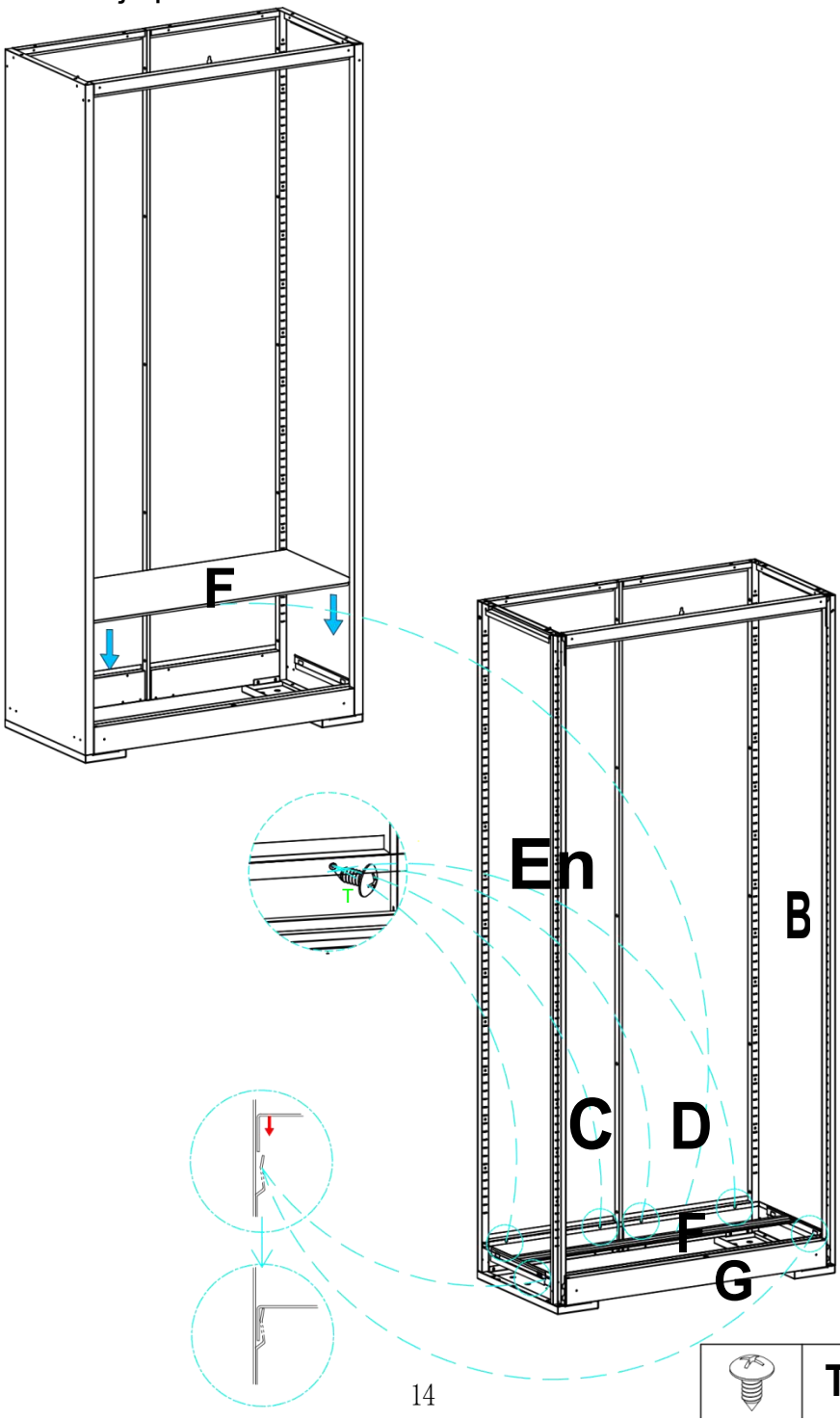

Tx4

Steg 8: Anslut del E till delar A, B, C, D, och K, och fästa använder T x 12.

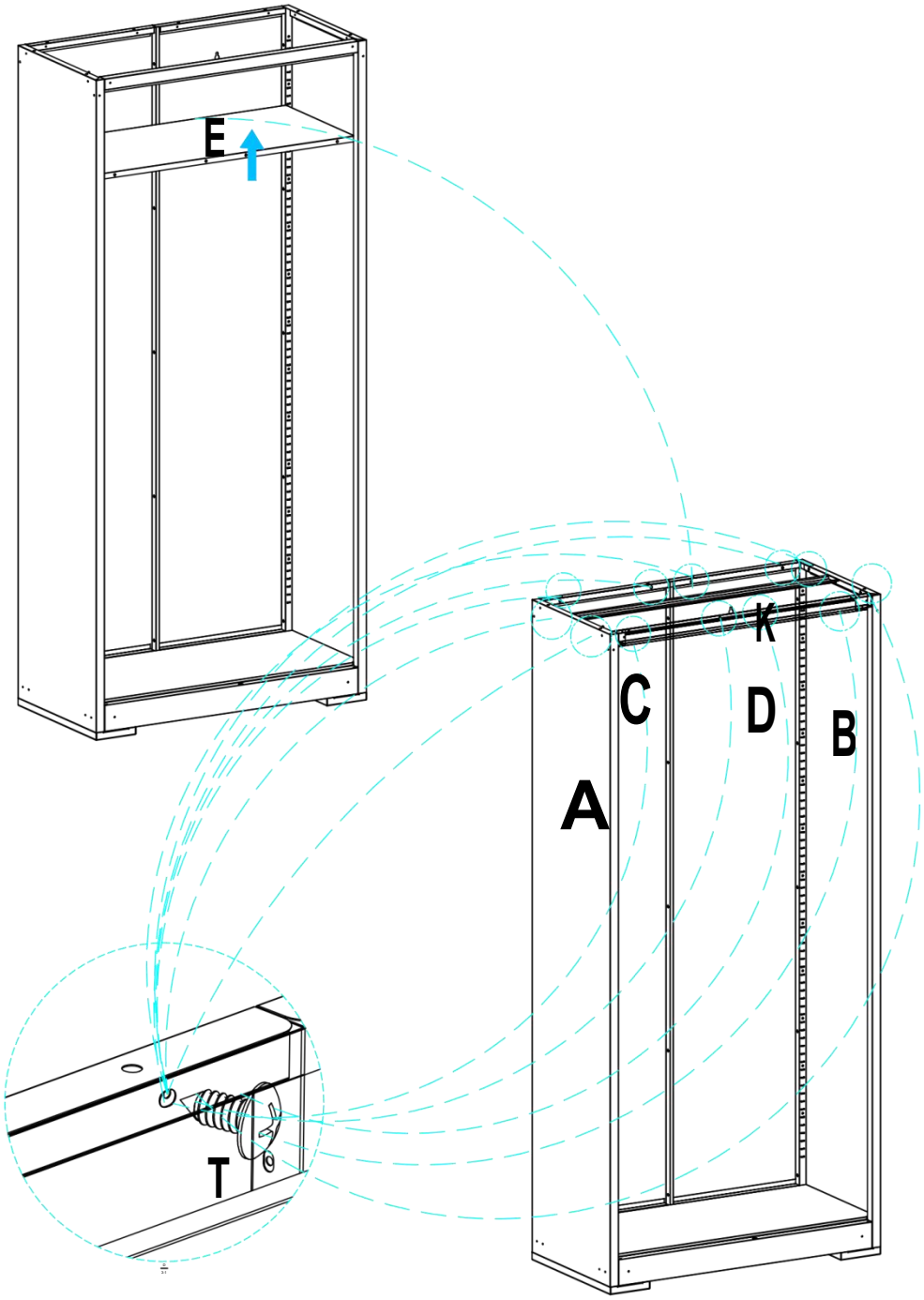

Tx12

Steg 9: Anslut delar O (x2) och P (x2) till del N, och fäst med X (x16).

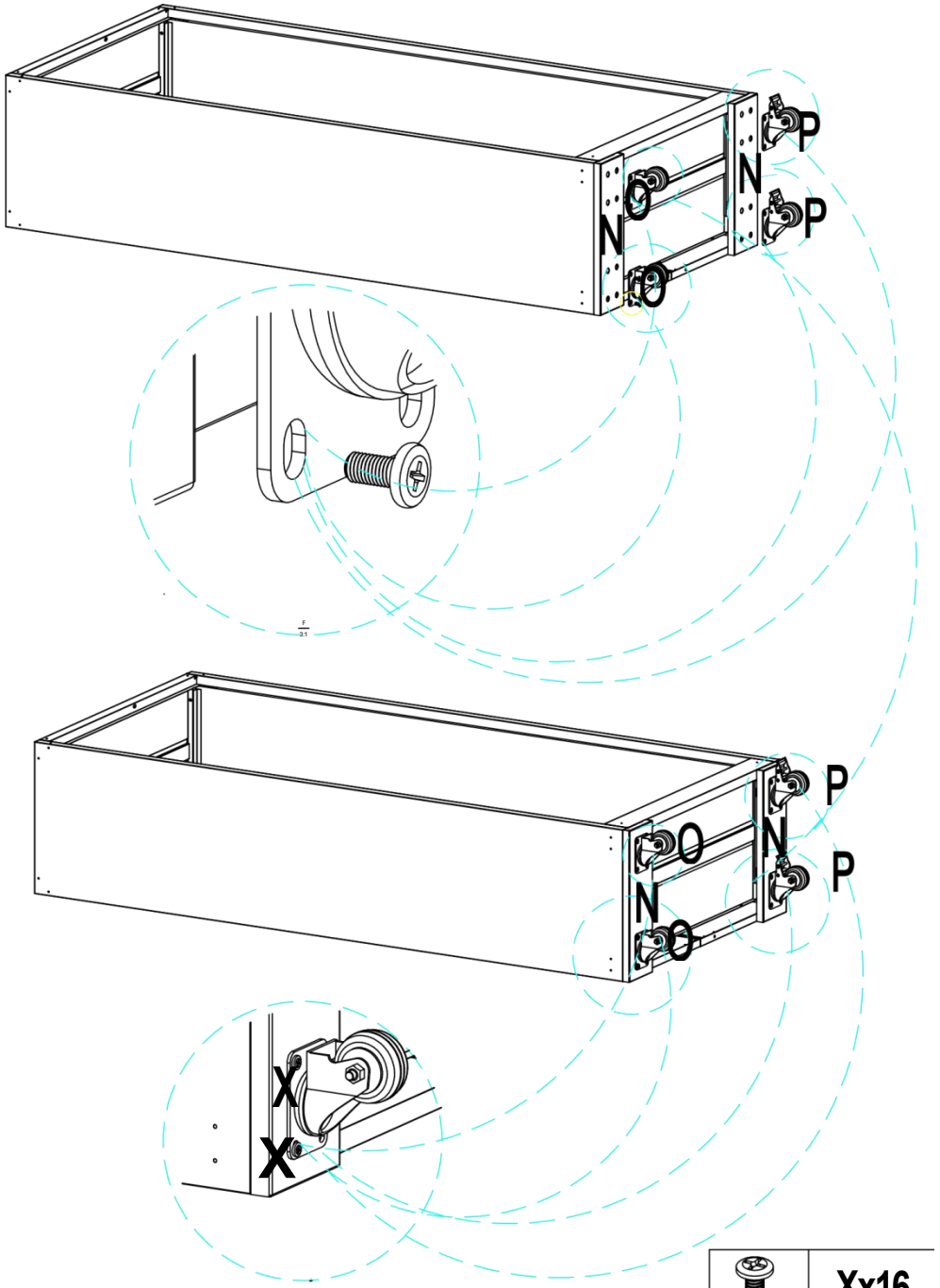

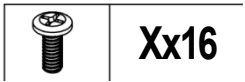

Steg 10: Anslut del L till delar A, B, C, D, och K, och fästa använder T x 16.

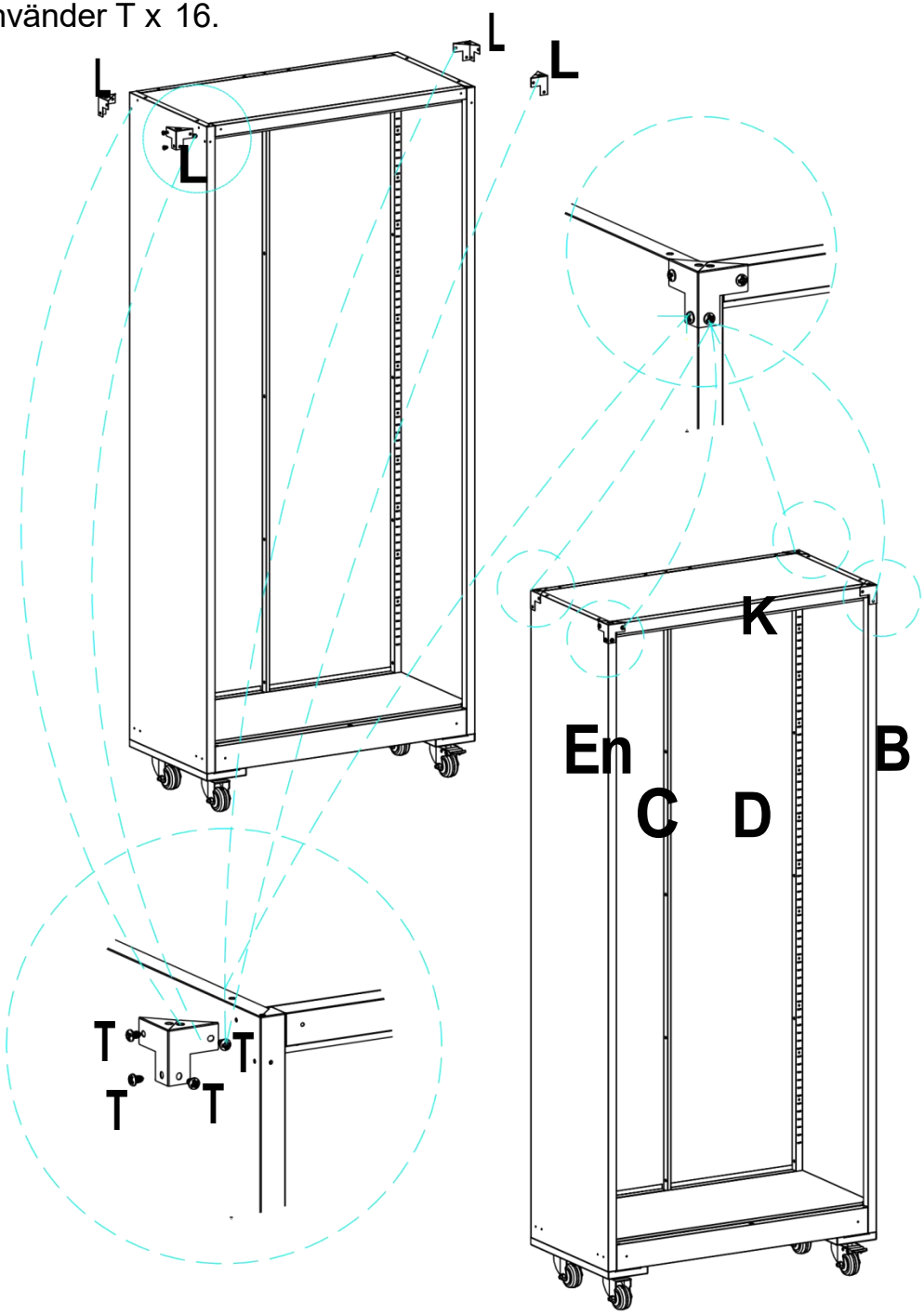

Tx16

Steg 11: Rikta in del M med delar A, B, C, D och G och fäst med hjälp av Bx 14.

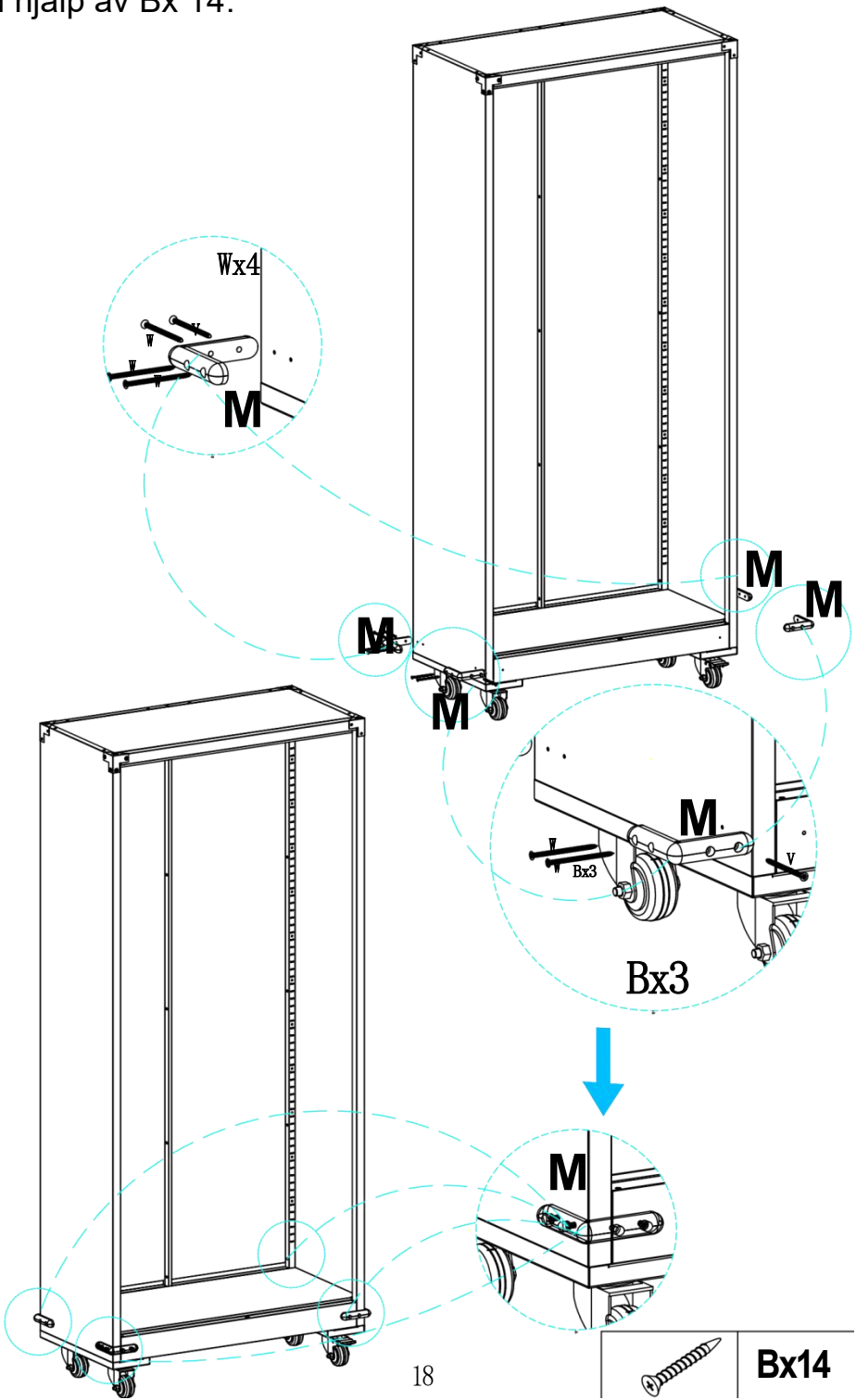

Bx14

Steg 12: Fäst hytten och karossen till väggen som nödvändig och fästa det använder Qx 2.

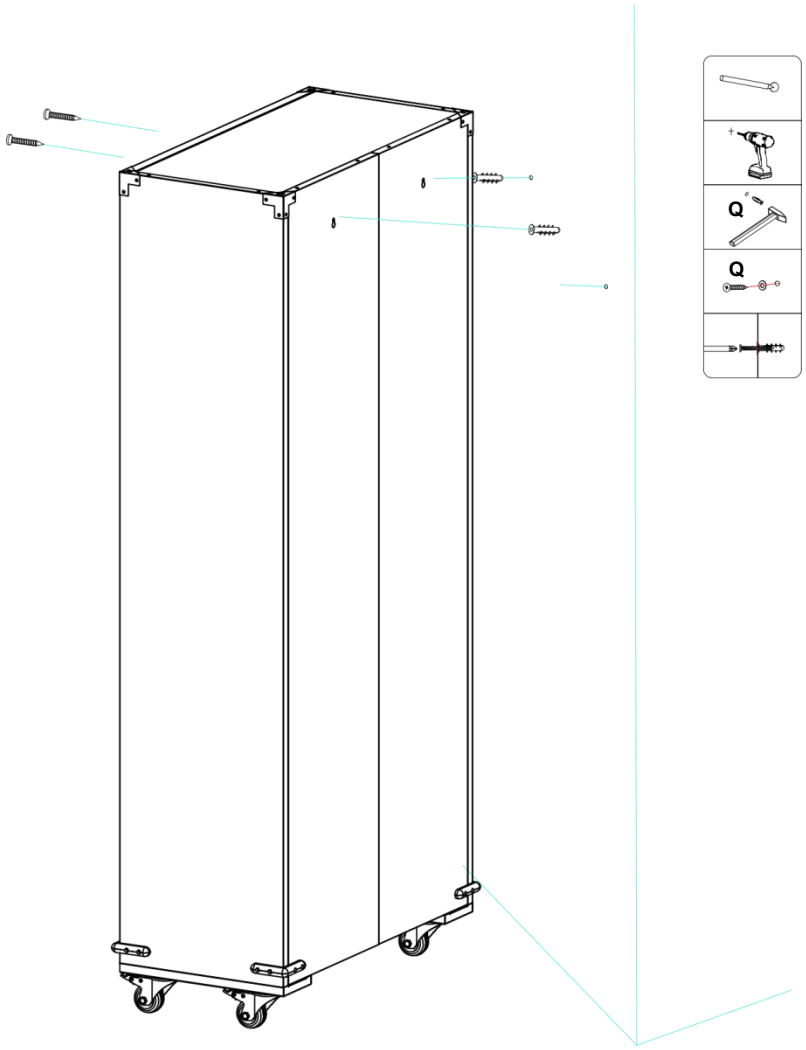

Obs: Välj lämpliga expansionsskruvar baserat på de vägg material, och ta vård till undvik ledningar (vatten och el) under installation.

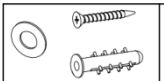

Qx2

Step 13: Install the U-parts (x16) at the desired height, inserting the H-parts (x4) from top to bottom.

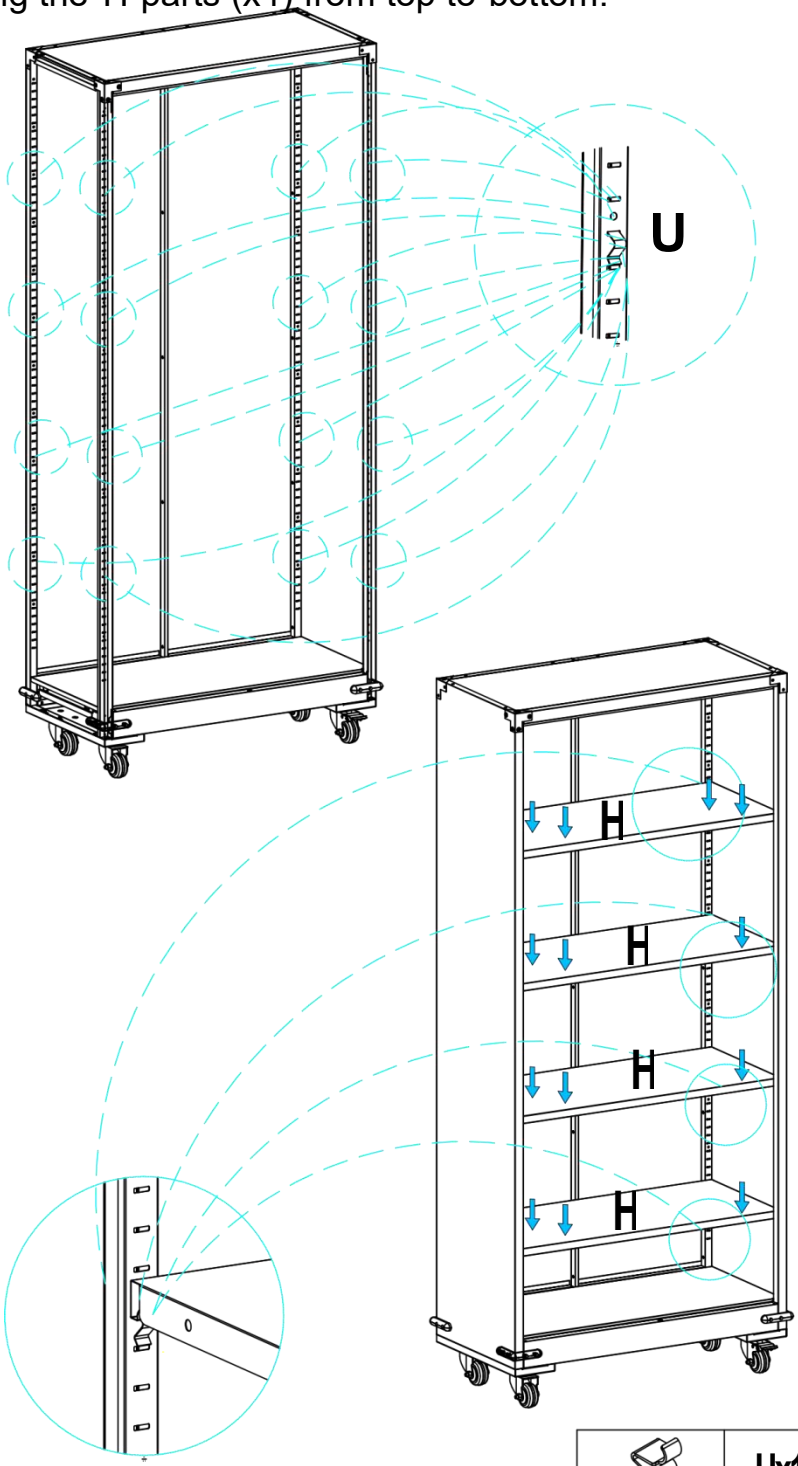

Ux16

Steg 14: Första, sätt in Vx2 till Del G; montera RX2 på Del P, sedan installera Delar Jag och J.

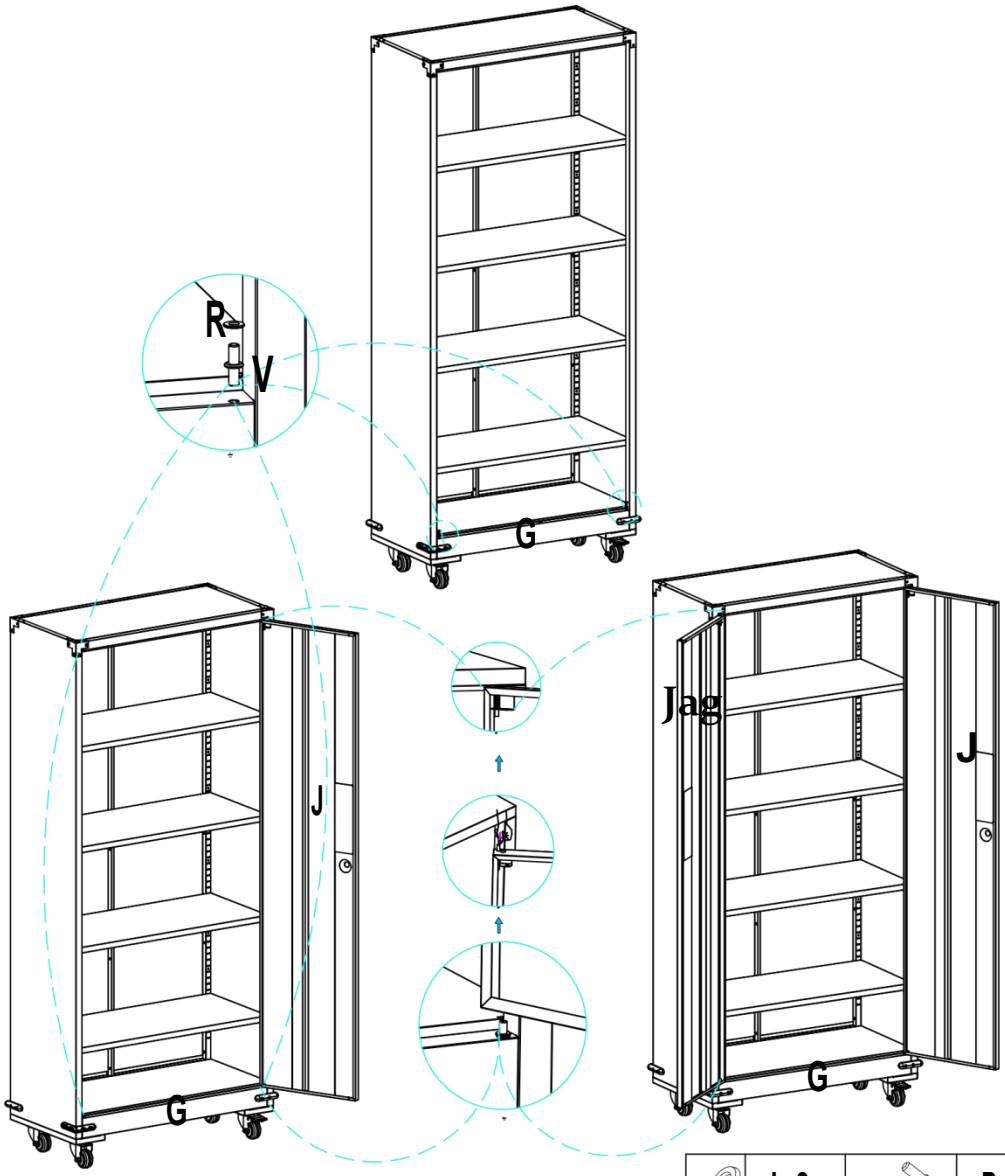

Steg 15: Presspassa fyra Del S-komponenter till de motsvarande hål på Delar Jag och J.

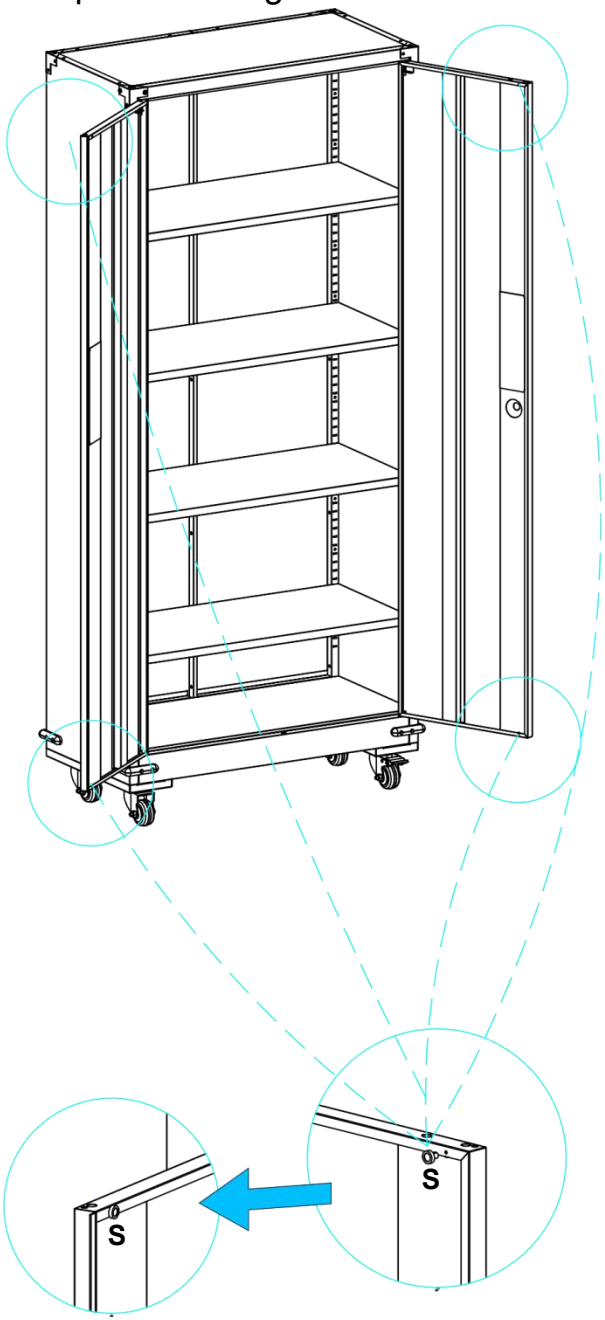

Sx4

Steg 16: Installationen är klar.

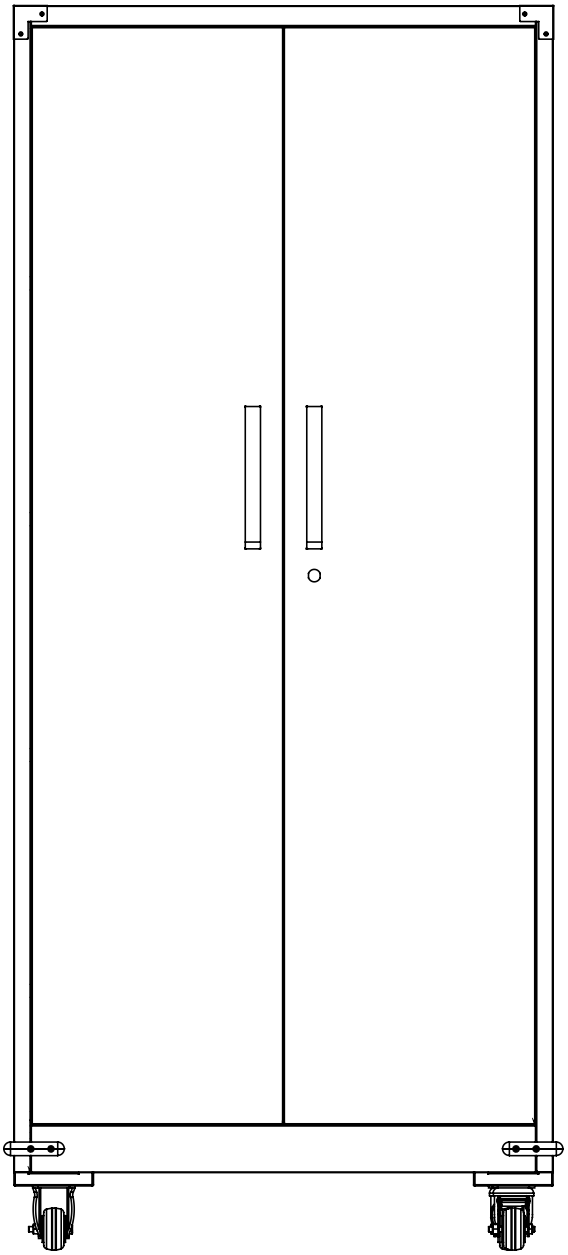

PRODUKTPARAMETER

Modell	SS - CWG 1845B	SS - CWG 1845W
Huvudsaklig Färg	Svart	Vit
säker bärande per lager	120 pund	
Produkt Storlek (B*D*H)	800*400*1845 mm	
Nettovikt	35,3 kg	

*** Produkter såsom specifikationer, utseende, och design är föremål för modifiering utan tidigare varsel.**



VEVOR

Upgrade · The Home Creator Way

VELKÉ SKŘÍŇKY

MODEL: SS-CWG1845B/SS-CWG1845W

VEVOR | Upgrade
The Home Creator Way

MODEL: SS-CWG1845B/SS-CW G1845W

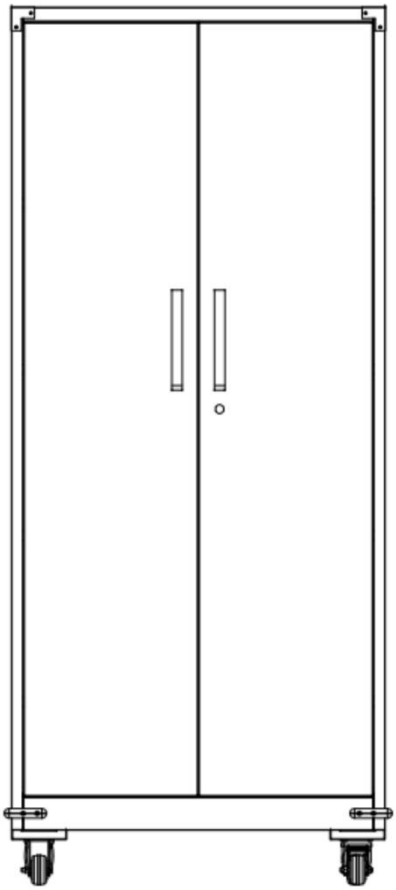

Tento je originál návod, Prosím přečíst vše manuál instrukce opatrně před v provozu. VEVOR rezervy jasný interpretace našich uživatel manuál. Vzhled z produkt musí být předmětem produkt, který přijato. Prosím, odpusť nám, že to neuděláme ve vaší formě znovu -li existují nějaké technologie nebo software aktualizace na náš produkt.

BEZPEČNOSTNÍ POKYNY

VAROVÁNÍ:

Přečtěte si tento materiál předtím pomocí tohoto produkt.
Neúspěch tak květen výsledek vážně zranění .

	**Prosím číst a pozorovat opatrně všechny shromáždění instrukce před začátek shromáždění**
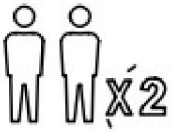	**Jednotka měl by být sestaveno o dva nebo více lidé**
	**Prosím dělat ne nechat vaše dítě vylézt na produkt**
	**VAROVÁNÍ:** **Děti zemřeli v důsledku převrácení nábytku. Abyste snížili riziko převrácení nábytku :** **-VŽDY nainstalujte zařízení proti převrácení poskytnuto .** **-NIKDY dej na to televizi produkt.** **- NIKDY nedovolte dětem stát, šplhat nebo pověsit na zásuvky, dvířka nebo police.** **-NIKDY neotevírejte více než jeden výstavce na čas.** **-Místo nejtěžší položky v nejspodnějších zásuvkách.** **Tento je trvalý label.Do ne odstranit!**
	

Bezpečnostní opatření při montáži

1. Sestavte pouze podle těchto instrukce. Nesprávné asse mbly může vytvořit nebezpečí.
2. Noste Schváleno ANSI ochranné brýle a těžká práce rukavice během shromáždění.
3. Udržujte montáž plocha čistý a dobře osvětlené.
4. Udržujte kolemjdoucí z plocha během shromáždění.
5. Dělejte neshromažďovat pokud unavený nebo kdy pod ten vliv z alkohol, drogy nebo léky.
6. Ten/ta/to produkt schopnosti omezení vztahovat se na správně a úplně sestaveno produkty pouze.
7. Sestavte na rovině, úroveň , tvrdý a hladký povrch schopný z bezpečně vedlejší ten velký skříňky.
8. To je doporučil, aby shromáždění je podniknutý podle na nejméně 2 dospělí.
9. Pokud je to možné, Vy může použití výkon nástroje na udělat shromáždění jednodušší.
10. Prosím všimněte si, že některé typy z díly mít A náhradní.
11. Pro další informace ohledně ten díly uvedeno v následujícím stránky, Prosím odkázat na shromáždění Diagram z toho manuál. Rozbalit a oddělit všechny díly v čistý práce plocha.
12. Ten/ta/to produkt splňuje relevantní standardy a předpisy. Instalace tohoto zařízení musí dodržovat vše použitelné předpisy, a mělo by pouze být provozováno v dobře větraných prostorách. Prosím číst ten uživatel manuál před instalace a používání tohoto zařízení.

Použití opatření

1. Toto produkt je ne hračka Dělat ne povolit děti hrát s nebo u toto je položka.
2. Udělejte ne překročit specifikovaná hmotnost kapacity.
3. Používejte pouze na byt, úroveň, tvrdý, a hladký povrch že může bezpečně plně podporovat nabitý velký skříňky.
4. Použít jako zamýšlený pouze. Kontrolovat před každý použití; dělat ne použití -li části jsou volný nebo poškozené .

5. Toto zařízení je ne určené pro použití podle osoby (včetně děti) s snížené fyzikální, smyslové nebo duševní schopnosti, nebo nedostatek

zažít a znalosti , pokud oni mít byl podroben dohledu nebo návod týkající se používání spotřebiče od osoba odpovědný pro jejich bezpečnost.

6. Děti musí ne hrát si s ten zařízení.

7. Tento spotřebič musí ne být použitý podle děti. Uchovávejte spotřebič a jeho šňůru ven z dosah děti n.

8. Toto zařízení je zamýšlel být použitý v domácnost a podobný aplikace jako například jako:

Kanceláře, školy, archivy, hasičské stanice, garáže, sklepy, nebo žádný místo, které vyžaduje bezpečné úložiště plocha.

9. Prosím správně udržet produkt. Zkontrolujte, zda produkt je abnormální před použití. Pokud ano je abnormální, Prosím zastávka pomocí to.

10. Prosím použijte produkt podle něj zamýšlený použít, varovat z potenciál zranění z zneužít.

ULOŽTE SI TOTO MANUÁL

SEZNAM DÍLŮ

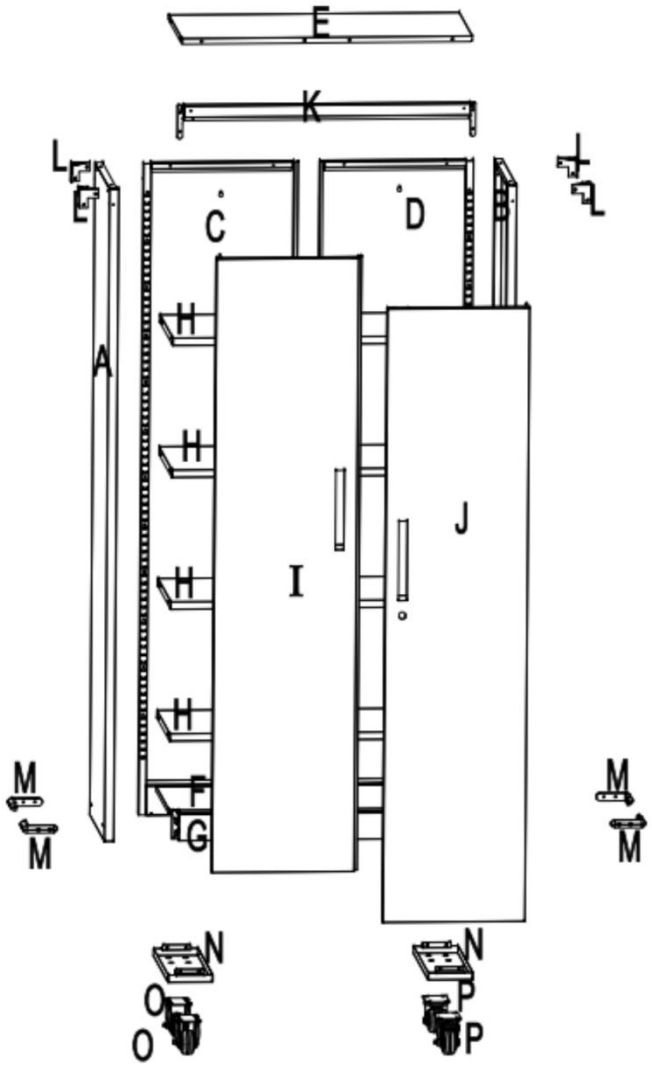

TIPY:

Pokud longboard je mírně deformovaný během přepravy, to může být opraven před instalace.

 Ax1	 Bx1	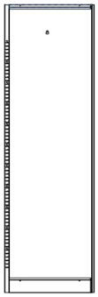 Cx1	 Dx1
 Příklad 1	 Fx1	 Gx1	 Hx 4
 Ix1	 Jx1	 Kx1	 Lx4

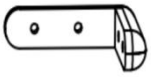 Mx 4	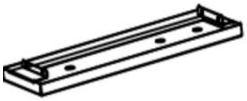 Nx2	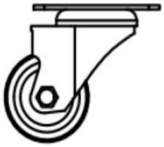 Ox2	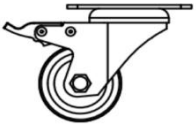 Px2
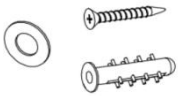 Qx2	 Rx2	 Sx4	 Texas 63
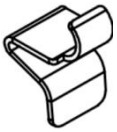 Ux16	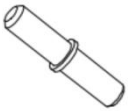 Vx 2	 Šx 16	 Xx 16
 Yx1	 Zx1		

Krok S 1 : Zarovnání Část A s Část C a upevněte ji pomocí Tx5.

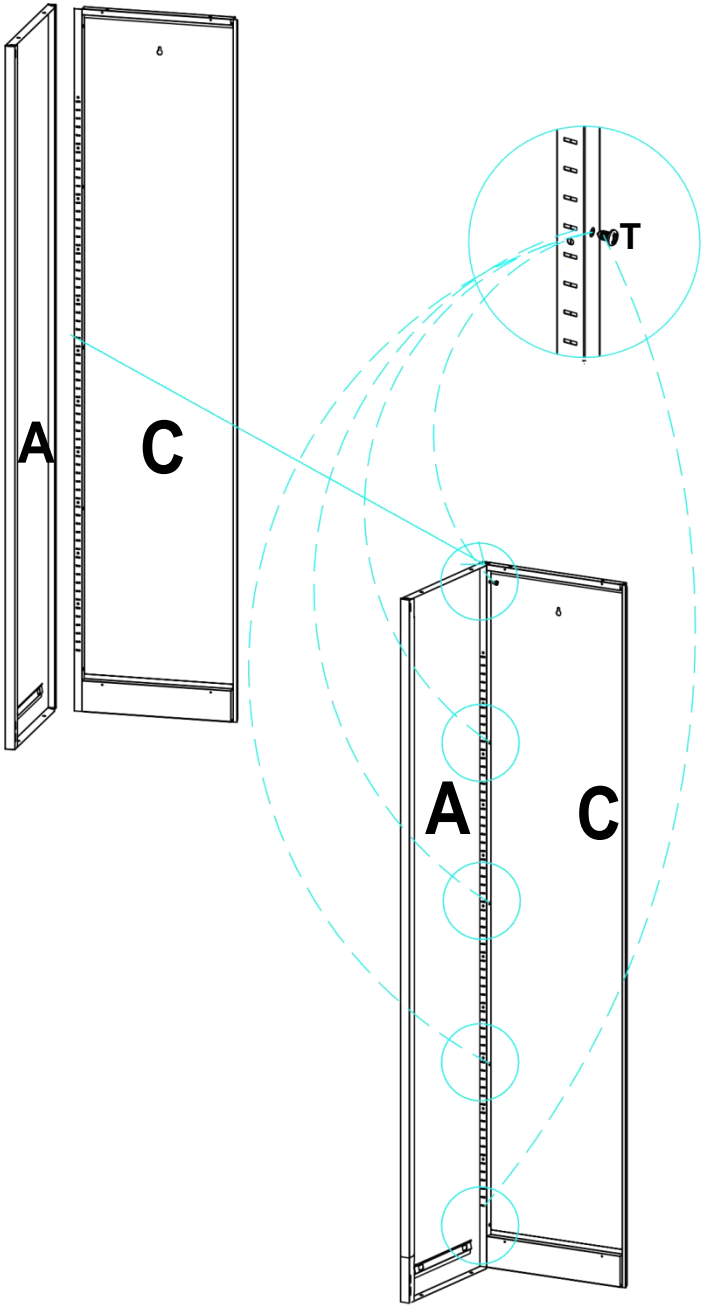



Tx5

Krok 2: Zarovnání Část B s Část D a upevněte pomocí Tx5.

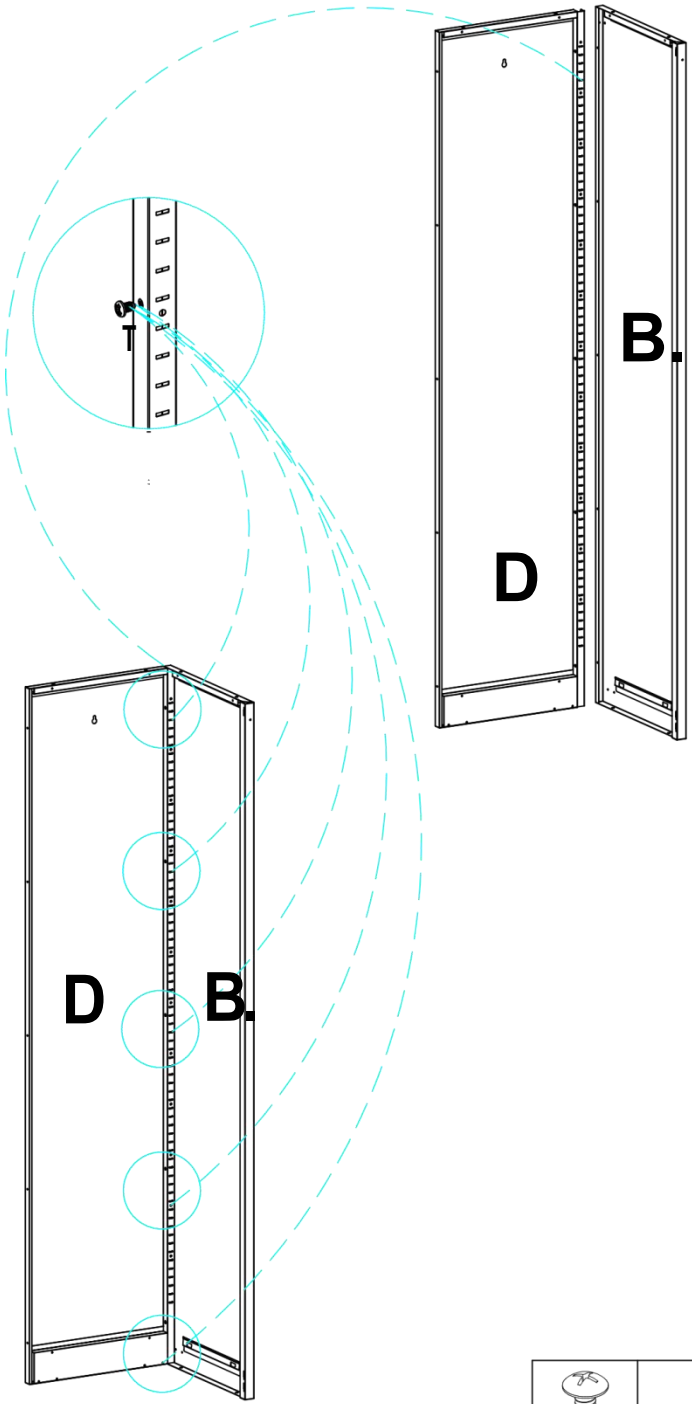

Tx5

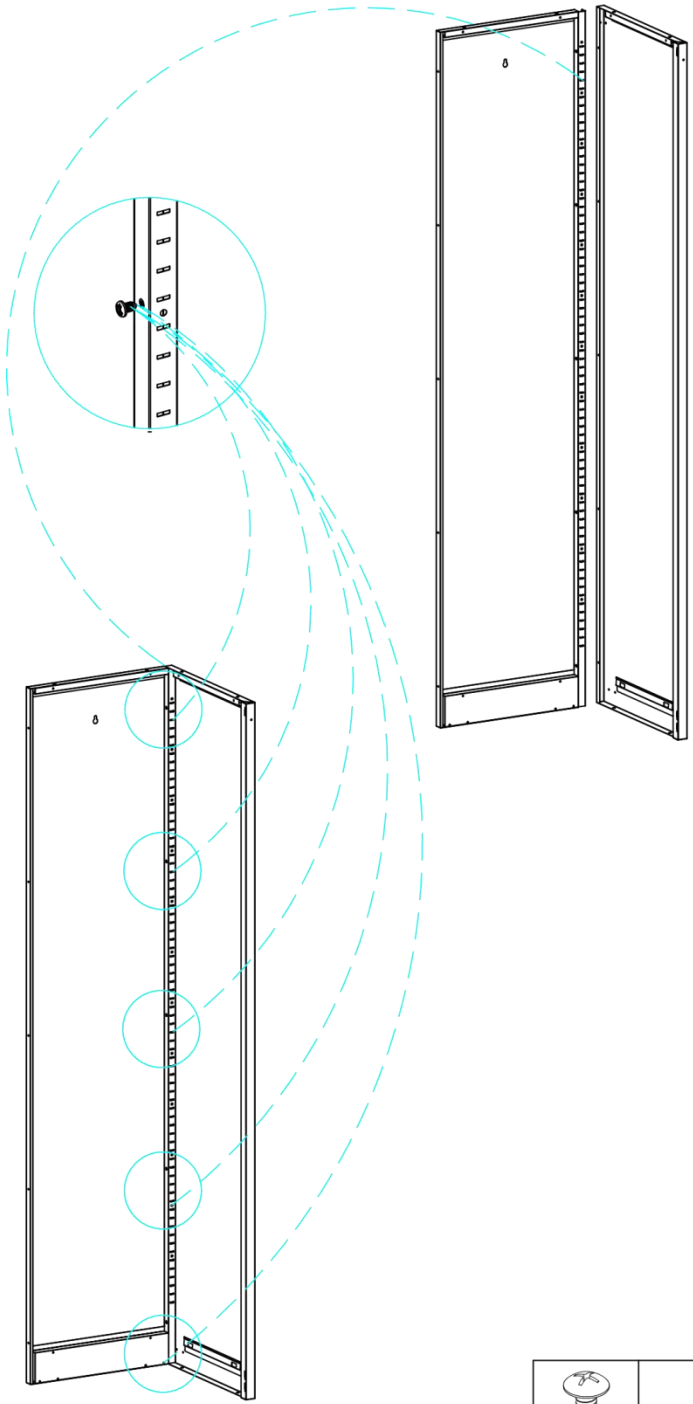

Krok 3: Zarovnání Část C s Část t D a upevněte pomocí Tx5.

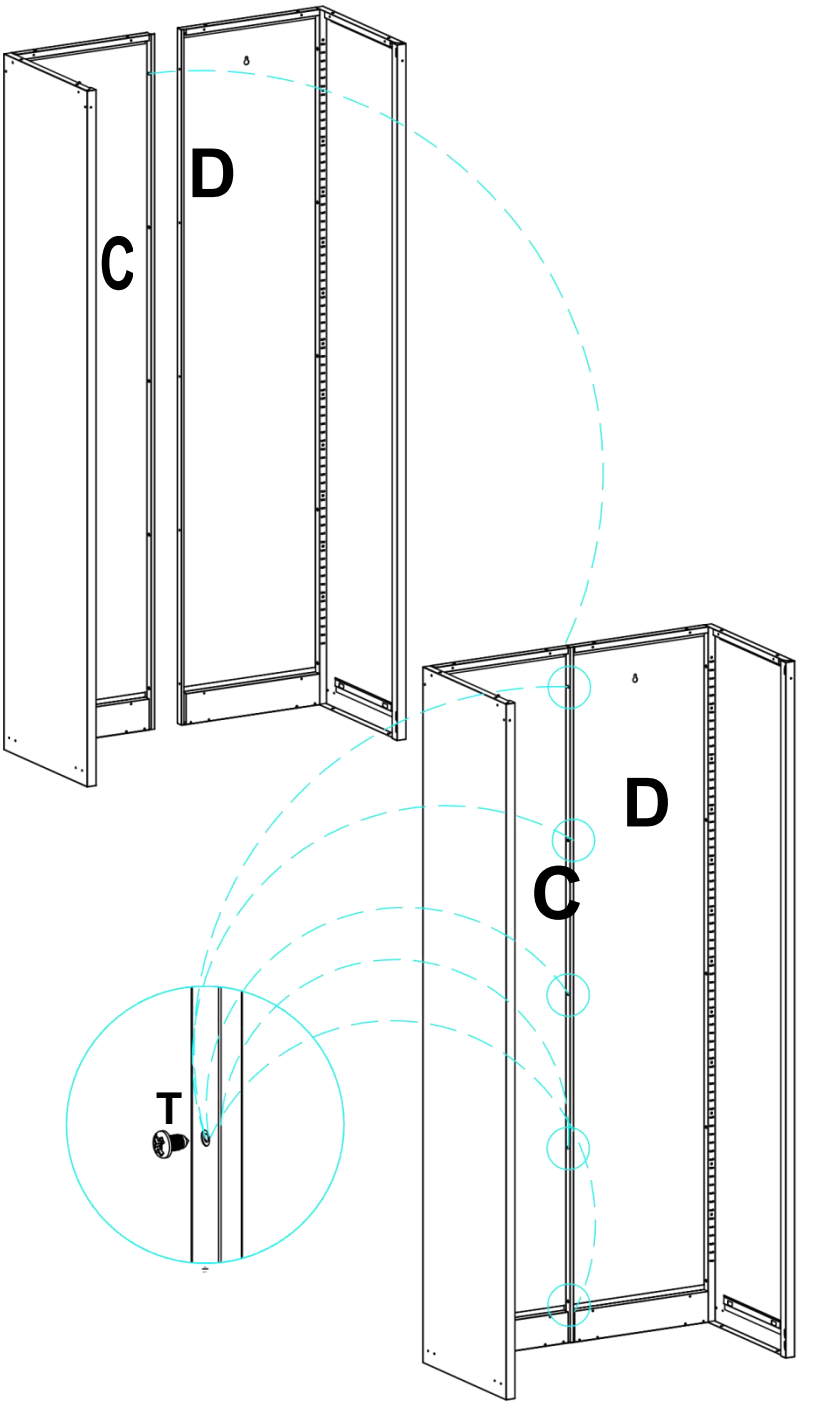

Krok 3: Zarovnání Část C s Část t D a upevněte pomocí Tx5.

Tx5

Krok 4: Zarovnání Část G s Části A a B a upevněte pomocí Tx4.

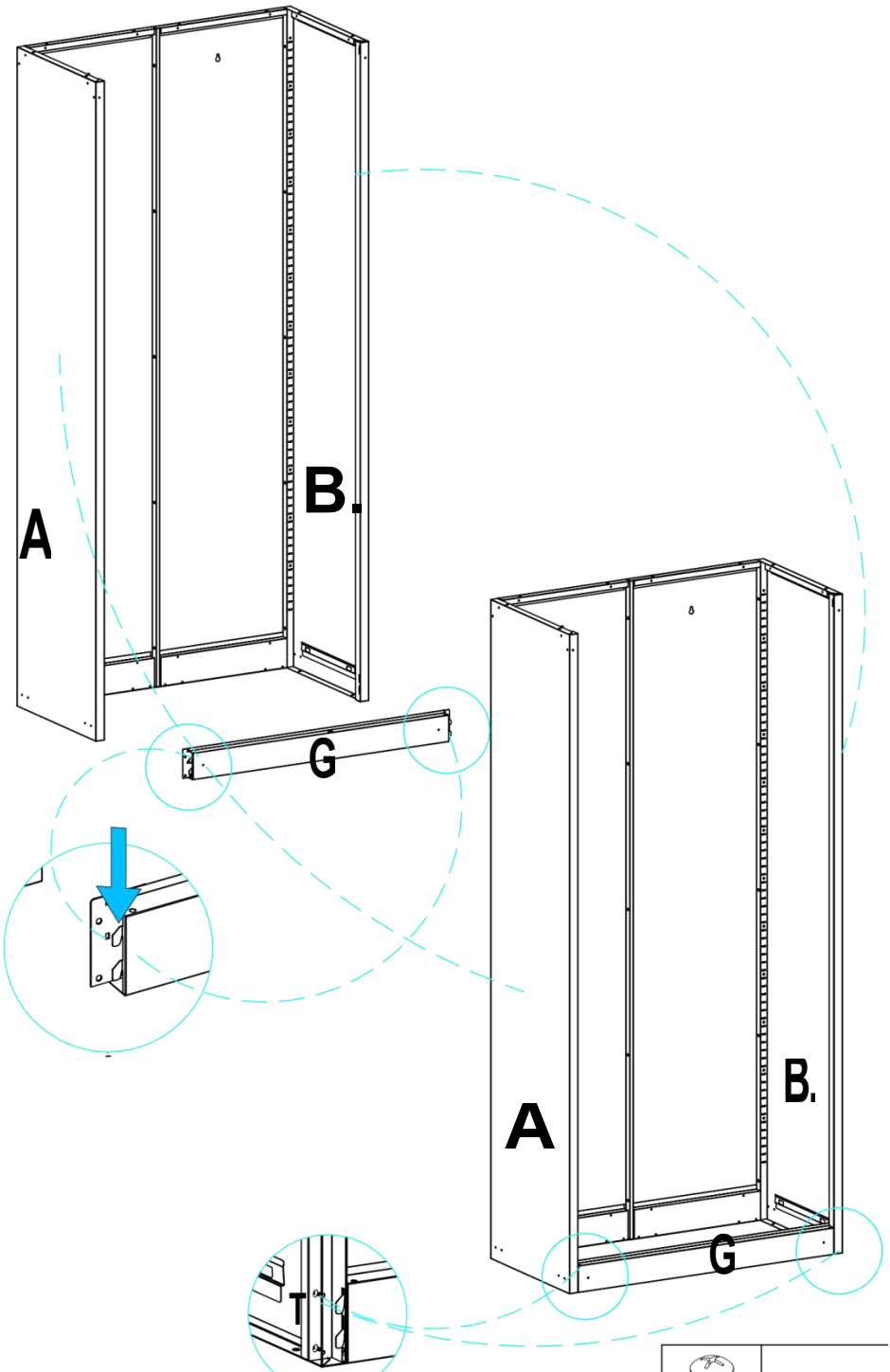

Krok 5: Zarovnání a zámek Část K. s Části A a B , poté zajistěte pomocí Spojovací materiál Tx 4 .

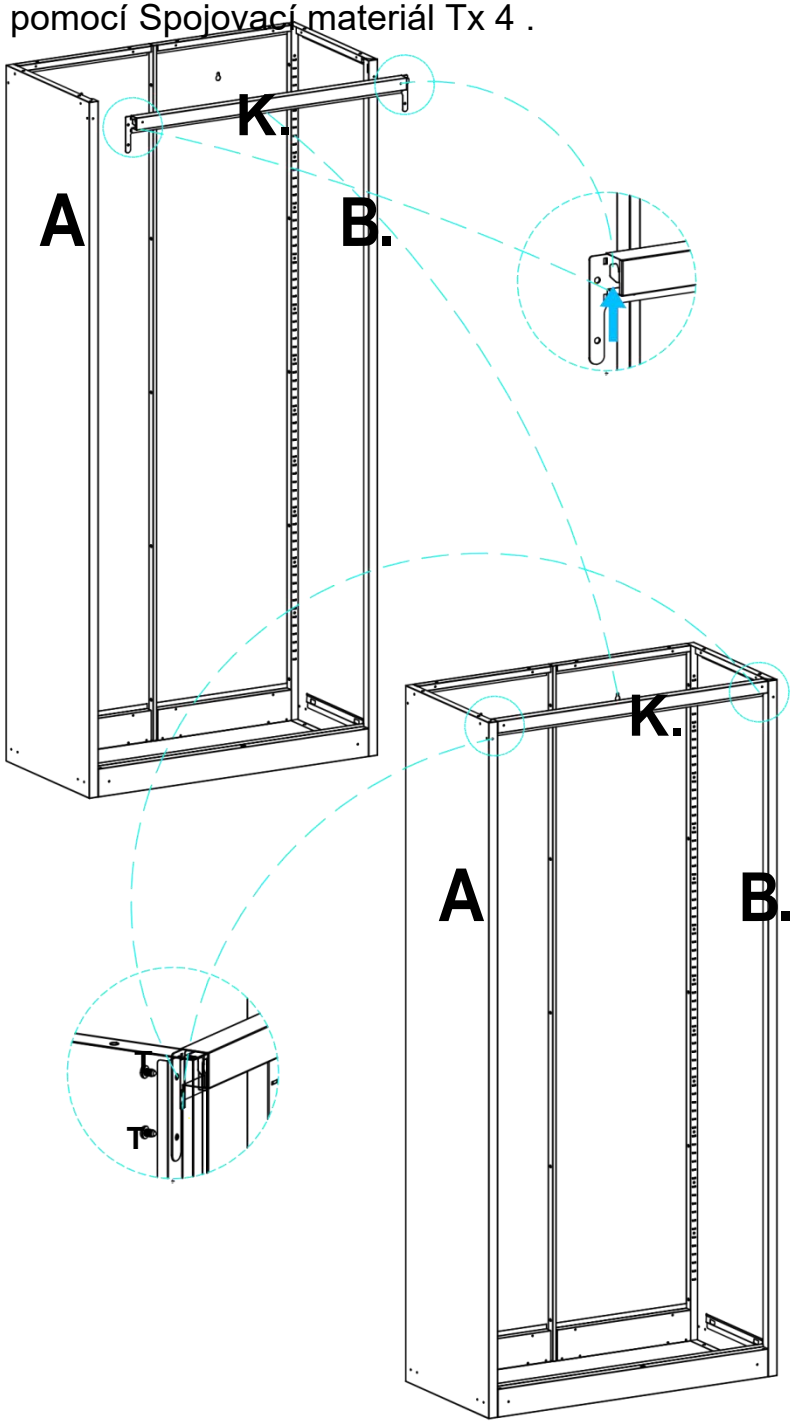

Krok 6: Zarovnání díly N (x2) s části G, C, a D., a upevněte pomocí šrouby T (8x).

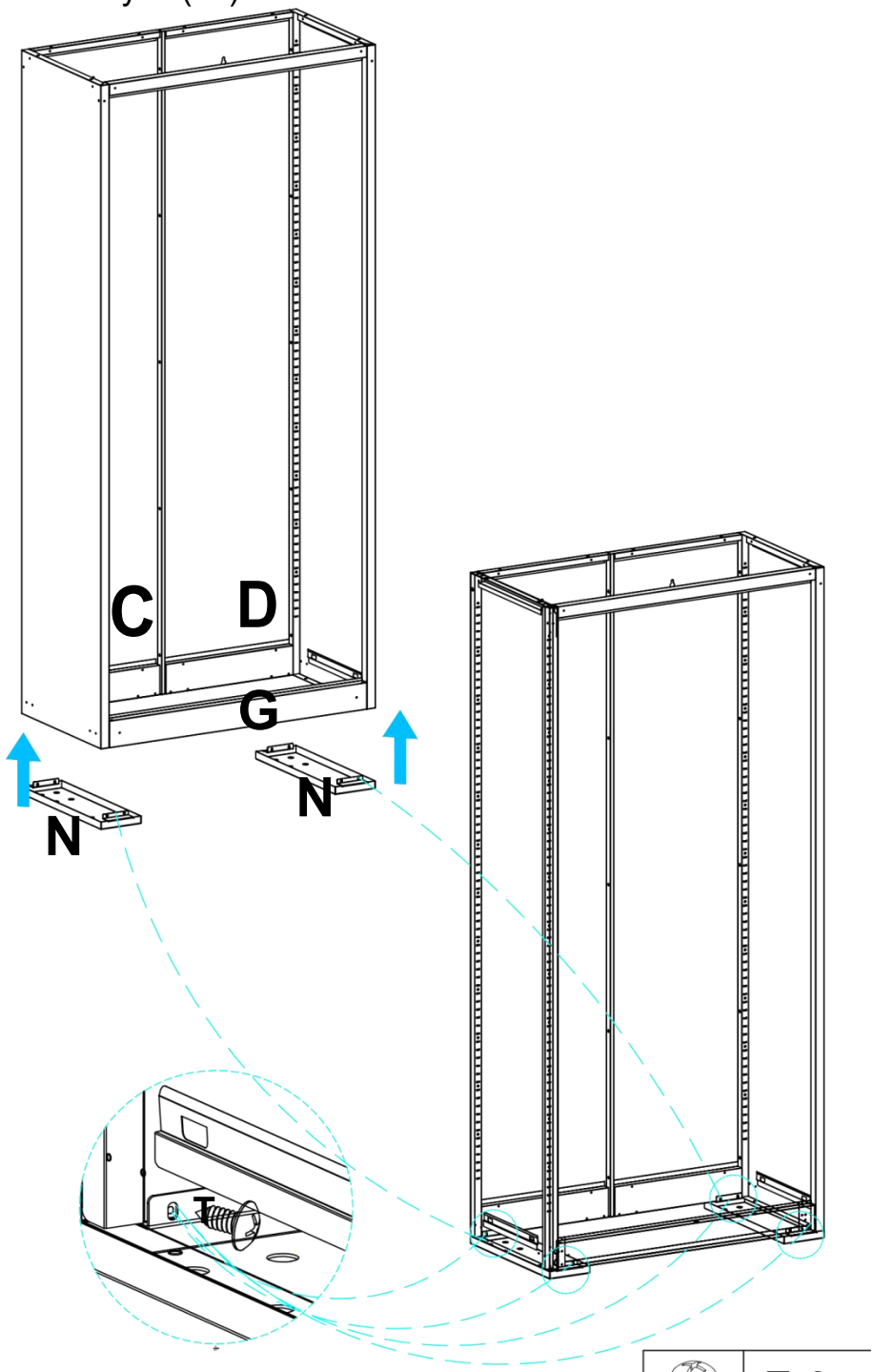

Tx8

Krok 7: Zarovnání a zámek Část F s Části A a B; připevnit Díly C a D pomocí Tx4.

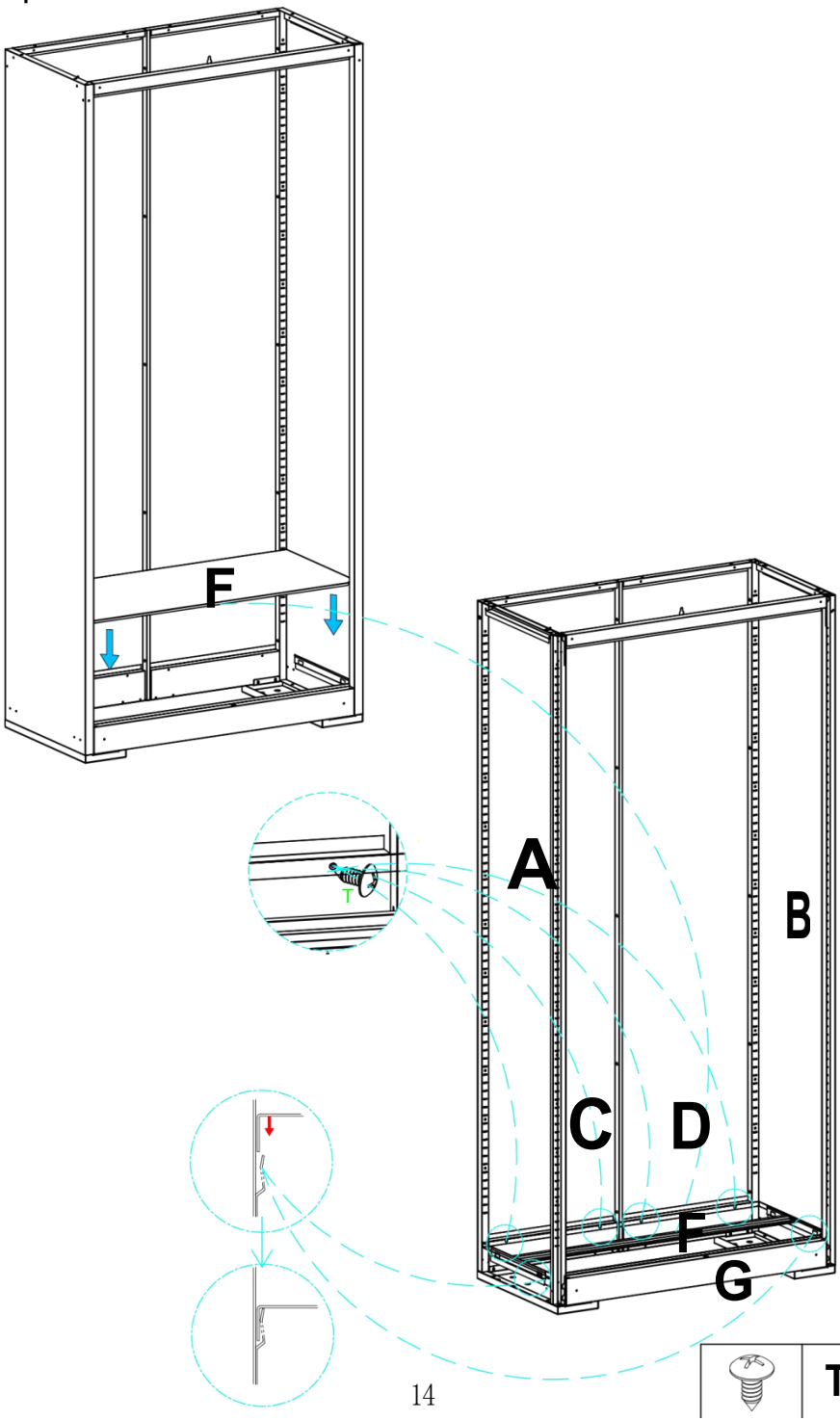

Tx4

Krok 8: Připojení část E až části A, B, C, D., a K., a připevněte pomocí T x 12.

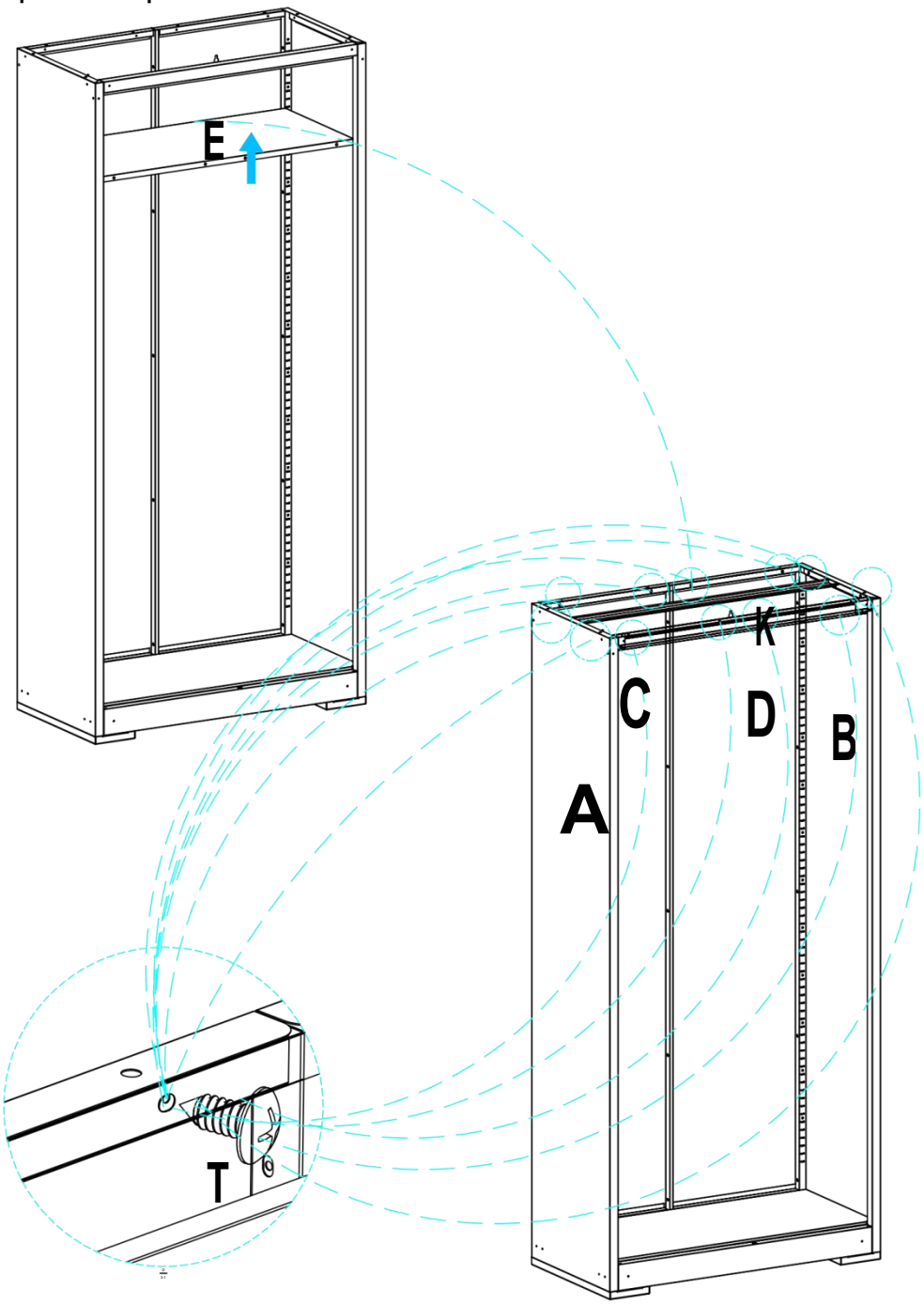

Tx12

Krok 9: Připojení části O (x2) a P (x2) na část N., a připevněte pomocí X (16x).

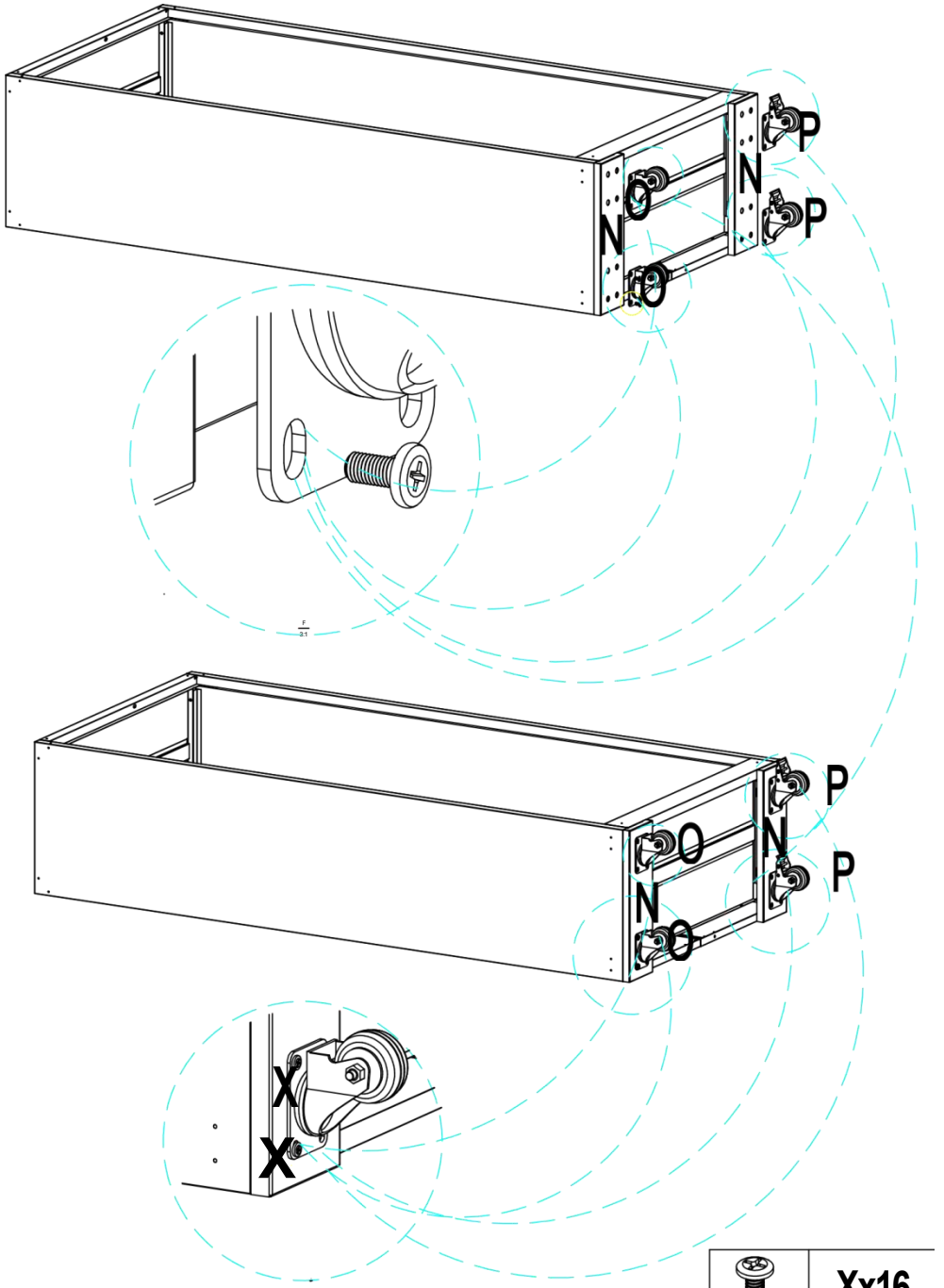

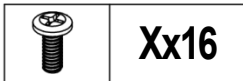

Krok 10: Připojení část L až části A, B, C, D. a K., a připevněte pomocí T x 16.

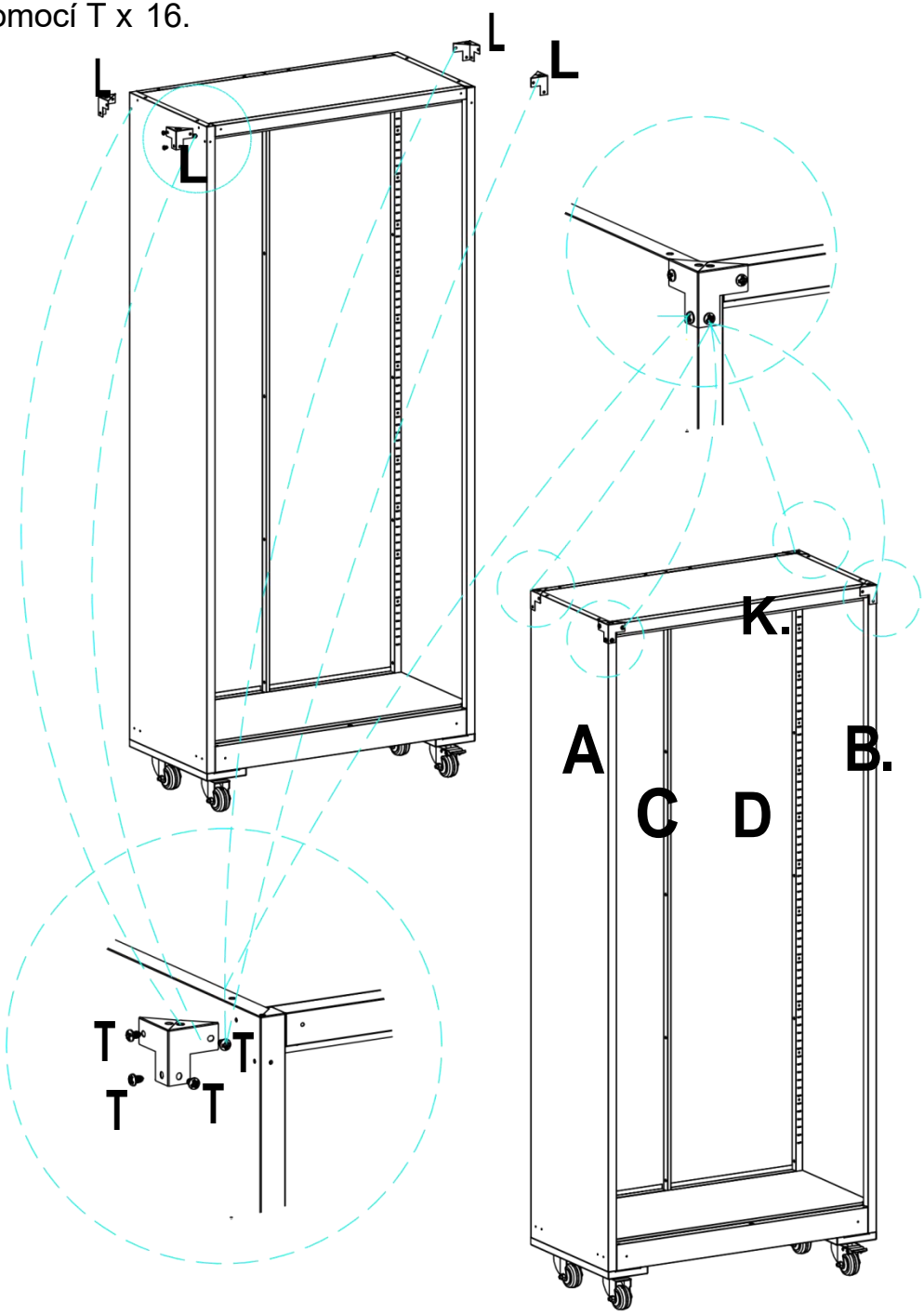

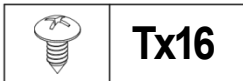

Krok 11: Zarovnání část M s části A, B, C, D a G, a upevněte pomocí Šx 14.

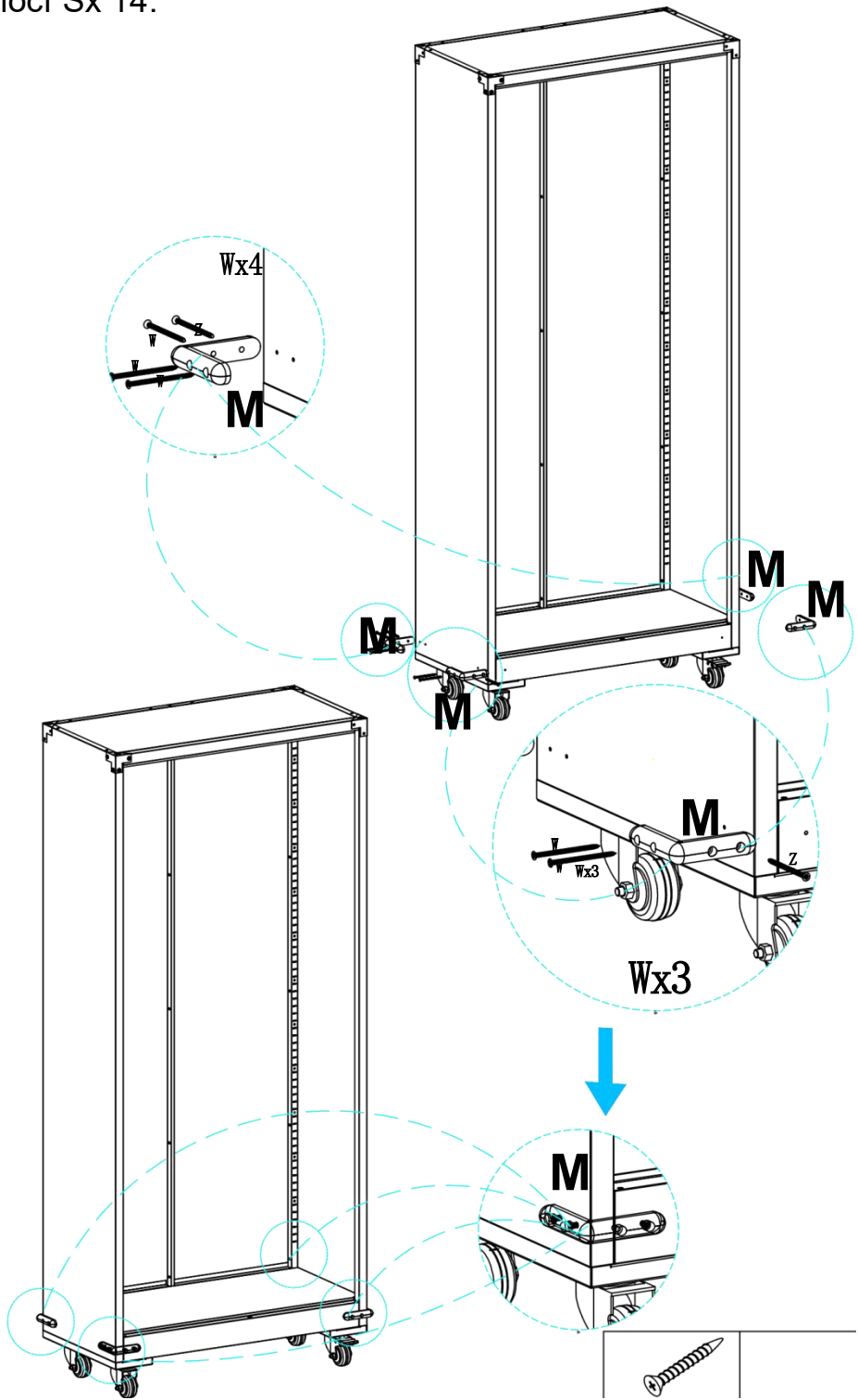

18 let

Sx14

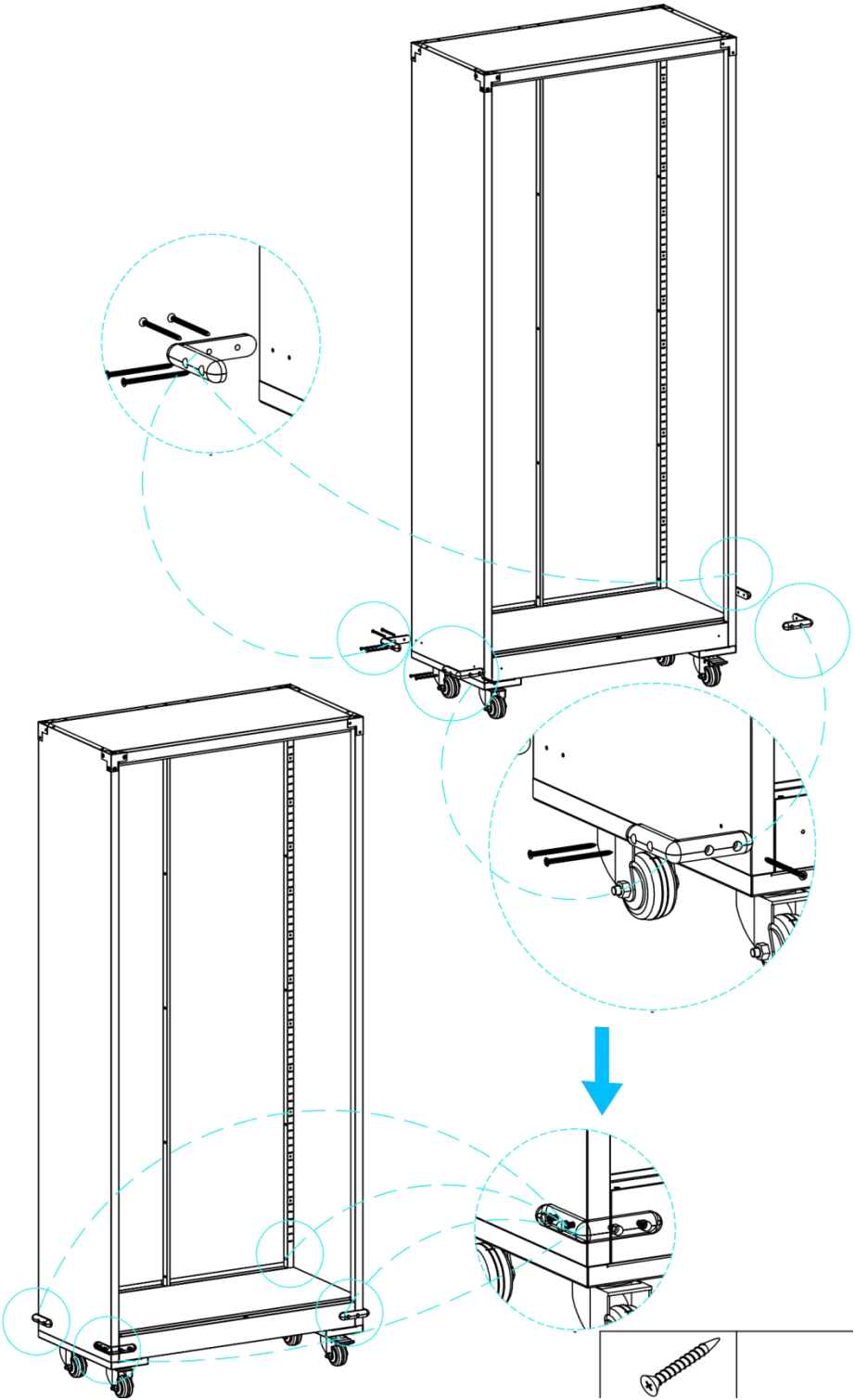

Krok 12: Připevněte karoserii kabiny k zeď jako požadovaný a připevněte to pomocí Qx 2.

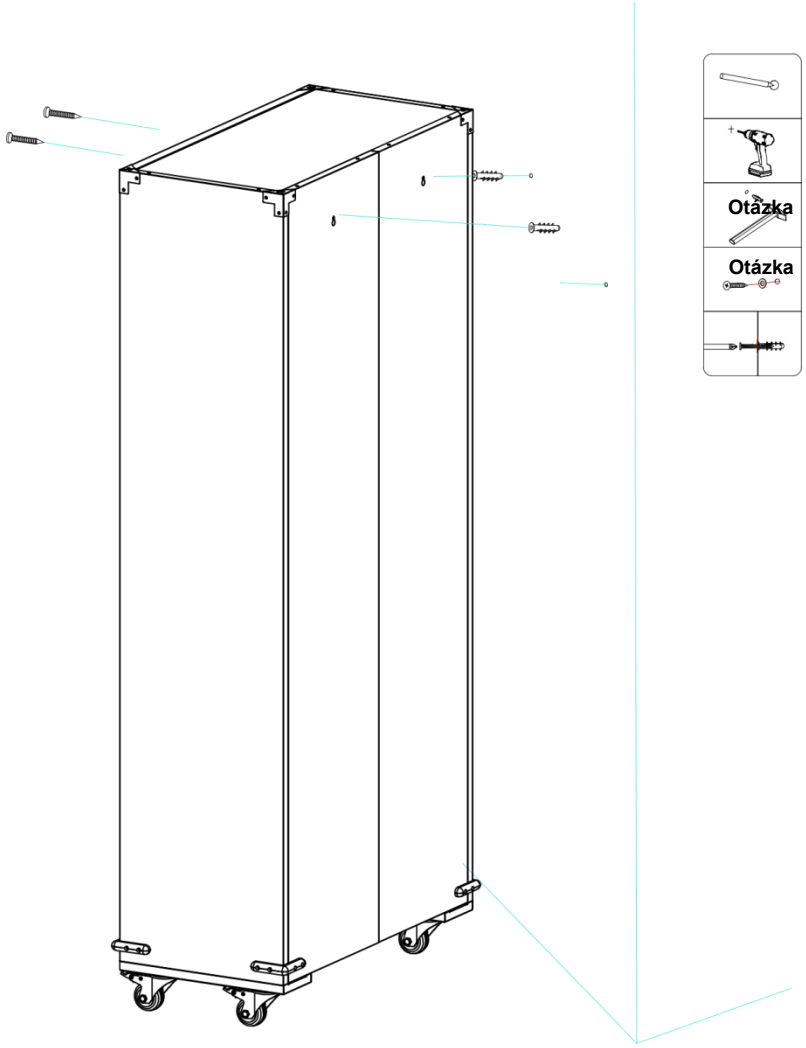

Poznámka: Vyberte vhodné rozpínací šrouby na základě ten zeď materiál, a vzít péče na vyhněte se inženýrským sítím (vodovodu a elektřině) během instalace.

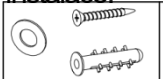

Qx2

Step 13: Install the U-parts (x16) at the desired height, inserting the H-parts (x4) from top to bottom.

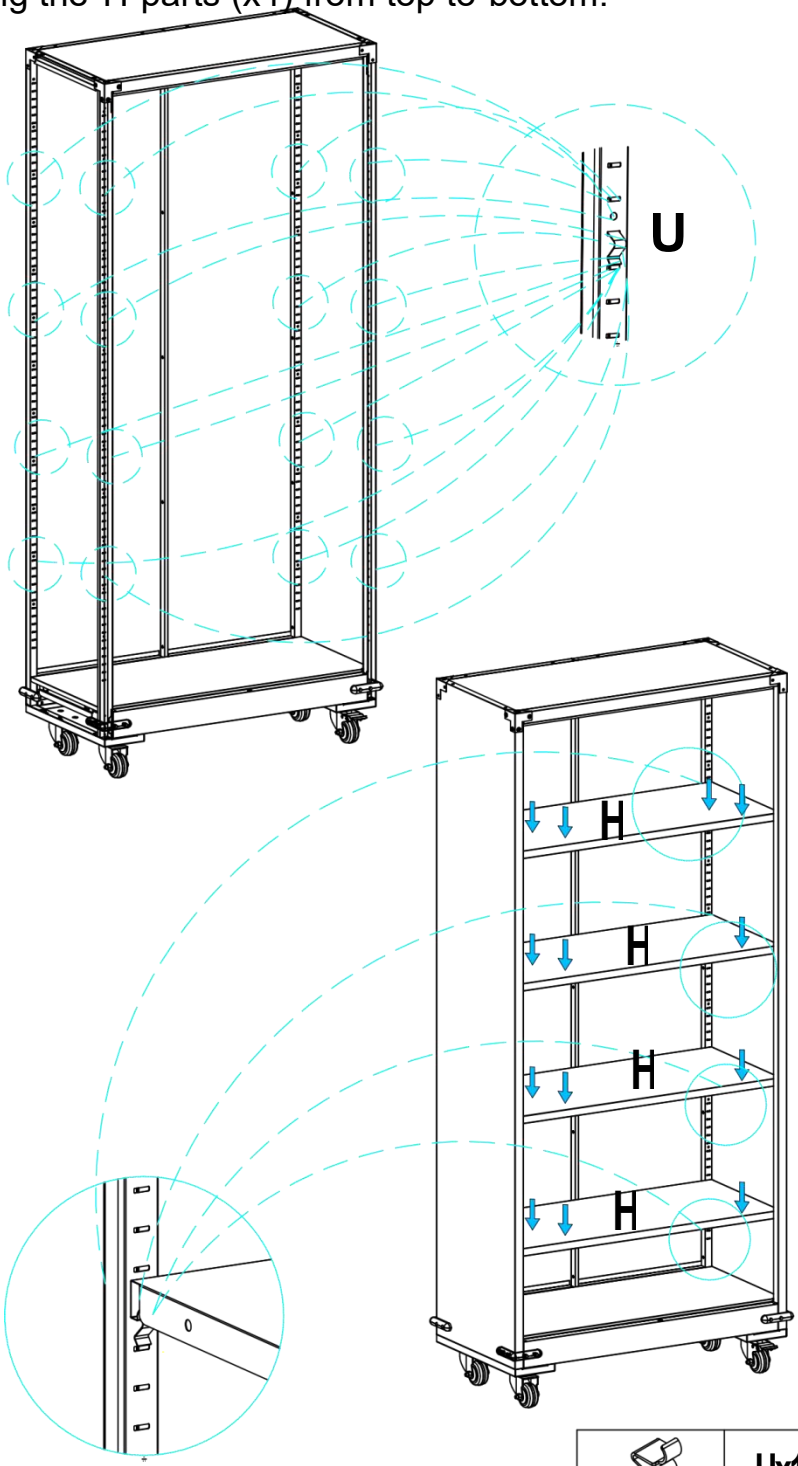

Ux16

Krok 14: První, vložte Vx2 do Část G; nasaďte RX2 na Část P, pak instalovat Díly Já a J.

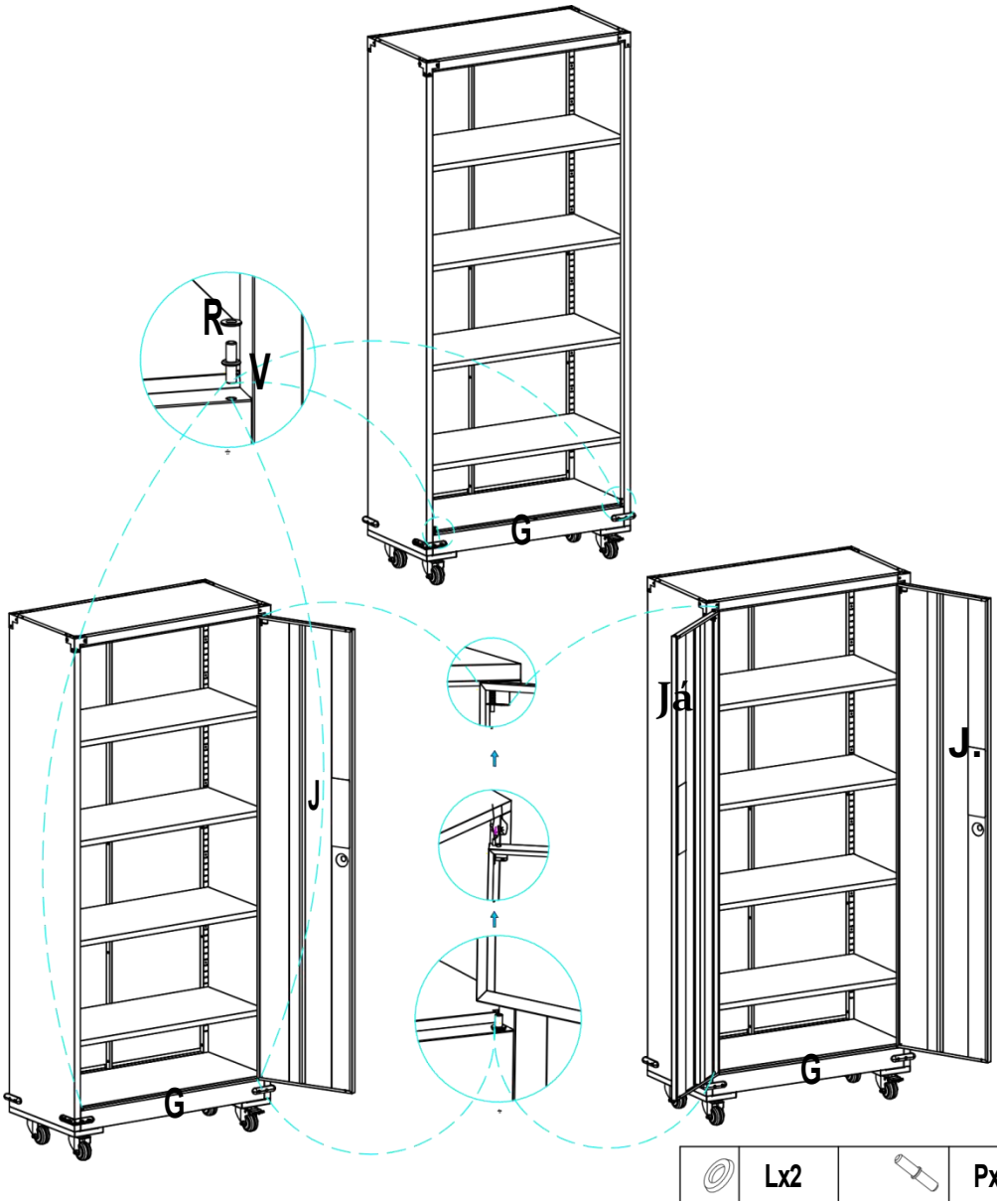

Krok 15: Nalisování čtyř komponentů části S do ten odpovídající díry na Díly Já a J.

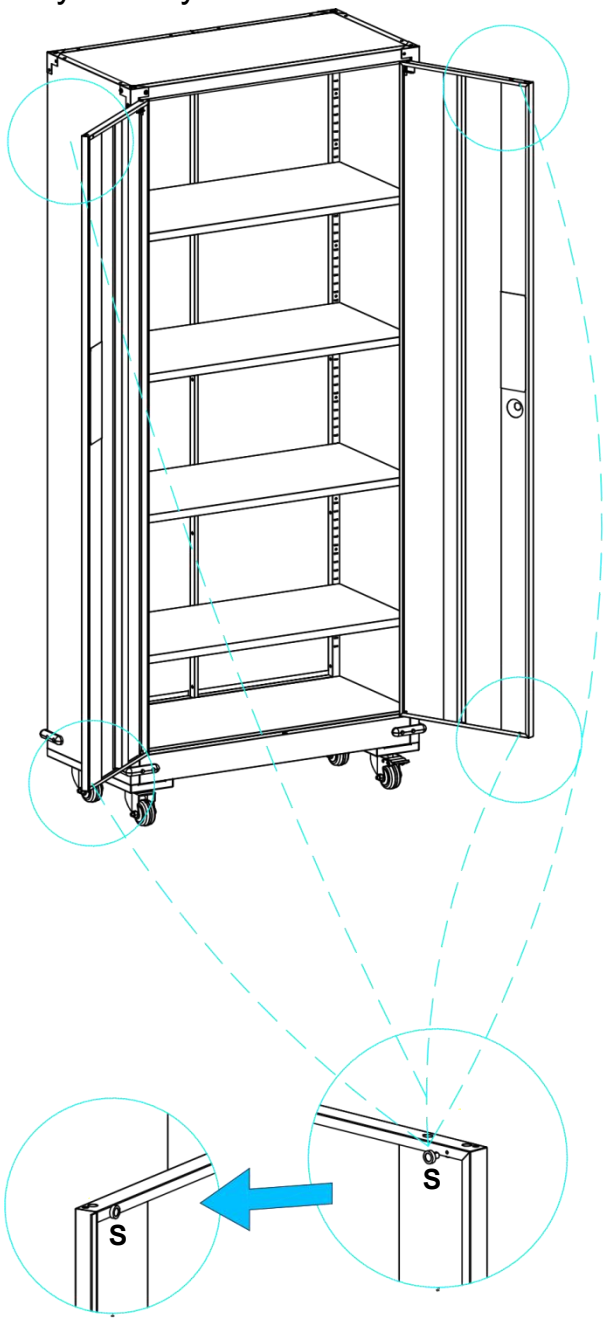



Sx4

Krok 16: Instalace dokončena.

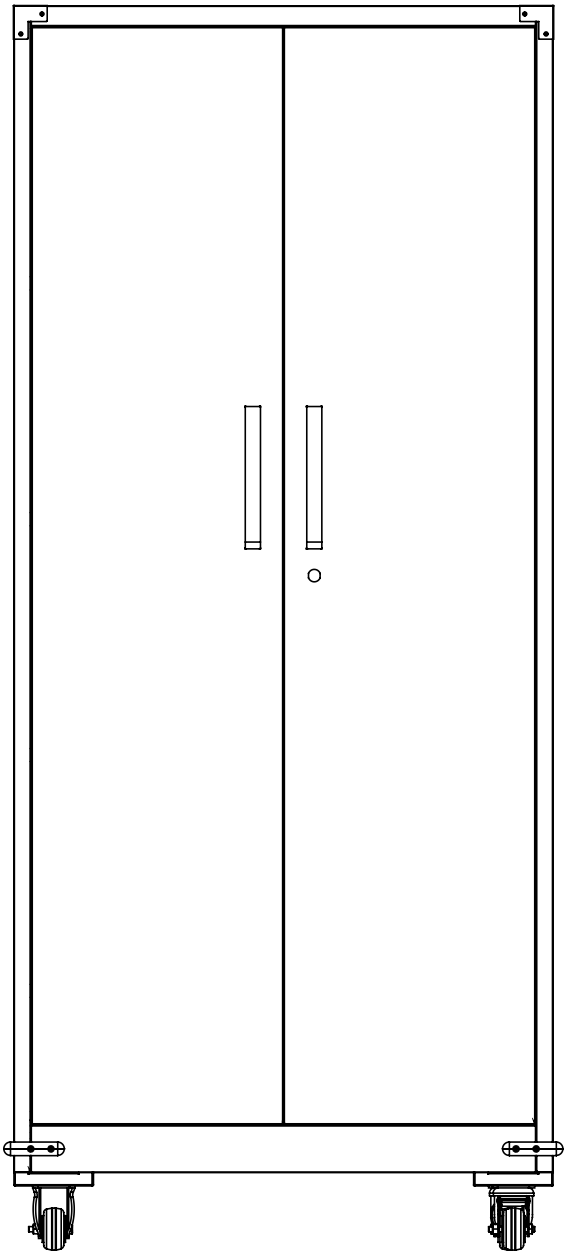

PARAMETR PRODUKTU

Model	SS - CWG 1845B	SS - CWG 1845W
Hlavní Barva	Černý	Bílý
trezor nosný na vrstvu	120 libry	
Produkt Rozměry (Š*H*V)	800*400*1845 mm	
Čistá hmotnost	35,3 kg	

*** Produkty, jako jsou specifikace , vzhled, a design jsou podléhá modifikace bez předchozí oznámení.**

