ASSEMBLY INSTRUCTION
SKU CODE: (N709P516094-N709P516095)
Warning: You must read this before continuing

INSTRUCTIONS DE MONTAGE
SKU NUMBER: (N709P516094-N709P516095)
Attention: Vous devez lire ceci avant de continuer

This set is included 2 boxes if don't receive full 2 boxes please contact our customer service team.
Ce set est livré en 2 boîtes. Si vous ne recevez pas un jeu completde 2 boîtes, veuillez contacter notre service clientèle.

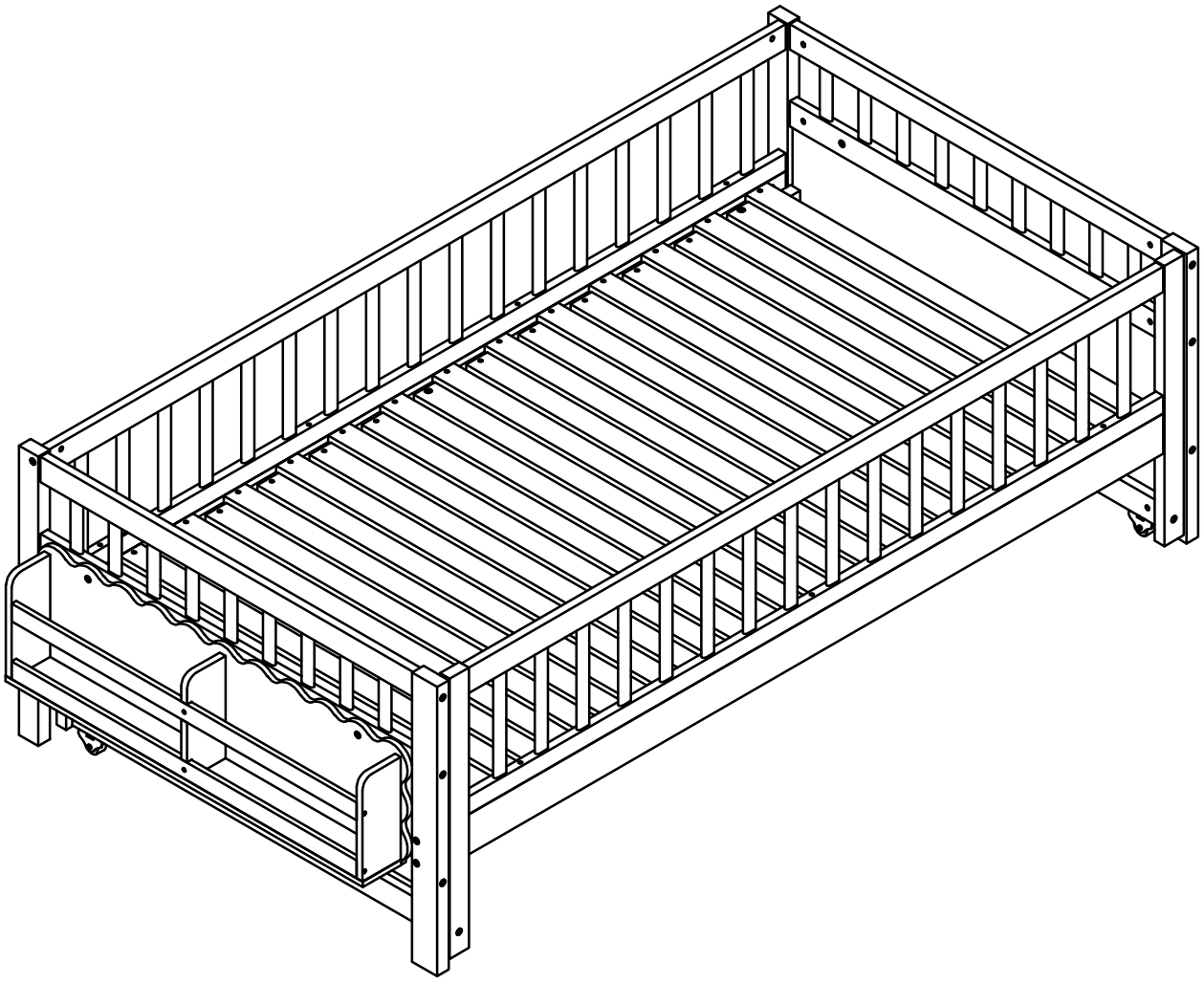

01/17

SAFETY WARNINGS AND GENERAL NOTES:

Do not use substitute parts. Contact the manufacturer or dealer for replacement

Keep these instructions for future reference.

We recommend assembling your bed on the shipping carton to protect your floor.

Be certain all staples are out of the box before beginning assembly on the shipping

AVERTISSEMENTS DE SÉCURITÉ ET REMARQUES GÉNÉRALES :

N'utilisez pas de pièces de rechange. Contactez le fabricant ou le revendeur pour les pièces de rechange.

Conservez ces instructions pour référence future.

Nous vous recommandons d'assembler votre lit sur le carton d'expédition pour protéger votre sol.

Assurez-vous que toutes les agrafes sont sorties de la boîte avant de commencer l'assemblage sur le carton d'expédition.

OPTION 1.

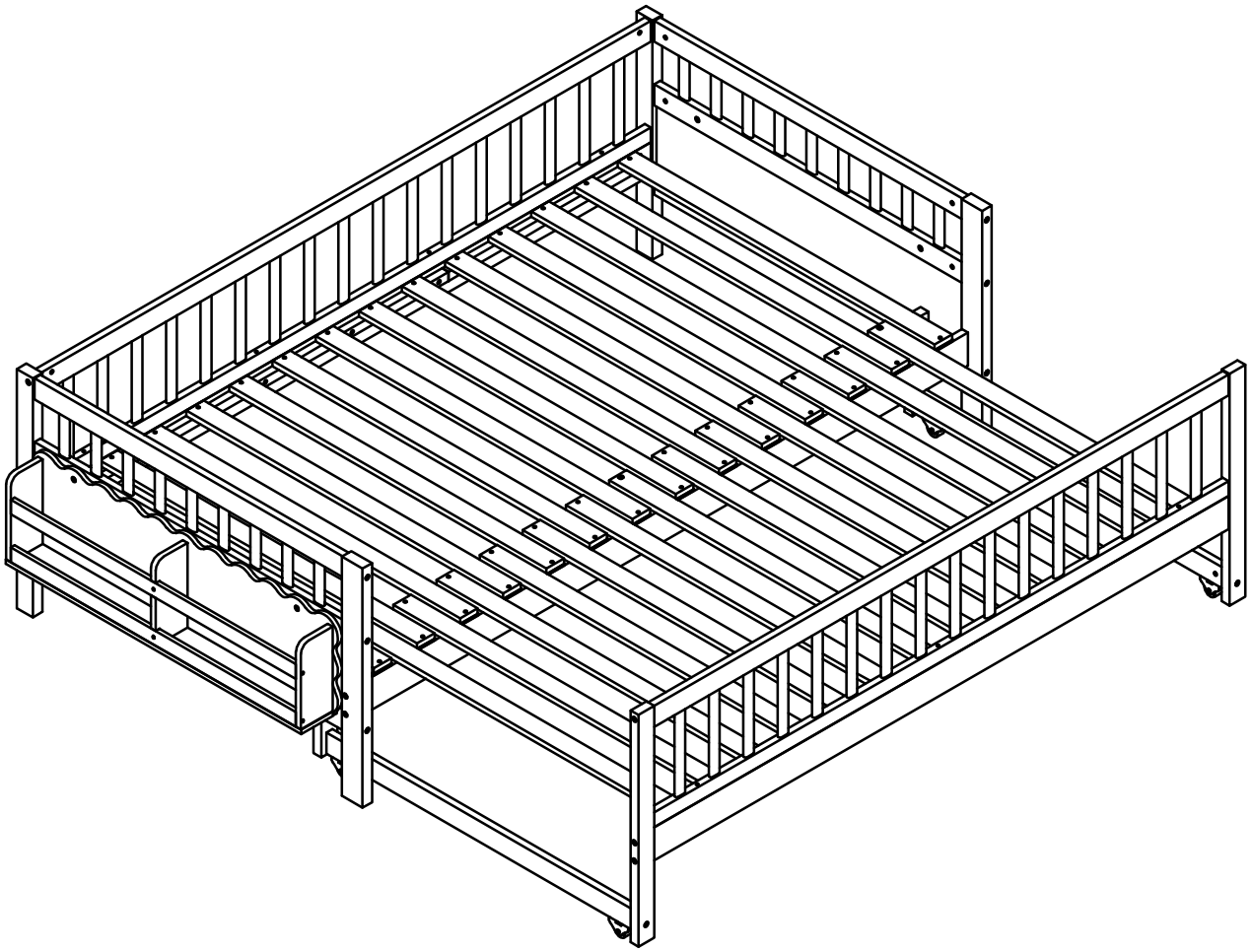

03/17

OPTION 2.

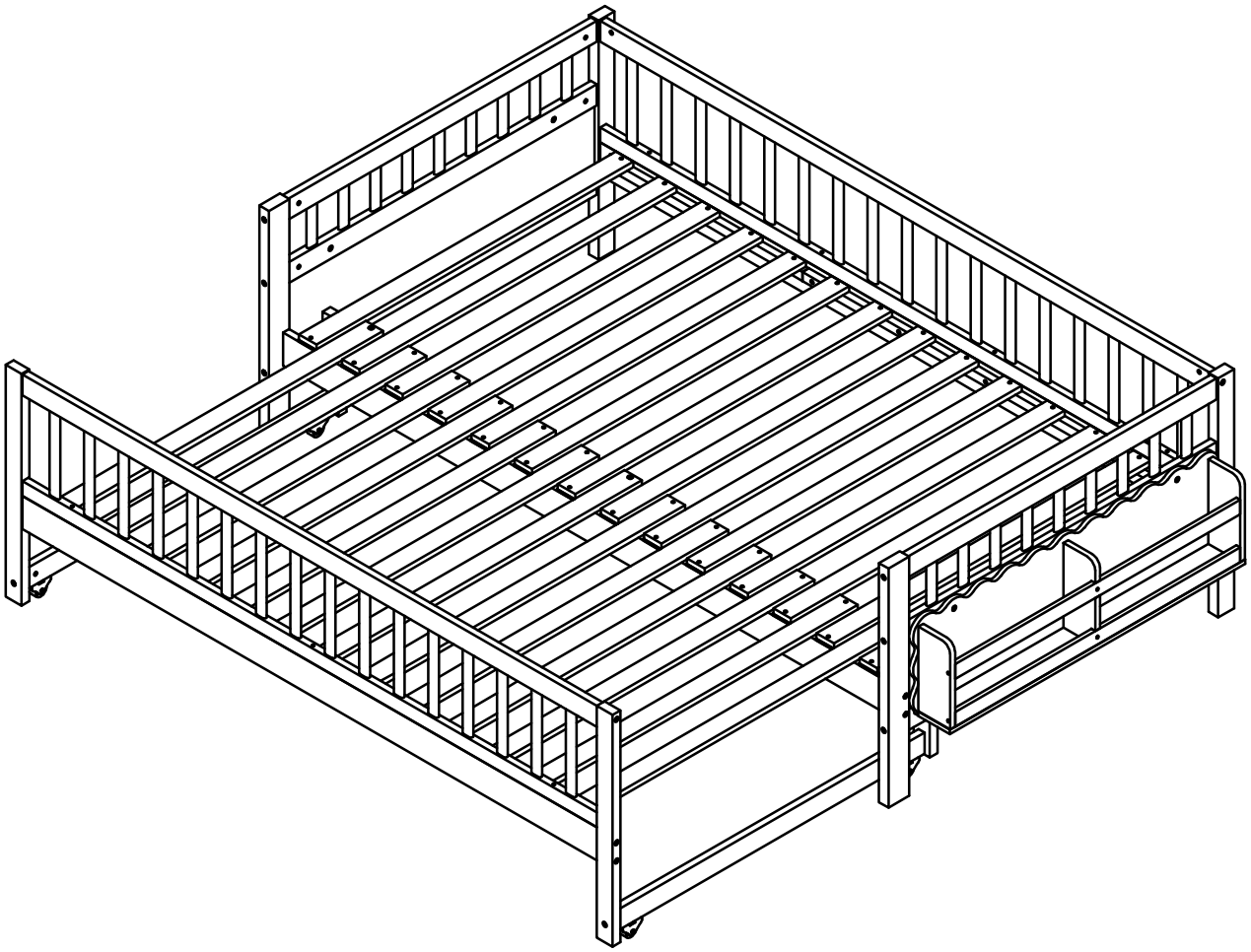

ASSEMBLY INSTRUCTION
INSTRUCTIONS DE MONTAGE

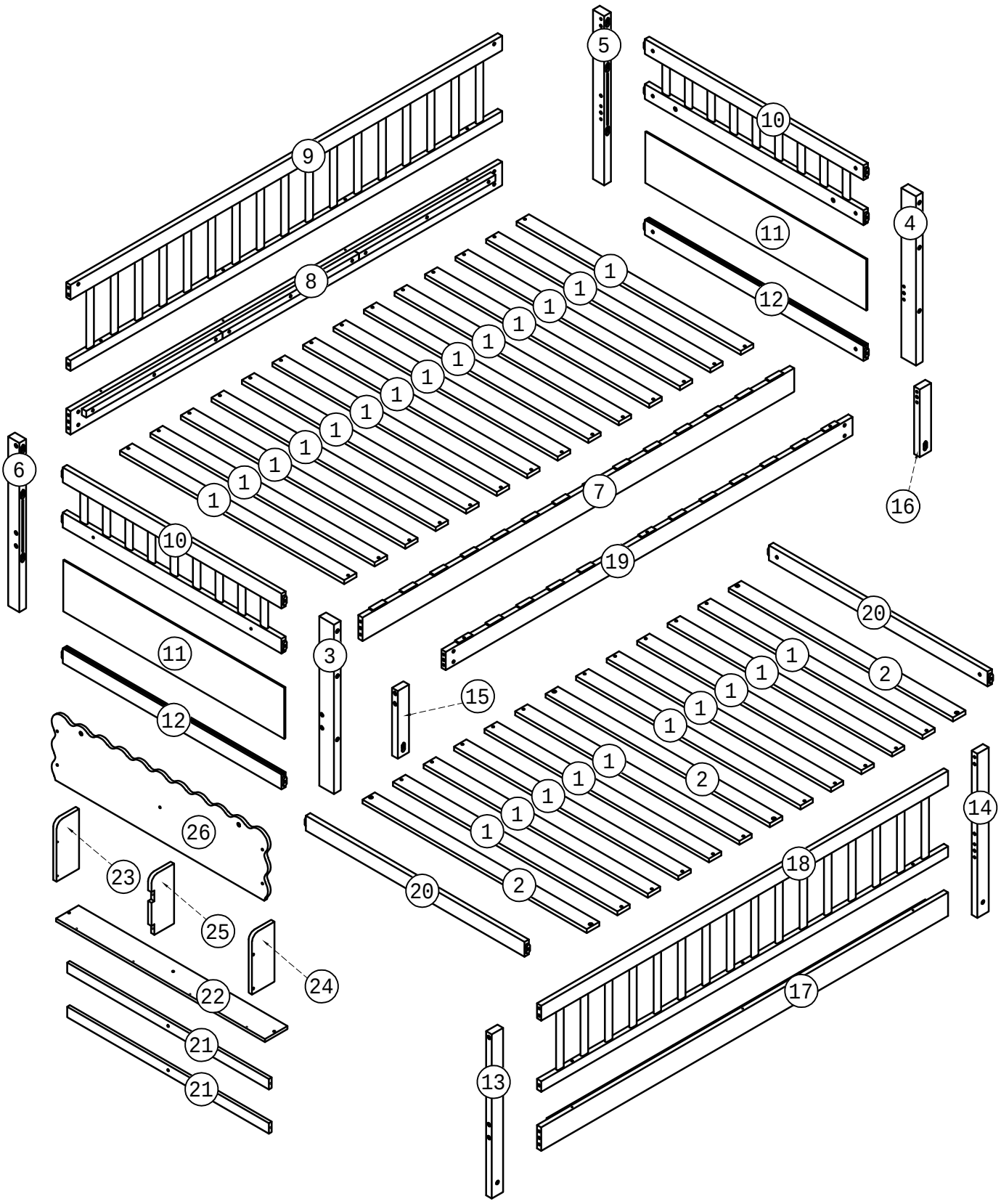

05/17

Part List & Hardware List (Box 1 - N709P516094)
Liste des pièces et liste du matériel(Boîte 1-N709P516094)

3  Leg-1 pc Jambe-1 pièce	4  Leg-1 pc Jambe-1 pièce	5  Leg-1 pc Jambe-1 pièce
6  Leg-1 pc Jambe-1 pièce	7 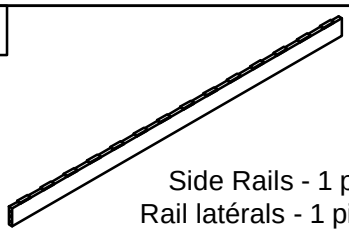 Side Rails - 1 pc Rail latérals - 1 pièce	8 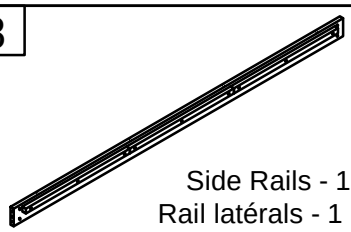 Side Rails - 1 pc Rail latérals - 1 pièce
9 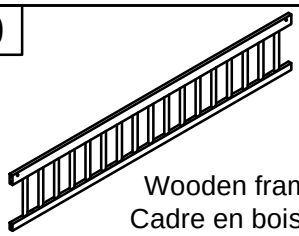 Wooden frame - 1 pc Cadre en bois - 1 pièce	10 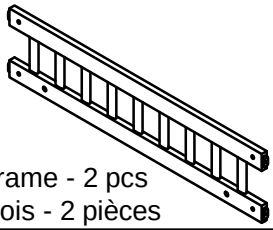 Wooden frame - 2 pcs Cadre en bois - 2 pièces	11 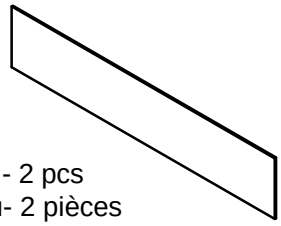 Panel- 2 pcs Panneau- 2 pièces
13  Leg-1 pc Jambe-1 pièce	14  Leg-1 pc Jambe-1 pièce	15  Leg-1 pc Jambe-1 pièce
16  Leg-1 pc Jambe-1 pièce	17 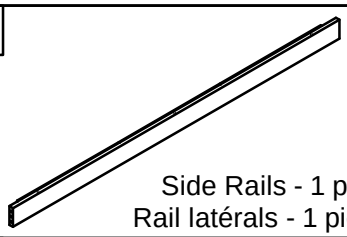 Side Rails - 1 pc Rail latérals - 1 pièce	18 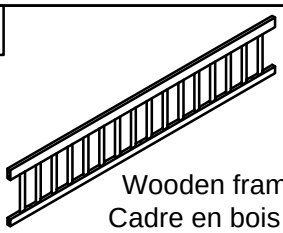 Wooden frame - 1 pc Cadre en bois - 1 pièce
19 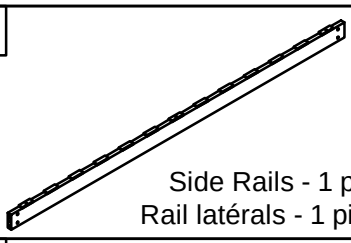 Side Rails - 1 pc Rail latérals - 1 pièce	21 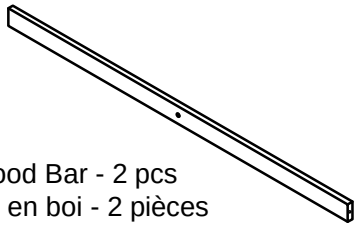 Wood Bar - 2 pcs Barre en boi - 2 pièces	22 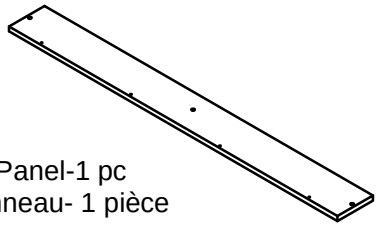 Panel-1 pc Panneau- 1 pièce
23 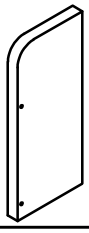 Panel-1 pc Panneau- 1 pièce	24 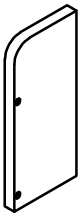 Panel-1 pc Panneau- 1 pièce	25 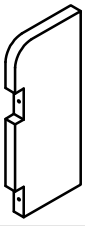 Panel-1 pc Panneau- 1 pièce
26 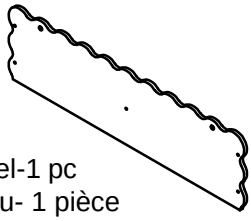 Panel-1 pc Panneau- 1 pièce		

06/17

Part List (Box 2 - N709P516095)
Liste des pièces (Boîte 2 - N709P516095)

1 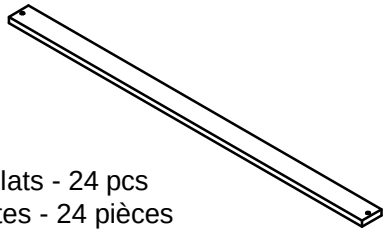 Slats - 24 pcs Lattes - 24 pièces	2 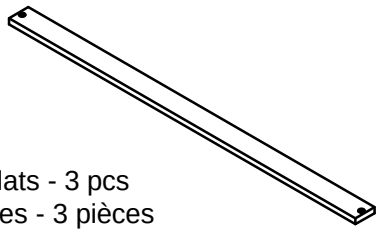 Slats - 3 pcs Lattes - 3 pièces	12  Wood Bar - 2 pcs Barre en boi - 2 pièces
20 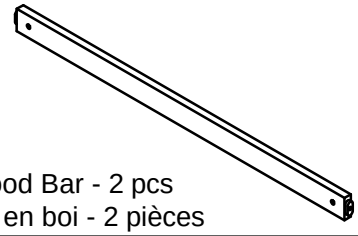 Wood Bar - 2 pcs Barre en boi - 2 pièces		

07/17

Hardware List (Box 1 - N709P516094)
Liste du matériel (Boîte 1-N709P516094)

A 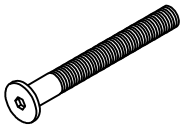 Bolt Ø6 x 90 mm - 22 pcs Boulon Ø6 x 90 mm - 22 pièces	B 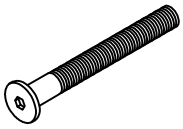 Bolt Ø6 x 70 mm - 14 pcs Boulon Ø6 x 70 mm - 14 pièces	C  Bolt Ø6 x 40 mm - 3 pcs Boulon Ø6 x 40 mm - 3 pièces
D  Bolt Ø6 x 30 mm - 11 pcs Boulon Ø6 x 30 mm - 11 pièces	E  Bolt Ø6 x 20 mm - 2 pcs Boulon Ø6 x 20 mm - 2 pièces	F 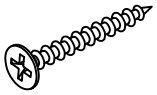 Wood Screws M4 x 30mm - 48 pcs Les vis à bois M4 x 30mm - 48 pièces
G  Wood Screws M4 x 15mm - 8 pcs Les vis à bois M4 x 15mm - 8 pièces	H  Screws Ø6 x 60mm - 7 pcs Vis Ø6 x 60mm - 7 pièces	K 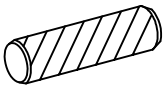 Wood dowel Ø10 x 40mm - 16 pcs Cheville en bois Ø10 x 40mm - 16 pièces
L  Ø6 x 13 mm - 36 pcs Ø6 x 13 mm - 36 pièces	M 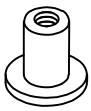 Ø6 x 15 mm - 5 pcs Ø6 x 15 mm - 5 pièces	N 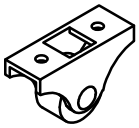 Wheels (H=40mm) - 4 pcs Roues (H=40mm) - 4 pièces
P  Allen Key - 2 pcs Clé Allen - 2 pièces	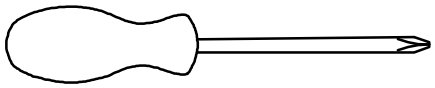 Assembly Tools Required (Not Included) Outils d'assemblage requis (non inclus)	

08/17

STEP 1:

Étape 1:

	Ø6x90mm	Ø6x13mm
Px1	Ax6	Lx6

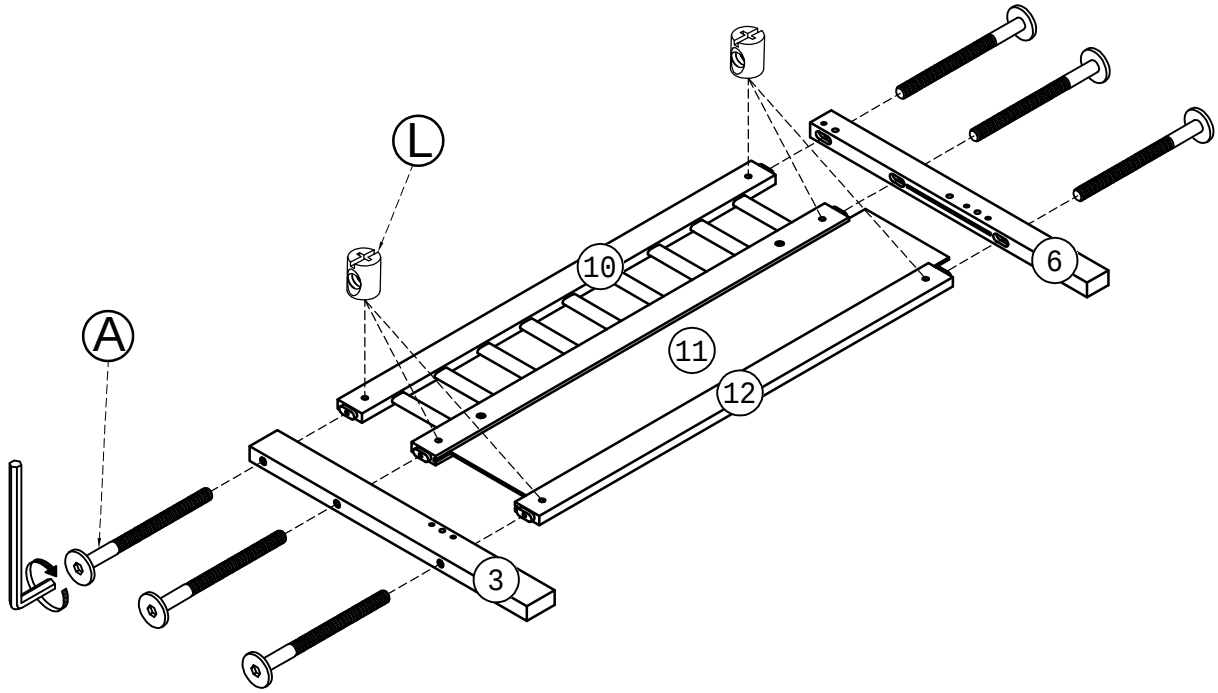

STEP 2:

Étape 2:

	Ø6x90mm	Ø6x13mm
Px1	Ax6	Lx6

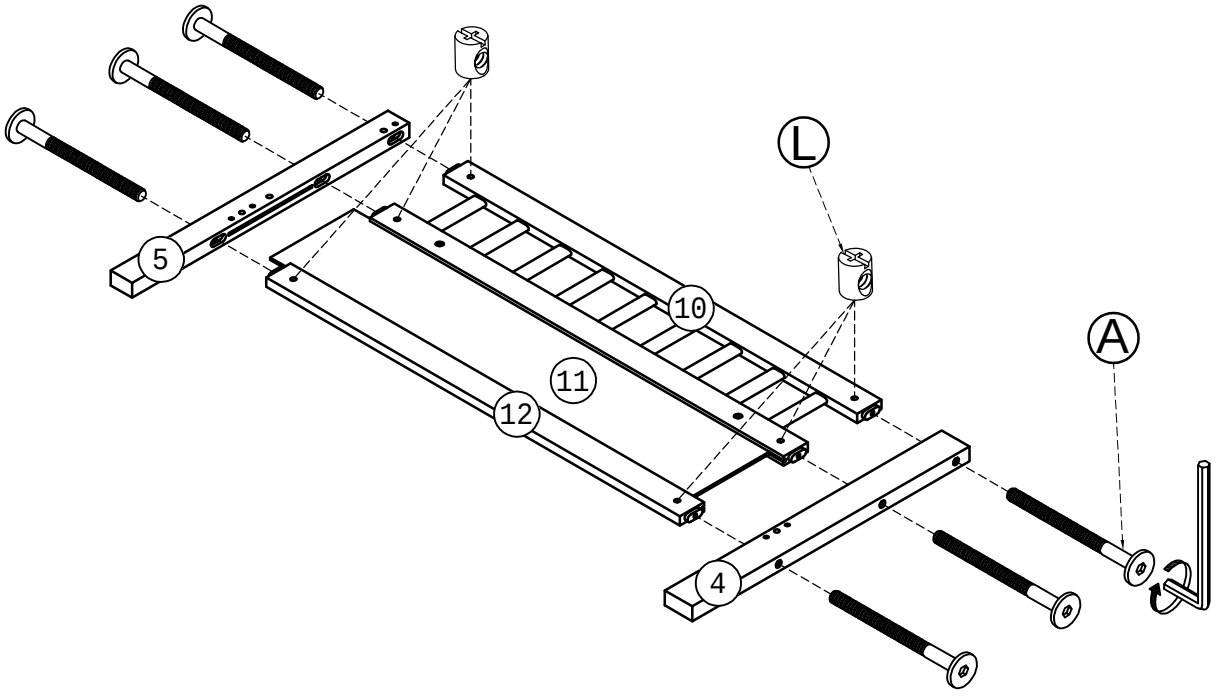

09/17

STEP 3:

Étape 3:

	Ø6x70mm	Ø6x13mm	Ø10x40 mm
Px1	Bx6	Lx6	Kx6

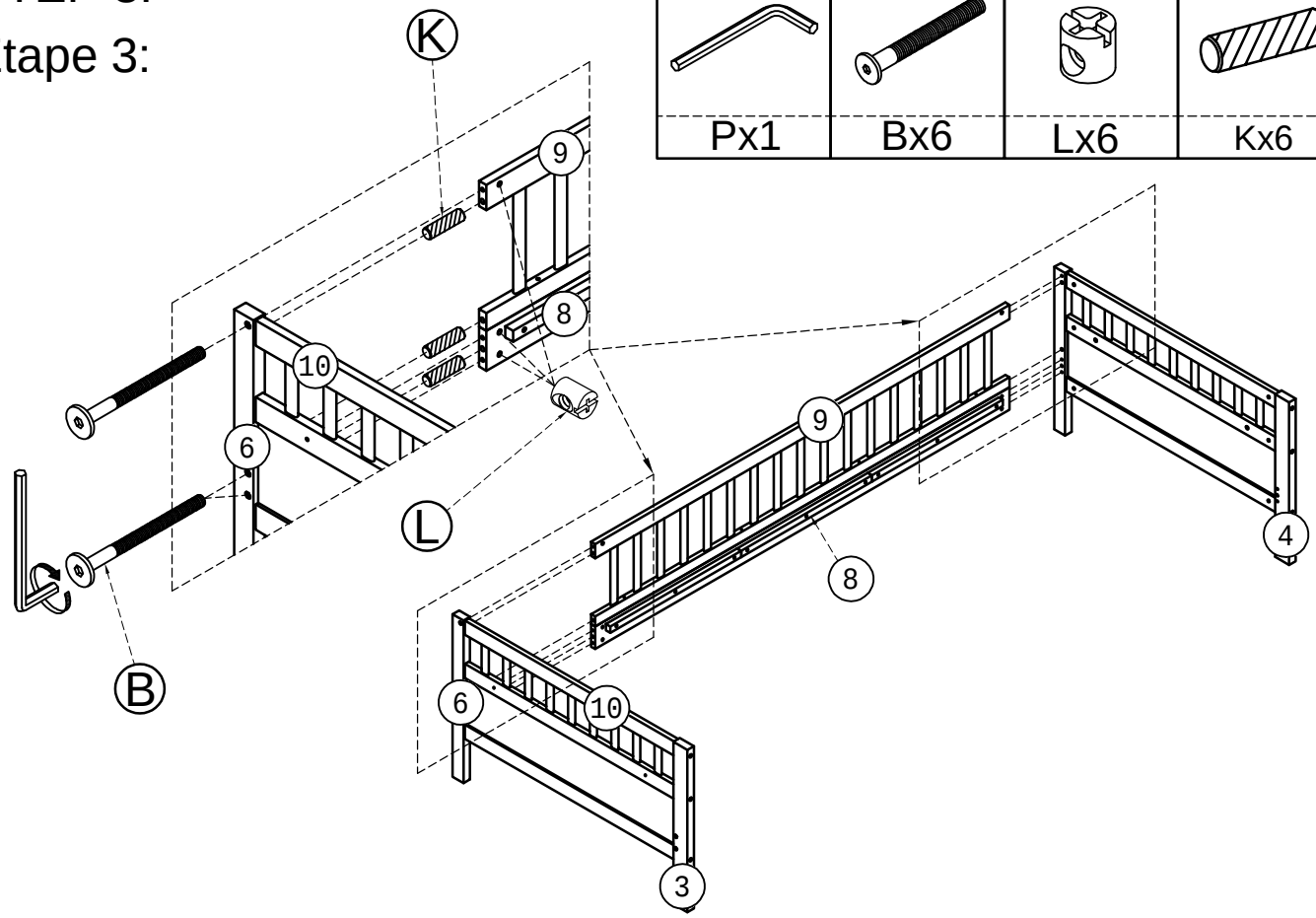

STEP 4:

Étape 4:

	Ø6x90mm	Ø6x13mm	Ø10x40 mm
Px1	Ax6	Lx6	Kx6

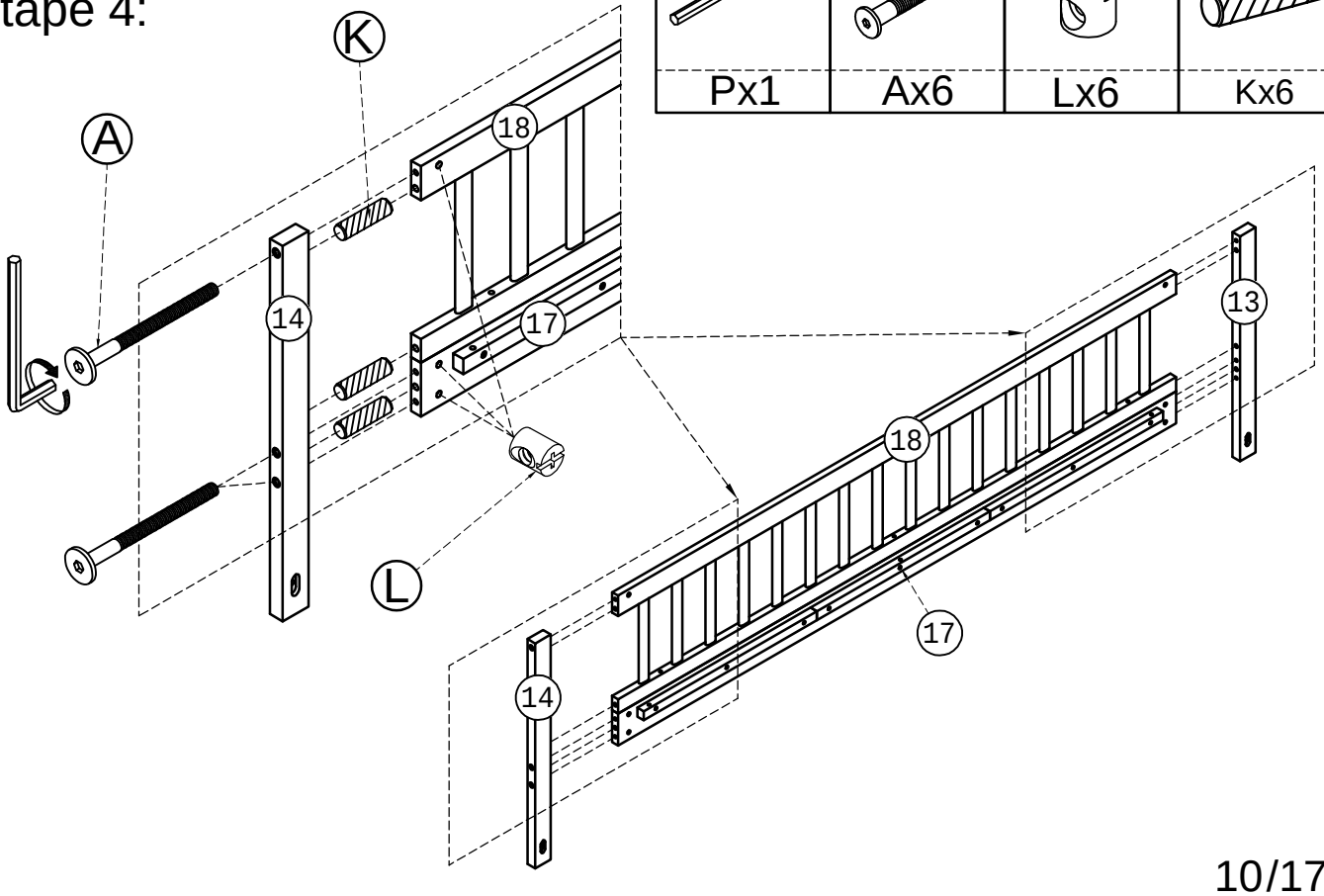

STEP 5:

Étape 5:

	Ø6x90mm	Ø6x13mm	Ø10x40 mm
Px1	Ax4	Lx4	Kx2

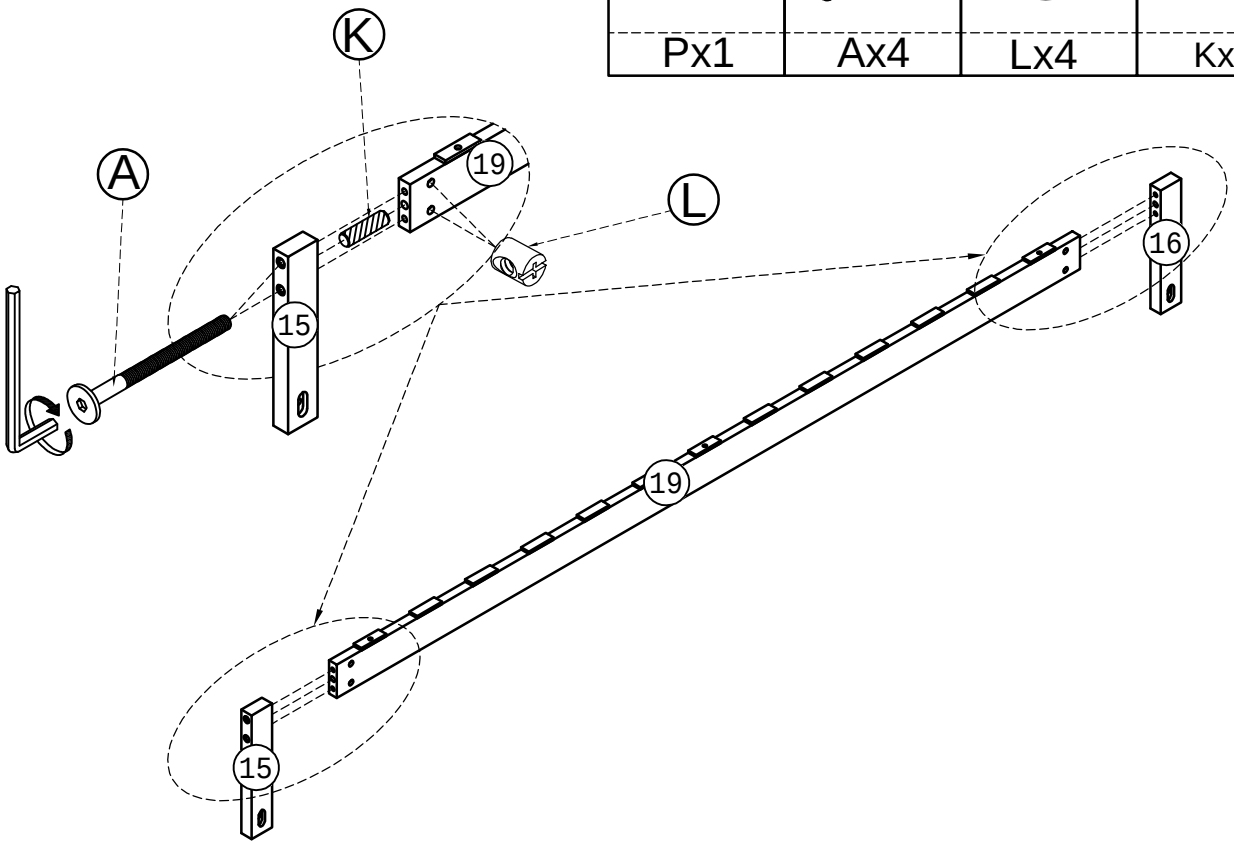

STEP 6:

Étape 6:

M4x15mm	H=40mm
Gx8	Nx4

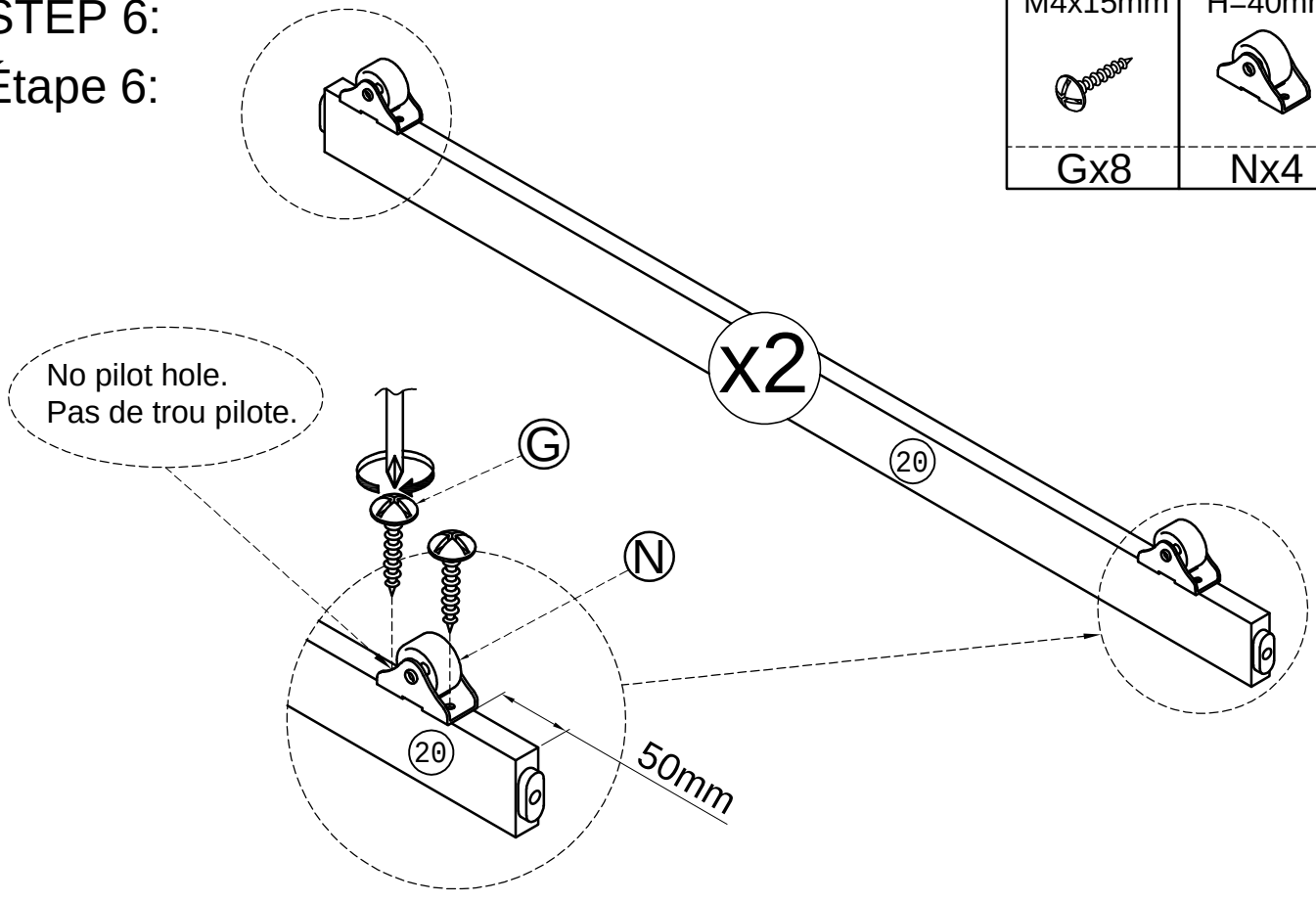

STEP 7:

Étape 7:

	Ø6x70mm	Ø6x13mm
Px1	Bx4	Lx4

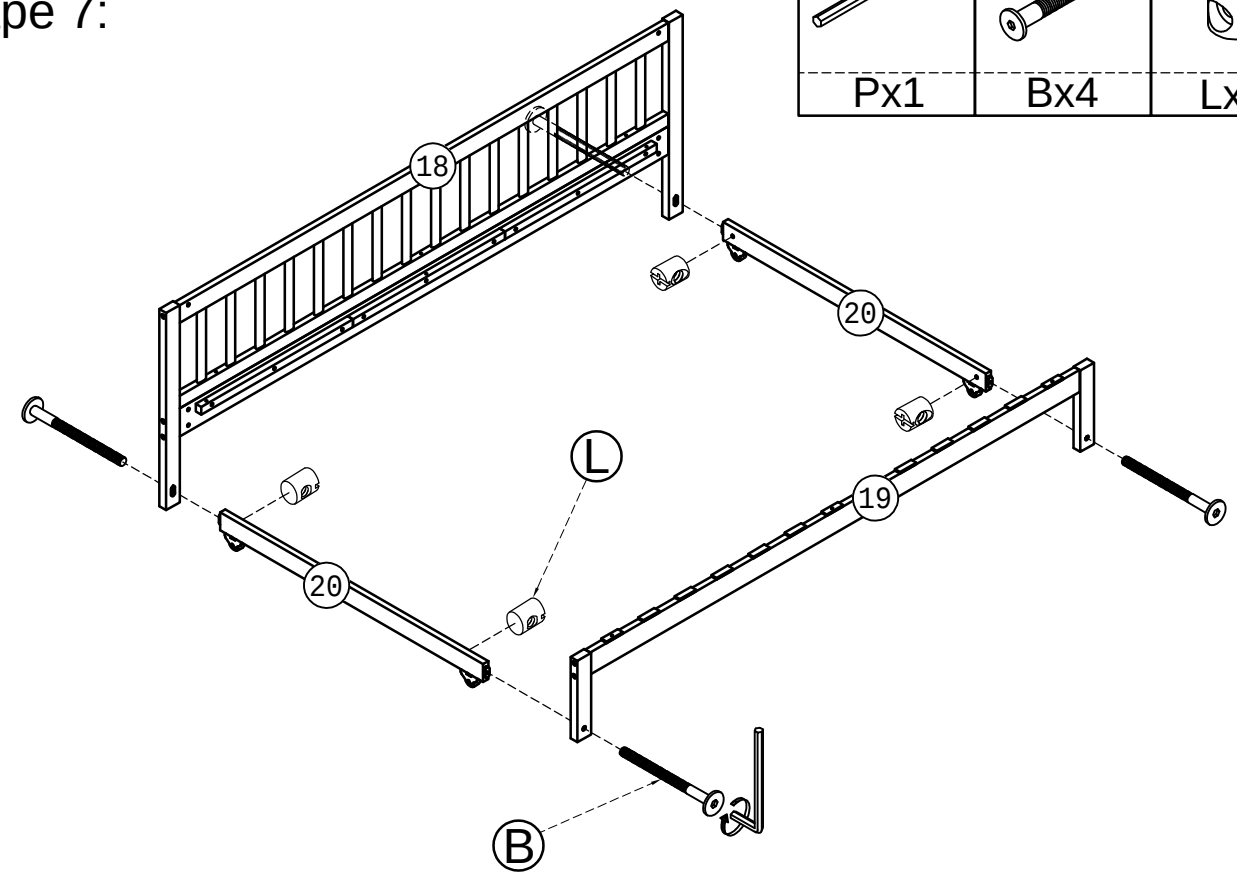

STEP 8:

Étape 8:

	Ø6x60 mm
Px1	Hx7

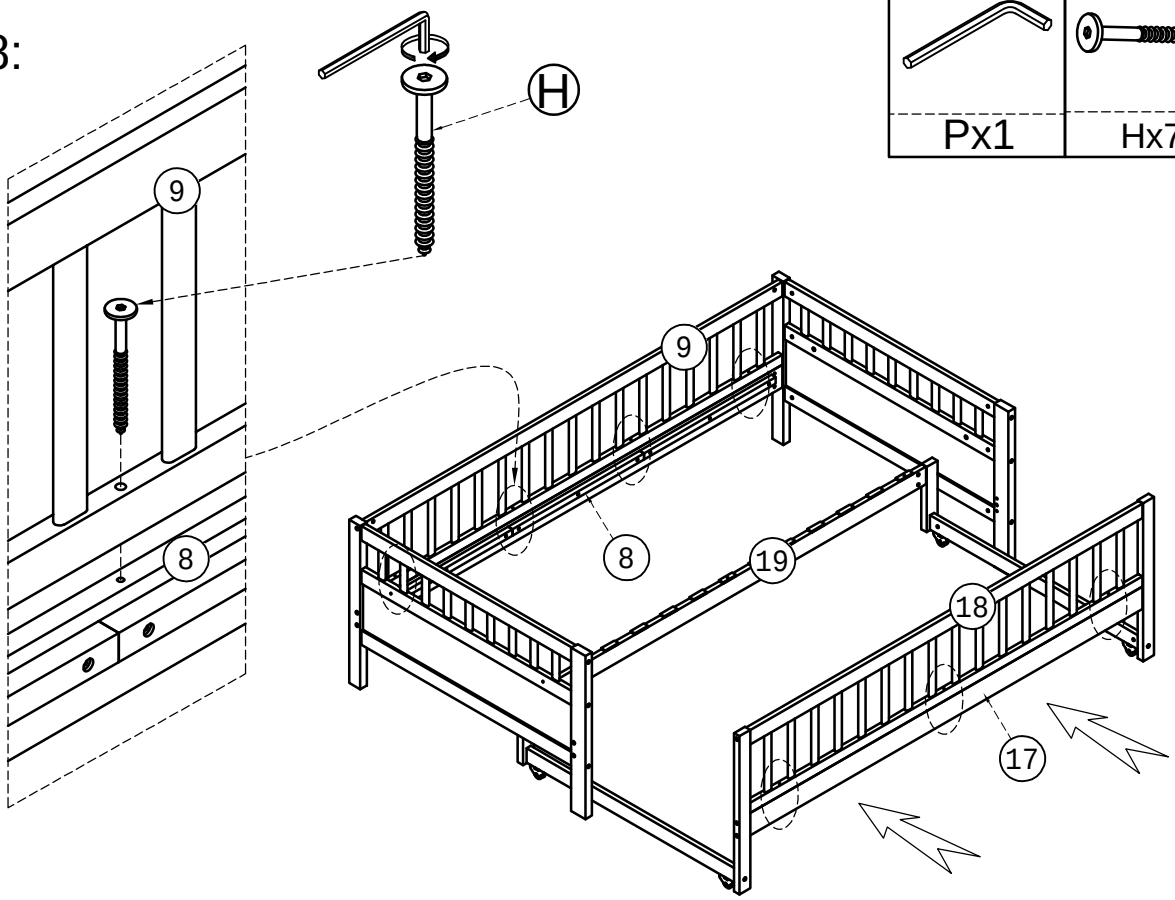

STEP 9:

Étape 9:

Px1	Bx4	Lx4
		
	Ø6x70mm	Ø6x13mm

Kx2
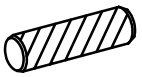
Ø10x40 mm

STEP 10:

Étape 10:

Fx28

M4x30 mm

STEP 11-1:

Étape 11-1:

	Ø6x30mm	Ø6x15mm	Ø6x40mm
			
Px1	Dx3	Mx3	Cx3

STEP 11-2:

Étape 11-2:

M4x30 mm

Fx20

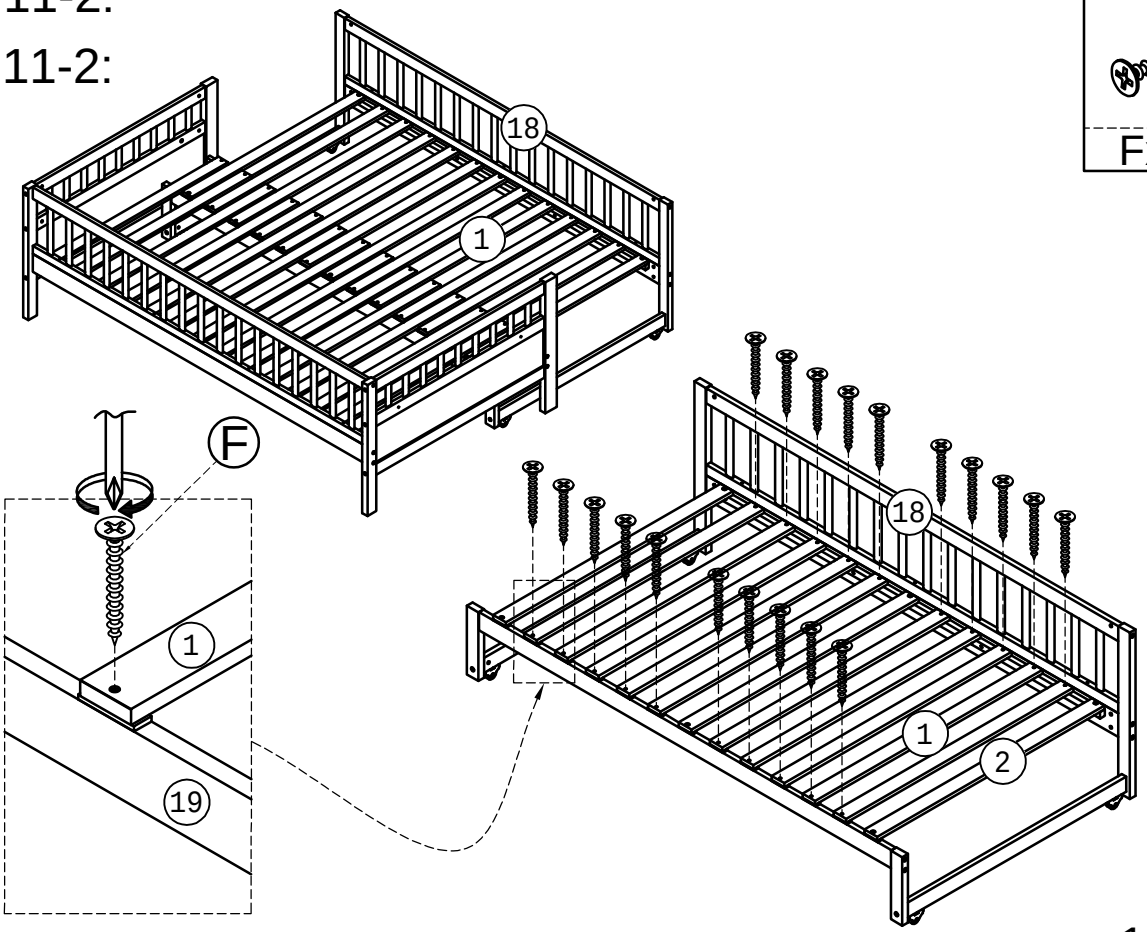

STEP 12-1:

Étape 12-1:

Px1	Ø6x30mm Dx3

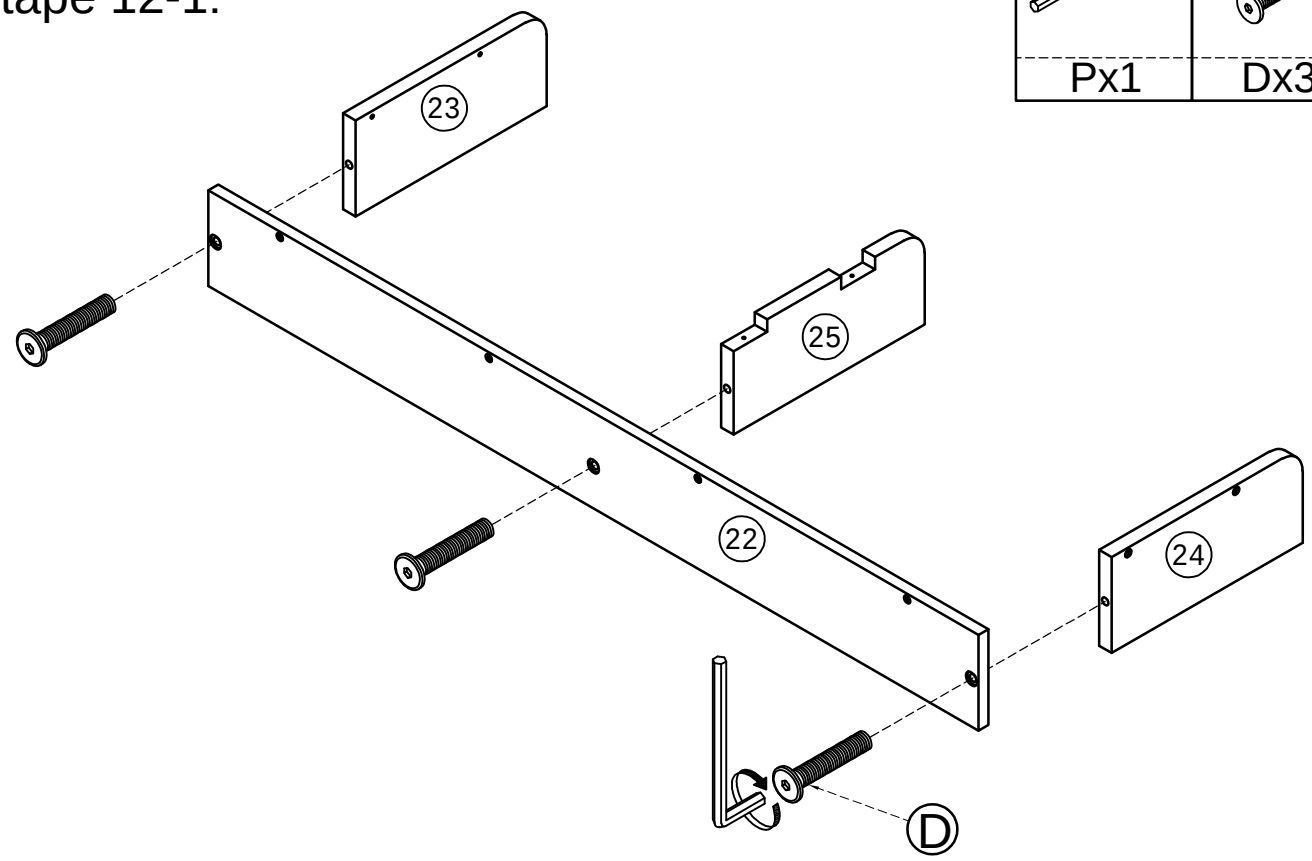

STEP 12-2:

Étape 12-2:

M4x30 mm Fx6

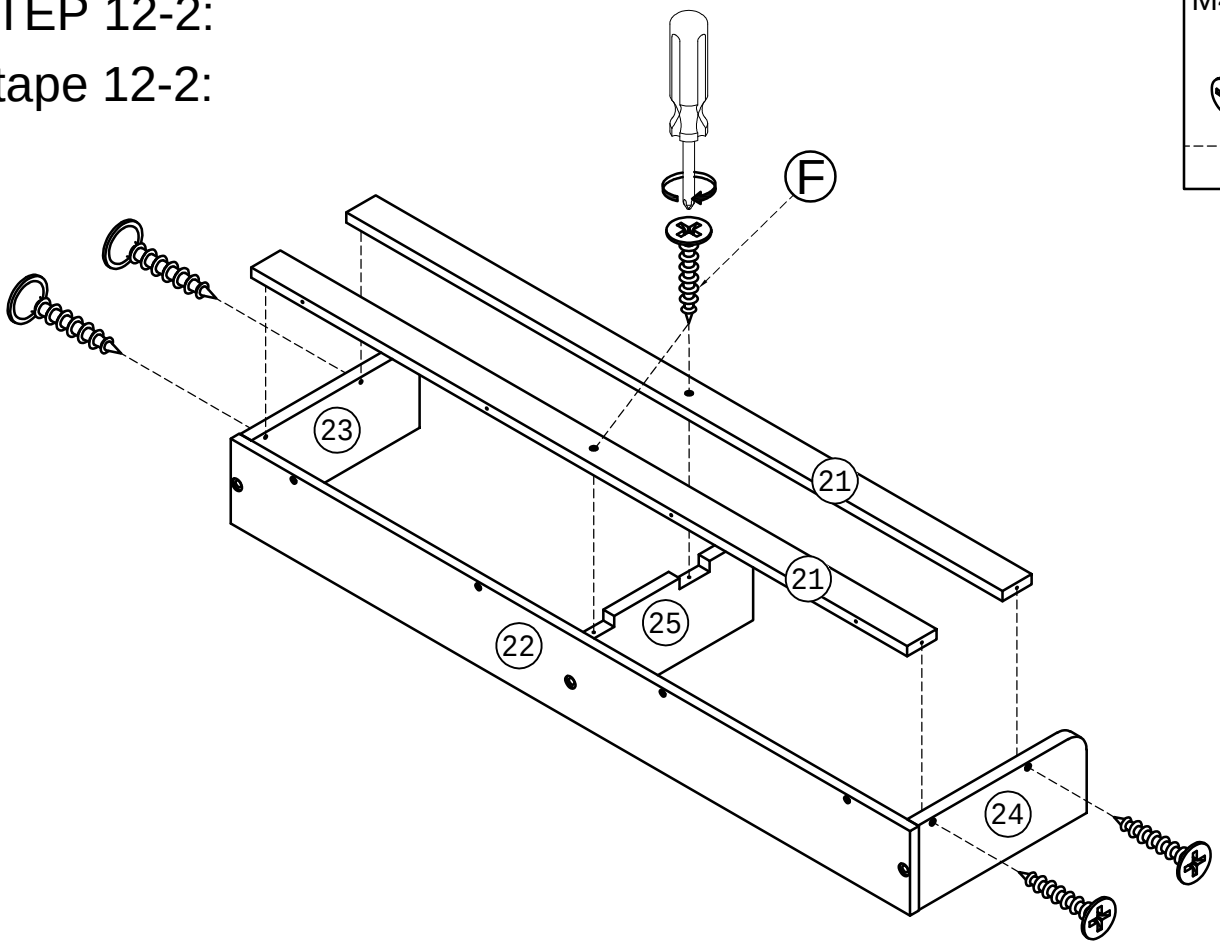

STEP 12-3:

Étape 12-3:

M4x30 mm
Fx4

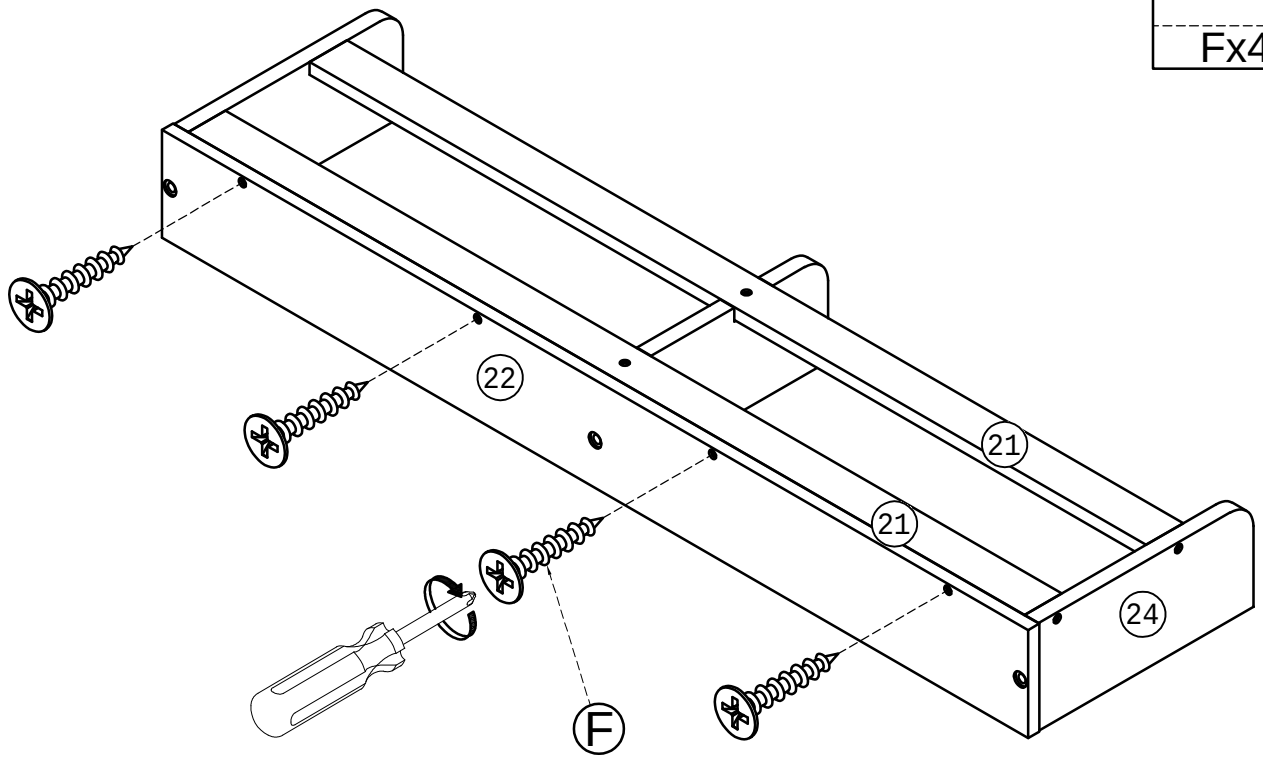

STEP 12-4:

Étape 12-4:

	Ø6x30mm
Px1	Dx5

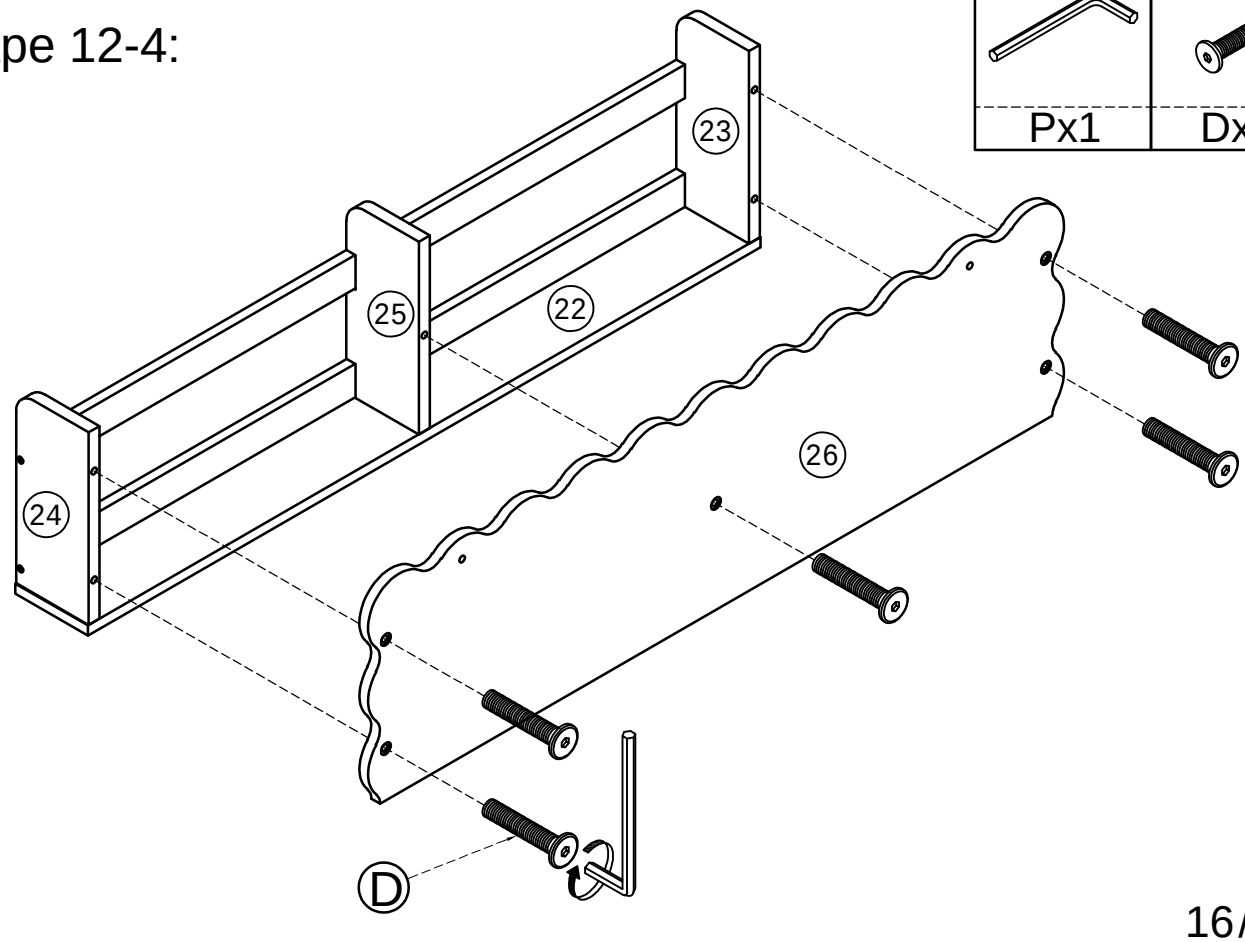

STEP 13:
Étape 13:

OPTION 1.

	Ø6x20mm	Ø6x15mm
Px1	Ex2	Mx2

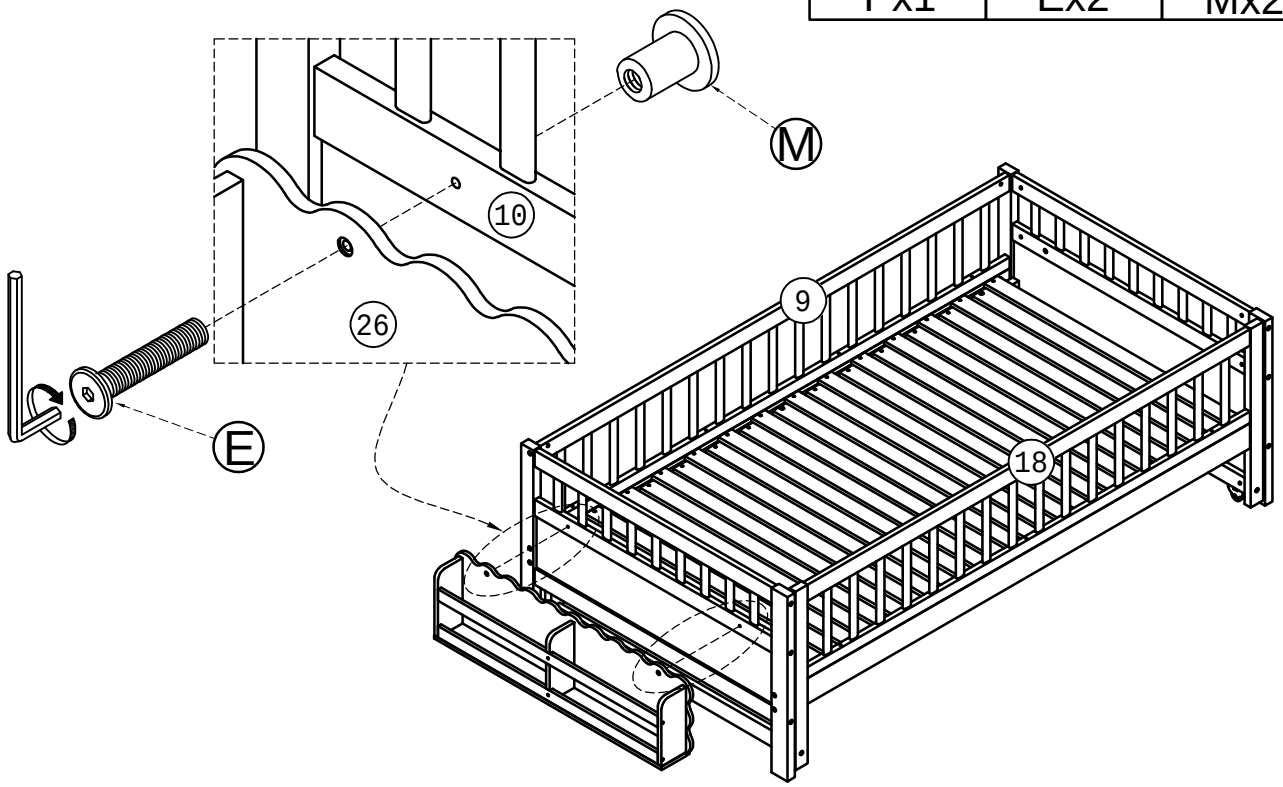

STEP 13:
Étape 13:

OPTION 2.

	Ø6x20mm	Ø6x15mm
Px1	Ex2	Mx2

