VEVOR

Upgrade · The Home Creator Way

Park Benches

MODEL:YS-7023BR/YS-7017BR/YS-7015BR

VEVOR
Upgrade · The Home Creator Way

PARK BENCHES



YS-7023BR/YS-7017BR



YS-7015BR

(The picture is for reference only; please refer to the actual object)

This is the original instruction, please read all manual instructions carefully before operating. VEVOR reserves a clear interpretation of our user manual. The appearance of the product shall be subject to the product you received. Please forgive us that we won't inform you again if there are any technology or software updates on our product.

Part 1: Warnings and Safety Precautions

⚠WARNING Important Safety Warnings

1.Load Limit: The maximum safe load capacity of this product is 250 kg (uniform load). Overloading is strictly prohibited, and multiple users must not sit concentrated on one side, as this may cause structural deformation, tipping, or permanent damage, leading to personal injury.

2.Prohibited Improper Use: Standing on the seat board, backrest, or armrests is strictly prohibited. Do not jump or shake the bench violently. Such actions may cause tipping or cracking of welds.

3.Child Supervision: Children must be accompanied and supervised by an adult when using this product to prevent climbing, straddling, or other dangerous behaviors.

4.Fire Risk: Do not place or discard cigarette butts, matches, or other open flames near or on the bench. Although the metal surface is not flammable, high temperatures may damage the paint or burn users.

5.Placement Stability Warning: This product does not require floor fixing and can be placed directly on flat ground. However, the ground must be solid and level; otherwise, there is a risk of slipping or tipping. It is strictly prohibited to place the bench on slopes, soft ground, or areas prone to water accumulation.

Safety Precautions

I. Placement and Usage Notes

1.Site Requirements:

Must be placed on flat, solid, non-sloping ground (concrete, stone pavement, hardened wood decking, etc.).

Avoid placing in low-lying water-prone areas, bare soil, or grass (long-term placement may cause sinking) or on slopes with a gradient >2°.

It is recommended to choose shaded locations to reduce the metal surface temperature in summer and improve comfort.

2.Stability Self-Check:

Before each use, visually check that all four legs are in full contact with the ground with no gaps.

Push and shake the bench to confirm no visible wobbling or sliding tendency. If the ground is uneven, move the bench to a level area or use hard leveling shims (metal material; wood or cardboard is strictly prohibited).

3.Handling and Relocation:

Requires two or more adults to lift and move; dragging by one person is strictly prohibited to avoid scratching the legs and floor.

When moving, lift the main frame; do not grip only the backrest or armrests as load-bearing points.

After relocation, recheck the stability of all four legs.

II. Environmental Conditions and Usage Limitations

1.Applicable Environment:

This product is made of high-quality carbon structural steel with an outdoor powder coating anti-corrosion treatment, suitable for general outdoor environments.

Not suitable for: Coastal high salt spray corrosion areas, strong acid/alkali chemical environments, or near high-temperature heat sources.

2.Environmental Factors:

Humid Environment: Although anti-corrosion treated, prolonged water accumulation or paint damage may still lead to rust.

UV Radiation: Prolonged exposure to sunlight may cause fading and chalking of the paint (normal aging), but does not affect structural strength.

Temperature: In summer, the metal surface temperature can reach above 60°C; in winter, it may be cold to the touch. Use of seat cushions is recommended.

III. Warranty and Maintenance Frequency

1.Product Warranty:

Main structure (frame, legs): Limited 2-year warranty under normal use conditions (proof of purchase required).

Paint/Coating: Considered a consumable layer. Abnormal peeling (e.g., blistering, flaking) within the warranty period may be eligible for after-sales service, but normal aging fading, minor scratches, and environmental impact are not covered.

Exclusions from Warranty: Damage caused by improper placement, overloading, accidental impact, unauthorized modification, or natural disasters (flood, typhoon, ground subsidence).

2.Maintenance Frequency and Content:

Daily Cleaning: Weekly or as needed. Wipe the seat surface and legs with a soft cloth or sponge dampened with a neutral detergent to remove dirt, leaves, and bird droppings. Avoid using steel wool, strong acids, or strong alkalis.

Tightness Check: Every 3 months. Check all connecting bolts and nuts for looseness and retighten with a wrench.

Paint Inspection: Every 3 months. Inspect the frame and legs for scratches exposing bare metal or rust spots. Address immediately.

Rust Prevention: Minor rust spots: sand with fine sandpaper → apply anti-rust primer → touch up with matching topcoat; large-area rust: contact after-sales service for evaluation.

3.Seasonal Maintenance Recommendations:

During prolonged rainy seasons, move the bench under a shelter or cover with a waterproof breathable cloth to reduce water stains on the paint.

In cold regions, before winter use, check the contact surface between the legs and the ground for ice to prevent slipping.

IV. Correct Key Operations

1.Assembly Operation:

Before installation, verify part markings (e.g., L/R). Reversing them will cause misalignment of holes.

2.Cleaning Operation:

Use neutral detergent (diluted dish soap). Avoid chlorine or acid-containing ingredients.

High-pressure water jets are strictly prohibited to prevent moisture from seeping into bolt holes.

V. Inherent Risk Prevention Measures

1.Anti-Tipping:

This product features a wide-base four-leg design for high stability.

Do not hang heavy objects (e.g., backpacks, flower pots) on the backrest,

as this may shift the center of gravity backward and cause tipping.

2.Anti-Shearing and Pinching:

All cut ends of metal tubes are chamfered, but users (especially children) should still avoid inserting fingers into tube openings or connection gaps.

3.Anti-Burns/Frostbite:

After summer sun exposure, the metal surface temperature is high; use insulating seat cushions.

In winter, metal armrests may be very cold; sensitive individuals should wear gloves.

4.Anti-Rust Spreading:

Repair paint damage immediately. Rust spreads; delaying treatment will reduce structural strength.

Part 2: Product Overview

1. Intended Use

This product is an all-metal structure, non-floor-fixing outdoor leisure bench, suitable for:

Public Rest: Temporary or short-term seating in parks, community squares, campuses, hospitals, and other public areas.

Commercial Use: Outdoor seating for cafés, resort courtyards, commercial pedestrian streets, sales gallery landscapes.

Private Gardens: Private outdoor spaces such as gardens, terraces, and balconies.

This product is not suitable for:

Special operations requiring concentrated loads exceeding 250 kg.

Vigorous exercise or climbing activities.

2. Product Use Environment and Users

Applicable Environment:

General outdoor environments (temperate/subtropical climates).

For coastal high salt spray areas, stainless steel models are required or additional anti-corrosion maintenance must be performed.

Applicable Users:

General public, elderly, adolescents (children must be under supervision).

When multiple people sit simultaneously, the total load must not exceed 250 kg.

Non-Applicable Users:

Individuals weighing more than 250 kg (consider heavy-duty reinforced models).

Young children without guardians using the product alone.

3. Storage Instructions

This product is designed for outdoor use and generally does not require indoor storage.

1.Clean and Dry: Thoroughly clean the seat surface and legs, ensuring no moisture remains.

2.Indoor Storage: Store in a dry, ventilated indoor space, away from corrosive chemicals.

3.Outdoor Covering: If storage must be outdoors, cover tightly with breathable waterproof cloth. Impermeable plastic film is strictly prohibited to prevent internal condensation accelerating paint aging.

MODEL AND PARAMETERS

Model	Style	Size	Max load
YS-7023BR	Grid	1160*510*760mm	550lbs / 250kg
YS-7017BR	Flower	1270x520x770mm	550lbs / 250kg
YS-7015BR	Rail	1270*585*790mm	550lbs / 250kg

Part 3: Installation Instructions

Model:YS-7023BR&YS-7017BR

A X1PC 	B X1PC 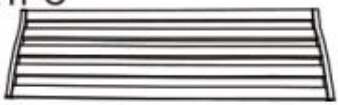
C X2PC 	E X4PCS M6x55mm 
F X4PCS M6x50mm 	G X4PCS 
H X8PCS 	I X4PCS 
J X1PC 	K X1PC 

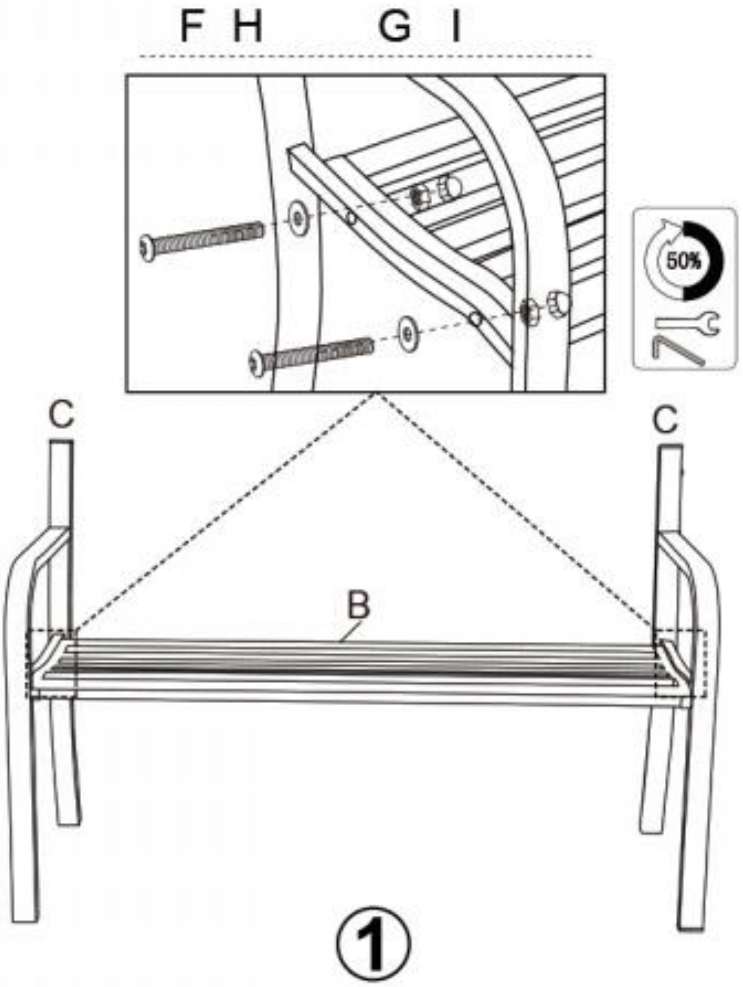
F H
G I
50%
C
C
B
1

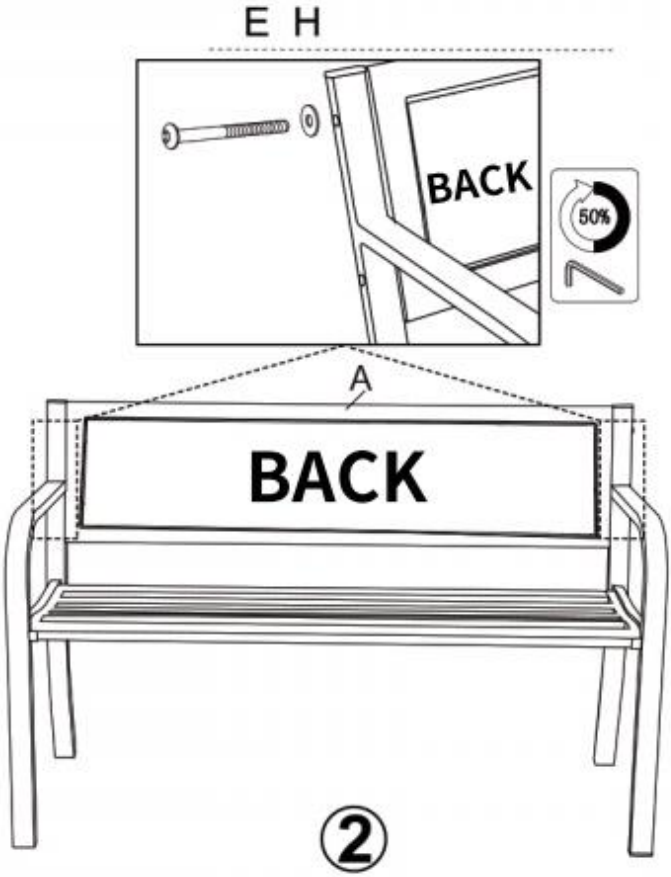

②

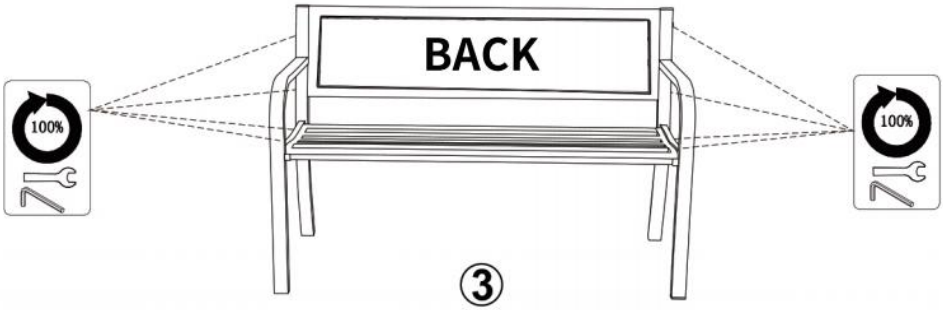

③

Model:YS-7015BR

No.	Pic	Qty	No.		
A		2	E		12 m6x16
B		6	F		4
C		1	G		1
D		4 m6x55mm			

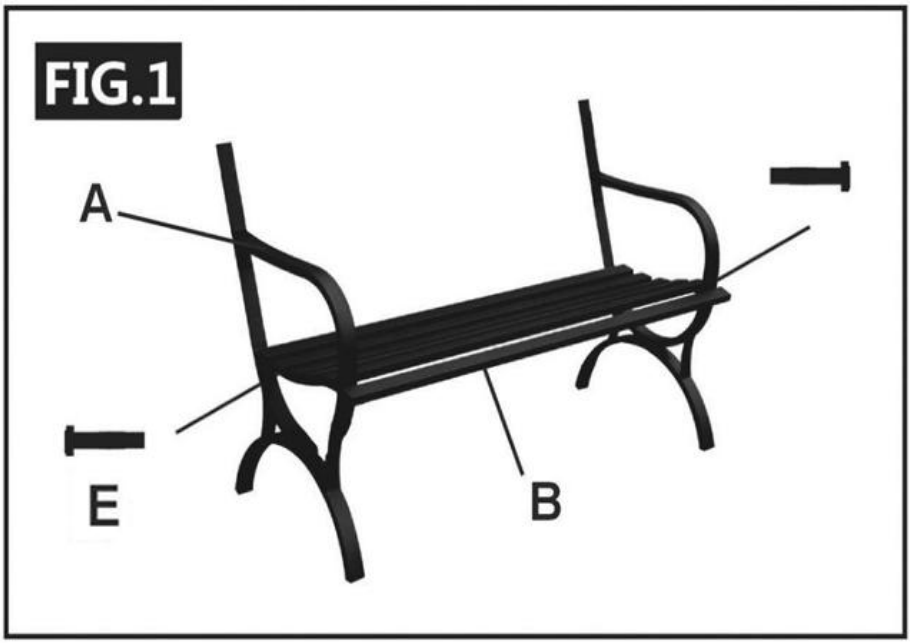

FIG.2



FIG.3



Part 4: Instructions for Use

1. Normal Usage Guidelines

Sitting: Sit steadily in the central area of the seat board; avoid sitting only on the edge or concentrating weight on one side.

Load: Maximum total load 250 kg.

Cleaning: After daily use, wipe with a soft cloth dampened with clean water or neutral detergent. For stubborn stains, use a soft brush with detergent.

2. Prohibited Actions

✕ Standing on the seat or backrest: Risk of tipping, falling, permanent structural deformation.

✕ Jumping or violently shaking the bench: May cause weld cracking or bolt loosening.

✕ Multiple people sitting concentrated on one side: Risk of tipping.

✕ Children climbing or straddling armrests/backrest: Risk of falling or pinching.

✕ Dragging the bench (without lifting): Leg wear, floor scratches, coating damage.

✕ Using steel wool, strong acids, or strong alkalis for cleaning: Damages paint and accelerates rust.

✕ Prolonged immersion in water: Coating peeling, metal corrosion.

✕ Carving or sticking adhesive tape on painted surfaces: Permanent damage.

3. Civilized Use Initiative

Take personal trash with you after resting.

Do not leave wet clothing or wet umbrellas on the metal seat surface for extended periods to avoid water stains.

If loose bolts or paint damage are found, promptly contact property/management personnel for maintenance.

Part 5: Troubleshooting

Bench wobbles or is unstable

Possible Causes: 1. Uneven ground, one leg suspended; 2. Loose connection bolts.

Solutions: 1. Stop using immediately. Move to level ground or add metal leveling shims under the suspended leg. 2. Retighten all bolts.

Bolts loosen frequently

Possible Causes: 1. Spring washer missing or failed during installation; 2. Not tightened in diagonal sequence.

Solutions: 1. Disassemble, add spring washers, and retighten. 2. Perform routine tightening checks every 3 months.

Paint scratched, bare metal exposed

Possible Causes: Impact during handling, sharp object scratches.

Solutions: 1. Minor scratches: cover with matching touch-up paint pen. 2. Bare metal: sand edges → apply anti-rust primer → apply topcoat.

Localized rust spots

Possible Causes: 1. Paint damage not repaired promptly; 2. Prolonged exposure to humid environment.

Solutions: 1. Treat immediately: sand with fine sandpaper → apply anti-rust paint → apply topcoat. 2. Improve placement environment, avoid standing water.

Large-area rust / paint blistering

Possible Causes: 1. Coating aging failure; 2. Insufficient substrate anti-corrosion treatment.

Solutions: 1. Contact after-sales service to evaluate whether full refinishing or replacement is needed. 2. If out of warranty, commission a professional for repainting.

Weld cracking

Possible Causes: 1. Overloading or strong impact; 2. Welding defect.

Solutions: Stop using immediately! Contact after-sales service for repair or replacement. Do not attempt to weld yourself.

Leg deformation/bending

Possible Causes: Severe overloading or violent impact.

Solutions: Damaged parts must be replaced; do not continue using after straightening.

Surface fading, chalking

Possible Causes: Long-term UV exposure, normal coating aging.

Solutions: 1. Does not affect use; may be left untreated. 2. Refinish with metal-specific spray paint.

Leg wear (bottom)

Possible Causes: Long-term friction with rough ground.
Solutions: 1. Normal wear; install leg protectors. 2. If wear causes unevenness, replace foot pads or repair by welding.

Part 6: Frequently Asked Questions

Q1: Does this metal bench need to be fixed to the ground?

A1: No. This product is designed specifically for non-fixed placement. The wide leg base provides stability when in contact with flat ground. However, it must be placed on solid, level, hard ground and is strictly prohibited on slopes or soft soil. For minor unevenness, use metal leveling shims.

Q2: Will the metal bench rust? How to maintain it?

A2: Under normal use and maintenance, high-quality outdoor powder coating can ensure no obvious rust for 3-5 years. However, any metal can rust once the paint is damaged.

Maintenance tips:

Avoid impacts; repair exposed metal immediately.

Avoid prolonged water accumulation soaking the legs.

Inspect paint every 3 months, clean with neutral detergent, do not use steel wool.

In coastal salt spray areas, stainless steel models are recommended, or apply wax protection to carbon steel models every six months.

Q3: Load capacity 250kg – is it per person or total?

A3: Total load 250kg. That is, the sum of the body weights of all persons on the bench must not exceed 250kg. Single-point overloading is strictly prohibited (e.g., one person sitting in the center with weight exceeding 100kg – although the total may not be exceeded, local stress may cause seat deformation; uniform load distribution is recommended).

Q4: Is the metal bench hot in summer? Any solutions?

A4: Metal conducts heat quickly; after summer exposure, the surface temperature can exceed 60°C, making direct sitting feel hot. Suggestions:

Place in shaded areas or under awnings.

Use insulating seat cushions or cool mats.

Consider models with wood/wood-plastic composite slats (this product is all-metal; you may add your own cushions).

Q5: What if bolts become loose? Can I tighten them myself?

A5: Yes. Tighten the nuts with the appropriate wrench. If loosening occurs frequently, check if spring washers are missing and add them, or apply thread-locking adhesive. Routine tightening of all connections every 3 months is recommended.

Q6: Will the bench crack in winter outdoors?

A6: No. Metal materials are not susceptible to freeze cracking. However, note:

In cold regions, the seat surface is very cold; seat cushions are recommended.

If the ground freezes, the bench may slip; move to a non-icy area or apply anti-slip measures.

Clear snow promptly to avoid prolonged coverage causing water stains on the paint.

Q7: How to repair scratched paint?

A7: Minor scratches can be repaired by yourself:

Lightly sand the edges of the scratch with fine sandpaper to remove burrs.

Clean with detergent and dry.

Use matching color metal spray paint or touch-up paint pen, spray/apply evenly from 15cm away.

Allow to dry completely (approx. 24 hours) before use.

Note: Ensure no rust before repair; if rust is present, remove it first.

Q8: Why is there rust stain around the legs after a few months?

A8: This is caused by prolonged contact of the leg bottom with moist ground. Although the legs have a coating, frequent friction or water immersion can damage the bottom paint, allowing moisture to penetrate and cause rust.

Solutions:

Clean the leg bottom, sand to remove rust, apply anti-rust paint.

Install rubber/plastic foot pads to isolate ground moisture.

Avoid placing the bench in areas with long-term water accumulation.

Appendix: Compliance Statement

The design, manufacture, and testing of this product refer to the following standards:
GB/T 3325-2017 "General technical requirements for metal furniture"
QB/T 4190-2011 "Upholstered furniture - Sofa" (reference only for seating comfort)
EN 581-2:2009 "Outdoor furniture - Camping, domestic and contract seating and tables - Part 2: Mechanical safety requirements for seating"



VEVOR

Upgrade · The Home Creator Way

Bancs du parc

MODÈLE : YS-7023BR/YS-7017BR /YS-7015BR

VEVOR
Upgrade·The Home Creator Way

PARK BENCHES





YS-7023BR/YS-7017BR YS-7015BR

(Photo non contractuelle ; veuillez vous référer à l'objet réel)

Voici le mode d'emploi original. Veuillez lire attentivement toutes les instructions du manuel avant utilisation. VEVOR se réserve le droit d'interpréter ce manuel à sa guise. L'apparence du produit que vous recevrez peut différer. Nous vous prions de nous excuser si nous ne vous informons pas des mises à jour techniques ou logicielles concernant notre produit.

Partie 1 : Avertissements et précautions de sécurité

⚠WARNING Avertissements importants en matière de sécurité

1. Limite de charge : La charge maximale admissible pour ce produit est de 250 kg (charge uniforme). Toute surcharge est strictement interdite et il est impératif d'éviter que plusieurs utilisateurs ne s'assoient du même côté, sous peine de déformation de la structure, de basculement ou de dommages permanents pouvant entraîner des blessures.
2. Utilisation incorrecte interdite : Il est strictement interdit de se tenir debout sur l'assise, le dossier ou les accoudoirs. Ne sautez pas et ne secouez pas violemment le banc. De tels gestes pourraient entraîner son basculement ou la fissuration des soudures.
3. Surveillance des enfants : Les enfants doivent être accompagnés et surveillés par un adulte lorsqu'ils utilisent ce produit afin d'éviter qu'ils ne grimpent, ne s'assoient à califourchon ou n'adoptent d'autres comportements dangereux.
4. Risque d'incendie : Ne jetez pas de mégots de cigarettes, d'allumettes ou autres flammes nues à proximité ou sur le banc. Bien que la surface métallique ne soit pas inflammable, les températures élevées peuvent endommager la peinture ou provoquer des brûlures.
5. Avertissement concernant la stabilité : Ce produit ne nécessite aucune fixation au sol et peut être placé directement sur une surface plane. Toutefois, le sol doit être stable et de niveau ; dans le cas contraire, il existe un risque de glissement ou de basculement. Il est strictement interdit de placer le banc sur des pentes, des sols meubles ou des zones sujettes à l'accumulation d'eau.

Mesures de sécurité

I. Notes sur l'emplacement et l'utilisation

1. Exigences du site :

Doit être placé sur un sol plat, solide et non en pente (béton, pavage en pierre, terrasse en bois durci, etc.).
Évitez de les placer dans des zones basses sujettes à l'eau, sur un sol nu ou sur de l'herbe (un placement à long terme peut entraîner un

affaissement) ou sur des pentes dont la pente est supérieure à 2°.
Il est recommandé de choisir des emplacements ombragés afin de réduire la température des surfaces métalliques en été et d'améliorer le confort.

2. Autocontrôle de stabilité :

Avant chaque utilisation, vérifiez visuellement que les quatre pieds sont bien en contact avec le sol, sans aucun espace.

Poussez et secouez le banc pour vérifier qu'il ne vacille pas et ne glisse pas. Si le sol est inégal, déplacez le banc sur une surface plane ou utilisez des cales de nivellement rigides (en métal ; le bois et le carton sont strictement interdits).

3. Manutention et relocalisation :

Nécessite au moins deux adultes pour le soulever et le déplacer ; le traîner par une seule personne est strictement interdit afin d'éviter de rayer les pieds et le sol.
Lors du déplacement, soulevez le cadre principal ; ne vous appuyez pas uniquement sur le dossier ou les accoudoirs.
Après le déplacement, vérifiez à nouveau la stabilité des quatre pieds.

II. Conditions environnementales et limitations d'utilisation

1. Environnement applicable :

Ce produit est fabriqué en acier de construction au carbone de haute qualité avec un traitement anticorrosion par revêtement en poudre pour usage extérieur, adapté aux environnements extérieurs généraux.
Ne convient pas aux zones côtières exposées à une forte corrosion par embruns salés, aux environnements chimiques fortement acides/alcalins ou à proximité de sources de chaleur à haute température.

2. Facteurs environnementaux :

Environnement humide : Malgré un traitement anticorrosion, une accumulation d’eau prolongée ou des dommages à la peinture peuvent tout de même entraîner la formation de rouille.
Rayonnement UV : Une exposition prolongée au soleil peut entraîner une décoloration et un farinage de la peinture (vieillissement normal), mais n’affecte pas sa résistance structurelle.
Température : En été, la température de la surface métallique peut

dépasser 60 °C ; en hiver, elle peut être froide au toucher. L'utilisation de coussins d'assise est recommandée.

III. Garantie et fréquence d'entretien

1. Garantie du produit :

Structure principale (cadre, pieds) : Garantie limitée de 2 ans dans des conditions normales d'utilisation (preuve d'achat requise).

Peinture/Revêtement : Considéré comme une couche consommable. Un décollement anormal (par exemple, cloquage, écaillage) survenant pendant la période de garantie peut être pris en charge par le service après-vente, mais la décoloration due au vieillissement normal, les rayures mineures et les dommages causés par l'environnement ne sont pas couverts.

Exclusions de garantie : Dommages causés par un placement incorrect, une surcharge, un impact accidentel, une modification non autorisée ou des catastrophes naturelles (inondation, typhon, affaissement de terrain).

2. Fréquence et contenu de la maintenance :

Nettoyage quotidien : hebdomadaire ou au besoin. Essuyez l'assise et les pieds avec un chiffon doux ou une éponge imbibée d'un détergent neutre pour enlever la saleté, les feuilles et les fientes d'oiseaux. Évitez d'utiliser de la laine d'acier, des acides forts ou des bases fortes.

Contrôle du serrage : tous les 3 mois. Vérifiez le serrage de tous les boulons et écrous de fixation et resserrez-les à l'aide d'une clé.

Inspection de la peinture : tous les 3 mois. Inspectez le cadre et les pieds afin de détecter toute rayure laissant apparaître le métal nu ou tout point de rouille. Réparez immédiatement.

Prévention de la rouille : Petites taches de rouille : poncer avec du papier de verre fin → appliquer un apprêt antirouille → retoucher avec une couche de finition assortie ; rouille sur une grande surface : contacter le service après-vente pour une évaluation.

3. Recommandations d'entretien saisonnier :

Lors de longues saisons des pluies, déplacez le banc sous un abri ou recouvrez-le d'un tissu imperméable et respirant afin de réduire les taches d'eau sur la peinture.

Dans les régions froides, avant toute utilisation hivernale, vérifiez la présence de glace sur la surface de contact entre les pieds et le sol afin d'éviter tout risque de glissement.

IV. Opérations clés correctes

1. Opération d'assemblage :

Avant l'installation, vérifiez le marquage des pièces (par exemple, G/D). Une inversion du marquage entraînera un mauvais alignement des trous.

2. Opération de nettoyage :

Utilisez un détergent neutre (liquide vaisselle dilué). Évitez les produits contenant du chlore ou des acides.

L'utilisation de jets d'eau à haute pression est strictement interdite afin d'éviter que l'humidité ne s'infiltre dans les trous de boulons.

V. Mesures de prévention des risques inhérents

1. Dispositif anti-basculement :

Ce produit est doté d'une conception à quatre pieds à large base pour une stabilité élevée.

Ne suspendez pas d'objets lourds (par exemple, des sacs à dos, des pots de fleurs) au dossier, car cela pourrait déplacer le centre de gravité vers l'arrière et provoquer un basculement.

2. Anti-cisaillement et anti-pincement :

Toutes les extrémités coupées des tubes métalliques sont chanfreinées, mais les utilisateurs (en particulier les enfants) doivent tout de même éviter d'insérer leurs doigts dans les ouvertures des tubes ou les espaces de raccordement.

3. Protection contre les brûlures et les engelures :

Après une exposition au soleil estival, la température de la surface métallique est élevée ; utilisez des coussins de siège isolants.

En hiver, les accoudoirs métalliques peuvent être très froids ; les personnes sensibles devraient porter des gants.

4. Protection antirouille :

Réparez immédiatement les dommages à la peinture. La rouille se propage ; tout retard de traitement réduira la solidité de la structure.

Partie 2 : Présentation du produit

1. Usage prévu

Ce produit est un banc de loisirs d'extérieur entièrement métallique, ne nécessitant aucune fixation au sol, et convient pour :

Espaces de repos publics : sièges temporaires ou de courte durée dans les parcs, les places publiques, les campus, les hôpitaux et autres lieux publics.

Usage commercial : Terrasses de cafés, cours de complexes hôteliers, rues piétonnes commerçantes, aménagements paysagers de galeries de vente.

Jardins privés : Espaces extérieurs privés tels que jardins, terrasses et balcons.

Ce produit ne convient pas aux personnes suivantes :

Opérations spéciales nécessitant des charges concentrées supérieures à 250 kg.

Exercices physiques intenses ou activités d'escalade.

2. Environnement d'utilisation du produit et utilisateurs

Environnement applicable :

Environnements extérieurs généraux (climats tempérés/subtropicaux). Dans les zones côtières à forte salinité, des modèles en acier inoxydable sont nécessaires ou un entretien anticorrosion supplémentaire doit être effectué.

Utilisateurs concernés :

Grand public, personnes âgées, adolescents (les enfants doivent être sous surveillance).

Lorsque plusieurs personnes sont assises simultanément, la charge totale ne doit pas dépasser 250 kg.

Utilisateurs non concernés :

Personnes pesant plus de 250 kg (envisager des modèles renforcés pour charges lourdes).

Les jeunes enfants sans tuteur utilisent le produit seuls.

3. Instructions de stockage

Ce produit est conçu pour une utilisation en extérieur et ne nécessite généralement pas de stockage à l'intérieur.

1. Nettoyer et sécher : Nettoyer soigneusement la surface du siège et les

pieds, en veillant à ce qu'il ne reste aucune humidité.
2. Stockage intérieur : Stocker dans un endroit sec et ventilé, à l'abri des produits chimiques corrosifs.
3. Protection extérieure : Si le stockage doit se faire à l'extérieur, recouvrir hermétiquement l'objet d'une bâche imperméable et respirante.
L'utilisation d'un film plastique imperméable est strictement interdite afin d'éviter la condensation interne qui accélère le vieillissement de la peinture.

MODÈLE ET PARAMÈTRES

Modèle	Style	Taille	Charge maximale
YS-7023BR	Grille	1160*510*760 mm	550 lb / 250 kg
YS-7017BR	Fleur	1270 x 520 x 770 mm	550 lb / 250 kg
YS-7015BR	Rail	1270*585*790 mm	550 lb / 250 kg

Partie 3 : Instructions d'installation

Modèles : YS-7023BR et YS-7017BR

A X1PC 	B X1PC 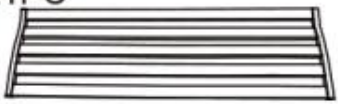
C X2PC 	E X4PCS M6x55mm 
F X4PCS M6x50mm 	G X4PCS 
H X8PCS 	I X4PCS 
J X1PC 	K X1PC 

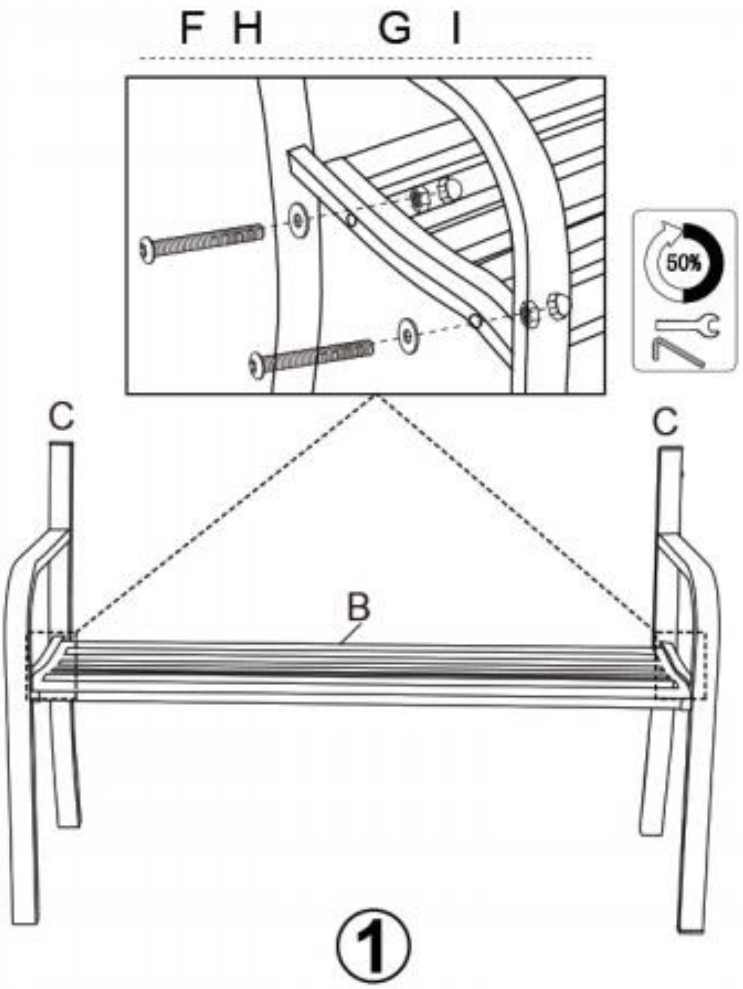
F H
G I
50%
C
C
B
1

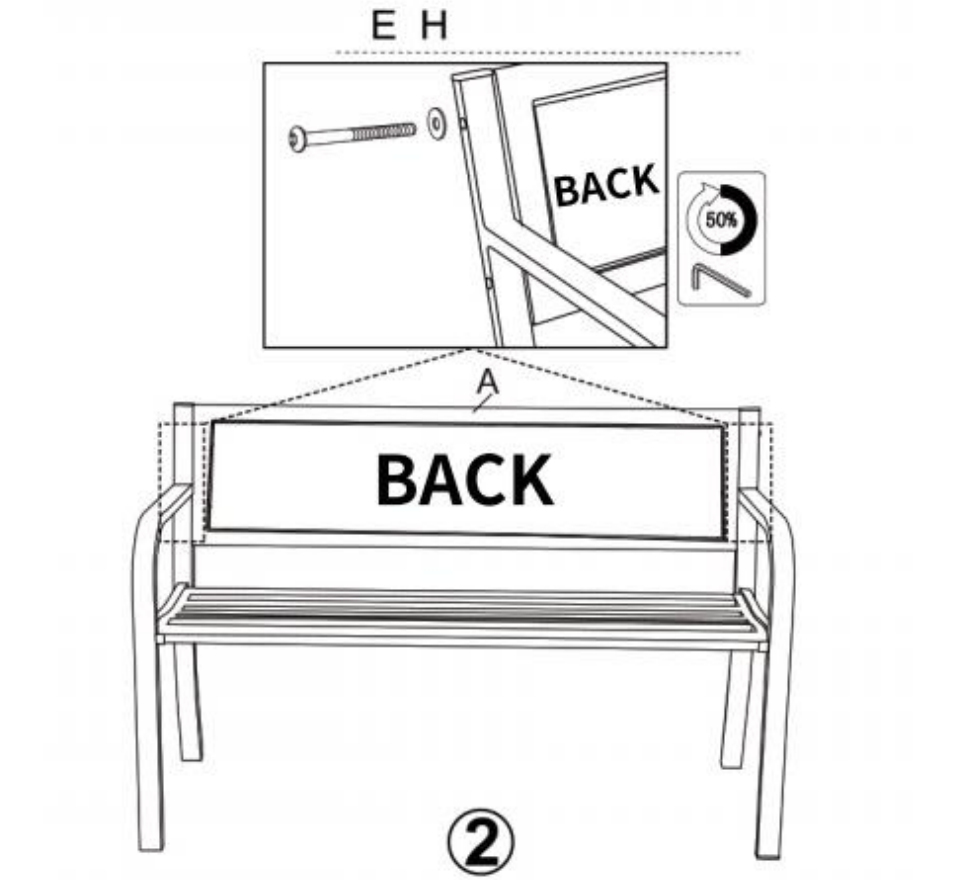
E H
BACK
50%
A
BACK
②
BACK
100%
100%
③

Modèle : YS-7015BR

Non.	Photo	Qté	Non.		
UN		2	E		12 m6x16
B		6	F		4
C		1	G		1
D		4 m6x55mm			

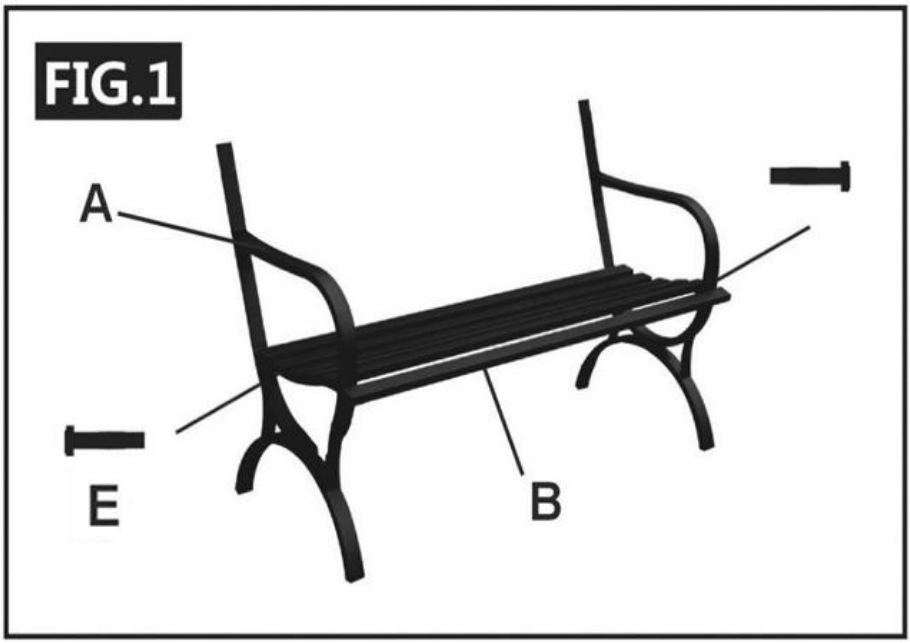

FIG.2



FIG.3



Partie 4 : Instructions d'utilisation

1. Consignes d'utilisation normales

Position assise : Asseyez-vous bien droit au centre du siège ; évitez de vous asseoir uniquement sur le bord ou de concentrer votre poids d'un seul côté.

Charge : Charge totale maximale 250 kg.

Nettoyage : Après chaque utilisation, essuyez avec un chiffon doux imbibé d'eau claire ou de détergent neutre. Pour les taches tenaces, utilisez une brosse douce et du détergent.

2. Actions interdites

✕ Se tenir debout sur le siège ou le dossier : risque de basculement, de chute, de déformation structurelle permanente.

✕ Sauter ou secouer violemment le banc : peut provoquer des fissures dans les soudures ou le desserrage des boulons.

✕ Plusieurs personnes assises concentrées d'un seul côté : risque de basculement.

✕ Enfants grimpant ou chevauchant les accoudoirs/le dossier : Risque de chute ou de pincement.

✕ Traîner le banc (sans le soulever) : Usure des pieds, rayures sur le sol, dommages au revêtement.

✕ L'utilisation de laine d'acier, d'acides forts ou d'alcalis forts pour le nettoyage : endommage la peinture et accélère la rouille.

✕ Immersion prolongée dans l'eau : Décollement du revêtement, corrosion du métal.

✕ Graver ou coller du ruban adhésif sur des surfaces peintes : Dommages permanents.

3. Initiative pour un usage civilisé

Emportez vos déchets personnels avec vous après votre pause.

Ne laissez pas de vêtements mouillés ou de parapluies mouillés sur la surface métallique du siège pendant une période prolongée afin d'éviter les taches d'eau.

Si vous constatez des boulons desserrés ou des dommages à la peinture, contactez rapidement le personnel de l'immeuble/de la direction pour effectuer les travaux d'entretien.

Partie 5 : Dépannage

Le banc vacille ou est instable

Causes possibles : 1. Sol inégal, un pied suspendu ; 2. Boulons de fixation desserrés.

Solutions : 1. Cessez immédiatement l'utilisation. Déplacez l'appareil sur un sol plat ou ajoutez des cales de nivellement métalliques sous le pied suspendu. 2. Resserrer tous les boulons.

Les boulons se desserrent fréquemment

Causes possibles : 1. Rondelle élastique manquante ou défectueuse lors de l'installation ; 2. Serrage non effectué en séquence diagonale.

Solutions : 1. Démonter, ajouter des rondelles élastiques et resserrer. 2. Effectuer des contrôles de serrage réguliers tous les 3 mois.

Peinture rayée, métal à nu

Causes possibles : Choc lors de la manipulation, rayures dues à des objets pointus.

Solutions : 1. Rayures mineures : les recouvrir avec un stylo de retouche de peinture assorti. 2. Métal nu : poncer les bords → appliquer un apprêt antirouille → appliquer une couche de finition.

Taches de rouille localisées

Causes possibles : 1. Dommages à la peinture non réparés rapidement ; 2. Exposition prolongée à un environnement humide.

Solutions : 1. Traitement immédiat : ponçage au papier de verre fin → application d'une peinture antirouille → application d'une couche de finition. 2. Amélioration de l'environnement de pose, éviter l'eau stagnante.

Rouille/cloques de peinture sur une grande surface

Causes possibles : 1. Défaillance due au vieillissement du revêtement ; 2. Traitement anticorrosion insuffisant du substrat.

Solutions : 1. Contactez le service après-vente pour déterminer si une rénovation complète ou un remplacement est nécessaire. 2. Si le produit n'est plus sous garantie, faites appel à un professionnel pour le repeindre.

fissures de soudure

Causes possibles : 1. Surcharge ou choc violent ; 2. Défaut de soudure.

Solutions : Cessez immédiatement l'utilisation ! Contactez le service après-vente pour toute réparation ou remplacement. Ne tentez pas de

souder vous-même.

Déformation/flexion de la jambe

Causes possibles : surcharge importante ou impact violent.

Solutions : Les pièces endommagées doivent être remplacées ; ne pas continuer à utiliser l'appareil après redressement.

Décoloration de surface, farinage

Causes possibles : exposition prolongée aux UV, vieillissement normal du revêtement.

Solutions : 1. Sans incidence sur l'utilisation ; peut être laissé tel quel. 2. Appliquer une peinture en aérosol spéciale métal.

Vêtements pour les jambes (bas)

Causes possibles : Frottement prolongé avec un sol rugueux.

Solutions : 1. Usure normale ; installer des protège-jambes. 2. Si l'usure provoque une irrégularité, remplacer les semelles ou effectuer une réparation par soudure.

Partie 6 : Foire aux questions

Q1 : Ce banc métallique doit-il être fixé au sol ?

A1 : Non. Ce produit est conçu spécifiquement pour une utilisation non fixe. Sa large base lui assure une bonne stabilité sur sol plat. Toutefois, il doit impérativement être placé sur un sol solide, nivelé et dur ; son utilisation est strictement interdite sur les pentes ou les sols meubles. En cas de légères irrégularités, utilisez des cales de nivellement métalliques.

Q2 : Le banc en métal va-t-il rouiller ? Comment l'entretenir ?

A2 : Dans des conditions normales d'utilisation et d'entretien, un revêtement en poudre extérieur de haute qualité peut garantir l'absence de rouille apparente pendant 3 à 5 ans. Cependant, tout métal peut rouiller une fois la peinture endommagée.

Conseils d'entretien :

Évitez les chocs ; réparez immédiatement les parties métalliques exposées.

Évitez toute accumulation prolongée d'eau qui tremperait vos jambes.

Inspectez la peinture tous les 3 mois, nettoyez-la avec un détergent neutre, n'utilisez pas de laine d'acier.

Dans les zones côtières aux embruns salés, les modèles en acier

inoxydable sont recommandés, ou bien il est conseillé d'appliquer une protection à la cire sur les modèles en acier au carbone tous les six mois.

Q3 : Capacité de charge de 250 kg – est-ce par personne ou au total ?

A3 : Charge totale de 250 kg. Autrement dit, la somme des poids corporels de toutes les personnes assises sur le banc ne doit pas dépasser 250 kg. Toute surcharge ponctuelle est strictement interdite (par exemple, une personne assise au centre avec un poids supérieur à 100 kg – même si la charge totale ne doit pas être dépassée, la contrainte locale peut entraîner une déformation du siège ; une répartition uniforme de la charge est recommandée).

Q4 : Le banc en métal chauffe-t-il en été ? Existe-t-il des solutions ?

A4 : Le métal conduit rapidement la chaleur ; après une exposition estivale, la température de surface peut dépasser 60 °C, rendant la position assise directe très chaude. Suggestions :

À placer dans des zones ombragées ou sous des auvents.

Utilisez des coussins de siège isolants ou des tapis rafraîchissants.

Pensez aux modèles avec des lattes en bois ou en composite bois-plastique (ce produit est entièrement en métal ; vous pouvez ajouter vos propres coussins).

Q5 : Que se passe-t-il si les boulons se desserrent ? Puis-je les resserrer moi-même ?

A5 : Oui. Serrez les écrous avec la clé appropriée. Si le desserrage est fréquent, vérifiez l’absence de rondelles élastiques et ajoutez-en, ou appliquez du frein-filet. Il est recommandé de resserrer régulièrement tous les raccords tous les 3 mois.

Q6 : Le banc va-t-il se fissurer en hiver à l'extérieur ?

A6 : Non. Les matériaux métalliques ne sont pas sensibles à la fissuration par gel. Toutefois, veuillez noter :

Dans les régions froides, la surface du siège est très froide ; l'utilisation de coussins de siège est recommandée.

Si le sol gèle, le banc risque de glisser ; déplacez-vous dans une zone non verglacée ou appliquez des mesures antidérapantes.

Déneigez rapidement pour éviter une couverture prolongée qui pourrait

causer des taches d'eau sur la peinture.

Q7 : Comment réparer une peinture rayée ?

A7 : Les rayures mineures peuvent être réparées par vous-même :
Poncez légèrement les bords de la rayure avec du papier de verre fin pour enlever les bavures.
Nettoyer avec du détergent et sécher.
Utilisez une peinture en aérosol pour métal de couleur assortie ou un stylo de retouche, vaporisez/appliquez uniformément à une distance de 15 cm.
Laisser sécher complètement (environ 24 heures) avant utilisation.
Remarque : S'assurer de l'absence de rouille avant toute réparation ; en cas de présence de rouille, l'éliminer au préalable.

Q8 : Pourquoi y a-t-il des taches de rouille autour des pieds après quelques mois ?

A8 : Ceci est dû à un contact prolongé du dessous des pieds avec un sol humide. Bien que les pieds soient revêtus, des frottements fréquents ou une immersion dans l'eau peuvent endommager la peinture du dessous, permettant à l'humidité de pénétrer et de provoquer de la rouille.
Solutions :
Nettoyer le dessous du pied, poncer pour enlever la rouille, appliquer une peinture antirouille.
Installer des patins en caoutchouc/plastique pour isoler le sol de l'humidité.
Évitez de placer le banc dans des zones où l'eau s'accumule de façon prolongée.

Annexe : Déclaration de conformité

La conception, la fabrication et les essais de ce produit sont conformes aux normes suivantes :
GB/T 3325-2017 « Exigences techniques générales pour le mobilier métallique »
QB/T 4190-2011 « Meubles rembourrés - Canapé » (référence uniquement pour le confort d'assise)
EN 581-2:2009 « Mobilier d'extérieur - Sièges et tables de camping, d'usage domestique et professionnel - Partie 2 : Exigences de sécurité

mécanique pour les sièges »



VEVOR

Upgrade · The Home Creator Way

Parkbänke

MODELL: YS-7023BR / YS-7017BR / YS-7015BR

VEVOR
Upgrade·The Home Creator Way

PARK BENCHES





YS-7023BR/YS-7017BR YS-7015BR

(Das Bild dient nur als Referenz; bitte beachten Sie das tatsächliche Produkt.)

Dies ist die Originalanleitung. Bitte lesen Sie die gesamte Bedienungsanleitung vor der Inbetriebnahme sorgfältig durch. VEVOR behält sich die Auslegung der Bedienungsanleitung vor. Das Aussehen des Produkts kann von dem gelieferten Produkt abweichen. Wir bitten um Verständnis, dass wir Sie nicht erneut über etwaige Technologie- oder

Software-Updates informieren werden .

Teil 1: Warnhinweise und Sicherheitsvorkehrungen

⚠WARNING Wichtige Sicherheitshinweise

1. Belastungsgrenze: Die maximale sichere Belastung dieses Produkts beträgt 250 kg (gleichmäßige Belastung). Überlastung ist strengstens verboten. Mehrere Benutzer dürfen nicht auf einer Seite konzentriert sitzen, da dies zu Verformungen, Umkippen oder dauerhaften Schäden und damit zu Verletzungen führen kann.
2. Verbotene unsachgemäße Nutzung: Das Stehen auf der Sitzfläche, der Rückenlehne oder den Armlehnen ist strengstens verboten. Springen oder rütteln Sie nicht heftig an der Bank. Solche Aktionen können zum Kippen oder Brechen der Schweißnähte führen.
3. Aufsicht über Kinder: Kinder müssen bei der Benutzung dieses Produkts von einem Erwachsenen begleitet und beaufsichtigt werden, um Klettern, Reiten oder andere gefährliche Verhaltensweisen zu verhindern.
4. Brandgefahr: Zigarettenkippen, Streichhölzer und andere offene Flammen dürfen nicht in der Nähe oder auf der Werkbank abgelegt oder weggeworfen werden. Obwohl die Metalloberfläche nicht brennbar ist, können hohe Temperaturen den Lack beschädigen oder zu Verbrennungen führen.
5. Warnhinweis zur Standsicherheit: Dieses Produkt benötigt keine Bodenbefestigung und kann direkt auf ebenem Untergrund aufgestellt werden. Der Untergrund muss jedoch fest und eben sein; andernfalls besteht Rutsch- oder Kippgefahr. Es ist strengstens verboten, die Bank an Hängen, auf weichem Untergrund oder in Bereichen mit Wasseransammlungen aufzustellen.

Sicherheitsvorkehrungen

I. Hinweise zur Platzierung und Verwendung

1. Standortanforderungen:

Muss auf ebenem, festem und nicht geneigtem Untergrund (Beton, Steinpflaster, gehärtete Holzterrasse usw.) aufgestellt werden. Vermeiden Sie die Aufstellung in tiefliegenden, wasseranfälligen Gebieten,

auf unbewachsenem Boden oder Gras (eine langfristige Aufstellung kann zum Absinken führen) oder an Hängen mit einem Gefälle von >2°.
Es wird empfohlen, im Sommer schattige Standorte zu wählen, um die Temperatur der Metalloberflächen zu senken und den Komfort zu verbessern.

2. Stabilitäts-Selbstprüfung:

Vor jedem Gebrauch ist visuell zu prüfen, ob alle vier Beine vollständig und lückenlos Kontakt zum Boden haben.

Drücken und rütteln Sie an der Bank, um sicherzustellen, dass sie nicht wackelt oder verrutscht. Bei unebenem Untergrund stellen Sie die Bank auf eine ebene Fläche oder verwenden Sie harte Ausgleichskeile (Metall; Holz oder Pappe sind strengstens verboten).

3. Handhabung und Verlagerung:

Zum Anheben und Bewegen sind mindestens zwei Erwachsene erforderlich; das Ziehen durch eine einzelne Person ist strengstens verboten, um Kratzer an den Beinen und am Boden zu vermeiden.
Heben Sie beim Umstellen den Hauptrahmen an; fassen Sie nicht nur die Rückenlehne oder die Armlehnen als Lastabtragungspunkte an.
Nach dem Umstellen muss die Stabilität aller vier Beine erneut überprüft werden.

II. Umgebungsbedingungen und Nutzungsbeschränkungen

1. Anwendbares Umfeld:

Dieses Produkt besteht aus hochwertigem Kohlenstoffbaustahl mit einer pulverbeschichteten Außenbeschichtung zum Schutz vor Korrosion und ist für allgemeine Außenumgebungen geeignet.
Nicht geeignet für: Küstennahe Gebiete mit starker Salzsprühkorrosion, stark saure/alkalische chemische Umgebungen oder in der Nähe von Hochtemperatur-Wärmequellen.

2. Umweltfaktoren:

Feuchte Umgebung: Auch bei Korrosionsschutzbehandlung kann es durch längere Wasseransammlung oder Lackschäden zu Rost kommen.
UV-Strahlung: Längere Einwirkung von Sonnenlicht kann zum Ausbleichen und Kreiden der Farbe führen (normale Alterung), hat aber keinen Einfluss

auf die strukturelle Festigkeit.
Temperatur: Im Sommer kann die Temperatur der Metalloberfläche über 60 °C erreichen; im Winter kann sie sich kalt anfühlen. Die Verwendung von Sitzkissen wird empfohlen.

III. Garantie- und Wartungsfrequenz

1. Produktgarantie:

Hauptstruktur (Rahmen, Beine): Eingeschränkte 2-Jahres-Garantie bei normalem Gebrauch (Kaufbeleg erforderlich).
Lack/Beschichtung: Gilt als Verschleißschicht. Ungewöhnliches Abblättern (z. B. Blasenbildung, Abplatzen) innerhalb der Garantiezeit kann unter Umständen durch den Kundendienst abgedeckt sein, normales Ausbleichen durch Alterung, kleinere Kratzer und Umwelteinflüsse sind jedoch nicht abgedeckt.

Von der Garantie ausgeschlossen sind: Schäden, die durch unsachgemäße Aufstellung, Überlastung, versehentliche Stöße, unbefugte Änderungen oder Naturkatastrophen (Überschwemmung, Taifun, Bodensenkung) verursacht wurden.

2. Wartungshäufigkeit und -inhalt:

Tägliche Reinigung: Wöchentlich oder nach Bedarf. Wischen Sie Sitzfläche und Beine mit einem weichen, mit einem neutralen Reinigungsmittel angefeuchteten Tuch oder Schwamm ab, um Schmutz, Blätter und Vogelkot zu entfernen. Vermeiden Sie die Verwendung von Stahlwolle, starken Säuren oder Laugen.
Dichtheitsprüfung: Alle 3 Monate. Prüfen Sie alle Verbindungsschrauben und -muttern auf Lockerheit und ziehen Sie sie gegebenenfalls mit einem Schraubenschlüssel nach.
Lackprüfung: Alle 3 Monate. Rahmen und Beine auf Kratzer mit freiliegendem Metall oder Roststellen prüfen. Mängel umgehend beheben.
Rostschutz: Kleinere Rostflecken: mit feinem Schleifpapier anschleifen → Rostschutzgrundierung auftragen → mit passendem Decklack ausbessern; großflächiger Rost: Kundendienst zur Beurteilung kontaktieren.

3. Empfehlungen zur saisonalen Wartung:

Bei anhaltenden Regenfällen sollte die Bank unter ein Dach gestellt oder

mit einem wasserdichten, atmungsaktiven Tuch abgedeckt werden, um Wasserflecken auf dem Lack zu vermeiden.
In kalten Regionen sollte vor der Nutzung im Winter die Kontaktfläche zwischen den Beinen und dem Boden auf Eis überprüft werden, um ein Ausrutschen zu verhindern.

IV. Korrekte Tastaturoperationen

1. Montagevorgang:

Vor dem Einbau die Teilemarkierungen (z. B. L/R) prüfen. Eine Vertauschung führt zu einer Fehlausrichtung der Bohrungen.

2. Reinigungsvorgang:

Verwenden Sie ein neutrales Reinigungsmittel (verdünntes Geschirrspülmittel). Vermeiden Sie chlor- oder säurehaltige Inhaltsstoffe. Der Einsatz von Hochdruckwasserstrahlen ist strengstens verboten, um zu verhindern, dass Feuchtigkeit in die Bolzenlöcher eindringt.

V. Maßnahmen zur Vermeidung inhärenter Risiken

1. Kippschutz:

Dieses Produkt zeichnet sich durch ein breites Vierbein-Design für hohe Stabilität aus.
Hängen Sie keine schweren Gegenstände (z. B. Rucksäcke, Blumentöpfe) an die Rückenlehne, da sich dadurch der Schwerpunkt nach hinten verlagern und das Stuhl umkippen kann.

2. Schutz vor Scherkräften und Einklemmen:

Alle Schnittkanten der Metallrohre sind abgeschrägt, dennoch sollten Benutzer (insbesondere Kinder) vermeiden, ihre Finger in die Rohröffnungen oder Verbindungsstellen einzuführen.

3. Schutz vor Verbrennungen/Erfrierungen:

Nach der sommerlichen Sonneneinstrahlung ist die Temperatur der Metalloberfläche hoch; verwenden Sie isolierende Sitzkissen.
Im Winter können die Armlehnen aus Metall sehr kalt sein; empfindliche Personen sollten Handschuhe tragen.

4. Rostschutzmittel-Verbreitung:

Lackschäden müssen umgehend behoben werden. Rost breitet sich aus; eine verzögerte Behandlung verringert die Tragfähigkeit des Bauwerks.

Teil 2: Produktübersicht

1. Bestimmungsgemäße Verwendung

Dieses Produkt ist eine komplett aus Metall gefertigte, nicht am Boden befestigte Outdoor-Freizeitbank, geeignet für:

Öffentliche Ruhezonen: Temporäre oder kurzfristige Sitzgelegenheiten in Parks, auf Gemeinschaftsplätzen, Universitätsgeländen, Krankenhäusern und anderen öffentlichen Bereichen.

Gewerbliche Nutzung: Außensitzplätze für Cafés, Hotelhöfe, Fußgängerzonen, Verkaufsflächen in Galerien.

Private Gärten: Private Außenbereiche wie Gärten, Terrassen und Balkone.

Dieses Produkt ist nicht geeignet für:

Sondereinsätze, die konzentrierte Lasten von mehr als 250 kg erfordern.

Anstrengende körperliche Betätigung oder Kletteraktivitäten.

2. Produktnutzungsumgebung und Benutzer

Anwendbare Umgebung:

Allgemeine Außenumgebungen (gemäßigte/subtropische Klimazonen). Für Küstenregionen mit starker Salzsprühnebelbelastung sind Edelstahlmodelle erforderlich oder es müssen zusätzliche Korrosionsschutzmaßnahmen durchgeführt werden.

Anwendbare Benutzer:

Allgemeines Publikum, ältere Menschen, Jugendliche (Kinder müssen beaufsichtigt werden).

Wenn mehrere Personen gleichzeitig sitzen, darf die Gesamtlast 250 kg nicht überschreiten.

Nicht zutreffende Benutzer:

Personen mit einem Gewicht von mehr als 250 kg (erwägen Sie die Verwendung von verstärkten Hochleistungsmodellen).

Kleinkinder, die das Produkt ohne Aufsicht benutzen.

3. Aufbewahrungshinweise

Dieses Produkt ist für den Außeneinsatz konzipiert und benötigt im Allgemeinen keine Lagerung in Innenräumen.

1. Reinigen und Trocknen: Reinigen Sie die Sitzfläche und die Beine gründlich und achten Sie darauf, dass keine Feuchtigkeit zurückbleibt.

2. Lagerung in Innenräumen: An einem trockenen, gut belüfteten Ort in Innenräumen lagern, fern von ätzenden Chemikalien.
3. Abdeckung im Freien: Bei Lagerung im Freien muss das Produkt dicht mit einem atmungsaktiven, wasserdichten Tuch abgedeckt werden. Undurchlässige Plastikfolie ist strengstens verboten, da sie Kondensation im Inneren und damit eine beschleunigte Alterung des Lacks verhindert.

MODELL UND PARAMETER

Modell	Stil	Größe	Maximale Belastung
YS-7023BR	Netz	1160*510*760mm	550 Pfund / 250 kg
YS-7017BR	Blume	1270 x 520 x 770 mm	550 Pfund / 250 kg
YS-7015BR	Schiene	1270*585*790mm	550 Pfund / 250 kg

Teil 3: Installationsanleitung

Modell: YS-7023BR & YS-7017BR

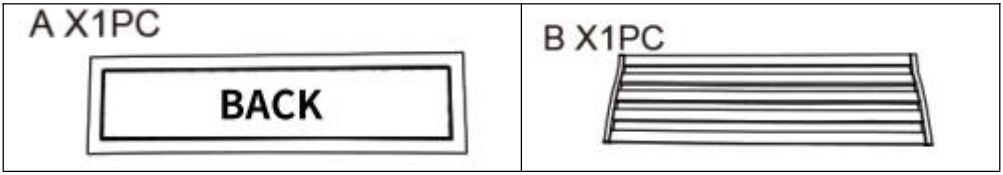

C X2PC 	E X4PCS M6x55mm 
F X4PCS M6x50mm 	G X4PCS 
H X8PCS 	I X4PCS 
J X1PC 	K X1PC 

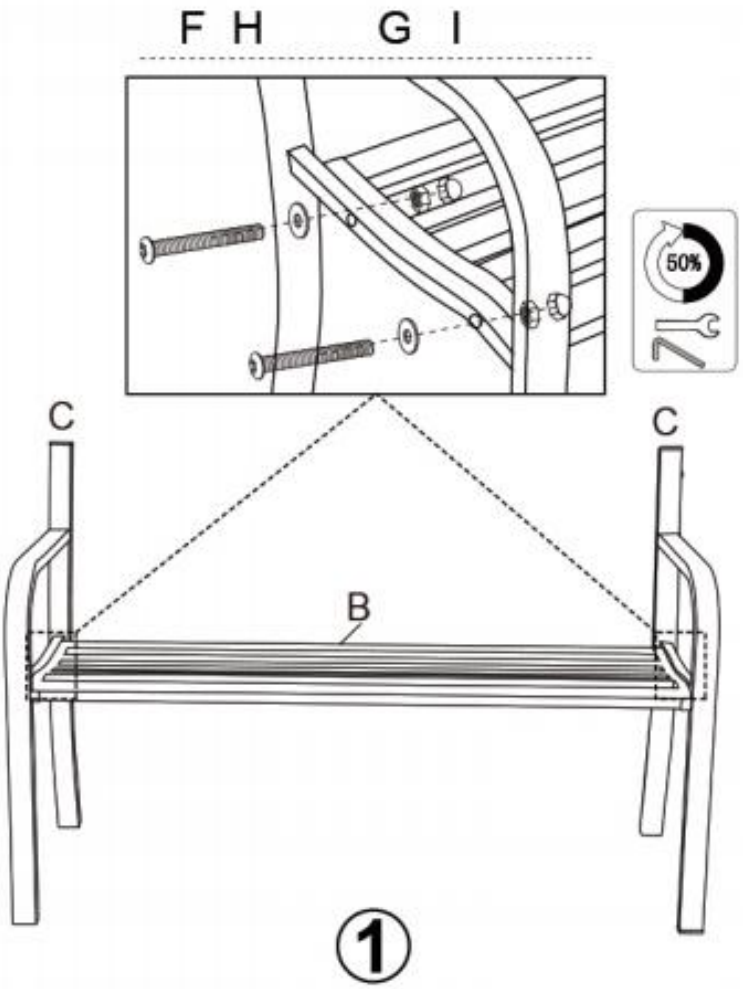
F H
G I
50%
C
C
B
1

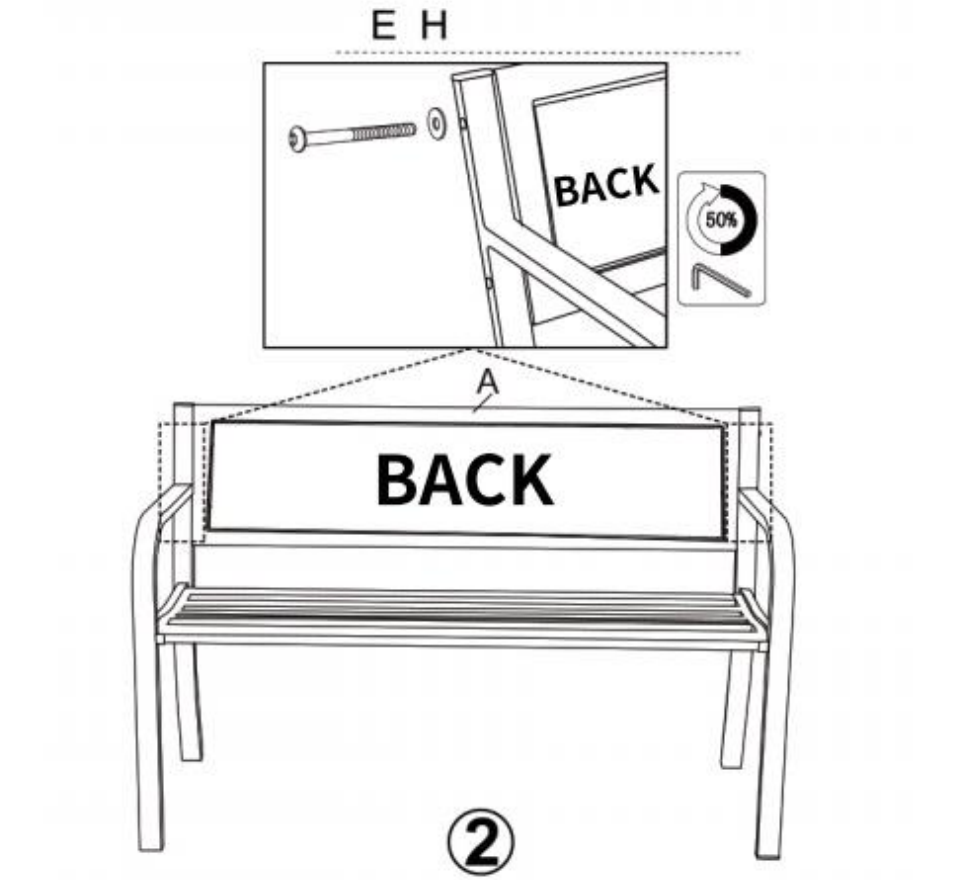
E H
BACK
50%
A
BACK
②
BACK
100%
100%
③

Modell: YS-7015BR

NEIN.	Bild	Menge	NEIN.		
A		2	E		12 m6x16
B		6	F		4
C		1	G		1
D		4 m6x55mm			

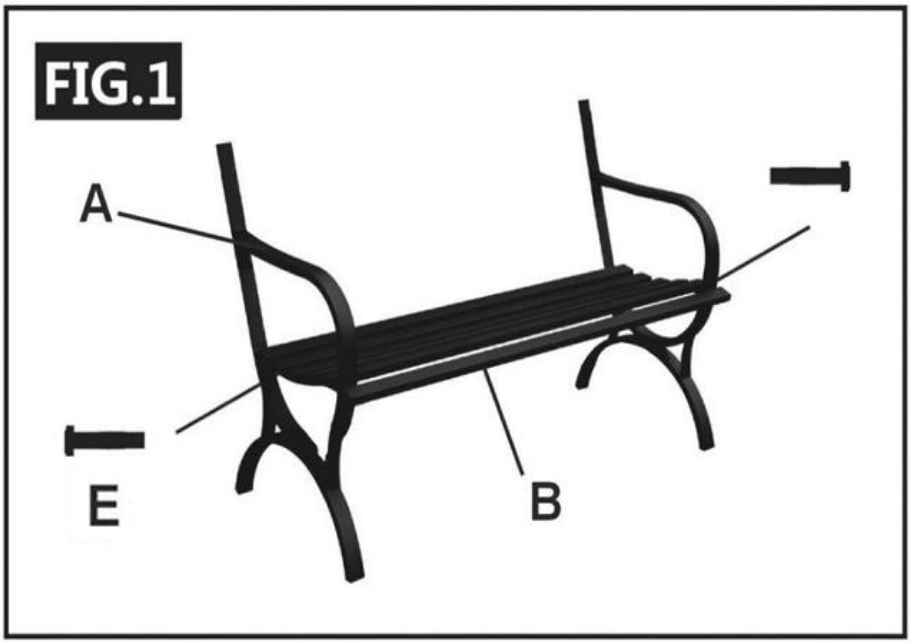

FIG.2



FIG.3



Teil 4: Gebrauchsanweisung

1. Richtlinien für den normalen Gebrauch

Sitzen: Sitzen Sie mittig auf der Sitzfläche; vermeiden Sie es, nur auf dem Rand zu sitzen oder Ihr Gewicht auf eine Seite zu verlagern.

Belastung: Maximale Gesamtbelastung 250 kg.

Reinigung: Nach dem täglichen Gebrauch mit einem weichen, mit klarem Wasser oder einem neutralen Reinigungsmittel angefeuchteten Tuch abwischen. Hartnäckige Flecken mit einer weichen Bürste und Reinigungsmittel behandeln.

2. Verbotene Handlungen

✕ Stehen auf dem Sitz oder der Rückenlehne: Kippgefahr, Sturzgefahr, Gefahr dauerhafter struktureller Verformung.

✕ Springen oder heftiges Schütteln der Werkbank: Kann zu Rissen in den Schweißnähten oder zum Lösen von Schrauben führen.

✕ Mehrere Personen sitzen konzentriert auf einer Seite: Kippgefahr.

✕ Kinder, die auf Armlehnen/Rückenlehnen klettern oder sich darauf abstützen: Sturz- oder Quetschgefahr.

✕ Ziehen der Bank (ohne Anheben): Verschleiß an den Beinen, Kratzer auf dem Boden, Beschädigung der Beschichtung.

✕ Verwendung von Stahlwolle, starken Säuren oder starken Laugen zur Reinigung: Beschädigt den Lack und beschleunigt die Rostbildung.

✕ Längeres Eintauchen in Wasser: Abblättern der Beschichtung, Metallkorrosion.

✕ Das Einritzen oder Aufkleben von Klebeband auf lackierte Oberflächen: Dauerhafte Beschädigung.

3. Initiative für zivilisierte Nutzung

Nehmen Sie Ihren persönlichen Müll nach der Ruhepause wieder mit.

Um Wasserflecken zu vermeiden, sollten nasse Kleidungsstücke oder nasse Regenschirme nicht über längere Zeit auf der Metallsitzfläche liegen gelassen werden.

Sollten lose Schrauben oder Lackschäden festgestellt werden, kontaktieren Sie umgehend das Haus-/Verwaltungspersonal, um die notwendigen Reparaturen zu veranlassen.

Teil 5: Fehlerbehebung

Die Bank wackelt oder ist instabil

Mögliche Ursachen: 1. Unebener Untergrund, ein Bein hängt in der Luft; 2. Lose Verbindungsbolzen.

Lösungen: 1. Sofortige Benutzung einstellen. Auf ebenen Untergrund stellen oder Ausgleichskeile unter das freitragende Bein legen. 2. Alle Schrauben nachziehen.

Schrauben lockern sich häufig

Mögliche Ursachen: 1. Federscheibe fehlt oder ist bei der Montage kaputt gegangen; 2. Nicht in diagonaler Reihenfolge angezogen.

Lösungen: 1. Demontieren, Federscheiben hinzufügen und wieder festziehen. 2. Regelmäßige Anzugsprüfungen alle 3 Monate durchführen.

Lack zerkratzt, blankes Metall freigelegt

Mögliche Ursachen: Stöße beim Transport, Kratzer durch scharfe Gegenstände.

Lösungen: 1. Leichte Kratzer: Mit passendem Ausbesserungsstift ausbessern. 2. Blankes Metall: Kanten anschleifen → Rostschutzgrundierung auftragen → Decklack auftragen.

Lokalisierte Rostflecken

Mögliche Ursachen: 1. Nicht umgehend reparierte Lackschäden; 2. Längere Einwirkung von Feuchtigkeit.

Lösungen: 1. Sofortbehandlung: Mit feinem Schleifpapier anschleifen → Rostschutzfarbe auftragen → Decklack auftragen. 2. Umgebungsbedingungen verbessern, stehendes Wasser vermeiden.

Großflächiger Rost / Blasenbildung im Lack

Mögliche Ursachen: 1. Alterungsbedingte Mängel der Beschichtung; 2. Unzureichende Korrosionsschutzbehandlung des Untergrunds.

Lösungen: 1. Wenden Sie sich an den Kundendienst, um zu klären, ob eine Komplettlackierung oder ein Austausch erforderlich ist. 2. Falls die Garantie abgelaufen ist, beauftragen Sie einen Fachmann mit der Neulackierung.

Schweißnahtrisse

Mögliche Ursachen: 1. Überlastung oder starker Aufprall; 2. Schweißfehler.

Lösung: Sofortige Nichtverwendung! Wenden Sie sich zur Reparatur oder zum Austausch an den Kundendienst. Versuchen Sie nicht, selbst zu

schweißen.

Beinverformung/Beugung

Mögliche Ursachen: Starke Überlastung oder heftiger Aufprall.

Lösung: Beschädigte Teile müssen ersetzt werden; nach dem Richten nicht weiter verwenden.

Oberflächenverblassen, Kreiden

Mögliche Ursachen: Langfristige UV-Strahlung, normale Alterung der Beschichtung.

Lösungen: 1. Beeinträchtigt die Nutzung nicht; kann unbehandelt bleiben. 2. Mit metallgeeignetem Sprühlack neu lackieren.

Beinbekleidung (unten)

Mögliche Ursachen: Langfristige Reibung auf rauem Untergrund.

Lösungen: 1. Normaler Verschleiß: Beinschützer anbringen. 2. Bei ungleichmäßigem Verschleiß die Fußpolster austauschen oder durch Schweißen reparieren.

Teil 6: Häufig gestellte Fragen

Frage 1: Muss diese Metallbank am Boden befestigt werden?

A1: Nein. Dieses Produkt ist speziell für die flexible Aufstellung konzipiert. Der breite Standfuß sorgt für Stabilität auf ebenem Untergrund. Es muss jedoch auf festem, ebenem und hartem Untergrund aufgestellt werden und darf nicht an Hängen oder auf weichem Boden verwendet werden. Kleinere Unebenheiten können mit Metall-Nivellierkeilen ausgeglichen werden.

Frage 2: Wird die Metallbank rosten? Wie pflegt man sie?

A2: Bei normalem Gebrauch und ordnungsgemäßer Pflege kann eine hochwertige Pulverbeschichtung für den Außenbereich 3–5 Jahre lang sichtbaren Rost verhindern. Allerdings kann jedes Metall rosten, sobald die Lackierung beschädigt ist.

Wartungstipps:

Stöße vermeiden; freiliegende Metallteile umgehend reparieren.

Vermeiden Sie längeres Einweichen der Beine in Wasser.

Lack alle 3 Monate prüfen, mit neutralem Reinigungsmittel reinigen, keine Stahlwolle verwenden.

In Küstenregionen mit starker Salzsprühnebel werden Edelstahlmodelle

empfohlen; alternativ sollte bei Kohlenstoffstahlmodellen alle sechs Monate eine Wachsversiegelung aufgetragen werden.

Frage 3: Tragfähigkeit 250 kg – bezieht sich das auf die Tragfähigkeit pro Person oder insgesamt?

A3: Gesamtlast 250 kg. Das heißt, die Summe der Körpergewichte aller Personen auf der Bank darf 250 kg nicht überschreiten. Punktuelle Überlastung ist strengstens verboten (z. B. wenn eine Person mit einem Gewicht von über 100 kg in der Mitte sitzt – auch wenn die Gesamtlast nicht überschritten werden darf, kann die lokale Belastung zu Verformungen der Sitzfläche führen; eine gleichmäßige Lastverteilung wird empfohlen).

Frage 4: Wird die Metallbank im Sommer heiß? Gibt es Lösungen?

A4: Metall leitet Wärme schnell; nach sommerlicher Sonneneinstrahlung kann die Oberflächentemperatur 60 °C überschreiten, sodass sich direktes Sitzen heiß anfühlt. Empfehlungen:

Stellen Sie sie im Schatten oder unter Markisen auf.

Verwenden Sie isolierende Sitzkissen oder kühlende Matten.

Ziehen Sie Modelle mit Lattenrost aus Holz/Holz-Kunststoff-Verbundmaterial in Betracht (dieses Produkt ist komplett aus Metall; Sie können Ihre eigenen Kissen hinzufügen).

Frage 5: Was passiert, wenn sich die Schrauben lockern? Kann ich sie selbst festziehen?

A5: Ja. Ziehen Sie die Muttern mit dem passenden Schraubenschlüssel fest. Falls sich die Muttern häufig lösen, prüfen Sie, ob Federscheiben fehlen und ergänzen Sie diese gegebenenfalls oder verwenden Sie Schraubensicherung. Es wird empfohlen, alle Verbindungen alle 3 Monate nachzuziehen.

Frage 6: Wird die Bank im Winter im Freien Risse bekommen?

A6: Nein. Metallische Werkstoffe sind nicht anfällig für Frostrisse. Beachten Sie jedoch:

In kalten Regionen ist die Sitzfläche sehr kalt; Sitzkissen werden empfohlen.

Bei gefrorenem Boden kann die Bank verrutschen; stellen Sie sie an einen

eisfreien Ort oder ergreifen Sie Maßnahmen zur Rutschhemmung.
Schnee sollte umgehend entfernt werden, um zu vermeiden, dass längere Schneedecke zu Wasserflecken auf dem Anstrich führt.

Frage 7: Wie kann man Kratzer im Lack reparieren?

A7: Kleinere Kratzer können Sie selbst reparieren:
Die Kanten des Kratzers mit feinem Schleifpapier leicht anschleifen, um Grate zu entfernen.
Mit Reinigungsmittel reinigen und trocknen lassen.
Verwenden Sie farblich passendes Metallspray oder einen Ausbesserungslackstift und sprühen/tragen Sie die Farbe gleichmäßig aus 15 cm Entfernung auf.
Vor Gebrauch vollständig trocknen lassen (ca. 24 Stunden).
Hinweis: Vor der Reparatur sicherstellen, dass kein Rost vorhanden ist; falls Rost vorhanden ist, diesen zuerst entfernen.

Frage 8: Warum bilden sich nach einigen Monaten Rostflecken an den Beinen?

A8: Dies wird durch längeren Kontakt der Beinunterseite mit feuchtem Untergrund verursacht. Obwohl die Beine beschichtet sind, kann häufige Reibung oder das Eintauchen in Wasser die Unterwasserfarbe beschädigen, wodurch Feuchtigkeit eindringen und Rost verursachen kann.
Lösungen:
Reinigen Sie die Unterseite des Beins, schleifen Sie den Rost ab und tragen Sie Rostschutzfarbe auf.
Zur Abschirmung vor Bodenfeuchtigkeit Gummi-/Kunststofffüße anbringen.
Vermeiden Sie es, die Bank an Orten aufzustellen, an denen sich über längere Zeit Wasser ansammelt.

Anhang: Konformitätserklärung
Die Konstruktion, Herstellung und Prüfung dieses Produkts erfolgen gemäß den folgenden Normen:
GB/T 3325-2017 „Allgemeine technische Anforderungen an Metallmöbel“
QB/T 4190-2011 „Polstermöbel - Sofa“ (nur als Referenz für Sitzkomfort)

EN 581-2:2009 „Outdoor-Möbel – Camping-, private und gewerbliche Sitzmöbel und Tische – Teil 2: Mechanische Sicherheitsanforderungen an Sitzmöbel“



VEVOR

Upgrade · The Home Creator Way

Panchine del parco

MODELLO: YS-7023BR/YS-7017BR /YS-7015BR

VEVOR
Upgrade·The Home Creator Way

PARK BENCHES





YS-7023BR/YS-7017BR YS-7015BR

(L'immagine è solo a scopo illustrativo; si prega di fare riferimento all'oggetto reale)

Queste sono le istruzioni originali, si prega di leggere attentamente tutte le istruzioni del manuale prima dell'uso. VEVOR si riserva il diritto di interpretare a proprio piacimento il presente manuale d'uso. L'aspetto del prodotto potrebbe differire leggermente da quello del prodotto ricevuto. Ci scusiamo se non vi informeremo tempestivamente di eventuali

aggiornamenti tecnologici o software del nostro prodotto.

Parte 1: Avvertenze e precauzioni di sicurezza

⚠WARNING Avvertenze di sicurezza importanti

1. Limite di carico: La capacità di carico massima di sicurezza di questo prodotto è di 250 kg (carico uniforme). Il sovraccarico è severamente vietato e non è consentito a più utenti di sedersi concentrati su un solo lato, poiché ciò potrebbe causare deformazioni strutturali, ribaltamenti o danni permanenti, con conseguenti lesioni personali.
2. Uso improprio vietato: È severamente vietato stare in piedi sulla seduta, sullo schienale o sui braccioli. Non saltare né scuotere violentemente la panca. Tali azioni possono causare il ribaltamento o la rottura delle saldature.
3. Supervisione dei bambini: I bambini devono essere accompagnati e sorvegliati da un adulto quando utilizzano questo prodotto per evitare che si arrampichino, si mettano a cavalcioni o adottino altri comportamenti pericolosi.
4. Rischio di incendio: Non posizionare o gettare mozziconi di sigaretta, fiammiferi o altre fiamme libere vicino o sopra il banco da lavoro. Sebbene la superficie metallica non sia infiammabile, le alte temperature possono danneggiare la vernice o causare ustioni agli utenti.
5. Avvertenza sulla stabilità del posizionamento: Questo prodotto non richiede il fissaggio al pavimento e può essere posizionato direttamente su una superficie piana. Tuttavia, il terreno deve essere solido e livellato; in caso contrario, sussiste il rischio di scivolamento o ribaltamento. È severamente vietato posizionare la panchina su pendii, terreni morbidi o aree soggette a ristagni d'acqua.

Precauzioni di sicurezza

I. Note su collocazione e utilizzo

1. Requisiti del sito:

Deve essere posizionato su una superficie piana, solida e non in pendenza (cemento, pavimentazione in pietra, pavimentazione in legno indurito, ecc.).

Evitare di posizionare il prodotto in zone basse e soggette ad allagamenti, su terreni nudi o erbosi (l'installazione prolungata potrebbe causarne l'affondamento) o su pendii con una pendenza superiore a 2°.
Si consiglia di scegliere posizioni ombreggiate per ridurre la temperatura della superficie metallica in estate e migliorare il comfort.

2. Autovalutazione della stabilità:

Prima di ogni utilizzo, verificare visivamente che tutte e quattro le gambe siano a pieno contatto con il terreno, senza spazi vuoti.

Spingi e scuoti la panca per verificare che non vi siano oscillazioni o tendenze a scivolare. Se il terreno è irregolare, sposta la panca su una superficie piana o utilizza spessori di livellamento rigidi (in metallo; legno o cartone sono severamente vietati).

3. Gestione e trasferimento:

Per sollevare e spostare l'oggetto sono necessari due o più adulti; è severamente vietato trascinarlo da soli per evitare di graffiare le gambe e il pavimento.
Durante lo spostamento, sollevare la struttura principale; non afferrare solo lo schienale o i braccioli come punti di appoggio.
Dopo lo spostamento, ricontrollare la stabilità di tutte e quattro le gambe.

II. Condizioni ambientali e limitazioni d'uso

1. Ambiente applicabile:

Questo prodotto è realizzato in acciaio strutturale al carbonio di alta qualità con un trattamento anticorrosione a verniciatura a polvere per esterni, adatto ad ambienti esterni generici.
Non adatto per: zone costiere soggette a forte corrosione da salsedine, ambienti chimici fortemente acidi/alcalini o in prossimità di fonti di calore ad alta temperatura.

2. Fattori ambientali:

Ambiente umido: nonostante il trattamento anticorrosione, l'accumulo prolungato di acqua o il danneggiamento della vernice possono comunque causare ruggine.
Radiazioni UV: l'esposizione prolungata alla luce solare può causare sbiadimento e sfarinamento della vernice (normale invecchiamento), ma

non compromette la resistenza strutturale.
Temperatura: In estate, la temperatura della superficie metallica può superare i 60 °C; in inverno, potrebbe risultare fredda al tatto. Si consiglia l'utilizzo di cuscini per la seduta.

III. Garanzia e frequenza di manutenzione

1. Garanzia del prodotto:

Struttura principale (telaio, gambe): Garanzia limitata di 2 anni in condizioni di normale utilizzo (è richiesta la prova d'acquisto).
Vernice/Rivestimento: considerato uno strato di consumo. Eventuali scrostature anomale (ad esempio, formazione di bolle, sfaldamento) entro il periodo di garanzia potrebbero essere coperte dall'assistenza post-vendita, mentre il normale scolorimento dovuto all'invecchiamento, i piccoli graffi e i danni ambientali non sono coperti.

Esclusioni dalla garanzia: danni causati da installazione impropria, sovraccarico, urti accidentali, modifiche non autorizzate o calamità naturali (alluvioni, tifoni, cedimenti del terreno).

2. Frequenza e contenuto della manutenzione:

Pulizia quotidiana: settimanalmente o secondo necessità. Pulire la superficie del sedile e le gambe con un panno morbido o una spugna inumidita con un detergente neutro per rimuovere sporco, foglie ed escrementi di uccelli. Evitare l'uso di lana d'acciaio, acidi forti o alcali forti.
Controllo del serraggio: ogni 3 mesi. Verificare che tutti i bulloni e i dadi di collegamento non siano allentati e, in caso affermativo, serrarli nuovamente con una chiave.
Controllo della verniciatura: ogni 3 mesi. Ispezionare il telaio e le gambe per individuare eventuali graffi che espongano il metallo nudo o macchie di ruggine. Intervenire immediatamente.
Prevenzione della ruggine: Piccole macchie di ruggine: carteggiare con carta vetrata fine → applicare un primer antiruggine → ritoccare con una vernice di finitura dello stesso colore; ruggine estesa: contattare il servizio di assistenza post-vendita per una valutazione.

3. Raccomandazioni per la manutenzione stagionale:

Durante i periodi di piogge prolungate, spostate la panchina sotto una

tettoia o copritela con un telo impermeabile e traspirante per ridurre le macchie d'acqua sulla vernice.
Nelle regioni fredde, prima dell'utilizzo invernale, verificare la presenza di ghiaccio sulla superficie di contatto tra le gambe e il terreno per evitare scivolamenti.

IV. Operazioni corrette sui tasti

1. Operazione di assemblaggio:

Prima dell'installazione, verificare le marcature dei pezzi (ad esempio, L/R). Invertendole si rischia di disallineare i fori.

2. Operazione di pulizia:

Utilizzare un detergente neutro (detersivo per piatti diluito). Evitare ingredienti contenenti cloro o acidi.
L'utilizzo di getti d'acqua ad alta pressione è severamente vietato per impedire all'umidità di infiltrarsi nei fori dei bulloni.

V. Misure di prevenzione del rischio intrinseco

1. Anti-ribaltamento:

Questo prodotto presenta un design a quattro gambe con base larga per un'elevata stabilità.
Non appendere oggetti pesanti (ad esempio, zaini, vasi di fiori) allo schienale, poiché ciò potrebbe spostare il baricentro all'indietro e causare il ribaltamento.

2. Anti-taglio e anti-pizzicamento:

Tutte le estremità tagliate dei tubi metallici sono smussate, ma gli utenti (soprattutto i bambini) dovrebbero comunque evitare di inserire le dita nelle aperture dei tubi o nelle fessure di collegamento.

3. Anti-ustioni/anti-congelamento:

Dopo l'esposizione al sole estivo, la temperatura della superficie metallica è elevata; utilizzare cuscini isolanti per i sedili.
In inverno, i braccioli in metallo possono essere molto freddi; le persone sensibili dovrebbero indossare i guanti.

4. Diffusione antiruggine:

Riparare immediatamente eventuali danni alla vernice. La ruggine si diffonde; ritardare il trattamento ridurrà la resistenza strutturale.

Parte 2: Panoramica del prodotto

1. Uso previsto

Questo prodotto è una panchina da esterno con struttura interamente in metallo, non fissata al pavimento, adatta per:

Aree di sosta pubbliche: posti a sedere temporanei o di breve durata in parchi, piazze, campus universitari, ospedali e altre aree pubbliche.

Uso commerciale: posti a sedere all'aperto per caffè, cortili di resort, vie pedonali commerciali, aree verdi per gallerie di vendita.

Giardini privati: spazi esterni privati come giardini, terrazze e balconi.

Questo prodotto non è adatto a:

Operazioni speciali che richiedono carichi concentrati superiori a 250 kg.

Attività fisica intensa o arrampicata.

2. Ambiente di utilizzo del prodotto e utenti

Ambiente applicabile:

Ambienti esterni in generale (climi temperati/subtropicali).

Per le zone costiere con elevata salinità, sono necessari modelli in acciaio inossidabile oppure è necessario eseguire una manutenzione anticorrosione aggiuntiva.

Utenti applicabili:

Pubblico generico, anziani, adolescenti (i bambini devono essere accompagnati da un adulto).

Quando più persone siedono contemporaneamente, il carico totale non deve superare i 250 kg.

Utenti non applicabili:

Persone con un peso superiore a 250 kg (considerare modelli rinforzati per carichi pesanti).

Bambini piccoli che utilizzano il prodotto da soli, senza la supervisione di un adulto.

3. Istruzioni per la conservazione

Questo prodotto è progettato per l'uso esterno e in genere non necessita di essere riposto al chiuso.

1. Pulizia e asciugatura: pulire accuratamente la superficie del sedile e le gambe, assicurandosi che non rimanga umidità.

2. Conservazione al chiuso: conservare in un luogo asciutto e ventilato al

chiuso, lontano da sostanze chimiche corrosive.
3. Copertura esterna: Se la conservazione deve avvenire all'aperto, coprire ermeticamente con un telo impermeabile e traspirante. È severamente vietato l'uso di pellicole di plastica impermeabili per evitare la formazione di condensa interna che accelera l'invecchiamento della vernice.

MODELLO E PARAMETRI

Modello	Stile	Misurare	Carico massimo
YS-7023BR	Griglia	1160*510*760mm	550 libbre / 250 kg
YS-7017BR	Fiore	1270x520x770mm	550 libbre / 250 kg
YS-7015BR	Sbarra	1270*585*790mm	550 libbre / 250 kg

Parte 3: Istruzioni di installazione

Modello: YS-7023BR e YS-7017BR

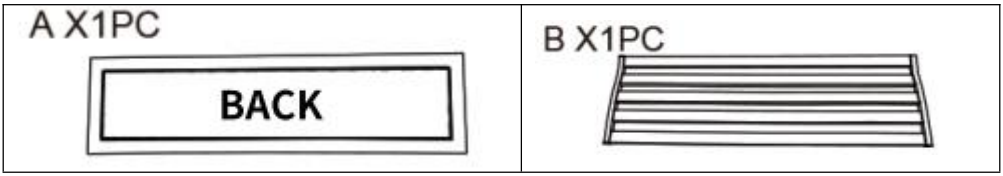

C X2PC 	E X4PCS M6x55mm 
F X4PCS M6x50mm 	G X4PCS 
H X8PCS 	I X4PCS 
J X1PC 	K X1PC 

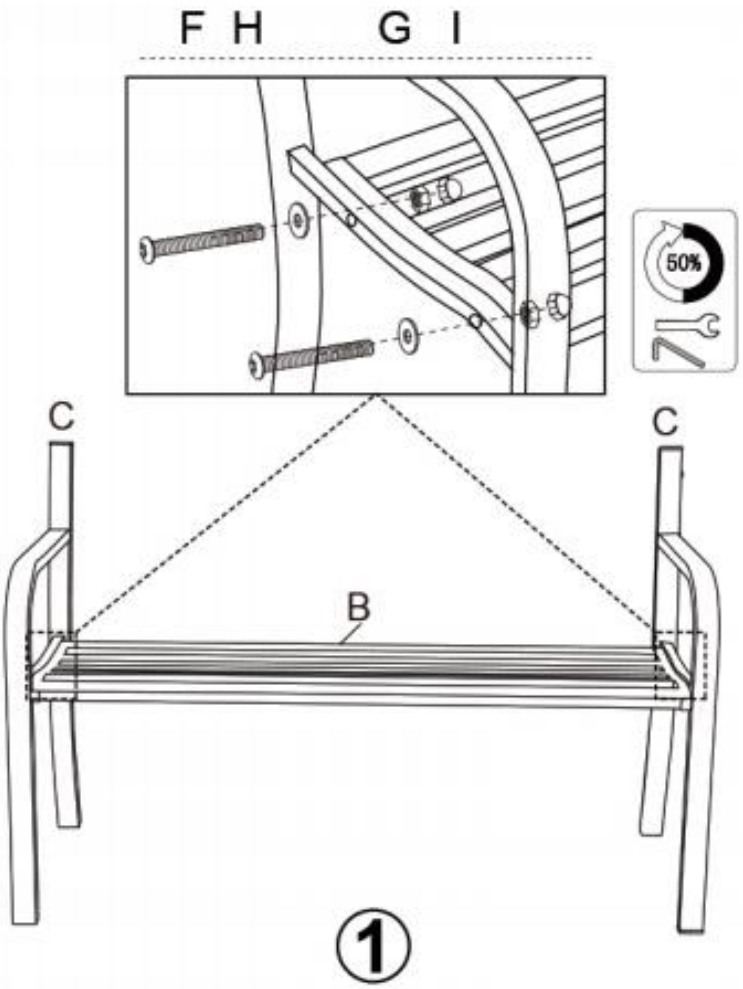
F H
G I
50%
C
C
B
1

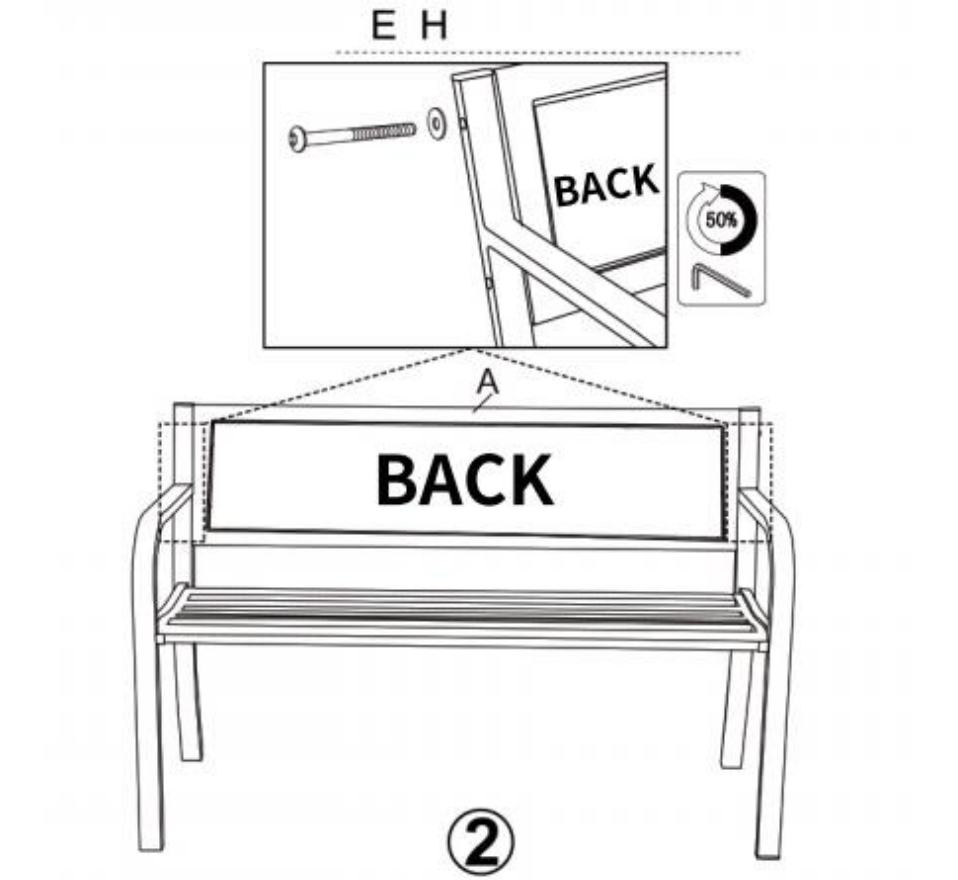
E H
BACK
50%
A
BACK
②
BACK
100%
100%
③

Modello: YS-7015BR

NO.	Foto	Quantità	NO.		
UN		2	E		12 m6x16
B		6	F		4
C		1	G		1
D		4 m6x55mm			

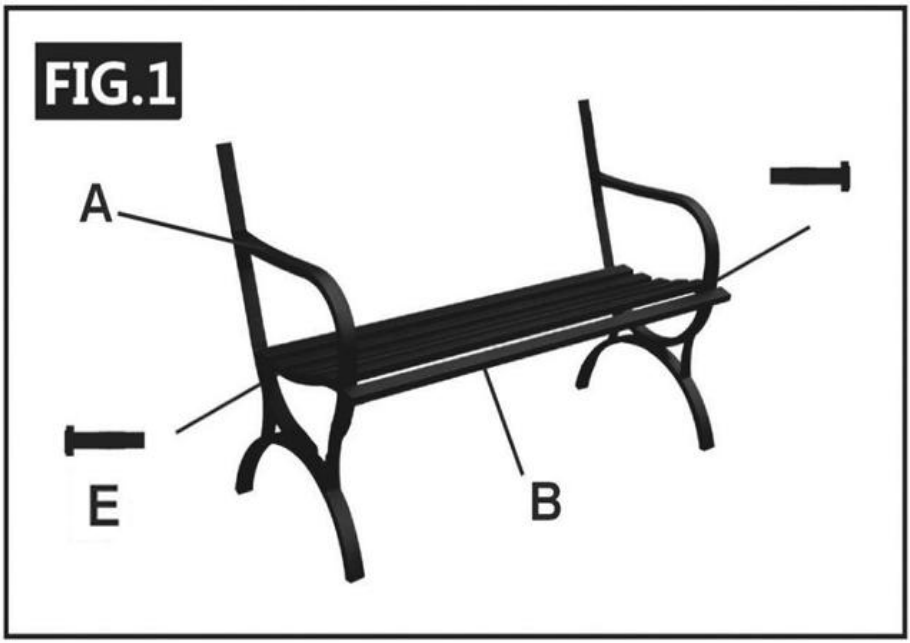

FIG.2



FIG.3



Parte 4: Istruzioni per l'uso

1. Linee guida per l'uso normale

Posizione da seduti: Sedetevi stabilmente nella parte centrale della seduta; evitate di sedervi solo sul bordo o di concentrare il peso su un lato.

Carico: Carico totale massimo 250 kg.

Pulizia: Dopo l'uso quotidiano, pulire con un panno morbido inumidito con acqua pulita o detergente neutro. Per le macchie ostinate, utilizzare una spazzola morbida con detergente.

2. Azioni proibite

✕ Stare in piedi sul sedile o sullo schienale: rischio di ribaltamento, caduta, deformazione strutturale permanente.

✕ Saltare o scuotere violentemente il banco: può causare crepe nelle saldature o allentamento dei bulloni.

✕ Più persone sedute concentrate su un lato: rischio di ribaltamento.

✕ Bambini che si arrampicano o si siedono a cavalcioni sui braccioli/schienali: rischio di caduta o schiacciamento.

✕ Trascinare la panca (senza sollevarla): usura delle gambe, graffi sul pavimento, danni al rivestimento.

✕ Utilizzare lana d'acciaio, acidi forti o alcali forti per la pulizia: danneggia la vernice e accelera la formazione di ruggine.

✕ Immersione prolungata in acqua: distacco del rivestimento, corrosione del metallo.

✕ Incidere o applicare nastro adesivo su superfici verniciate: danni permanenti.

3. Iniziativa per l'uso civile

Dopo esservi riposati, portate via con voi i vostri rifiuti personali.

Per evitare macchie d'acqua, non lasciare indumenti o ombrelli bagnati sulla superficie metallica del sedile per periodi prolungati.

Qualora si riscontrassero bulloni allentati o danni alla vernice, si prega di contattare tempestivamente il personale addetto alla manutenzione dell'immobile.

Parte 5: Risoluzione dei problemi

La panchina traballa o è instabile

Possibili cause: 1. Terreno irregolare, una gamba sospesa; 2. Bulloni di

collegamento allentati.
Soluzioni: 1. Interrompere immediatamente l'utilizzo. Spostare su un terreno pianeggiante o aggiungere spessori metallici di livellamento sotto la gamba sospesa. 2. Serrare nuovamente tutti i bulloni.

I bulloni si allentano frequentemente

Possibili cause: 1. Rondella elastica mancante o danneggiata durante l'installazione; 2. Serraggio non eseguito in sequenza diagonale.
Soluzioni: 1. Smontare, aggiungere rondelle elastiche e serrare nuovamente. 2. Eseguire controlli di serraggio di routine ogni 3 mesi.

Vernice graffiata, metallo nudo a vista

Possibili cause: urti durante la movimentazione, graffi causati da oggetti appuntiti.
Soluzioni: 1. Graffi lievi: coprire con una penna per ritocchi dello stesso colore. 2. Metallo nudo: carteggiare i bordi → applicare un primer antiruggine → applicare la vernice di finitura.

Macchie di ruggine localizzate

Possibili cause: 1. Danni alla vernice non riparati tempestivamente; 2. Esposizione prolungata ad ambienti umidi.
Soluzioni: 1. Intervenire immediatamente: carteggiare con carta vetrata fine → applicare vernice antiruggine → applicare la finitura protettiva. 2. Migliorare l'ambiente di posizionamento, evitare il ristagno d'acqua.

Vasta area di ruggine / bolle di vernice

Possibili cause: 1. Deterioramento del rivestimento dovuto all'invecchiamento; 2. Trattamento anticorrosivo insufficiente del substrato.
Soluzioni: 1. Contattare l'assistenza post-vendita per valutare se è necessaria una riverniciatura completa o la sostituzione. 2. Se la garanzia è scaduta, incaricare un professionista di riverniciare il prodotto.

Fessurazione della saldatura

Possibili cause: 1. Sovraccarico o forte impatto; 2. Difetto di saldatura.
Soluzioni: Interrompere immediatamente l'utilizzo! Contattare l'assistenza post-vendita per la riparazione o la sostituzione. Non tentare di saldare autonomamente.

Deformazione/flessione della gamba

Possibili cause: sovraccarico eccessivo o impatto violento.

Soluzioni: Le parti danneggiate devono essere sostituite; non continuare a utilizzare il dispositivo dopo averlo raddrizzato.

Sbiadimento della superficie, sfarinamento

Possibili cause: esposizione prolungata ai raggi UV, normale invecchiamento del rivestimento.

Soluzioni: 1. Non influisce sull'utilizzo; può essere lasciato non trattato. 2. Riverniciare con vernice spray specifica per metalli.

Pantaloni (parte inferiore)

Possibili cause: Attrito prolungato con terreno accidentato.

Soluzioni: 1. Usura normale; installare protezioni per le gambe. 2. Se l'usura provoca irregolarità, sostituire i cuscinetti plantari o riparare tramite saldatura.

Parte 6: Domande frequenti

D1: Questa panchina di metallo deve essere fissata al terreno?

A1: No. Questo prodotto è progettato specificamente per un posizionamento non fisso. L'ampia base con gambe garantisce stabilità a contatto con il terreno pianeggiante. Tuttavia, deve essere posizionato su un terreno solido, livellato e duro ed è severamente vietato utilizzarlo su pendii o terreni morbidi. Per lievi irregolarità, utilizzare spessori di livellamento in metallo.

D2: La panca di metallo arrugginirà? Come si effettua la manutenzione?

A2: Con un utilizzo e una manutenzione normali, una verniciatura a polvere per esterni di alta qualità può garantire l'assenza di ruggine visibile per 3-5 anni. Tuttavia, qualsiasi metallo può arrugginire una volta che la vernice è danneggiata.

Consigli per la manutenzione:

Evitare urti; riparare immediatamente le parti metalliche esposte.

Evitare che le gambe rimangano immerse nell'acqua per periodi prolungati.

Controllare la vernice ogni 3 mesi, pulire con un detergente neutro, non utilizzare lana d'acciaio.

Nelle zone costiere soggette alla salsedine, si consigliano modelli in acciaio inossidabile, oppure, per i modelli in acciaio al carbonio, si può applicare una cera protettiva ogni sei mesi.

D3: Capacità di carico 250 kg: si intende per persona o totale?
A3: Carico totale 250 kg. Ovvero, la somma dei pesi corporei di tutte le persone presenti sulla panca non deve superare i 250 kg. È severamente vietato il sovraccarico in un singolo punto (ad esempio, una persona seduta al centro con un peso superiore a 100 kg – anche se il totale non deve essere superato, una pressione localizzata può causare la deformazione della seduta; si raccomanda una distribuzione uniforme del carico).
D4: La panchina di metallo si surriscalda d'estate? Ci sono soluzioni?
A4: Il metallo conduce rapidamente il calore; dopo l'esposizione estiva, la temperatura superficiale può superare i 60 °C, rendendo la seduta diretta molto calda. Suggerimenti:
Collocate in zone ombreggiate o sotto tende da sole.
Utilizza cuscini isolanti per i sedili o tappetini rinfrescanti.
Valuta i modelli con doghe in legno/composito legno-plastica (questo prodotto è interamente in metallo; puoi aggiungere i tuoi cuscini).

D5: Cosa succede se i bulloni si allentano? Posso stringerli io stesso?
A5: Sì. Stringere i dadi con la chiave appropriata. Se si allentano frequentemente, verificare se mancano le rondelle elastiche e aggiungerle, oppure applicare un frenafiletti. Si raccomanda di serrare regolarmente tutti i collegamenti ogni 3 mesi.
D6: La panchina si creperà se esposta all'aperto in inverno?
A6: No. I materiali metallici non sono soggetti a fessurazioni da gelo. Tuttavia, si noti che:
Nelle regioni fredde, la superficie del sedile è molto fredda; si consiglia l'uso di cuscini.
Se il terreno ghiaccia, la panchina potrebbe scivolare; spostatela in una zona non ghiacciata o adottate misure antiscivolo.
Rimuovere la neve tempestivamente per evitare che una copertura prolungata provochi la formazione di macchie d'acqua sulla vernice.
D7: Come riparare la vernice graffiata?
A7: I piccoli graffi possono essere riparati autonomamente:

Levigare leggermente i bordi del graffio con carta vetrata fine per rimuovere le sbavature.
Pulire con detersivo e asciugare.
Utilizzare vernice spray metallizzata o penna per ritocchi dello stesso colore, spruzzando/applicando uniformemente da una distanza di 15 cm.
Lasciare asciugare completamente (circa 24 ore) prima dell'uso.
Nota: prima della riparazione, assicurarsi che non vi sia ruggine; se presente, rimuoverla prima.

D8: Perché dopo alcuni mesi si formano delle macchie di ruggine intorno alle gambe?

A8: Questo problema è causato dal contatto prolungato della parte inferiore della gamba con il terreno umido. Sebbene le gambe siano rivestite, l'attrito frequente o l'immersione in acqua possono danneggiare la vernice inferiore, permettendo all'umidità di penetrare e causare ruggine.
Soluzioni:
Pulire la parte inferiore della gamba, carteggiare per rimuovere la ruggine e applicare una vernice antiruggine.
Installare dei piedini in gomma/plastica per isolare il terreno dall'umidità.
Evitate di posizionare la panchina in zone soggette a ristagni d'acqua prolungati.

Appendice: Dichiarazione di conformità
La progettazione, la produzione e il collaudo di questo prodotto sono conformi alle seguenti norme:
GB/T 3325-2017 "Requisiti tecnici generali per i mobili in metallo"
QB/T 4190-2011 "Mobili imbottiti - Divano" (solo a titolo di riferimento per il comfort di seduta)
EN 581-2:2009 "Arredamento per esterni - Sedie e tavoli da campeggio, per uso domestico e contract - Parte 2: Requisiti di sicurezza meccanica per le sedute"



VEVOR

Upgrade · The Home Creator Way

bancos de parque

MODELO: YS-7023BR/YS-7017BR /YS-7015BR

VEVOR
Upgrade·The Home Creator Way

PARK BENCHES





YS-7023BR/YS-7017BR YS-7015BR

(La imagen es solo de referencia; consulte el producto real).

Estas son las instrucciones originales. Lea atentamente todo el manual antes de usar el producto. VEVOR se reserva el derecho de interpretar el manual de usuario. El aspecto del producto puede variar con respecto al que reciba. Le pedimos disculpas si no le informamos nuevamente sobre actualizaciones de tecnología o software.

Parte 1: Advertencias y precauciones de seguridad

⚠WARNING Advertencias de seguridad importantes

1. Límite de carga: La capacidad de carga máxima segura de este producto es de 250 kg (carga uniforme). Está estrictamente prohibido sobrecargarlo, y no deben sentarse varios usuarios concentrados en un mismo lado, ya que esto puede provocar deformaciones estructurales, vuelcos o daños permanentes, con el consiguiente riesgo de lesiones personales.

2. Uso indebido prohibido: Está estrictamente prohibido subirse al asiento, al respaldo o a los reposabrazos. No salte ni sacuda el banco con fuerza. Estas acciones pueden provocar que se vuelque o que se agrieten las soldaduras.

3. Supervisión infantil: Los niños deben estar acompañados y supervisados por un adulto cuando utilicen este producto para evitar que se suban, se coloquen a horcajadas o realicen otros comportamientos peligrosos.

4. Riesgo de incendio: No coloque ni deseche colillas de cigarrillos, cerillas u otras llamas abiertas cerca del banco ni sobre él. Aunque la superficie metálica no es inflamable, las altas temperaturas pueden dañar la pintura o causar quemaduras a los usuarios.

5. Advertencia sobre la estabilidad de la colocación: Este producto no requiere fijación al suelo y puede colocarse directamente sobre una superficie plana. Sin embargo, el suelo debe ser firme y nivelado; de lo contrario, existe riesgo de resbalones o vuelcos. Está estrictamente prohibido colocar el banco en pendientes, terrenos blandos o zonas propensas a la acumulación de agua.

Precauciones de seguridad

I. Notas sobre ubicación y uso

1. Requisitos del sitio:

Debe colocarse sobre un terreno plano, sólido y sin pendiente (hormigón, pavimento de piedra, tarima de madera endurecida, etc.).

Evite colocarlo en zonas bajas propensas a la acumulación de agua, en suelos desnudos o con césped (la colocación a largo plazo puede

provocar hundimientos) o en pendientes con una inclinación superior a 2°. Se recomienda elegir lugares sombreados para reducir la temperatura de la superficie metálica en verano y mejorar el confort.

2. Autocomprobación de estabilidad:

Antes de cada uso, compruebe visualmente que las cuatro patas estén en contacto total con el suelo, sin dejar huecos.

Empuja y sacude el banco para comprobar que no se tambalee ni se deslice. Si el suelo es irregular, traslada el banco a una superficie nivelada o utiliza calzos de nivelación rígidos (de metal; está estrictamente prohibido el uso de madera o cartón).

3. Manipulación y reubicación:

Se requieren dos o más adultos para levantarlo y moverlo; está estrictamente prohibido arrastrarlo una sola persona para evitar rayar las piernas y el suelo.

Al moverlo, levante la estructura principal; no se sujete únicamente al respaldo o a los reposabrazos como puntos de apoyo.

Tras el traslado, vuelva a comprobar la estabilidad de las cuatro patas.

II. Condiciones ambientales y limitaciones de uso

1. Entorno aplicable:

Este producto está fabricado con acero estructural al carbono de alta calidad y cuenta con un tratamiento anticorrosión mediante recubrimiento en polvo para exteriores, lo que lo hace apto para su uso en exteriores en general.

No apto para: zonas costeras con alta corrosión por niebla salina, entornos químicos con ácidos o álcalis fuertes, ni cerca de fuentes de calor de alta temperatura.

2. Factores ambientales:

Ambiente húmedo: Aunque se haya aplicado un tratamiento anticorrosión, la acumulación prolongada de agua o los daños en la pintura aún pueden provocar la aparición de óxido.

Radiación UV: La exposición prolongada a la luz solar puede provocar decoloración y formación de tiza en la pintura (envejecimiento normal), pero no afecta a la resistencia estructural.

Temperatura: En verano, la temperatura de la superficie metálica puede superar los 60 °C; en invierno, puede estar fría al tacto. Se recomienda el uso de cojines para los asientos.

III. Frecuencia de garantía y mantenimiento

1. Garantía del producto:

Estructura principal (marco, patas): Garantía limitada de 2 años bajo condiciones normales de uso (se requiere comprobante de compra).
Pintura/Recubrimiento: Se considera una capa consumible. El desprendimiento anormal (por ejemplo, ampollas, descamación) dentro del período de garantía puede ser elegible para el servicio posventa, pero el desgaste normal por el paso del tiempo, los rayones menores y los impactos ambientales no están cubiertos.

Exclusiones de la garantía: Daños causados por una colocación inadecuada, sobrecarga, impacto accidental, modificación no autorizada o desastres naturales (inundación, tifón, hundimiento del terreno).

2. Frecuencia y contenido del mantenimiento:

Limpieza diaria: Semanalmente o según sea necesario. Limpie la superficie del asiento y las patas con un paño suave o una esponja humedecida con un detergente neutro para eliminar la suciedad, las hojas y los excrementos de pájaros. Evite usar lana de acero, ácidos fuertes o álcalis fuertes.
Comprobación del apriete: Cada 3 meses. Compruebe que todos los pernos y tuercas de conexión no estén flojos y apriételos con una llave.
Inspección de pintura: Cada 3 meses. Inspeccione el marco y las patas en busca de rayones que dejen al descubierto el metal o manchas de óxido. Soluciónelo de inmediato.
Prevención de la oxidación: Pequeñas manchas de óxido: lijar con papel de lija fino → aplicar imprimación antioxidante → retocar con una capa de acabado del mismo color; óxido en áreas extensas: contactar con el servicio posventa para su evaluación.

3. Recomendaciones de mantenimiento estacional:

Durante las temporadas de lluvias prolongadas, traslade el banco a un lugar resguardado o cúbralo con una tela impermeable y transpirable para

reducir las manchas de agua en la pintura.
En regiones frías, antes de usarlas en invierno, compruebe que la superficie de contacto entre las patas y el suelo no esté helada para evitar resbalones.

IV. Operaciones de teclas correctas

1. Operación de ensamblaje:

Antes de la instalación, verifique las marcas de las piezas (por ejemplo, L/R). Invertirlas provocará una desalineación de los orificios.

2. Operación de limpieza:

Utilice detergente neutro (jabón líquido para platos diluido). Evite los ingredientes que contengan cloro o ácidos.
El uso de chorros de agua a alta presión está estrictamente prohibido para evitar que la humedad se filtre en los orificios de los pernos.

V. Medidas de prevención de riesgos inherentes

1. Antipropina:

Este producto cuenta con un diseño de cuatro patas de base ancha para una gran estabilidad.
No cuelgue objetos pesados (por ejemplo, mochilas, macetas) en el respaldo, ya que esto puede desplazar el centro de gravedad hacia atrás y provocar que se vuelque.

2. Antidesgarro y antipinzamiento:

Todos los extremos cortados de los tubos metálicos están biselados, pero los usuarios (especialmente los niños) deben evitar introducir los dedos en las aberturas de los tubos o en los huecos de conexión.

3. Antiquemaduras/Anticongelación:

Tras la exposición al sol de verano, la temperatura de la superficie metálica es elevada; utilice cojines aislantes para los asientos.
En invierno, los reposabrazos metálicos pueden estar muy fríos; las personas sensibles deben usar guantes.

4. Difusión anticorrosiva:

Repare inmediatamente los daños en la pintura. El óxido se propaga; retrasar el tratamiento reducirá la resistencia estructural.

Parte 2: Descripción general del producto

1. Uso previsto

Este producto es un banco de ocio exterior con estructura totalmente metálica, que no requiere fijación al suelo, adecuado para:

Descanso público: Asientos temporales o de corta duración en parques, plazas comunitarias, campus universitarios, hospitales y otras áreas públicas.

Uso comercial: Terrazas para cafeterías, patios de complejos turísticos, calles peatonales comerciales, espacios exteriores para galerías de venta.

Jardines privados: Espacios exteriores privados como jardines, terrazas y balcones.

Este producto no es apto para:

Operaciones especiales que requieren cargas concentradas superiores a 250 kg.

Ejercicio físico intenso o actividades de escalada.

2. Entorno de uso del producto y usuarios

Entorno aplicable:

Entornos exteriores generales (climas templados/subtropicales).

En zonas costeras con alta exposición a la bruma salina, se requieren modelos de acero inoxidable o se debe realizar un mantenimiento anticorrosión adicional.

Usuarios aplicables:

Público en general, personas mayores, adolescentes (los niños deben estar bajo supervisión).

Cuando varias personas se sientan simultáneamente, la carga total no debe exceder los 250 kg.

Usuarios no aplicables:

Para personas que pesen más de 250 kg (considere los modelos reforzados de alta resistencia).

Niños pequeños sin tutores que utilicen el producto solos.

3. Instrucciones de almacenamiento

Este producto está diseñado para uso en exteriores y, por lo general, no requiere almacenamiento en interiores.

1. Limpieza y secado: Limpie a fondo la superficie del asiento y las patas, asegurándose de que no quede humedad.

2. Almacenamiento en interiores: Almacenar en un espacio interior seco y ventilado, lejos de productos químicos corrosivos.
3. Cubierta exterior: Si el almacenamiento debe realizarse al aire libre, cúbralo herméticamente con una tela transpirable e impermeable. Está estrictamente prohibido el uso de film plástico impermeable para evitar la condensación interna que acelera el envejecimiento de la pintura.

MODELO Y PARÁMETROS

Modelo	Estilo	Tamaño	Carga máxima
YS-7023BR	Red	1160*510*760 mm	550 libras / 250 kg
YS-7017BR	Flor	1270x520x770 mm	550 libras / 250 kg
YS-7015BR	Carril	1270*585*790 mm	550 libras / 250 kg

Parte 3: Instrucciones de instalación

Modelo: YS-7023BR y YS-7017BR

A X1PC 	B X1PC 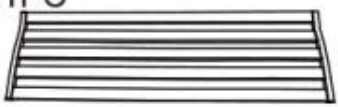

C X2PC 	E X4PCS M6x55mm 
F X4PCS M6x50mm 	G X4PCS 
H X8PCS 	I X4PCS 
J X1PC 	K X1PC 

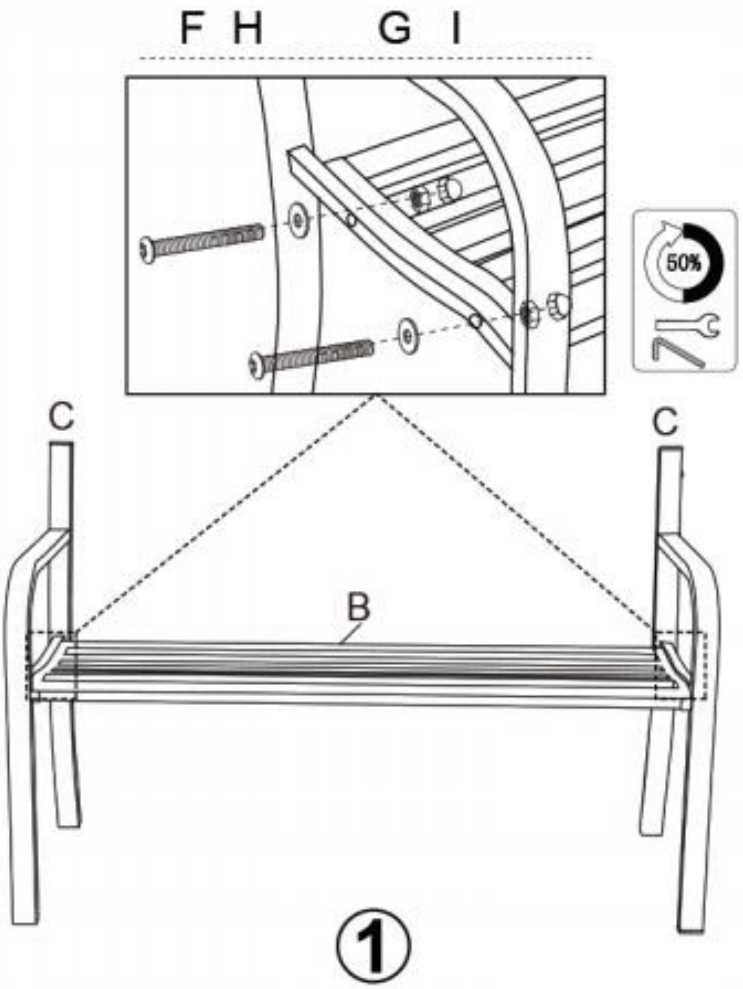
F H
G I
50%
C
C
B
1

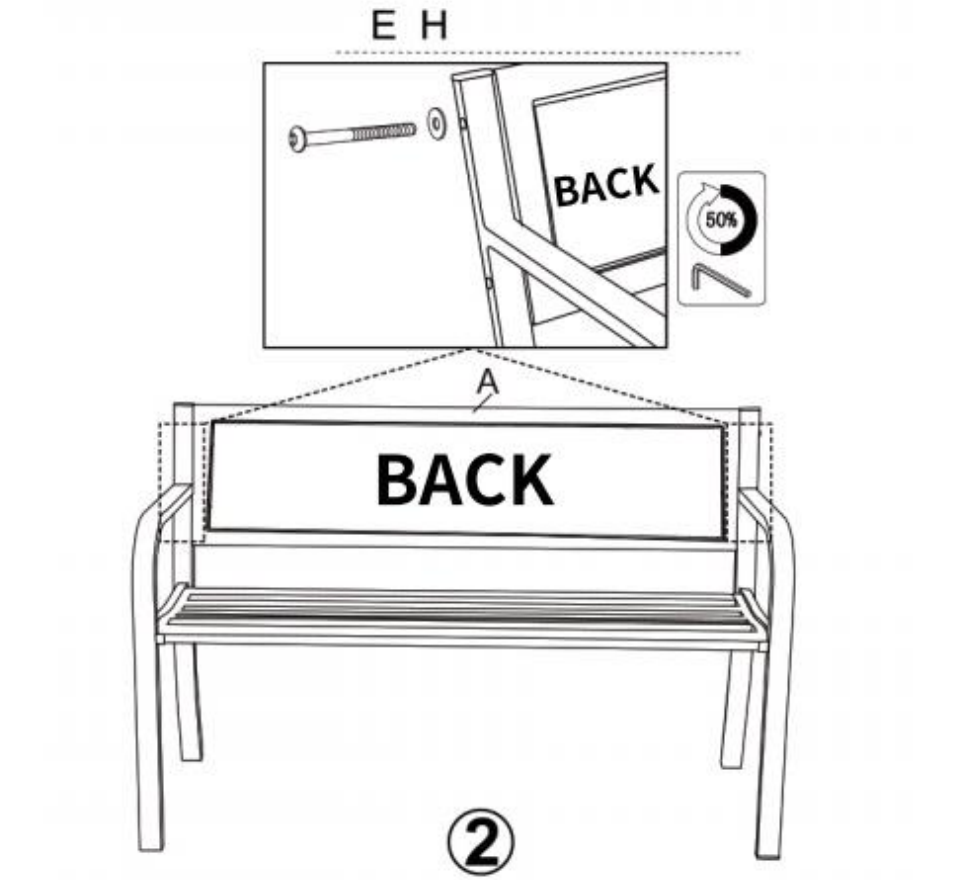
E H
BACK
50%
A
BACK
②
BACK
100%
100%
③

Modelo: YS-7015BR

No.	Foto	Cantidad	No.		
A		2	mi		12 m6x16
B		6	F		4
do		1	GRAMO		1
D		4 m6x55mm			

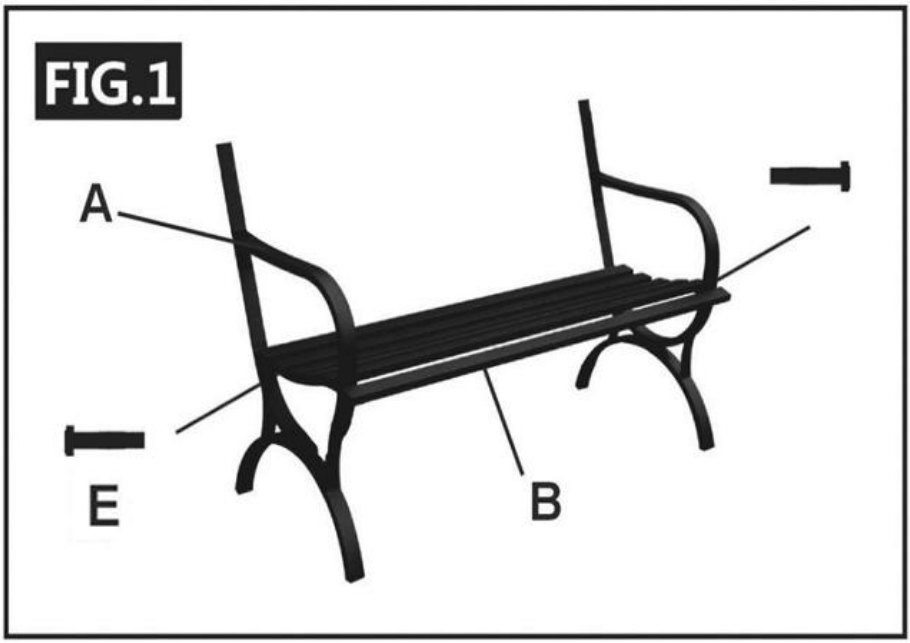

FIG.2



FIG.3



Parte 4: Instrucciones de uso

1. Guía de uso normal

Sentarse: Siéntese con firmeza en la zona central del asiento; evite sentarse solo en el borde o concentrar el peso en un lado.

Carga: Carga total máxima 250 kg.

Limpieza: Después de cada uso, limpie con un paño suave humedecido con agua limpia o detergente neutro. Para manchas difíciles, utilice un cepillo suave con detergente.

2. Acciones prohibidas

✕ Subirse al asiento o al respaldo: Riesgo de vuelco, caída y deformación estructural permanente.

✕ Saltar o sacudir violentamente el banco: Puede provocar grietas en la soldadura o que los pernos se aflojen.

✕ Varias personas sentadas concentradas en un lado: Riesgo de vuelco.

✕ Los niños que se suben o se sientan a horcajadas sobre los reposabrazos o el respaldo corren el riesgo de caerse o quedar atrapados.

✕ Arrastrar el banco (sin levantarlo): Desgaste de las patas, arañazos en el suelo, daños en el revestimiento.

✕ Utilizar lana de acero, ácidos fuertes o álcalis fuertes para la limpieza: Daña la pintura y acelera la oxidación.

✕ Inmersión prolongada en agua: Desprendimiento del revestimiento, corrosión del metal.

✕ Tallar o pegar cinta adhesiva sobre superficies pintadas: Daños permanentes.

3. Iniciativa de Uso Civilizado

Llévate tu basura personal después de descansar.

No deje ropa mojada ni paraguas mojados sobre la superficie metálica del asiento durante periodos prolongados para evitar manchas de agua.

Si encuentra tornillos sueltos o daños en la pintura, póngase en contacto de inmediato con el personal de administración de la propiedad para que realicen el mantenimiento necesario.

Parte 5: Solución de problemas

El banco se tambalea o es inestable.

Posibles causas: 1. Terreno irregular, una pata suspendida; 2. Pernos de

conexión flojos.
Soluciones: 1. Deje de usarlo inmediatamente. Muévalo a un terreno nivelado o agregue calzos de nivelación de metal debajo de la pata suspendida. 2. Vuelva a apretar todos los pernos.

Los pernos se aflojan con frecuencia

Posibles causas: 1. Falta la arandela elástica o falló durante la instalación; 2. No se apretó en secuencia diagonal.
Soluciones: 1. Desmontar, añadir arandelas elásticas y volver a apretar. 2. Realizar comprobaciones de apriete rutinarias cada 3 meses.

Pintura rayada, metal al descubierto

Posibles causas: Impacto durante la manipulación, arañazos por objetos punzantes.
Soluciones: 1. Arañazos leves: cubrir con un rotulador de pintura de retoque del mismo color. 2. Metal desnudo: lijar los bordes → aplicar imprimación antioxidante → aplicar la capa final.

Manchas de óxido localizadas

Posibles causas: 1. Daños en la pintura no reparados a tiempo; 2. Exposición prolongada a un ambiente húmedo.
Soluciones: 1. Tratamiento inmediato: lijar con papel de lija fino → aplicar pintura antioxidante → aplicar capa de acabado. 2. Mejorar el entorno de colocación, evitar el agua estancada.

Óxido/ampollas en la pintura en grandes áreas

Posibles causas: 1. Fallo por envejecimiento del recubrimiento; 2. Tratamiento anticorrosión insuficiente del sustrato.
Soluciones: 1. Comuníquese con el servicio posventa para evaluar si se requiere un repintado completo o un reemplazo. 2. Si la garantía ha expirado, contrate a un profesional para que lo vuelva a pintar.

Agrietamiento de soldadura

Posibles causas: 1. Sobrecarga o impacto fuerte; 2. Defecto de soldadura.
Soluciones: ¡Deje de usarlo inmediatamente! Póngase en contacto con el servicio posventa para su reparación o reemplazo. No intente soldarlo usted mismo.

deformación/flexión de la pierna

Posibles causas: Sobrecarga severa o impacto violento.

Soluciones: Las piezas dañadas deben reemplazarse; no continúe utilizando el producto después de enderezarlo.

Desvanecimiento de la superficie, formación de tiza

Posibles causas: Exposición prolongada a los rayos UV, envejecimiento normal del recubrimiento.

Soluciones: 1. No afecta al uso; puede dejarse sin tratar. 2. Volver a pintar con pintura en aerosol específica para metales.

Prendas para las piernas (parte inferior)

Posibles causas: Fricción prolongada con terrenos irregulares.

Soluciones: 1. Desgaste normal: instalar protectores para las piernas. 2. Si el desgaste provoca irregularidades, reemplazar las almohadillas de los pies o reparar mediante soldadura.

Parte 6: Preguntas frecuentes

P1: ¿Es necesario fijar este banco de metal al suelo?

A1: No. Este producto está diseñado específicamente para su colocación sin fijación. La base ancha de las patas proporciona estabilidad al contacto con terreno plano. Sin embargo, debe colocarse sobre terreno firme, nivelado y duro, y está estrictamente prohibido su uso en pendientes o suelos blandos. Para pequeñas irregularidades, utilice calzos de nivelación metálicos.

P2: ¿Se oxidará el banco de metal? ¿Cómo se debe mantener?

A2: Con un uso y mantenimiento normales, el recubrimiento en polvo para exteriores de alta calidad garantiza que no aparezca óxido visible durante 3 a 5 años. Sin embargo, cualquier metal puede oxidarse una vez que la pintura se daña.

Consejos de mantenimiento:

Evite los impactos; repare inmediatamente el metal expuesto.

Evite que el agua se acumule durante mucho tiempo, dejando las piernas en remojo.

Inspeccione la pintura cada 3 meses, límpiela con detergente neutro y no utilice lana de acero.

En zonas costeras con presencia de brisa marina, se recomiendan los modelos de acero inoxidable, o bien aplicar protección con cera a los modelos de acero al carbono cada seis meses.

P3: Capacidad de carga de 250 kg: ¿es por persona o total?
A3: Carga total de 250 kg. Es decir, la suma de los pesos corporales de todas las personas sentadas en el banco no debe exceder los 250 kg. Está estrictamente prohibido sobrecargar un solo punto (por ejemplo, una persona sentada en el centro con un peso superior a 100 kg; aunque no se supere el total, la tensión localizada puede provocar la deformación del asiento; se recomienda una distribución uniforme de la carga).
P4: ¿El banco de metal se calienta mucho en verano? ¿Alguna solución?
A4: El metal conduce el calor rápidamente; después de la exposición al verano, la temperatura de la superficie puede superar los 60 °C, lo que hace que sentarse directamente en él resulte caluroso. Sugerencias:
Colóquelo en zonas sombreadas o bajo toldos.
Utilice cojines aislantes para los asientos o alfombrillas refrescantes.
Considere los modelos con listones de madera o de compuesto de madera y plástico (este producto es totalmente metálico; puede añadir sus propios cojines).

P5: ¿Qué ocurre si los tornillos se aflojan? ¿Puedo apretarlos yo mismo?
A5: Sí. Apriete las tuercas con la llave adecuada. Si se aflojan con frecuencia, compruebe si faltan arandelas elásticas y añádalas, o aplique un fijador de roscas. Se recomienda apretar todas las conexiones cada 3 meses.
P6: ¿Se agrietará el banco si se expone al aire libre en invierno?
A6: No. Los materiales metálicos no son susceptibles al agrietamiento por congelación. Sin embargo, tenga en cuenta:
En regiones frías, la superficie del asiento está muy fría; se recomienda el uso de cojines.
Si el suelo se congela, el banco podría resbalar; trasládelo a una zona sin hielo o aplique medidas antideslizantes.
Retire la nieve rápidamente para evitar que permanezca cubierta durante mucho tiempo y cause manchas de agua en la pintura.
P7: ¿Cómo reparar la pintura rayada?

A7: Los pequeños arañazos pueden ser reparados por usted mismo:
Lija ligeramente los bordes del arañazo con papel de lija fino para eliminar las rebabas.
Limpiar con detergente y secar.
Utilice pintura en aerosol para metal del mismo color o un rotulador de retoque; rocíe/aplique uniformemente desde una distancia de 15 cm.
Dejar secar completamente (aproximadamente 24 horas) antes de usar.
Nota: Asegúrese de que no haya óxido antes de la reparación; si lo hay, retírelo primero.

P8: ¿Por qué aparecen manchas de óxido alrededor de las patas después de unos meses?

A8: Esto se debe al contacto prolongado de la parte inferior de las patas con suelo húmedo. Aunque las patas tienen un revestimiento, la fricción frecuente o la inmersión en agua pueden dañar la pintura inferior, permitiendo que la humedad penetre y cause oxidación.
Soluciones:
Limpiar la parte inferior de las patas, lijar para eliminar el óxido y aplicar pintura antioxidante.
Instale almohadillas de goma/plástico en los pies para aislar la humedad del suelo.
Evite colocar el banco en zonas donde se acumule agua durante mucho tiempo.

Apéndice: Declaración de cumplimiento
El diseño, la fabricación y las pruebas de este producto se rigen por las siguientes normas:
GB/T 3325-2017 "Requisitos técnicos generales para muebles metálicos"
QB/T 4190-2011 "Muebles tapizados - Sofá" (solo como referencia para la comodidad del asiento)
EN 581-2:2009 "Mobiliario de exterior - Asientos y mesas para camping, uso doméstico y contract - Parte 2: Requisitos de seguridad mecánica para asientos"



VEVOR

Upgrade · The Home Creator Way

Ławki parkowe

MODEL:YS-7023BR/YS-7017BR /YS-7015BR

VEVOR
Upgrade·The Home Creator Way

PARK BENCHES





YS-7023BR/YS-7017BR YS-7015BR

(Zdjęcie ma charakter poglądowy, proszę odnosić się do rzeczywistego obiektu)

To jest oryginalna instrukcja obsługi. Przed użyciem prosimy o dokładne zapoznanie się z treścią instrukcji. Firma VEVOR zastrzega sobie prawo do jednoznacznej interpretacji niniejszej instrukcji obsługi. Wygląd produktu zależy od stanu, w jakim go otrzymali Państwo. Prosimy o wyrozumiałość, ale nie będziemy Państwa ponownie informować o

aktualizacjach technologicznych lub oprogramowania naszego produktu.

Część 1: Ostrzeżenia i środki ostrożności

⚠WARNING Ważne ostrzeżenia dotyczące bezpieczeństwa

1. Limit obciążenia: Maksymalne bezpieczne obciążenie tego produktu wynosi 250 kg (obciążenie równomierne). Przeciążanie jest surowo zabronione, a wielu użytkowników nie może siedzieć skupionych po jednej stronie, ponieważ może to spowodować deformację konstrukcji, przewrócenie się lub trwałe uszkodzenie, prowadzące do obrażeń ciała.
2. Zabronione niewłaściwe użytkowanie: Stawanie na siedzisku, oparciu lub podłokietnikach jest surowo zabronione. Nie należy skakać ani gwałtownie potrząsać ławką. Takie działania mogą spowodować przechylenie lub pęknięcie spawów.
3. Nadzór nad dziećmi: Dzieci muszą być pod opieką i nadzorem osoby dorosłej podczas korzystania z tego produktu, aby zapobiec wspinaniu się, siadaniu na nim okrakiem lub innym niebezpiecznym zachowaniom.
4. Zagrożenie pożarem: Nie umieszczaj ani nie wyrzucaj niedopałków papierosów, zapałek ani innych źródeł otwartego ognia w pobliżu lub na blacie. Chociaż metalowa powierzchnia nie jest łatwopalna, wysokie temperatury mogą uszkodzić farbę lub spowodować oparzenia u użytkowników.
5. Ostrzeżenie dotyczące stabilności ustawienia: Produkt nie wymaga mocowania do podłoża i można go ustawić bezpośrednio na płaskim podłożu. Podłoże musi być jednak stabilne i równe; w przeciwnym razie istnieje ryzyko poślizgnięcia się lub przewrócenia. Zabrania się ustawiania ławki na pochyłościach, miękkim podłożu lub w miejscach narażonych na gromadzenie się wody.

Środki ostrożności

I. Uwagi dotyczące rozmieszczenia i użytkowania

1. Wymagania dotyczące lokalizacji:
Należy umieścić na płaskim, stabilnym i niepochylonym podłożu (beton, kamienna nawierzchnia, utwardzony pokład drewniany itp.).
Unikać umieszczania na nisko położonych terenach podatnych na wilgoć,

na gołej glebie lub trawie (długotrwałe umieszczanie może spowodować zapadanie się) lub na zboczach o nachyleniu >2°.
Latem zaleca się wybieranie miejsc zacienionych, aby obniżyć temperaturę powierzchni metalu i zwiększyć komfort.

2. Samokontrola stabilności:

Przed każdym użyciem należy sprawdzić wzrokowo, czy wszystkie cztery nogi mają pełny kontakt z podłożem i nie ma między nimi żadnych przerw.

Popchnij i potrząśnij ławką, aby upewnić się, że nie ma widocznych chybotań ani tendencji do przesuwania się. Jeśli podłoże jest nierówne, ustaw ławkę na równym podłożu lub użyj twardych podkładek poziomujących (metalowych; drewno lub tektura są surowo zabronione).

3. Obsługa i relokacja:

Do podnoszenia i przenoszenia potrzebne są dwie lub więcej osób dorosłych. Przeciąganie przez jedną osobę jest surowo zabronione, aby uniknąć zarysowania nóg i podłogi.
Podczas przenoszenia należy podnosić ramę główną; nie należy chwytać wyłącznie za oparcie i podłokietniki jako punkty nośne.
Po zmianie miejsca należy ponownie sprawdzić stabilność wszystkich czterech nóg.

II. Warunki środowiskowe i ograniczenia użytkowania

1. Środowisko zastosowania:

Produkt ten wykonany jest z wysokiej jakości stali konstrukcyjnej węglowej z powłoką antykorozyjną w postaci powłoki proszkowej przeznaczonej do stosowania na zewnątrz. Jest odpowiedni do stosowania na zewnątrz.
Nie nadaje się do: obszarów nadmorskich narażonych na korozję w wyniku rozpryskiwania soli, środowisk z silnymi kwasami/zasadami chemicznymi lub w pobliżu źródeł ciepła o wysokiej temperaturze.

2. Czynniki środowiskowe:

Środowisko wilgotne: Pomimo zastosowania środków antykorozyjnych, długotrwałe gromadzenie się wody lub uszkodzenie powłoki lakierniczej może nadal prowadzić do rdzewienia.
Promieniowanie UV: Długotrwałe działanie promieni słonecznych może powodować blaknięcie i kredowanie farby (normalny proces starzenia), nie

wpływa jednak na wytrzymałość strukturalną.
Temperatura: Latem temperatura powierzchni metalu może przekraczać 60°C; zimą może być ona zimna w dotyku. Zaleca się stosowanie poduszek na siedzenia.

III. Gwarancja i częstotliwość konserwacji

1. Gwarancja produktu:

Główna konstrukcja (rama, nogi): Ograniczona 2-letnia gwarancja w normalnych warunkach użytkowania (wymagany dowód zakupu).
Farba/powłoka: Uważana za warstwę eksploatacyjną. Nietypowe łuszczenie się (np. pęcherze, łuszczenie) w okresie gwarancyjnym może kwalifikować się do serwisu posprzedażowego, ale normalne blaknięcie, blaknięcie, drobne zarysowania i wpływ środowiska nie są objęte gwarancją.

Wyłączenia z gwarancji: Uszkodzenia powstałe na skutek niewłaściwego umiejscowienia, przeciążenia, przypadkowego uderzenia, nieautoryzowanej modyfikacji lub klęsk żywiołowych (powódź, tajfun, osiadanie gruntu).

2. Częstotliwość i zakres konserwacji:

Czyszczenie codzienne: Co tydzień lub w razie potrzeby. Przetrzyj siedzisko i nogi miękką ściereczką lub gąbką zwilżoną neutralnym detergentem, aby usunąć brud, liście i ptasie odchody. Unikaj stosowania wełny stalowej, silnych kwasów lub silnych zasad.
Kontrola szczelności: Co 3 miesiące. Sprawdź wszystkie śruby i nakrętki łączące pod kątem luzu i dokręć je kluczem.
Kontrola lakieru: Co 3 miesiące. Sprawdź ramę i nogi pod kątem zarysowań odsłaniających goły metal lub plam rdzy. Zgłoś problem natychmiast.
Zapobieganie rdzewieniu: Mniejsze plamy rdzy: przeszlifować drobnym papierem ściernym → nałożyć podkład antykorozyjny → poprawić pasującą warstwą nawierzchniową; rdza na dużych powierzchniach: skontaktować się z serwisem posprzedażowym w celu oceny.

3. Zalecenia dotyczące konserwacji sezonowej:

Podczas dłuższych pór deszczowych, przenieś ławkę pod zadaszenie lub

przykryj ją wodoodporną i oddychającą tkaniną, aby ograniczyć powstawanie plam wodnych na lakierze.
W zimnych rejonach, przed użyciem zimą, należy sprawdzić, czy powierzchnia styku nóg z podłożem nie jest oblodzona, aby zapobiec poślizgowi.

IV. Prawidłowe wykonywanie operacji kluczowych

1. Operacja montażu:

Przed montażem należy sprawdzić oznaczenia części (np. L/R). Ich odwrócenie spowoduje rozbieżność otworów.

2. Czyszczenie:

Używaj neutralnego detergentu (rozcieńczonego płynu do mycia naczyń). Unikaj składników zawierających chlor lub kwasy.
Stosowanie strumieni wody pod wysokim ciśnieniem jest kategorycznie zabronione, aby zapobiec przedostawaniu się wilgoci do otworów na śruby.

V. Środki zapobiegające ryzyku wewnętrznemu

1. Zabezpieczenie przed przewróceniem:

Produkt ten charakteryzuje się szeroką podstawą i czterema nogami, co zapewnia mu dużą stabilność.
Nie należy wieszać ciężkich przedmiotów (np. plecaków, doniczek z kwiatami) na oparciu, gdyż może to spowodować przesunięcie środka ciężkości do tyłu i przewrócenie się łóżka.

2. Zapobieganie ścinaniu i ściskaniu:

Wszystkie końce metalowych rurek są sfazowane, ale użytkownicy (zwłaszcza dzieci) powinni unikać wkładania palców w otwory rurek lub szczeliny połączeniowe.

3. Przeciw oparzeniom/odmrożeniom:

Latem, po wystawieniu na działanie promieni słonecznych, temperatura powierzchni metalu jest wysoka; należy stosować izolujące poduszki na siedzenia.
Zimą metalowe podłokietniki mogą być bardzo zimne, dlatego osoby wrażliwe powinny nosić rękawiczki.

4. Rozprzestrzenianie się substancji antykorozyjnych:

Natychmiast napraw uszkodzenia lakieru. Rdza się rozprzestrzenia;

opóźnienie w naprawie obniży wytrzymałość konstrukcji.

Część 2: Przegląd produktu

1. Przeznaczenie

Produkt ten to ławka rekreacyjna do użytku na świeżym powietrzu, wykonana w całości z metalu, nie wymagająca montażu do podłogi, odpowiednia do:

Wypoczynek publiczny: tymczasowe lub krótkotrwałe miejsca siedzące w parkach, na placach publicznych, kampusach, w szpitalach i innych miejscach publicznych.

Zastosowanie komercyjne: zewnętrzne siedziska kawiarniane, dziedzińce w ośrodkach wypoczynkowych, komercyjne ulice dla pieszych, tereny galerii handlowych.

Ogrody prywatne: Prywatne przestrzenie na świeżym powietrzu, takie jak ogrody, tarasy i balkony.

Ten produkt nie jest odpowiedni dla:

Operacje specjalne wymagające skoncentrowanych ładunków przekraczających 250 kg.

Intensywne ćwiczenia lub wspinaczka.

2. Środowisko użytkowania produktu i użytkownicy

Zastosowane środowisko:

Ogólne warunki środowiskowe na zewnątrz (klimat umiarkowany/subtropikalny).

W przypadku obszarów o dużym zasoleniu, położonych nad morzem, wymagane są modele ze stali nierdzewnej lub należy przeprowadzić dodatkowe prace konserwacyjne antykorozyjne.

Dotyczy użytkowników:

Osoby prywatne, osoby starsze, młodzież (dzieci muszą być pod opieką). Jeżeli jednocześnie siedzi kilka osób, łączny ciężar nie może przekraczać 250 kg.

Użytkownicy nieobjęci:

Osoby ważące ponad 250 kg (rozważ modele wzmocnione i o większej wytrzymałości).

Małe dzieci bez opiekunów używają produktu samodzielnie.

3. Instrukcje przechowywania

Produkt ten jest przeznaczony do użytku na zewnątrz i zazwyczaj nie wymaga przechowywania w pomieszczeniach.
1. Czyszczenie i suszenie: Dokładnie wyczyść powierzchnię siedziska i nogi, upewniając się, że nie ma na nich wilgoci.
2. Przechowywanie w pomieszczeniach zamkniętych: Przechowywać w suchym, wentylowanym pomieszczeniu zamkniętym, z dala od żrących substancji chemicznych.
3. Przykrycie zewnętrzne: Jeśli konieczne jest przechowywanie na zewnątrz, należy szczelnie przykryć je oddychającą, wodoodporną tkaniną. Surowo zabrania się stosowania nieprzepuszczalnej folii plastikowej, aby zapobiec wewnętrznej kondensacji, która przyspiesza starzenie się farby.

MODEL I PARAMETRY

Model	Styl	Rozmiar	Maksymalne obciążenie
YS-7023BR	Siatka	1160*510*760mm	550 funtów / 250 kg
YS-7017BR	Kwiat	1270x520x770mm	550 funtów / 250 kg
YS-7015BR	Kolej	1270*585*790 mm	550 funtów / 250 kg

Część 3: Instrukcje instalacji

Modele: YS-7023BR i YS-7017BR

A X1PC 	B X1PC 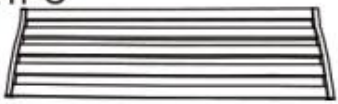
C X2PC 	E X4PCS M6x55mm 
F X4PCS M6x50mm 	G X4PCS 
H X8PCS 	I X4PCS 
J X1PC 	K X1PC 

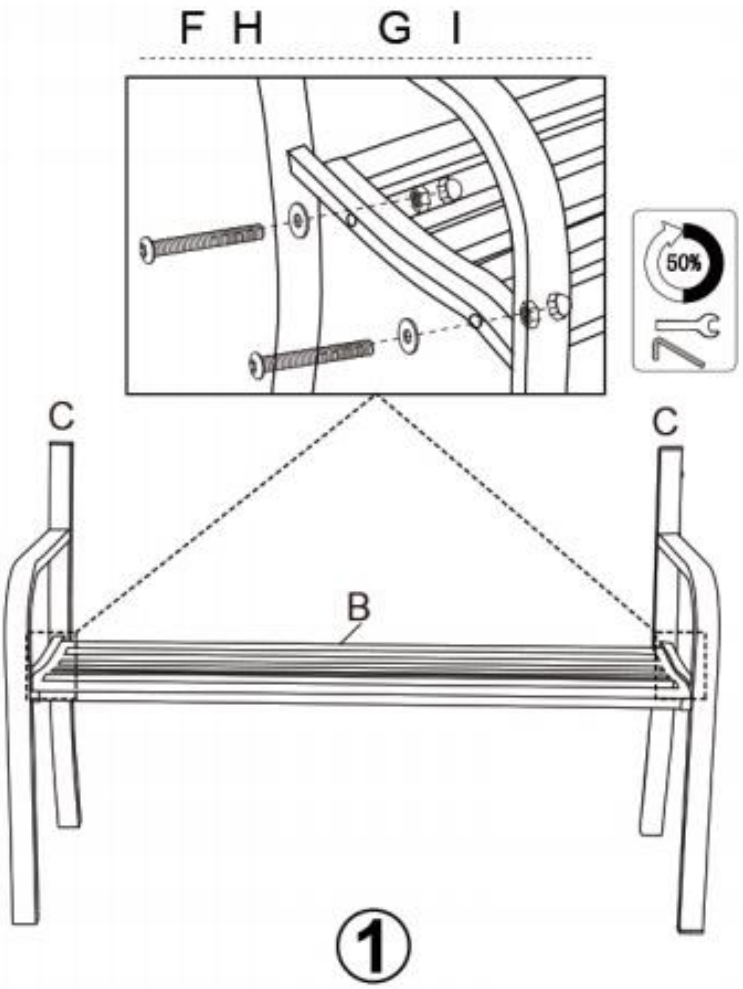
F H
G I
50%
C
C
B
1

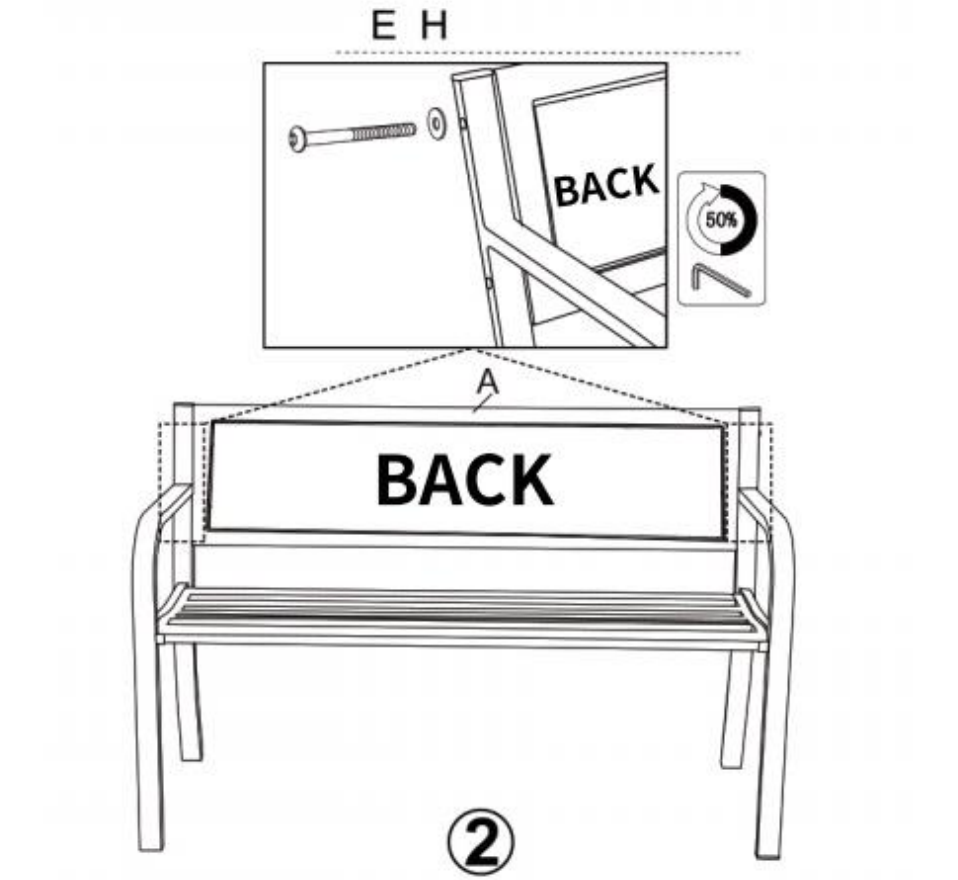
E H
BACK
50%
A
BACK
②
BACK
100%
100%
③

Model: YS-7015BR

NIE.	Zdjęcie	Ilość	NIE.		
A		2	mi		12 m6x16
B		6	F		4
C		1	G		1
D		4 m6x55mm			

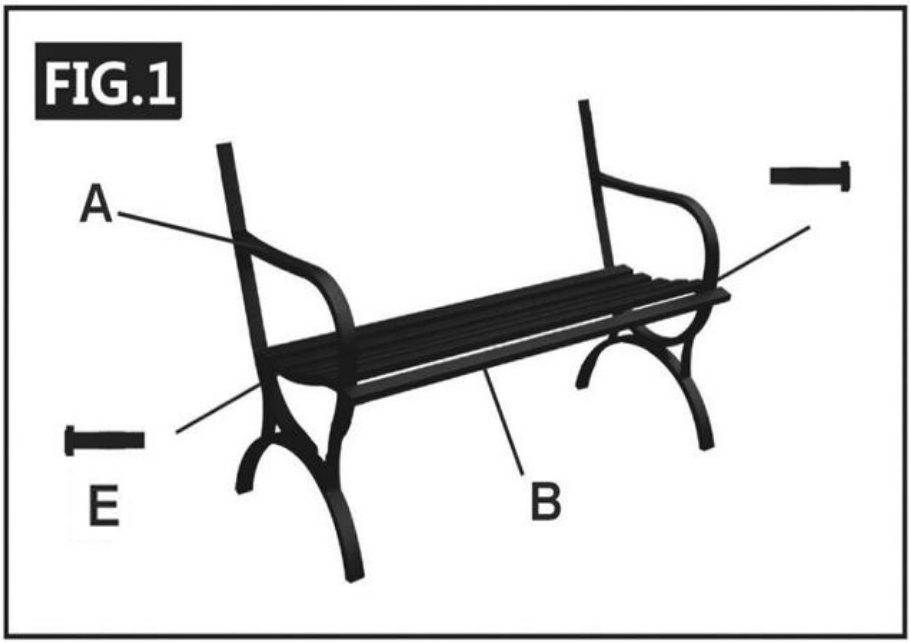

FIG.2



FIG.3



Część 4: Instrukcja użytkowania

1. Wytyczne dotyczące normalnego użytkowania

Siedzenie: Siedź pewnie w środkowej części siedziska, unikaj siadania tylko na krawędzi i przenoszenia ciężaru ciała po jednej stronie.

Obciążenie: Maksymalne obciążenie całkowite 250 kg.

Czyszczenie: Po codziennym użytkowaniu przetrzeć miękką ściereczką zwilżoną czystą wodą lub neutralnym detergentem. W przypadku uporczywych plam użyć miękkiej szczoteczki z detergentem.

2. Zabronione działania

✕ Stanie na siedzisku lub oparciu: Ryzyko przewrócenia się, upadku i trwałej deformacji konstrukcji.

✕ Skakanie lub gwałtowne potrząsanie ławką: Może spowodować pękanie spoin lub poluzowanie się śrub.

✕ Wiele osób siedzi skoncentrowanych po jednej stronie: Ryzyko wywrócenia.

✕ Dzieci wspinające się na podłokietniki/oparcie lub siadające na nich: Ryzyko upadku lub przytrzaśnięcia.

✕ Przeciąganie ławki (bez jej podnoszenia): zużycie nóg, zarysowania podłogi, uszkodzenie powłoki.

✕ Stosowanie wełny stalowej, silnych kwasów lub silnych zasad do czyszczenia: Uszkadza farbę i przyspiesza rdzewienie.

✕ Długotrwałe zanurzenie w wodzie: Łuszczenie się powłoki, korozja metalu.

✕ Rzeźbienie lub przyklejanie taśmy klejącej na powierzchniach malowanych: Trwałe uszkodzenie.

3. Inicjatywa na rzecz cywilizowanego użytkowania

Po odpoczynku zabierz ze sobą śmieci osobiste.

Aby uniknąć powstawania plam wodnych, nie pozostawiaj mokrej odzieży lub mokrych parasoli na metalowej powierzchni siedziska przez dłuższy czas.

W przypadku stwierdzenia poluzowanych śrub lub uszkodzenia powłoki należy niezwłocznie skontaktować się z personelem obiektu/zarządu w celu przeprowadzenia prac konserwacyjnych.

Część 5: Rozwiązywanie problemów

Ławka chwieje się lub jest niestabilna

Możliwe przyczyny: 1. Nierówne podłoże, jedna noga zawieszona; 2. Luźne śruby łączące.

Rozwiązania: 1. Natychmiast zaprzestań użytkowania. Przenieś na równe podłoże lub dodaj metalowe podkładki poziomujące pod zawieszoną nogę. 2. Dokręć wszystkie śruby.

Śruby często się luzują

Możliwe przyczyny: 1. Brak podkładki sprężystej lub jej uszkodzenie podczas montażu; 2. Niedokręcenie podkładki po przekątnej.

Rozwiązania: 1. Rozmontować, założyć podkładki sprężynowe i dokręcić. 2. Przeprowadzać rutynowe kontrole dokręcenia co 3 miesiące.

Porysowana farba, odsłonięty goły metal

Możliwe przyczyny: Uderzenia podczas obsługi, zarysowania ostrymi przedmiotami.

Rozwiązania: 1. Drobne zadrapania: zamaluj je pasującą farbą w pisaku. 2. Goły metal: przeszlifuj krawędzie → nałóż podkład antykorozyjny → nałóż warstwę nawierzchniową.

Lokalne plamy rdzy

Możliwe przyczyny: 1. Uszkodzenia lakieru nie zostały naprawione w odpowiednim czasie; 2. Długotrwałe narażenie na działanie wilgotnego środowiska.

Rozwiązania: 1. Natychmiastowe działanie: szlifowanie drobnym papierem ściernym → nakładanie farby antykorozyjnej → nakładanie warstwy nawierzchniowej. 2. Poprawić środowisko montażu, unikać stojącej wody.

Duża powierzchnia rdzy/pęcherzyków farby

Możliwe przyczyny: 1. Uszkodzenie powłoki w wyniku starzenia; 2. Niewłaściwe zabezpieczenie antykorozyjne podłoża.

Rozwiązania: 1. Skontaktuj się z serwisem posprzedażowym, aby ocenić, czy konieczne jest pełne odnowienie, czy wymiana. 2. Jeśli gwarancja już minęła, zleć ponowne malowanie specjaliście.

Pękanie spoiny

Możliwe przyczyny: 1. Przeciążenie lub silne uderzenie; 2. Wada spawu.

Rozwiązania: Natychmiast zaprzestać użytkowania! Skontaktuj się z serwisem w celu naprawy lub wymiany. Nie próbuj spawać samodzielnie.

Deformacja/zgięcie nogi

Możliwe przyczyny: Duże przeciążenie lub gwałtowne uderzenie.

Rozwiązania: Uszkodzone części należy wymienić; po wyprostowaniu nie należy kontynuować użytkowania.

Blaknięcie powierzchni, kredowanie

Możliwe przyczyny: Długotrwałe narażenie na promieniowanie UV, normalne starzenie się powłoki.

Rozwiązania: 1. Nie ma wpływu na użytkowanie; można pozostawić bez obróbki. 2. Wykończyć farbą w sprayu przeznaczoną do metalu.

Nogawki (dół)

Możliwe przyczyny: Długotrwałe tarcie na nierównym podłożu.

Rozwiązania: 1. Normalne zużycie; zamontuj ochraniacze na nogi. 2. Jeśli zużycie powoduje nierówności, wymień podkładki na stopy lub napraw je poprzez spawanie.

Część 6: Często zadawane pytania

P1: Czy ta metalowa ławka musi być przymocowana do podłoża?

A1: Nie. Ten produkt został zaprojektowany specjalnie do montażu na powierzchniach nieumocowanych. Szeroka podstawa zapewnia stabilność w kontakcie z płaskim podłożem. Należy jednak ustawić go na twardym, równym i twardym podłożu. Surowo zabrania się montażu na pochyłościach lub miękkim podłożu. W przypadku niewielkich nierówności należy użyć metalowych podkładek poziomujących.

P2: Czy metalowa ławka zardzewieje? Jak ją konserwować?

A2: Przy normalnym użytkowaniu i konserwacji, wysokiej jakości powłoka proszkowa na zewnątrz może zapewnić brak widocznej rdzy przez 3-5 lat. Jednak każdy metal może zardzewieć, gdy farba ulegnie uszkodzeniu.

Wskazówki dotyczące konserwacji:

Unikaj uderzeń; natychmiast napraw odsłonięty metal.

Unikaj długotrwałego moczenia nóg w wodzie.

Sprawdzaj farbę co 3 miesiące, czyść neutralnym detergentem, nie używaj wełny stalowej.

Na obszarach narażonych na słoną wodę przybrzeżną zaleca się stosowanie modeli ze stali nierdzewnej lub nakładanie wosku ochronnego na modele ze stali węglowej co sześć miesięcy.

P3: Nośność 250 kg – na osobę czy łącznie?
A3: Całkowite obciążenie 250 kg. Oznacza to, że suma mas ciała wszystkich osób na ławce nie może przekraczać 250 kg. Jednopunktowe przeciążenie jest surowo zabronione (np. jedna osoba siedząca na środku z masą przekraczającą 100 kg – chociaż nie można przekroczyć łącznej masy, lokalne naprężenia mogą spowodować deformację siedziska; zaleca się równomierne rozłożenie obciążenia).
P4: Czy metalowa ławka jest gorąca latem? Jakieś rozwiązania?
A4: Metal szybko przewodzi ciepło; po letnim wystawieniu na działanie temperatury powierzchni może przekroczyć 60°C, przez co bezpośrednie siedzenie może być odczuwalne jako gorące. Sugestie:
Umieścić w zacienionym miejscu lub pod markizami.
Stosuj izolujące poduszki na siedzenia lub maty chłodzące.
Rozważ modele z listwami wykonanymi z drewna lub kompozytu drewna i plastiku (ten produkt jest w całości metalowy, możesz dodać własne poduszki).

P5: Co się stanie, jeśli śruby się poluzują? Czy mogę je dokręcić samodzielnie?
A5: Tak. Dokręć nakrętki odpowiednim kluczem. Jeśli luzowanie często występuje, sprawdź, czy nie brakuje podkładek sprężystych i dodaj je lub zastosuj klej do gwintów. Zaleca się rutynowe dokręcanie wszystkich połączeń co 3 miesiące.
P6: Czy ławka pęknie zimą na zewnątrz?
A6: Nie. Materiały metalowe nie są podatne na pękanie mrozowe. Należy jednak pamiętać:
W zimnych rejonach powierzchnia siedziska jest bardzo zimna; zaleca się stosowanie poduszek na siedziska.
Jeśli podłoże zamarznie, ławka może się ślizgać; należy przenieść ją na obszar, który nie jest oblodzony, lub zastosować środki antypoślizgowe.
Należy niezwłocznie usuwać śnieg, aby uniknąć długotrwałego pokrycia, które mogłoby spowodować powstanie plam wody na lakierze.
P7: Jak naprawić porysowaną farbę?
A7: Drobne rysy można naprawić samodzielnie:

Delikatnie przeszlifuj krawędzie zarysowania drobnym papierem ściernym, aby usunąć zadziory.
Wyczyścić detergentem i wysuszyć.
Użyj metalicznej farby w sprayu w pasującym kolorze lub pisaka do poprawek, rozpyl ją równomiernie z odległości 15 cm.
Przed użyciem pozostawić do całkowitego wyschnięcia (ok. 24 godzin).
Uwaga: Przed naprawą należy upewnić się, że nie ma na niej rdzy; jeśli rdza jest obecna, należy ją najpierw usunąć.

P8: Dlaczego po kilku miesiącach wokół nóg pojawiają się plamy rdzy?

A8: Jest to spowodowane długotrwałym kontaktem spodu nogi z wilgotnym podłożem. Chociaż nogi mają powłokę, częste tarcie lub zanurzanie w wodzie może uszkodzić farbę spodu, umożliwiając wnikanie wilgoci i powstawanie rdzy.
Rozwiązania:
Wyczyść dolną część nogi, przeszlifuj ją, aby usunąć rdzę, nałóż farbę antykorozyjną.
Zamontuj gumowe/plastikowe podkładki, aby odizolować wilgoć od podłoża.
Unikaj ustawiania ławki w miejscach, w których przez dłuższy czas może gromadzić się woda.

Załącznik: Oświadczenie o zgodności
Projekt, produkcja i testowanie tego produktu odbywają się zgodnie z następującymi normami:
GB/T 3325-2017 „Ogólne wymagania techniczne dotyczące mebli metalowych”
QB/T 4190-2011 „Meble tapicerowane – Sofa” (odniesienie tylko do komfortu siedzenia)
EN 581-2:2009 „Meble ogrodowe – Kempingowe, domowe i obiektowe meble do siedzenia i stoły – Część 2: Mechaniczne wymagania bezpieczeństwa dotyczące mebli do siedzenia”



VEVOR

Upgrade · The Home Creator Way

Parkbanken

MODEL: YS-7023BR/YS-7017BR /YS-7015BR

VEVOR
Upgrade · The Home Creator Way

PARK BENCHES





YS-7023BR/YS-7017BR YS-7015BR

(De afbeelding dient slechts ter referentie; raadpleeg het daadwerkelijke product.)

Dit is de originele handleiding. Lees alle instructies in de handleiding zorgvuldig door voordat u het product in gebruik neemt. VEVOR behoudt zich het recht voor om de gebruikershandleiding anders te interpreteren. Het uiterlijk van het product kan afwijken van het product dat u ontvangt. Wij zullen u niet opnieuw informeren over eventuele technologische of

software-updates voor ons product.

Deel 1: Waarschuwingen en veiligheidsmaatregelen

⚠WARNING Belangrijke veiligheidswaarschuwingen

1. Maximale belasting: De maximale veilige belasting van dit product is 250 kg (gelijkmatig verdeelde belasting). Overbelasting is ten strengste verboden en het is niet toegestaan dat meerdere gebruikers geconcentreerd aan één kant zitten, aangezien dit structurele vervorming, kantelen of blijvende schade kan veroorzaken, met mogelijk letsel tot gevolg.
2. Verboden oneigenlijk gebruik: Het is ten strengste verboden om op de zitting, rugleuning of armleuningen te staan. Spring niet op de bank en schud deze niet heftig. Dergelijke handelingen kunnen leiden tot kantelen of scheuren in de lasnaden.
3. Toezicht op kinderen: Kinderen moeten onder begeleiding en toezicht van een volwassene zijn bij het gebruik van dit product om te voorkomen dat ze erop klimmen, eroverheen zitten of ander gevaarlijk gedrag vertonen.
4. Brandgevaar: Plaats of gooi geen sigarettenpeuken, lucifers of andere open vlammen in de buurt van of op de bank. Hoewel het metalen oppervlak niet brandbaar is, kunnen hoge temperaturen de verf beschadigen of brandwonden veroorzaken.
5. Waarschuwing betreffende plaatsingsstabiliteit: Dit product hoeft niet aan de vloer bevestigd te worden en kan direct op een vlakke ondergrond geplaatst worden. De ondergrond moet echter wel stevig en waterpas zijn; anders bestaat het risico op uitglijden of omvallen. Het is ten strengste verboden om de bank op een helling, zachte ondergrond of in een gebied met wateroverlast te plaatsen.

Veiligheidsmaatregelen

I. Plaatsings- en gebruiksaanwijzingen

1. Locatievereisten:

Moet op een vlakke, stevige en niet-hellende ondergrond worden geplaatst (beton, stenen bestrating, verharde houten vlonders, enz.).

Vermijd plaatsing in laaggelegen, wateroverlastgevoelige gebieden, op kale grond of in gras (langdurige plaatsing kan verzakking veroorzaken) of op hellingen met een hellingshoek van meer dan 2°.
Het is aan te raden een schaduwrijke plek te kiezen om de temperatuur van het metalen oppervlak in de zomer te verlagen en het comfort te verhogen.

2. Zelfcontrole van de stabiliteit:

Controleer vóór elk gebruik visueel of alle vier de poten volledig contact maken met de grond en of er geen openingen zijn.

Duw en schud aan de bank om te controleren of er geen zichtbare wiebeling of verschuiving optreedt. Als de ondergrond oneffen is, verplaats de bank dan naar een vlakke ondergrond of gebruik harde stelblokken (van metaal; hout of karton is ten strengste verboden).

3. Hantering en verplaatsing:

Het is noodzakelijk dat twee of meer volwassenen het product tillen en verplaatsen; het is ten strengste verboden om het product door één persoon te slepen om krassen op de poten en de vloer te voorkomen.
Til bij het verplaatsen het hoofdframe op; grijp niet alleen de rugleuning of armleuningen vast als steunpunten.
Controleer na de verplaatsing de stabiliteit van alle vier de poten opnieuw.

II. Omgevingsomstandigheden en gebruiksbeperkingen

1. Toepassingsgebied:

Dit product is vervaardigd van hoogwaardig koolstofconstructiestaal met een corrosiewerende poedercoating voor buitengebruik en is geschikt voor algemene buitenomgevingen.
Niet geschikt voor: Kustgebieden met hoge zoutnevelcorrosie, sterke zure/alkalische chemische omgevingen of in de buurt van warmtebronnen met hoge temperaturen.

2. Omgevingsfactoren:

Vochtige omgeving: Hoewel het oppervlak corrosiewerend is behandeld, kan langdurige waterophoping of beschadiging van de verf alsnog tot roestvorming leiden.
UV-straling: Langdurige blootstelling aan zonlicht kan leiden tot verkleuring

en afbladdering van de verf (normale veroudering), maar heeft geen invloed op de structurele sterkte.
Temperatuur: In de zomer kan de temperatuur van het metalen oppervlak oplopen tot boven de 60 °C; in de winter kan het koud aanvoelen. Het gebruik van zitkussens wordt aanbevolen.

III. Garantie en onderhoudsfrequentie

1. Productgarantie:

Hoofdstructuur (frame, poten): Beperkte garantie van 2 jaar bij normaal gebruik (aankoopbewijs vereist).
Verf/coating: Beschouwd als een slijtagegevoelige laag. Abnormaal afbladderen (bijv. blaasjes, schilfering) binnen de garantieperiode kan in aanmerking komen voor service na aankoop, maar normale veroudering, lichte krassen en milieuschade vallen niet onder de garantie.

Uitsluitingen van de garantie: schade veroorzaakt door onjuiste plaatsing, overbelasting, onbedoelde stoten, ongeoorloofde wijzigingen of natuurrampen (overstroming, tyfoon, bodemverzakking).

2. Onderhoudsfrequentie en -inhoud:

Dagelijkse reiniging: Wekelijks of naar behoefte. Veeg de zitting en poten af met een zachte doek of spons bevochtigd met een neutraal reinigingsmiddel om vuil, bladeren en vogelpoep te verwijderen. Vermijd het gebruik van staalwol, sterke zuren of sterke basen.
Controleer de vastheid elke 3 maanden. Controleer alle verbindingsbouten en -moeren op losheid en draai ze indien nodig vast met een steeksleutel.
Lakcontrole: elke 3 maanden. Controleer het frame en de poten op krassen die het blanke metaal blootleggen of op roestplekken. Pak deze direct aan.
Roestpreventie: Kleine roestplekken: schuren met fijn schuurpapier → een roestwerende primer aanbrengen → bijwerken met een bijpassende aflak; grote roestplekken: neem contact op met de klantenservice voor een beoordeling.

3. Aanbevelingen voor seizoensgebonden onderhoud:

Tijdens langdurige regenperioden kunt u de bank het beste onder een afdak plaatsen of afdekken met een waterdichte, ademende doek om

watervlekken op de verf te voorkomen.
Controleer in koude gebieden, vóór gebruik in de winter, het contactoppervlak tussen de poten en de grond op ijs om uitglijden te voorkomen.

IV. Correcte toetsbewerkingen

1. Montageprocedure:

Controleer vóór de installatie de markeringen op het onderdeel (bijv. L/R). Het verwisselen ervan kan leiden tot verkeerde uitlijning van de gaten.

2. Reinigingsprocedure:

Gebruik een neutraal afwasmiddel (verdunde afwaszeep). Vermijd chloor of ingrediënten die zuren bevatten.
Hogedrukwaterstralen zijn ten strengste verboden om te voorkomen dat vocht in de boutgaten sijpelt.

V. Maatregelen ter voorkoming van inherente risico's

1. Kantelbeveiliging:

Dit product heeft een brede basis met vier poten voor extra stabiliteit. Hang geen zware voorwerpen (zoals rugzakken of bloempotten) aan de rugleuning, omdat dit het zwaartepunt naar achteren kan verschuiven en de stoel kan laten kantelen.

2. Bescherming tegen afschuiven en beknellen:

Alle afgezaagde uiteinden van metalen buizen zijn afgeschuind, maar gebruikers (vooral kinderen) moeten desondanks voorkomen dat ze hun vingers in buisopeningen of verbindingsspleten steken.

3. Bescherming tegen brandwonden/bevriezing:

Na blootstelling aan de zomerzon is de temperatuur van het metalen oppervlak hoog; gebruik isolerende zitkussens.
In de winter kunnen metalen armleuningen erg koud aanvoelen; mensen die daar gevoelig voor zijn, doen er goed aan handschoenen te dragen.

4. Verspreiding van roestwerende middelen:

Repareer lakschade onmiddellijk. Roest verspreidt zich; uitstel van behandeling vermindert de structurele sterkte.

Deel 2: Productoverzicht

1. Beoogd gebruik

Dit product is een volledig metalen, niet-vast te plaatsen buitenbank voor ontspanning, geschikt voor:
Openbare rustplaatsen: Tijdelijke of kortstondige zitgelegenheden in parken, buurtpleinen, op campussen, in ziekenhuizen en andere openbare ruimtes.
Commercieel gebruik: Terrassen voor cafés, binnenplaatsen van resorts, commerciële voetgangersstraten, landschapsinrichting van verkoopgaleries.
Privétuinen: Privé buitenruimtes zoals tuinen, terrassen en balkons.

Dit product is niet geschikt voor:

Speciale operaties waarbij geconcentreerde lasten van meer dan 250 kg vereist zijn.
Intensieve lichaamsbeweging of klimactiviteiten.

2. Productgebruiksomgeving en gebruikers

Toepassingsgebied:

Algemene buitenomgevingen (gematigde/subtropische klimaten).
Voor kustgebieden met veel zoutnevel zijn roestvrijstalen modellen vereist, of er moet aanvullend onderhoud tegen corrosie worden uitgevoerd.

Toepasselijke gebruikers:

Algemeen publiek, ouderen, jongeren (kinderen moeten onder toezicht staan).
Wanneer meerdere personen tegelijk zitten, mag de totale belasting niet meer dan 250 kg bedragen.

Niet-toepasselijke gebruikers:

Personen met een gewicht van meer dan 250 kg (overweeg extra stevige, versterkte modellen).
Jonge kinderen zonder toezicht die het product zelfstandig gebruiken.

3. Bewaarvoorschriften

Dit product is ontworpen voor gebruik buitenshuis en hoeft over het algemeen niet binnenshuis te worden opgeslagen.
1. Reinigen en drogen: Maak de zitting en de poten grondig schoon en zorg ervoor dat er geen vocht meer aanwezig is.
2. Opslag binnenshuis: Bewaar op een droge, geventileerde plaats binnenshuis, uit de buurt van bijtende chemicaliën.

3. Buitenopslag: Indien opslag buiten noodzakelijk is, dek het product dan goed af met een ademend, waterdicht doek. Ongevoelige plastic folie is ten strengste verboden om interne condensatie te voorkomen die de veroudering van de verf versnelt.

MODEL EN PARAMETERS

Model	Stijl	Maat	Maximale belasting
YS-7023BR	Rooster	1160*510*760 mm	550 lbs / 250 kg
YS-7017BR	Bloem	1270x520x770mm	550 lbs / 250 kg
YS-7015BR	Spoor	1270*585*790 mm	550 lbs / 250 kg

Deel 3: Installatie-instructies

Model: YS-7023BR & YS-7017BR

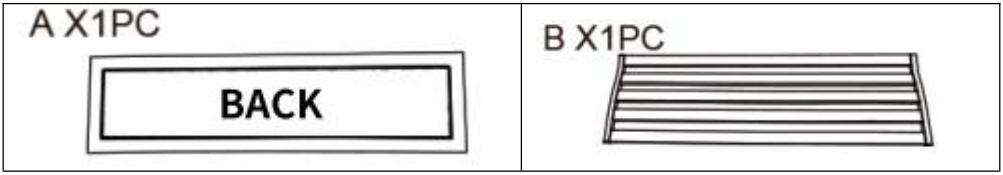

C X2PC 	E X4PCS M6x55mm 
F X4PCS M6x50mm 	G X4PCS 
H X8PCS 	I X4PCS 
J X1PC 	K X1PC 

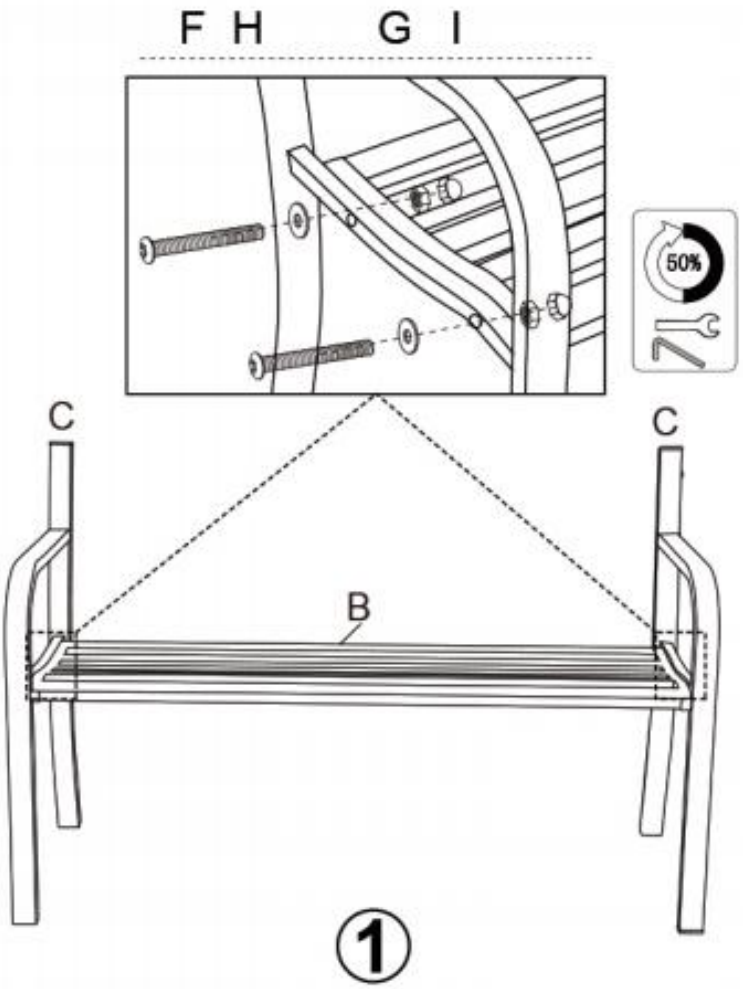
F H
G I
50%
C
C
B
1

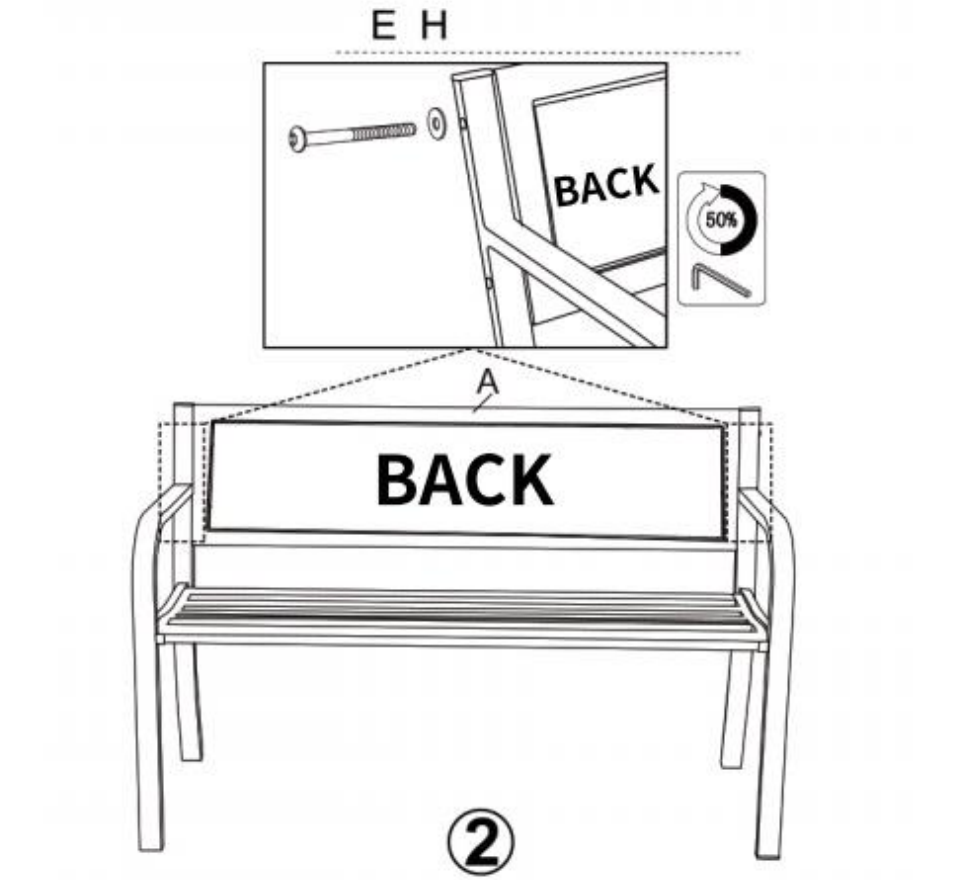
E H
BACK
50%
A
BACK
②
BACK
100%
100%
③

Model: YS-7015BR

Nee.	Foto	Aantal	Nee.		
A		2	E		12 m6x16
B		6	F		4
C		1	G		1
D		4 m6x55mm			

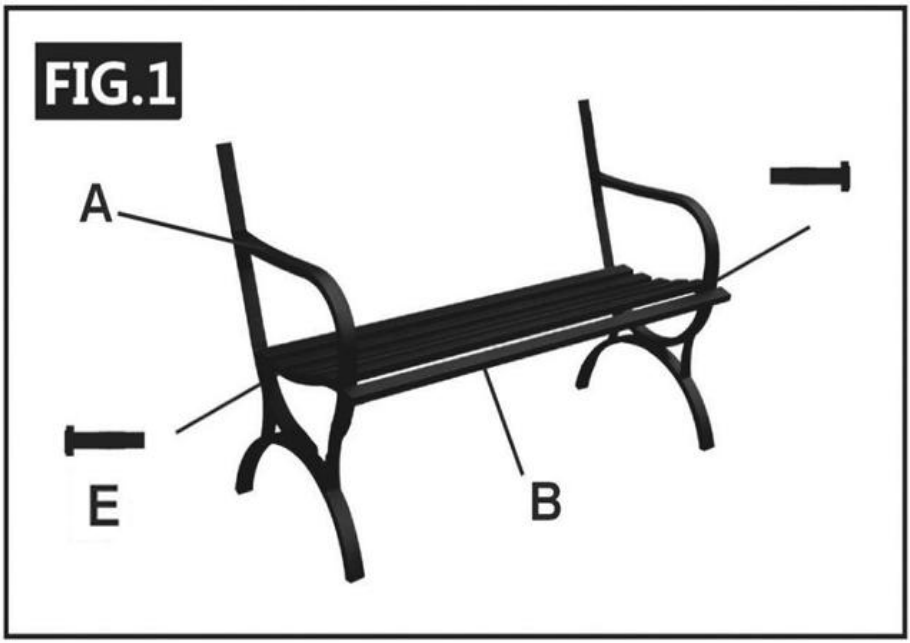

FIG.2



FIG.3



Deel 4: Gebruiksaanwijzing

1. Richtlijnen voor normaal gebruik

Zitpositie: Ga stabiel zitten in het midden van de zitting; vermijd het zitten op de rand of het concentreren van uw gewicht op één kant.

Belasting: Maximale totale belasting 250 kg.

Reiniging: Na dagelijks gebruik afnemen met een zachte doek bevochtigd met schoon water of een neutraal reinigingsmiddel. Voor hardnekkige vlekken een zachte borstel met reinigingsmiddel gebruiken.

2. Verboden handelingen

✕ Op de zitting of rugleuning staan: Risico op omvallen, vallen en blijvende structurele vervorming.

✕ Springen op de bank of deze heftig schudden: kan leiden tot scheuren in de lasnaden of losraken van bouten.

✕ Meerdere personen die dicht bij elkaar aan één kant zitten: Kantelgevaar.

✕ Kinderen die op de armleuningen/rugleuning klimmen of eroverheen zitten: Risico op vallen of beknelling.

✕ Het slepen van de bank (zonder op te tillen): slijtage aan de poten, krassen op de vloer, beschadiging van de bekleding.

✕ Het gebruik van staalwol, sterke zuren of sterke basen voor het schoonmaken: beschadigt de lak en versnelt roestvorming.

✕ Langdurige onderdompeling in water: afbladderen van de coating, corrosie van het metaal.

✕ Bewerken met snij- of plakband op geverfde oppervlakken: Permanente schade.

3. Initiatief voor beschaafd gebruik

Neem je eigen afval mee na het rusten.

Laat geen natte kleding of natte paraplu's langdurig op het metalen zitvlak liggen om watervlekken te voorkomen.

Als u losse bouten of lakschade aantreft, neem dan onmiddellijk contact op met het vastgoedbeheer voor onderhoud.

Deel 5: Probleemoplossing

De bank wiebelt of is instabiel.

Mogelijke oorzaken: 1. Oneffen ondergrond, één poot loshangend; 2.

Losse verbindingsbouten.
Oplossingen: 1. Stop onmiddellijk met het gebruik. Plaats het apparaat op een vlakke ondergrond of plaats metalen stelplaatjes onder de hangende poot. 2. Draai alle bouten weer vast.

Bouten raken vaak los.

Mogelijke oorzaken: 1. Veerring ontbreekt of is tijdens de installatie defect geraakt; 2. Niet diagonaal vastgedraaid.
Oplossingen: 1. Demonteren, veerringen toevoegen en vastdraaien. 2. Voer elke 3 maanden een routinecontrole uit op het vastdraaien.

Verf beschadigd, blank metaal zichtbaar

Mogelijke oorzaken: Stoten tijdens het hanteren, krassen door scherpe voorwerpen.
Oplossingen: 1. Kleine krasjes: bijwerken met een bijpassende retoucheerstift. 2. Kaal metaal: randen schuren → roestwerende primer aanbrengen → aflak aanbrengen.

Plaatselijke roestvlekken

Mogelijke oorzaken: 1. Lakbeschadiging die niet tijdig is hersteld; 2. Langdurige blootstelling aan een vochtige omgeving.
Oplossingen: 1. Direct behandelen: schuren met fijn schuurpapier → roestwerende verf aanbrengen → aflakken. 2. De plaatsingsomgeving verbeteren, stilstaand water vermijden.

Roestvorming op grote schaal / blaasvorming in de verf

Mogelijke oorzaken: 1. Veroudering van de coating; 2. Onvoldoende anticorrosiebehandeling van het substraat.
Oplossingen: 1. Neem contact op met de klantenservice om te laten beoordelen of volledige herlakering of vervanging nodig is. 2. Als de garantie is verlopen, schakel dan een professional in voor het overspuiten.

Lasbreuken

Mogelijke oorzaken: 1. Overbelasting of een sterke impact; 2. Lasfout.
Oplossingen: Stop onmiddellijk met het gebruik! Neem contact op met de klantenservice voor reparatie of vervanging. Probeer niet zelf te lassen.

Beenvervorming/buiging

Mogelijke oorzaken: Ernstige overbelasting of een heftige impact.
Oplossingen: Beschadigde onderdelen moeten worden vervangen; gebruik

het apparaat na het rechtzetten niet verder.

Oppervlaktevervaging, krijtvorming

Mogelijke oorzaken: Langdurige blootstelling aan UV-straling, normale veroudering van de coating.

Oplossingen: 1. Heeft geen invloed op het gebruik; kan onbehandeld blijven. 2. Opnieuw afwerken met metaalverf in spuitbusvorm.

Beenkleding (onderkant)

Mogelijke oorzaken: Langdurige wrijving met een ruwe ondergrond.

Oplossingen: 1. Normale slijtage: monteer beenbeschermers. 2. Als slijtage ongelijkmatigheid veroorzaakt: vervang de voetbeschermers of repareer door middel van lassen.

Deel 6: Veelgestelde vragen

Vraag 1: Moet deze metalen bank aan de grond worden bevestigd?

A1: Nee. Dit product is specifiek ontworpen voor plaatsing zonder vaste ondergrond. De brede pootbasis zorgt voor stabiliteit op een vlakke ondergrond. Het product moet echter op een stevige, vlakke en harde ondergrond worden geplaatst en is ten strengste verboden op hellingen of zachte grond. Gebruik metalen stelplaatjes om kleine oneffenheden op te vullen.

Vraag 2: Zal de metalen bank roesten? Hoe moet ik hem onderhouden?

A2: Bij normaal gebruik en onderhoud kan een hoogwaardige poedercoating voor buitengebruik gedurende 3-5 jaar geen zichtbare roestvorming garanderen. Elk metaal kan echter gaan roesten zodra de verf beschadigd is.

Onderhoudstips:

Vermijd stoten; repareer blootliggend metaal onmiddellijk.

Vermijd langdurige ophoping van water rond de benen.

Controleer de verf elke 3 maanden, reinig met een neutraal reinigingsmiddel en gebruik geen staalwol.

In kustgebieden met zoutnevel worden roestvrijstalen modellen aanbevolen, of moet u koolstofstalen modellen elke zes maanden beschermen met was.

Vraag 3: Draagvermogen 250 kg – is dit per persoon of in totaal?

A3: Totale belasting 250 kg. Dat wil zeggen dat de som van de lichaamsgewichten van alle personen op de bank niet meer dan 250 kg mag bedragen. Overbelasting op één punt is ten strengste verboden (bijvoorbeeld één persoon in het midden met een gewicht van meer dan 100 kg – hoewel het totaal niet mag worden overschreden, kan plaatselijke spanning vervorming van de zitting veroorzaken; een gelijkmatige lastverdeling wordt aanbevolen).

Vraag 4: Wordt de metalen bank heet in de zomer? Zijn er oplossingen?

A4: Metaal geleidt warmte snel; na blootstelling aan de zomer kan de oppervlaktetemperatuur boven de 60 °C uitkomen, waardoor direct zitten heet aanvoelt. Suggesties:

Plaats ze op een schaduwrijke plek of onder een afdak.

Gebruik isolerende zitkussens of koelmatten.

Overweeg modellen met latten van hout/hout-kunststofcomposiet (dit product is volledig van metaal; u kunt er zelf kussens op leggen).

Vraag 5: Wat als de bouten losraken? Kan ik ze zelf vastdraaien?

A5: Ja. Draai de moeren vast met de juiste sleutel. Als ze vaak losraken, controleer dan of er veerringen ontbreken en voeg deze toe, of gebruik schroefdraadborgmiddel. Het wordt aanbevolen om alle verbindingen elke 3 maanden aan te draaien.

Vraag 6: Zal de bank in de winter buiten barsten?

A6: Nee. Metalen materialen zijn niet gevoelig voor vorstscheuren. Let echter op:

In koude streken is het zitvlak erg koud; zitkussens worden aanbevolen.

Als de grond bevriest, kan de bank wegglijden; verplaats hem naar een niet-ijzige plek of neem antislipmaatregelen.

Verwijder de sneeuw onmiddellijk om te voorkomen dat er langdurige sneeuwophoping ontstaat die watervlekken op de lak veroorzaakt.

Vraag 7: Hoe repareer ik krassen op de lak?

A7: Kleine krasjes kunt u zelf repareren:

Schuur de randen van de kras lichtjes op met fijn schuurpapier om bramen te verwijderen.

Reinig met een schoonmaakmiddel en laat het drogen.
Gebruik metaalverf in een bijpassende kleur, spuitbusverf of een retoucheerstift, en breng deze gelijkmatig aan vanaf een afstand van 15 cm.
Laat het voor gebruik volledig drogen (ongeveer 24 uur).
Let op: Controleer vóór de reparatie of er geen roest aanwezig is; als er roest is, verwijder deze dan eerst.

Vraag 8: Waarom ontstaan er na een paar maanden roestvlekken rond de poten?

A8: Dit wordt veroorzaakt door langdurig contact van de onderkant van de poten met vochtige grond. Hoewel de poten een coating hebben, kan frequente wrijving of onderdompeling in water de verf aan de onderkant beschadigen, waardoor vocht kan binnendringen en roest kan ontstaan.
Oplossingen:
Maak de onderkant van de poten schoon, schuur het roest weg en breng roestwerende verf aan.
Installeer rubberen/kunststof voetjes om vocht uit de grond te isoleren.
Plaats de bank niet op plekken waar zich langdurig water ophoopt.

Bijlage: Verklaring van naleving
Het ontwerp, de fabricage en de beproevingen van dit product voldoen aan de volgende normen:
GB/T 3325-2017 "Algemene technische eisen voor metalen meubilair"
QB/T 4190-2011 "Gestoffeerde meubels - Bank" (alleen ter referentie voor zitcomfort)
EN 581-2:2009 "Buitenmeubilair - Camping-, huishoud- en projectmeubilair - Zit- en tafelinrichting - Deel 2: Mechanische veiligheidseisen voor zitmeubilair"



VEVOR

Upgrade · The Home Creator Way

Parkbänkar

MODELL: YS-7023BR/YS-7017BR /YS-7015BR

VEVOR
Upgrade·The Home Creator Way

PARK BENCHES





YS-7023BR/YS-7017BR YS-7015BR

(Bilden är endast för referens; vänligen hänvisa till det faktiska objektet)

Detta är originalinstruktionerna, vänligen läs alla instruktioner noggrant innan du använder produkten. VEVOR förbehåller sig en tydlig tolkning av vår användarmanual. Produktens utseende ska vara beroende av den produkt du mottagit. Vi ber om ursäkt för att vi inte kommer att informera dig igen om det finns några teknik- eller programuppdateringar för vår produkt.

Del 1: Varningar och säkerhetsåtgärder

⚠WARNING Viktiga säkerhetsvarningar

1. Belastningsgräns: Den maximala säkra lastkapaciteten för denna produkt är 250 kg (jämn belastning). Överbelastning är strängt förbjuden, och flera användare får inte sitta koncentrerade på en sida, eftersom detta kan orsaka strukturell deformation, tippning eller permanenta skador, vilket kan leda till personskador.
2. Förbjuden felaktig användning: Det är strängt förbjudet att stå på sitsbrädan, ryggstödet eller armstöden. Hoppa inte eller skaka bänken våldsamt. Sådana åtgärder kan orsaka att svetsfogarna tippar eller spricker.
3. Barnövervakning: Barn måste åtföljas och övervakas av en vuxen när de använder denna produkt för att förhindra klättring, gränsle eller andra farliga beteenden.
4. Brandrisk: Placera eller släng inte cigarettfimpar, tändstickor eller andra öppna lågor nära eller på bänken. Även om metallytan inte är brandfarlig kan höga temperaturer skada färgen eller bränna användare.
5. Placeringsstabilitet Varning: Denna produkt kräver inte golvmontering och kan placeras direkt på plan mark. Marken måste dock vara fast och jämn, annars finns det risk för halka eller tippning. Det är strängt förbjudet att placera bänken på sluttningar, mjuk mark eller områden som är benägna att vatten samlas.

Säkerhetsåtgärder

I. Placerings- och användningsanvisningar

1. Platskrav:

Måste placeras på plan, fast och icke-lutande mark (betong, stenläggning, härdat trädäck etc.).
Undvik placering i låglänta, vattenbenägna områden, bar jord eller gräs (långvarig placering kan orsaka sjunkning) eller i sluttningar med en lutning på >2°.
Det rekommenderas att välja skuggiga platser för att sänka metallytans temperatur på sommaren och förbättra komforten.

2. Självkontroll av stabilitet:
Kontrollera visuellt före varje användning att alla fyra benen har full kontakt med marken utan mellanrum.

Tryck och skaka bänken för att bekräfta att den inte har några synliga vinglar eller glidningar. Om marken är ojämn, flytta bänken till en plan yta eller använd hårda avjämningsbrickor (metallmaterial; trä eller kartong är strängt förbjudet).

3. Hantering och flyttning:
Kräver två eller fler vuxna för att lyfta och flytta; det är strängt förbjudet att dra av en person för att undvika repor på ben och golv.
Lyft huvudramen vid förflyttning; håll inte bara i ryggstödet eller armstöden som lastbärande punkter.
Kontrollera stabiliteten på alla fyra benen efter flyttningen.

II. Miljöförhållanden och användningsbegränsningar

1. Tillämplig miljö:
Denna produkt är tillverkad av högkvalitativt kolfiberkonstruktionsstål med en pulverlackering för utomhusbruk och är korrosionsskyddande, lämplig för allmänna utomhusmiljöer.
Ej lämplig för: Kustnära områden med hög saltstänkkorrosion, starka syra-/alkalikemikaliemiljöer eller nära högtemperaturvärmekällor.

2. Miljöfaktorer:
Fuktig miljö: Även om den är korrosionsskyddad kan långvarig vattenansamling eller lackskador fortfarande leda till rost.
UV-strålning: Långvarig exponering för solljus kan orsaka blekning och kritning av färgen (normalt åldrande), men påverkar inte den strukturella hållfastheten.
Temperatur: På sommaren kan metallytans temperatur nå över 60 °C; på vintern kan den vara kall vid beröring. Användning av sittdynor rekommenderas.

III. Garanti och underhållsfrekvens

1. Produktgaranti:
Huvudstruktur (ram, ben): Begränsad 2 års garanti vid normal användning (köpbevis krävs).

Färg/Beläggning: Anses vara ett förbrukningsbart lager. Onormal flagning (t.ex. blåsbildning, flagning) inom garantiperioden kan vara berättigad till eftermarknadsservice, men normal åldring, blekning, mindre repor och miljöpåverkan täcks inte.

Undantag från garantin: Skador orsakade av felaktig placering, överbelastning, oavsiktlig stöt, obehörig modifiering eller naturkatastrofer (översvämning, tyfon, marksänkning).

2. Underhållsfrekvens och innehåll:

Daglig rengöring: Veckovis eller vid behov. Torka av sitsytan och benen med en mjuk trasa eller svamp fuktad med ett neutralt rengöringsmedel för att avlägsna smuts, löv och fågelspillning. Undvik att använda stålull, starka syror eller starka alkalier.

Kontroll av åtdragningsförmåga: Var tredje månad. Kontrollera att alla anslutningsbultar och muttrar är lösa och dra åt dem med en skiftnyckel.

Lackinspektion: Var tredje månad. Kontrollera ramen och benen för repor som blottar bar metall eller rostfläckar. Åtgärda omedelbart.

Rostskyddsmedel: Mindre rostfläckar: slipa med fint sandpapper → applicera rostskyddsprimer → bättra på med matchande topplack; vid stor rost: kontakta kundtjänst för bedömning.

3. Rekommendationer för säsongsunderhåll:

Under långvariga regnperioder, flytta bänken under ett skydd eller täck över med en vattentät och andningsbar duk för att minska vattenfläckar på färgen.

I kalla områden, kontrollera kontaktytan mellan benen och marken för is före vinteranvändning för att förhindra halkskydd.

IV. Korrekta tangentoperationer

1. Monteringsoperation:

Kontrollera delarnas markeringar (t.ex. vänster/höger) före installation. Om de byts ut kommer hålen att bli feljusterade.

2. Rengöringsoperation:

Använd neutralt diskmedel (utspätt diskmedel). Undvik klor- eller syrainnehållande ingredienser.

Högtrycksvattenstrålar är strängt förbjudna för att förhindra att fukt sipprar

in i bulthålen.

V. Åtgärder för att förebygga inneboende risker

1. Tippskydd:

Denna produkt har en bred bas med fyra ben för hög stabilitet.
Häng inte tunga föremål (t.ex. ryggsäckar, blomkrukor) på ryggstödet, eftersom det kan förskjuta tyngdpunkten bakåt och orsaka tippning.

2. Skjuvnings- och klämskydd:

Alla avskurna ändar på metallrör är avfasade, men användare (särskilt barn) bör ändå undvika att sticka in fingrarna i röröppningar eller anslutningsglipor.

3. Mot brännskador/frostskador:

Efter sommarens solexponering är metallytans temperatur hög; använd isolerande sittdynor.
På vintern kan armstöd av metall vara mycket kalla; känsliga personer bör använda handskar.

4. Rostskyddsmedel:

Reparera lackskador omedelbart. Rost sprider sig; att fördröja behandlingen minskar den strukturella styrkan.

Del 2: Produktöversikt

1. Avsedd användning

Denna produkt är en utomhusbänk helt i metall, utan golvfäste, lämplig för:
Offentlig vila: Tillfälliga eller kortvariga sittplatser i parker, torg, campus, sjukhus och andra offentliga områden.
Kommersiell användning: Uteservering för kaféer, innergårdar på semesteranläggningar, gågator, försäljningsgallerier.
Privata trädgårdar: Privata utomhusutrymmen såsom trädgårdar, terrasser och balkonger.

Denna produkt är inte lämplig för:

Specialoperationer som kräver koncentrerade laster överstigande 250 kg.
Kraftig träning eller klättringsaktiviteter.

2. Produktens användningsmiljö och användare

Tillämplig miljö:

Allmänna utomhusmiljöer (tempererade/subtropiska klimat).

För kustområden med hög saltstänk krävs modeller i rostfritt stål eller så måste ytterligare korrosionsskyddsunderhåll utföras.

Tillämpliga användare:

Allmänheten, äldre, ungdomar (barn måste vara under uppsikt).

När flera personer sitter samtidigt får den totala belastningen inte överstiga 250 kg.

Icke-tillämpliga användare:

Personer som väger mer än 250 kg (överväg kraftiga förstärkta modeller).

Små barn utan vårdnadshavare som använder produkten ensamma.

3. Förvaringsinstruktioner

Denna produkt är avsedd för utomhusbruk och kräver generellt sett ingen förvaring inomhus.

1. Rengör och torka: Rengör sitsytan och benen noggrant och se till att ingen fukt finns kvar.

2. Förvaring inomhus: Förvara i ett torrt, ventilerat utrymme inomhus, borta från frätande kemikalier.

3. Utomhusbeklädnad: Om förvaring måste ske utomhus, täck tätt med en vattentät och andningsbar duk. Ogenomtränglig plastfilm är strängt förbjuden för att förhindra att kondens inuti påskyndar färgens åldring.

MODELL OCH PARAMETRAR

Modell	Stil	Storlek	Maxbelastning
YS-7023BR	Rutnät	1160*510*760 mm	250 kg
YS-7017BR	Blomma	1270x520x770mm	250 kg
YS-7015BR	Järnväg	1270*585*790 mm	250 kg

Del 3: Installationsanvisningar

Modell: YS-7023BR och YS-7017BR

A X1PC 	B X1PC 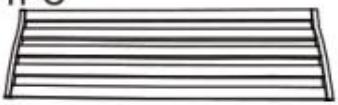
C X2PC 	E X4PCS M6x55mm 
F X4PCS M6x50mm 	G X4PCS 
H X8PCS 	I X4PCS 
J X1PC 	K X1PC 

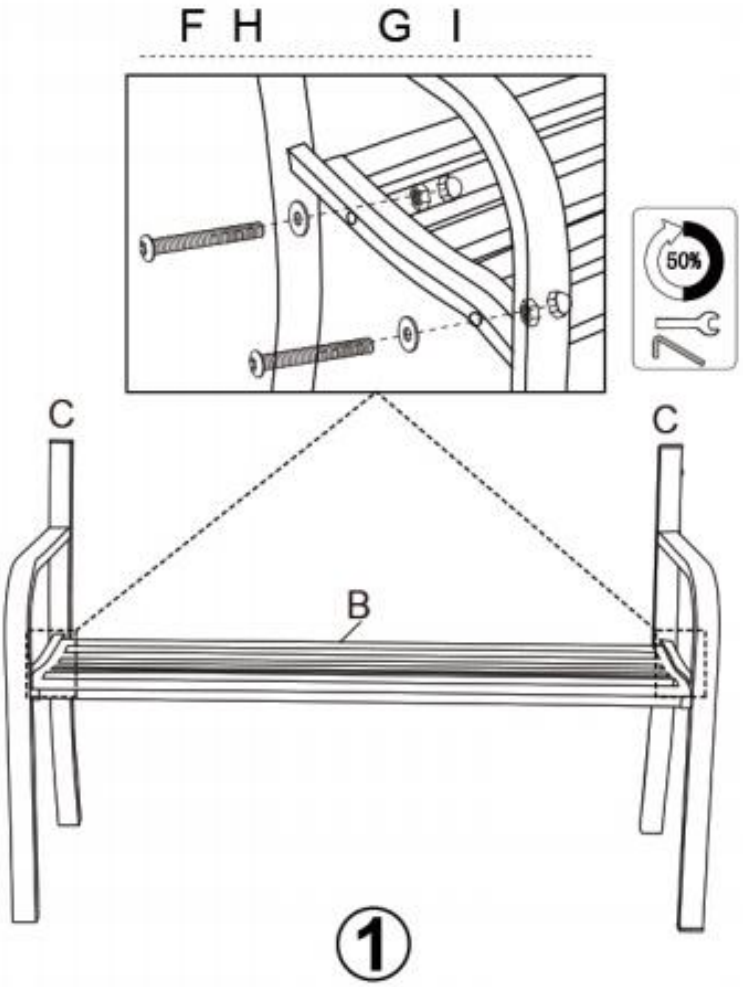
F H
G I
50%
C
C
B
1

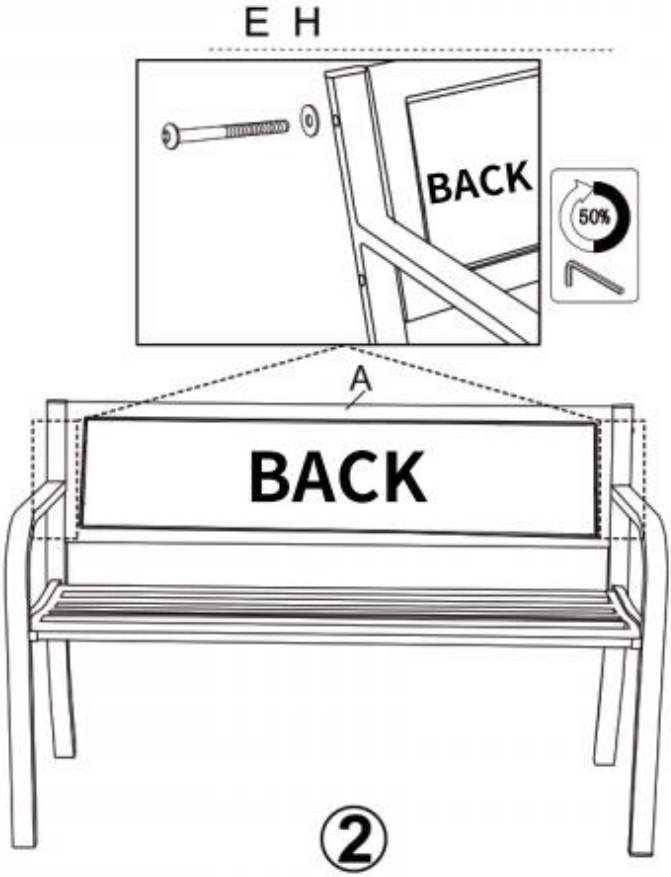

②

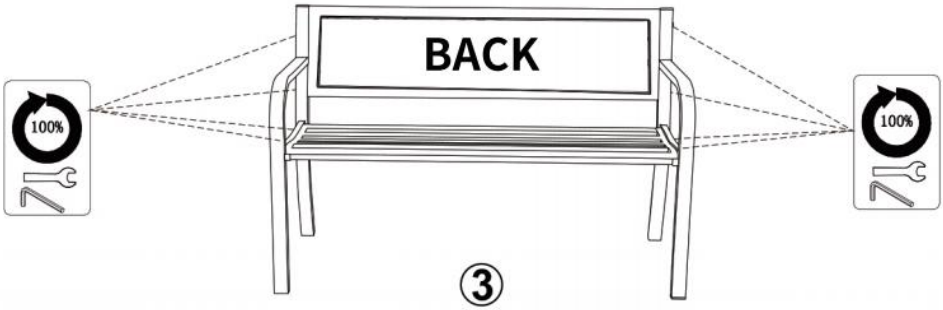

③

Modell: YS-7015BR

Inga.	Bild	Antal	Inga.		
En		2	E		12 m6x16
B		6	F		4
C		1	G		1
D		4 m6x55mm			

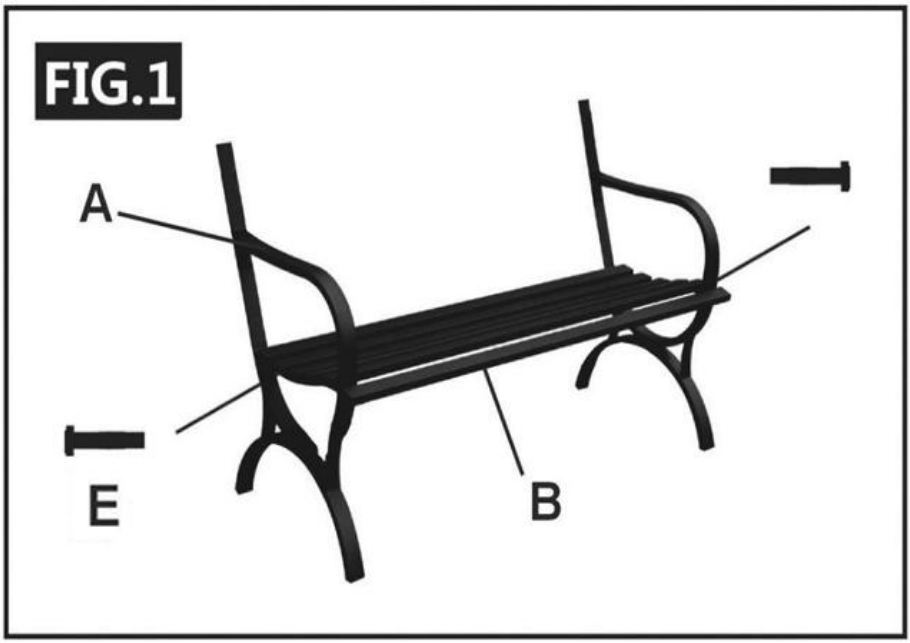

FIG.2



FIG.3



Del 4: Bruksanvisning

1. Riktlinjer för normal användning

Sittande: Sitt stadigt i mitten av sittbrädan; undvik att sitta bara på kanten eller koncentrera vikten på ena sidan.

Belastning: Maximal totalbelastning 250 kg.

Rengöring: Torka av med en mjuk trasa fuktad med rent vatten eller ett neutralt rengöringsmedel efter daglig användning. För envisa fläckar, använd en mjuk borste med rengöringsmedel.

2. Förbjudna handlingar

✕ Stående på sitsen eller ryggstödet: Risk för tippning, fall och permanent strukturell deformation.

✕ Hopp eller våldsamma skakningar på arbetsbänken: Kan orsaka sprickbildning i svetsfogen eller lossning av bultar.

✕ Flera personer som sitter koncentrerade på ena sidan: Risk för tippning.

✕ Barn som klättrar eller sitter grensle på armstöd/ryggstöd: Risk för fall eller klämskador.

✕ Att dra bänken (utan att lyfta): Benslitage, repor på golvet, skador på beläggningen.

✕ Användning av stålull, starka syror eller starka alkalier för rengöring: Skadar färgen och accelererar rost.

✕ Långvarig nedsänkning i vatten: Beläggningen flagnar, metallkorrosion.

✕ Att rista eller fästa tejp på målade ytor: Permanenta skador.

3. Initiativ för civiliserad användning

Ta med dig personligt skräp efter vila.

Lämna inte våta kläder eller våta paraplyer på metallsitsen under längre perioder för att undvika vattenfläckar.

Om lösa bultar eller lackskador upptäcks, kontakta omedelbart fastighets-/ledningspersonal för underhåll.

Del 5: Felsökning

Bänken vinglar eller är instabil

Möjliga orsaker: 1. Ojämn mark, ett ben upphängt; 2. Lösa anslutningsbultar.

Lösningar: 1. Sluta använda omedelbart. Flytta till plan mark eller sätt in metalliska avjämningsbrickor under det upphängda benet. 2. Dra åt alla

bultar.

Bultar lossnar ofta

Möjliga orsaker: 1. Fjäderbricka saknas eller är trasig under installationen; 2. Inte åtdragen diagonalt.

Lösningar: 1. Demontera, sätt i fjäderbrickor och dra åt igen. 2. Utför rutinmässiga åtdragningskontroller var tredje månad.

Lacken repig, bar metall exponerad

Möjliga orsaker: Stötar vid hantering, repor från vassa föremål.

Lösningar: 1. Mindre repor: täck med matchande bättringspenna. 2. Bar metall: slipa kanterna → applicera rostskyddsprimer → applicera topplack.

Lokala rostfläckar

Möjliga orsaker: 1. Lackskador repareras inte omedelbart; 2. Långvarig exponering för fuktig miljö.

Lösningar: 1. Behandla omedelbart: slipa med fint sandpapper → applicera rostskyddsfärg → applicera topplack. 2. Förbättra placeringsmiljön, undvik stillastående vatten.

Stora rost-/färgblåsor

Möjliga orsaker: 1. Åldringsfel i beläggningen; 2. Otillräcklig korrosionsskyddsbehandling av underlaget.

Lösningar: 1. Kontakta kundtjänst för att utvärdera om fullständig omlackering eller utbyte behövs. 2. Om garantin inte täcks av någon annan, anlita en fackman för ommålning.

Svetssprickbildning

Möjliga orsaker: 1. Överbelastning eller kraftig stöt; 2. Svetsfel.

Lösningar: Sluta använda omedelbart! Kontakta kundtjänst för reparation eller utbyte. Försök inte svetsa själv.

Bendeformation/böjning

Möjliga orsaker: Kraftig överbelastning eller våldsam stöt.

Lösningar: Skadade delar måste bytas ut; fortsätt inte använda efter rätning.

Ytblekning, kritning

Möjliga orsaker: Långvarig UV-exponering, normalt åldrande av beläggningen.

Lösningar: 1. Påverkar inte användningen; kan lämnas obehandlad. 2.

Övermåla med metallspecifik sprayfärg.

Benslitage (nederst)

Möjliga orsaker: Långvarig friktion mot ojämn mark.

Lösningar: 1. Normalt slitage; montera benskydd. 2. Om slitage orsakar ojämnheter, byt ut fotstöden eller reparera genom svetsning.

Del 6: Vanliga frågor

F1: Behöver denna metallbänk fästas i marken?

A1: Nej. Denna produkt är specifikt utformad för icke-fast placering. Den breda benbasen ger stabilitet vid kontakt med plan mark. Den måste dock placeras på fast, jämn och hård mark och är strängt förbjuden på sluttningar eller mjuk jord. För mindre ojämnheter, använd metallutjämnningsplattor.

F2: Kommer metallbänken att rosta? Hur underhåller man den?

A2: Vid normal användning och underhåll kan högkvalitativ pulverlackering för utomhusbruk garantera att det inte finns någon synbar rost i 3–5 år. Däremot kan all metall rosta när färgen är skadad.

Underhållstips:

Undvik stötar; reparera exponerad metall omedelbart.

Undvik långvarig vattenansamling genom att blötlägga benen.

Kontrollera färgen var tredje månad, rengör med neutralt rengöringsmedel, använd inte stålull.

I kustnära områden med saltstänk rekommenderas modeller i rostfritt stål, eller så appliceras vaxskydd på modeller i kolstål var sjätte månad.

F3: Lastkapacitet 250 kg – är det per person eller totalt?

A3: Total belastning 250 kg. Det vill säga att summan av kroppsvikterna för alla personer på bänken inte får överstiga 250 kg. Överbelastning på en enda punkt är strängt förbjuden (t.ex. en person som sitter i mitten med en vikt som överstiger 100 kg – även om den totala vikten inte får överskridas, kan lokal belastning orsaka deformation av sitsen; jämn belastningsfördelning rekommenderas).

F4: Är metallbänken varm på sommaren? Finns det några lösningar?

A4: Metall leder värme snabbt; efter sommarexponering kan yttemperaturen överstiga 60 °C, vilket gör att direkt sittande känns varmt. Förslag:

Placera i skuggade områden eller under markiser.
Använd isolerande sittdynor eller svala mattor.
Överväg modeller med ribbor av trä/trä-plast-komposit (denna produkt är helt i metall; du kan lägga till dina egna kuddar).

F5: Vad händer om bultarna lossnar? Kan jag dra åt dem själv?
A5: Ja. Dra åt muttrarna med lämplig nyckel. Om muttrarna lossnar ofta, kontrollera om fjäderbrickor saknas och sätt till dem, eller applicera gänglåsande lim. Regelbunden åtdragning av alla anslutningar var tredje månad rekommenderas.
F6: Kommer bänken att spricka utomhus på vintern?
A6: Nej. Metallmaterial är inte känsliga för frysprickbildning. Observera dock:
I kalla områden är sittytan mycket kall; sittdynor rekommenderas.
Om marken fryser kan bänken glida; flytta den till ett icke-isigt område eller vidta halkskyddsåtgärder.
Röj snön snabbt för att undvika att långvarig täckning orsakar vattenfläckar på lacken.
F7: Hur reparerar man repig färg?
A7: Mindre repor kan repareras själv:
Slipa lätt kanterna på repan med fint sandpapper för att ta bort grader.
Rengör med diskmedel och torka.
Använd metallsprayfärg i matchande färg eller en bättringspenna och spraya/applicera jämnt från 15 cm avstånd.
Låt torka helt (cirka 24 timmar) före användning.
Obs: Se till att det inte finns någon rost före reparation; om rost finns, ta bort den först.
F8: Varför finns det rostfläckar runt benen efter några månader?
A8: Detta orsakas av långvarig kontakt mellan benens undersida och fuktig mark. Även om benen har en beläggning kan frekvent friktion eller nedsänkning i vatten skada bottenfärgen, vilket gör att fukt kan tränga in och orsaka rost.
Lösningar:
Rengör benets undersida, slipa för att ta bort rost, applicera

rostskyddsfärg.
Montera fotkuddar av gummi/plast för att isolera markfukt.
Undvik att placera bänken i områden med långvarig vattenansamling.

Bilaga: Efterlevnadsförklaring
Design, tillverkning och provning av denna produkt hänvisar till följande standarder:
GB/T 3325-2017 "Allmänna tekniska krav för metallmöbler"
QB/T 4190-2011 "Klädda möbler - Soffa" (endast referens för sittkomfort)
EN 581-2:2009 "Utemöbler - Camping-, hem- och entreprenadmöbler och bord - Del 2: Mekaniska säkerhetskrav för sittmöbler"

