VIS48SOAKMWT

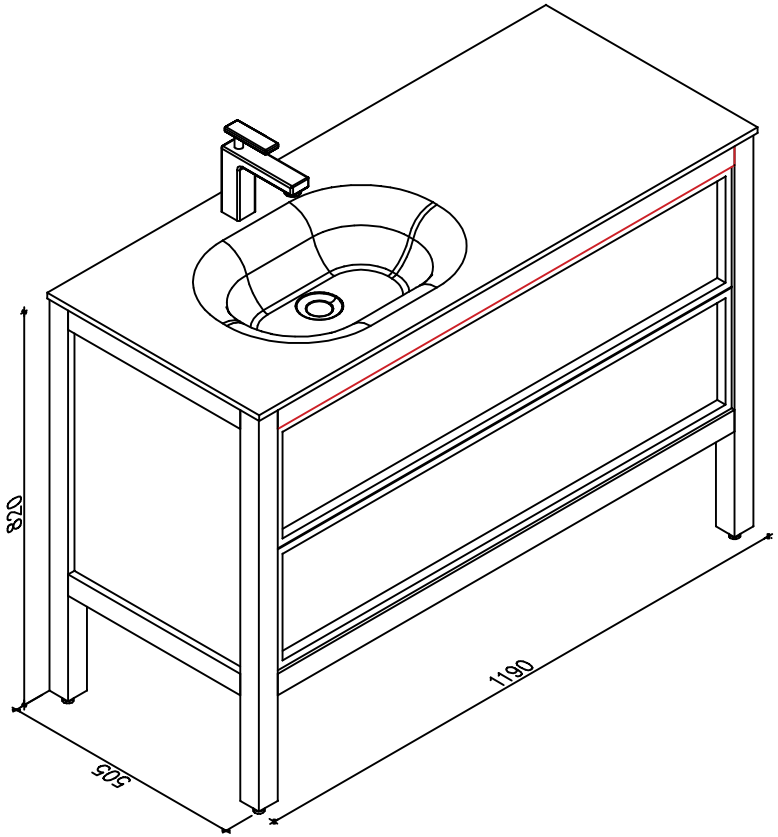

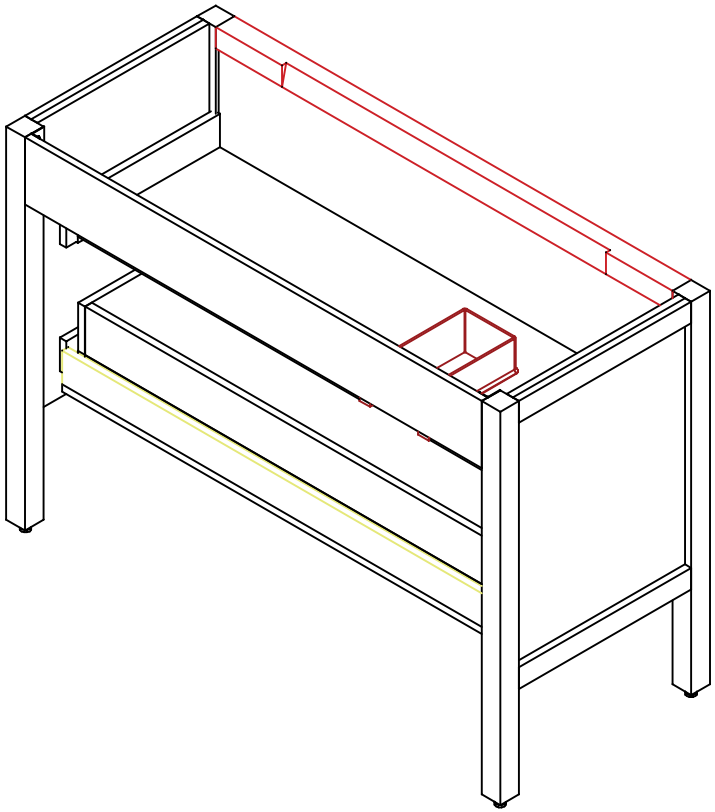

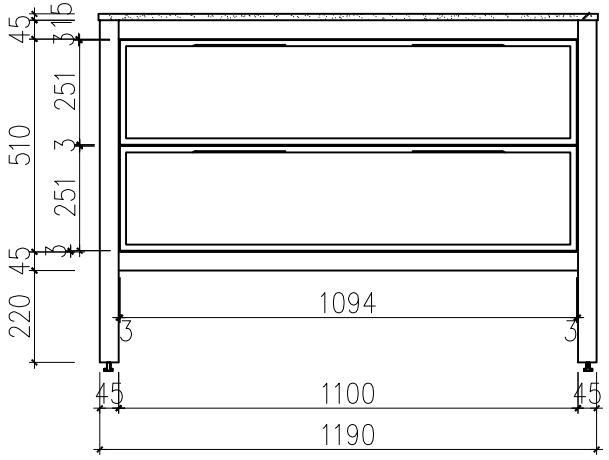
45
15
3
251
510
3
251
3
45
220
1094
3
3
45
1100
45
1190

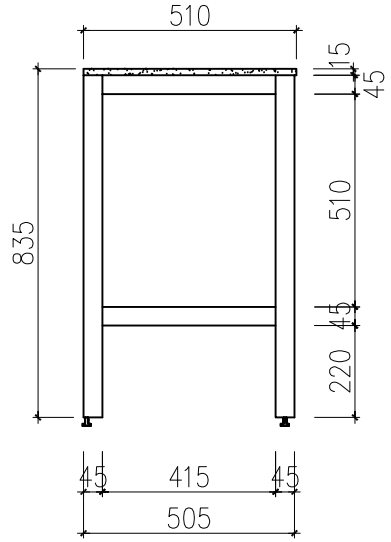
510
15
45
835
510
45
220
45
415
45
505

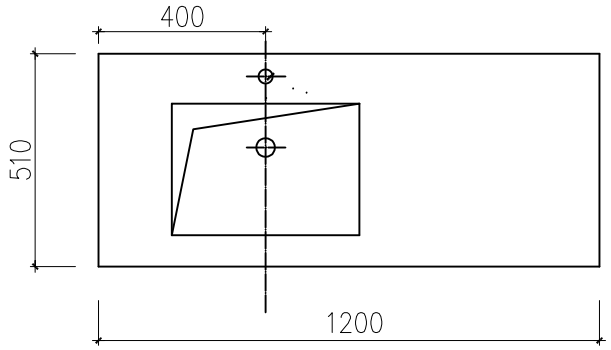
400
510
1200

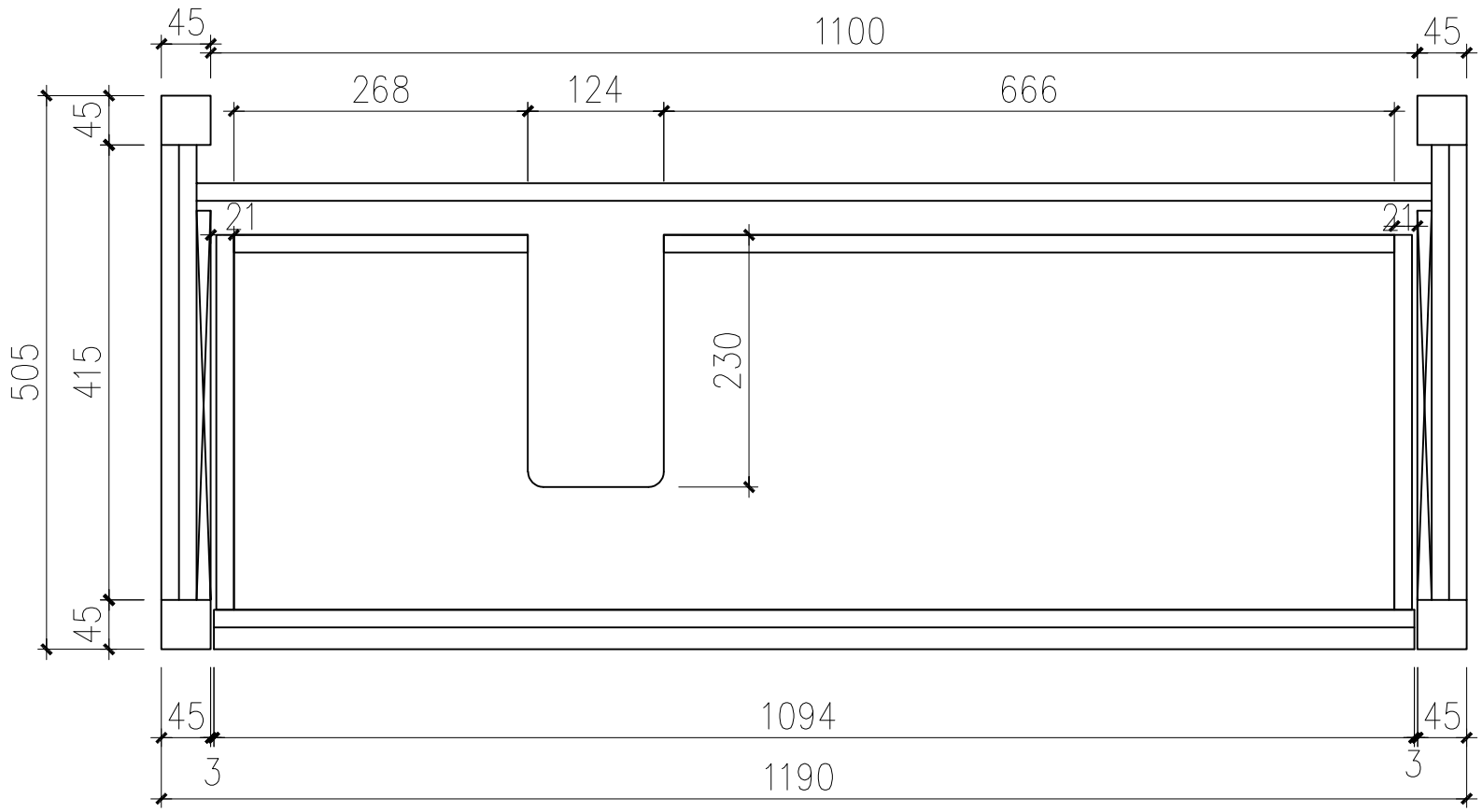
45
1100
45
268
124
666
45
21
21
505
415
230
45
45
1094
45
3
3
1190

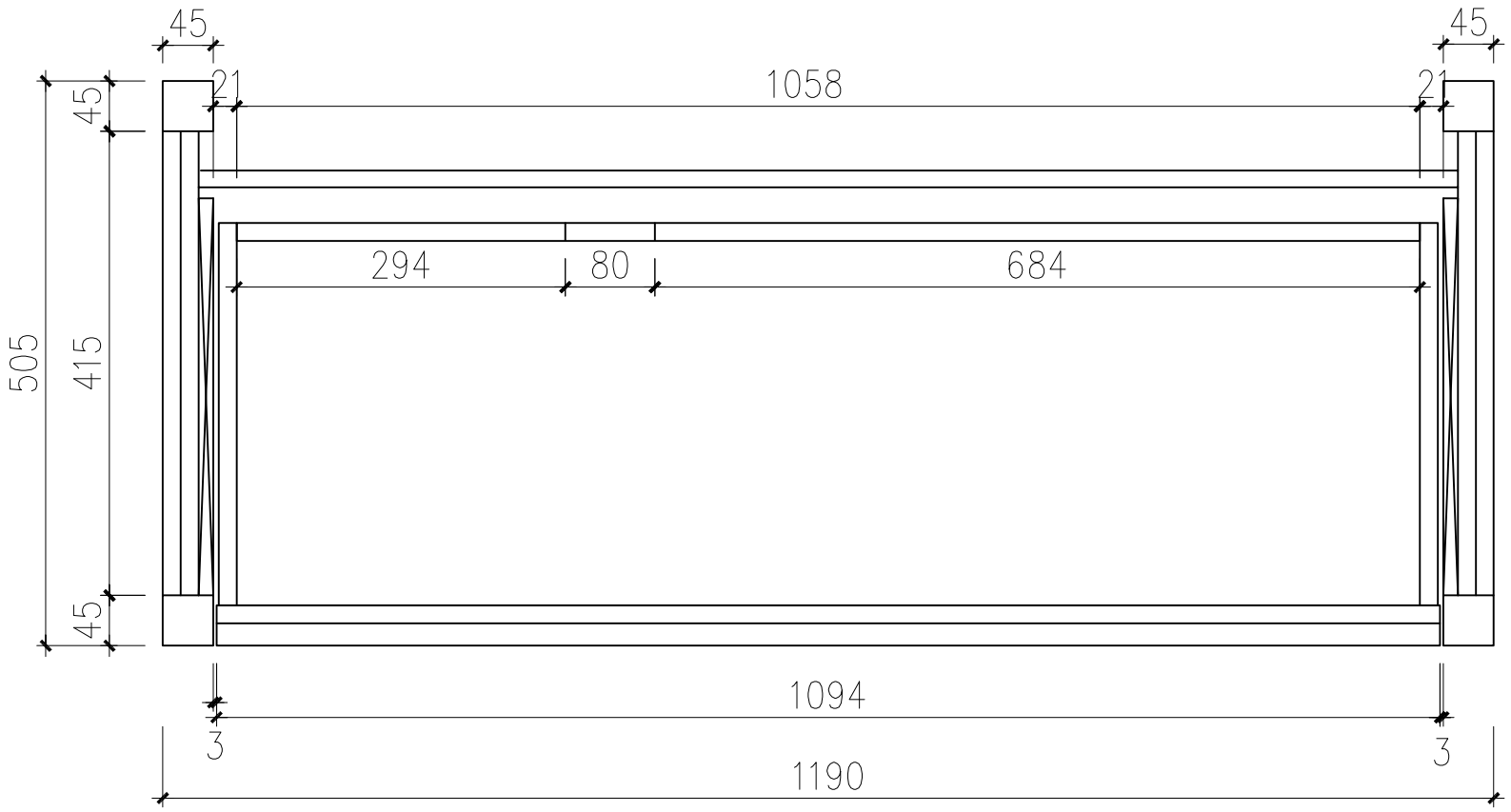
45
45
21
1058
21
45
505
415
45
294
80
684
1094
3
3
1190

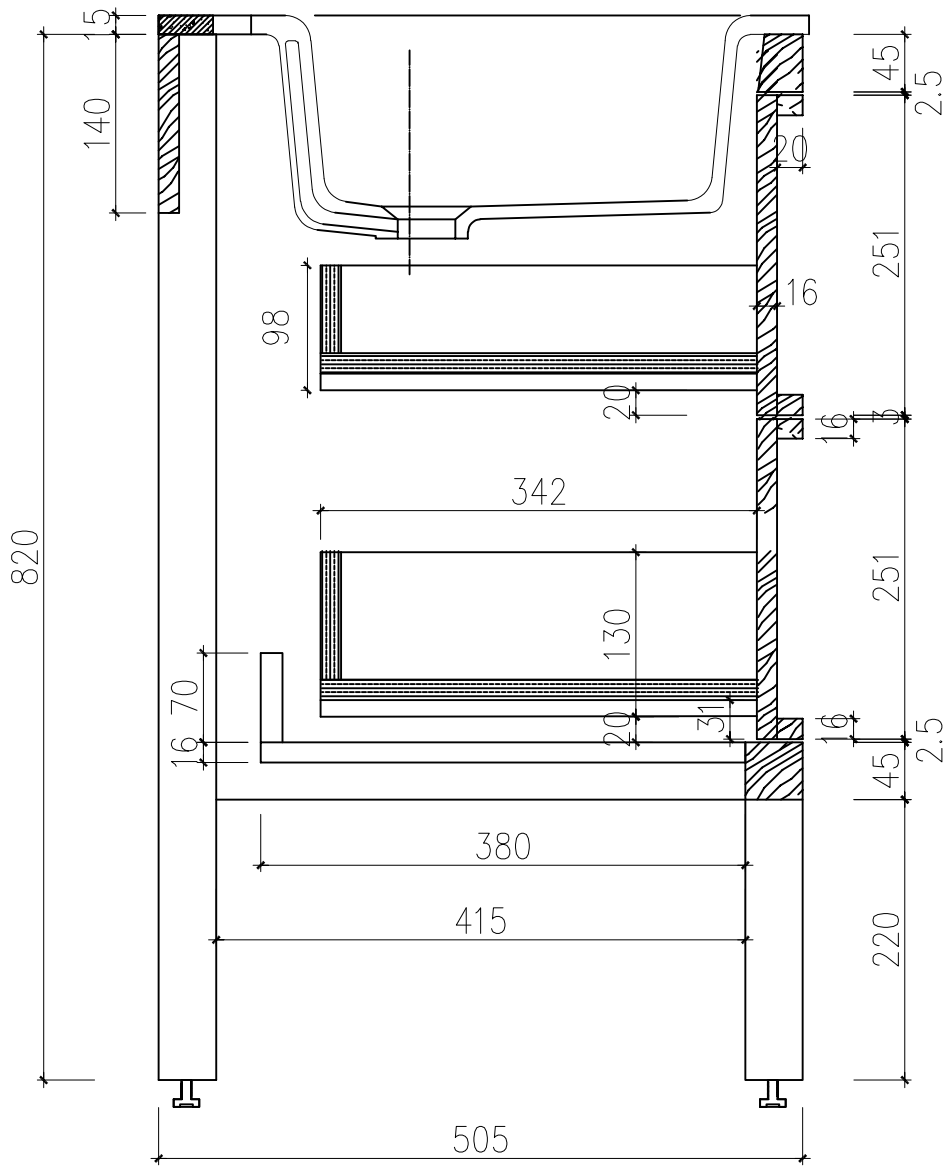
15
140
820
98
20
16
342
130
70
16
20
31
16
45
2.5
20
251
16
3
251
16
2.5
45
380
415
220
505