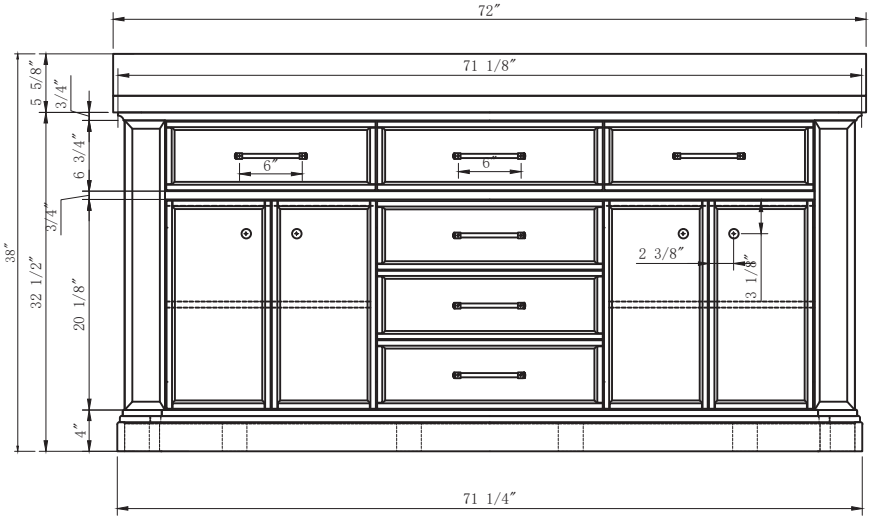
72″
71 1/8″
5 5/8″
3/4″
6 3/4″
3/4″
38″
32 1/2″
20 1/8″
4″
6″
6″
2 3/8″
3 1/8″
71 1/4″

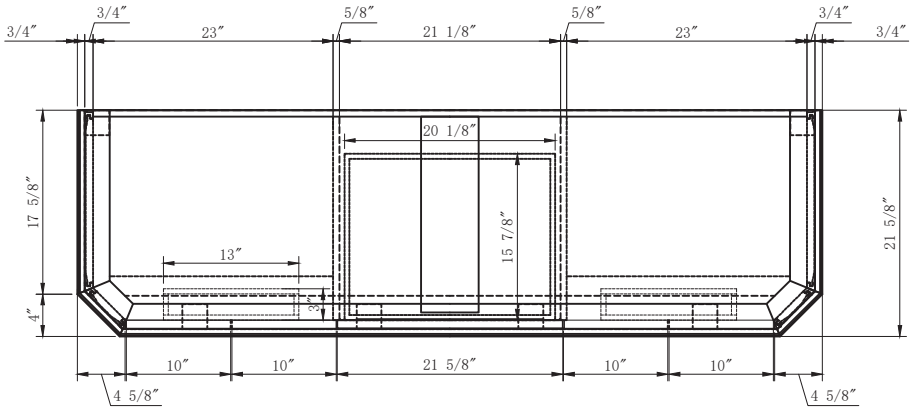
3/4″
3/4″
23″
5/8″
21 1/8″
5/8″
23″
3/4″
3/4″
20 1/8″
17 5/8″
15 7/8″
21 5/8″
13″
3/4″
4″
10″
10″
21 5/8″
10″
10″
4 5/8″
4 5/8″

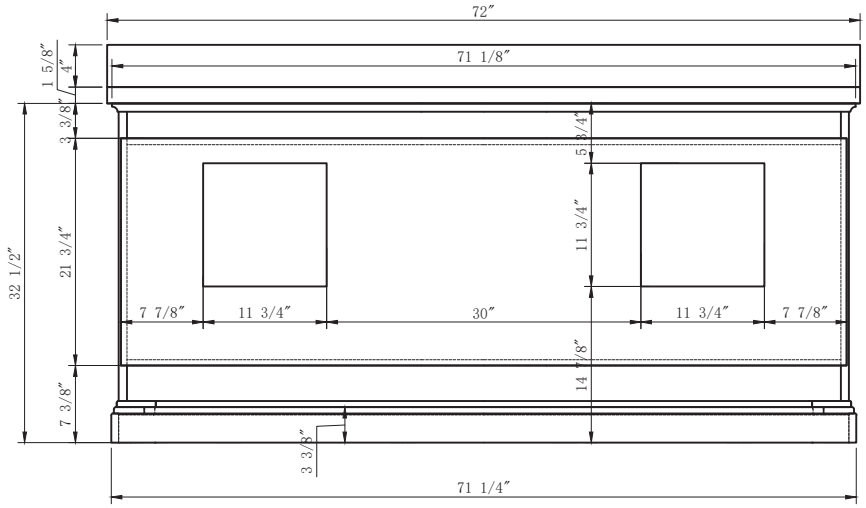
72″
71 1/8″
1 5/8″
4″
3 3/8″
5 3/4″
11 3/4″
32 1/2″
21 3/4″
7 7/8″
11 3/4″
30″
11 3/4″
7 7/8″
14 7/8″
7 3/8″
3 3/8″
71 1/4″

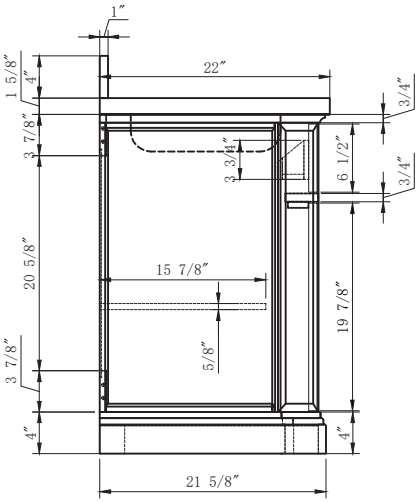
1″
22″
1 5/8″
4″
3/4″
3 7/8″
3 3/4″
6 1/2″
3/4″
20 5/8″
15 7/8″
19 7/8″
5/8″
3 7/8″
4″
4″
21 5/8″

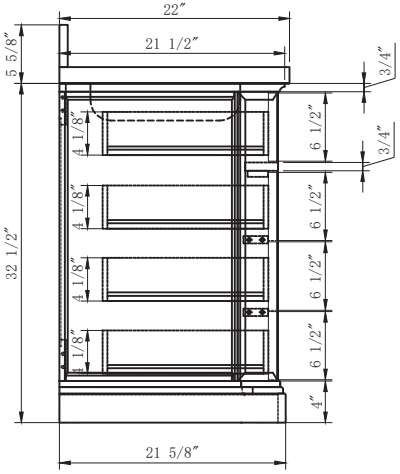
22″
21 1/2″
5 5/8″
3/4″
4 1/8″
6 1/2″
3/4″
4 1/8″
6 1/2″
32 1/2″
4 1/8″
6 1/2″
4 1/8″
6 1/2″
4″
4″
21 5/8″

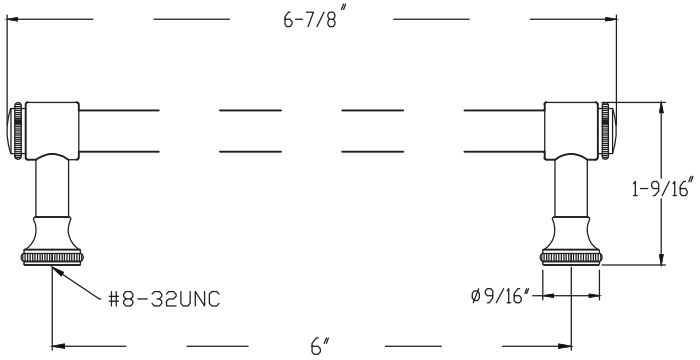
6-7/8″
1-9/16″
#8-32UNC
ø9/16″
6″

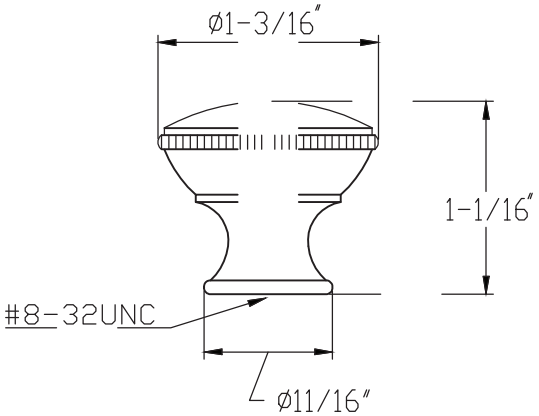
ø1-3/16″
1-1/16″
#8-32UNC
ø11/16″

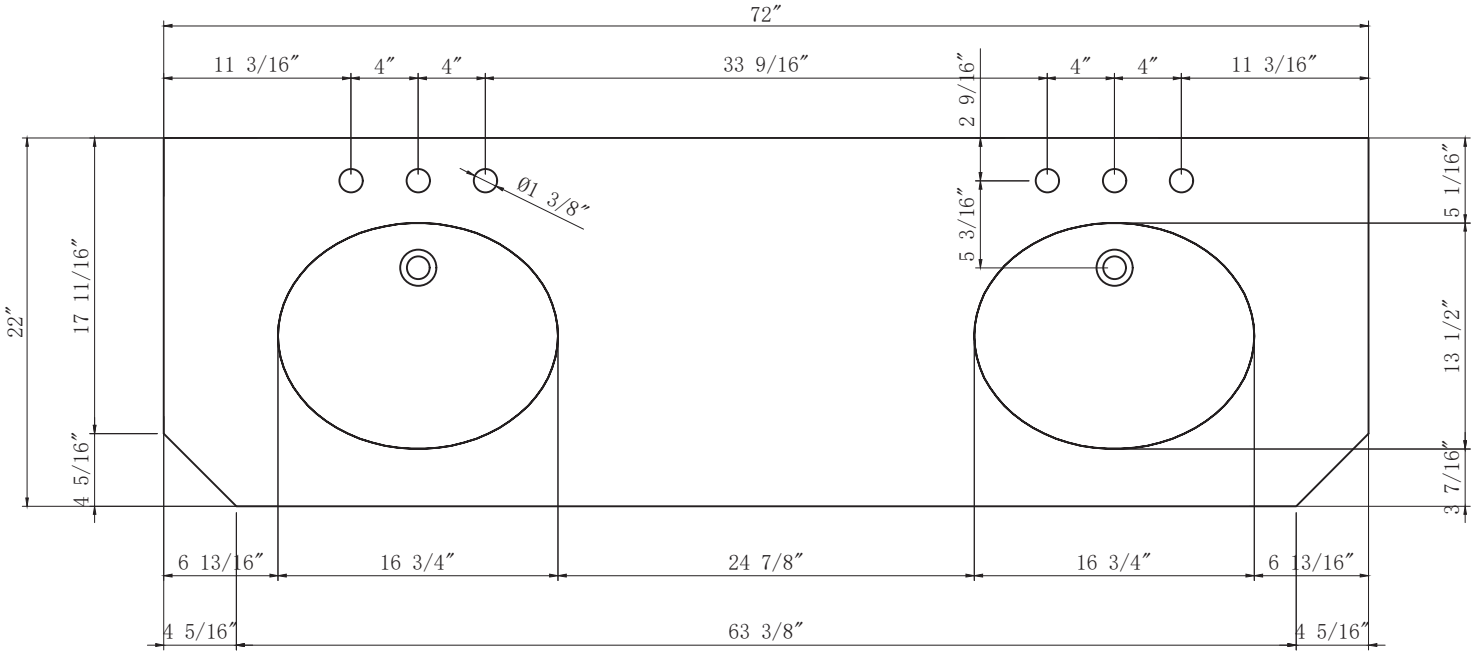
72″
11 3/16″
4″
4″
33 9/16″
2 9/16″
4″
4″
11 3/16″
Ø1 3/8″
5 3/16″
5 1/16″
22″
17 11/16″
13 1/2″
4 5/16″
3 7/16″
6 13/16″
16 3/4″
24 7/8″
16 3/4″
6 13/16″
4 5/16″
63 3/8″
4 5/16″

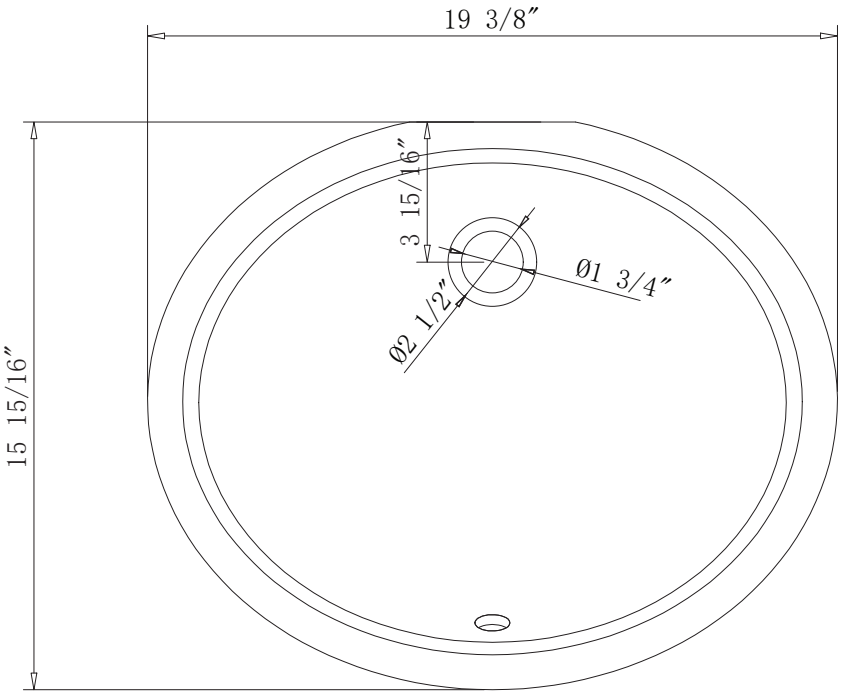
19 3/8″
3 15/16″
Ø1 3/4″
Ø2 1/2″
15 15/16″

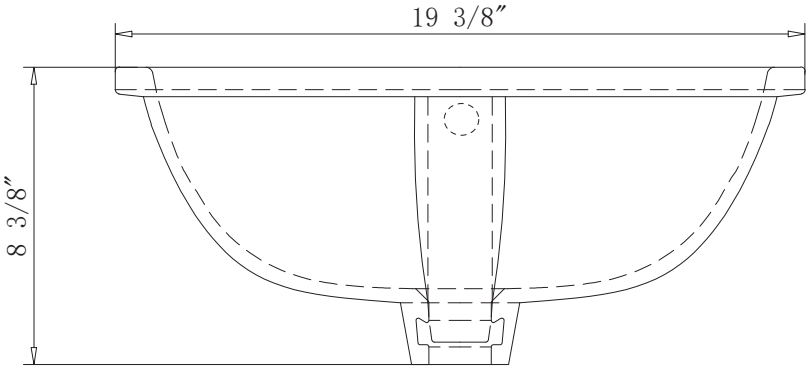
19 3/8″
8 3/8″

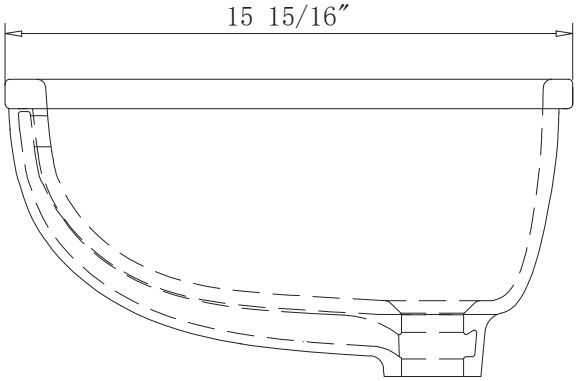
15 15/16″

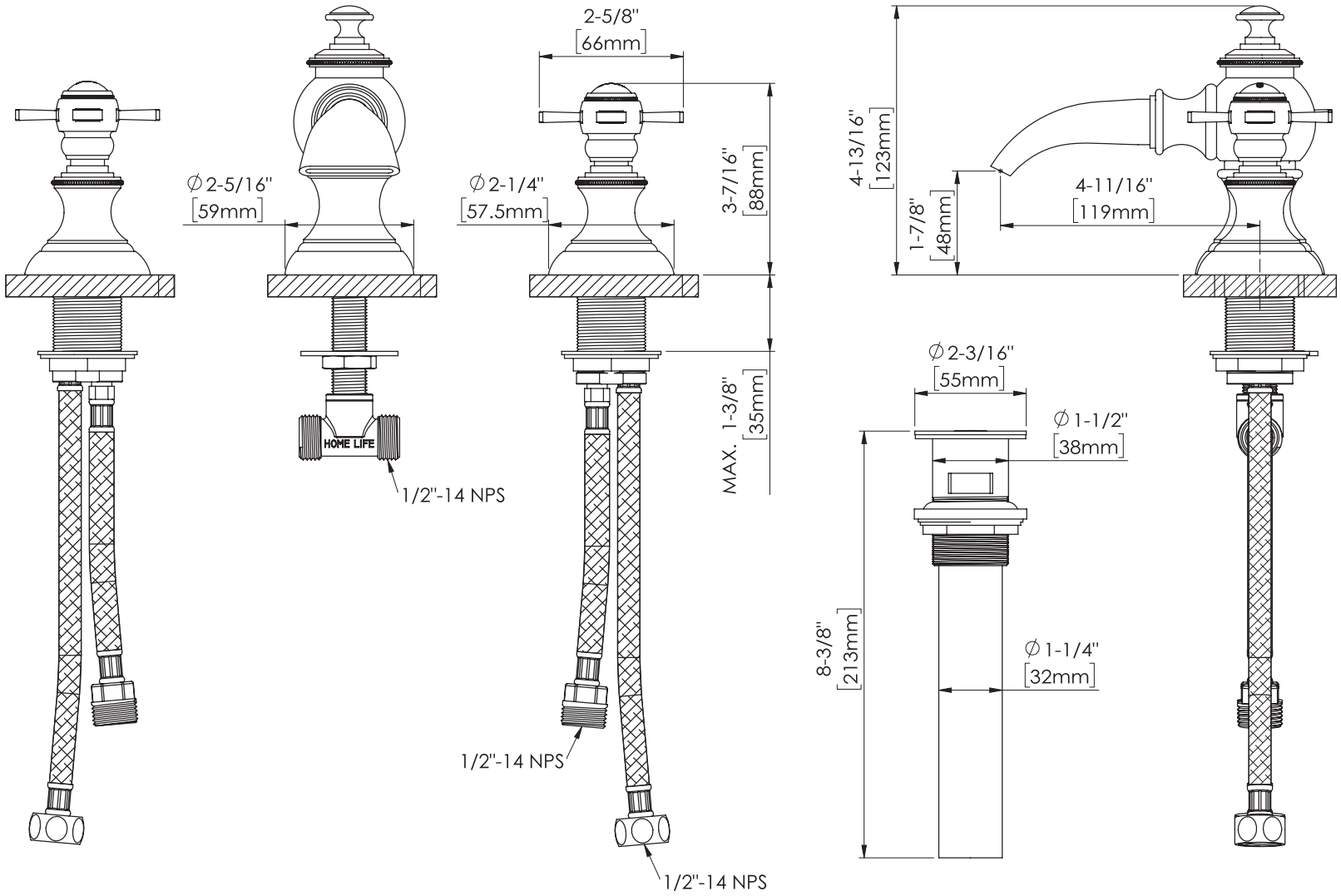
2-5/8"
[66mm]
∅2-5/16"
[59mm]
∅2-1/4"
[57.5mm]
3-7/16"
[88mm]
MAX. 1-3/8"
[35mm]
HOME LIFE
1/2"-14 NPS
1/2"-14 NPS
1/2"-14 NPS
4-13/16"
[123mm]
1-7/8"
[48mm]
4-11/16"
[119mm]
∅2-3/16"
[55mm]
∅1-1/2"
[38mm]
8-3/8"
[213mm]
∅1-1/4"
[32mm]