# N765P505766
# ASSEMBLY INSTRUCTIONS
# (INSTRUCTIONS DE MONTAGE)
# 30 INCH BATH VANITY (COMBO)

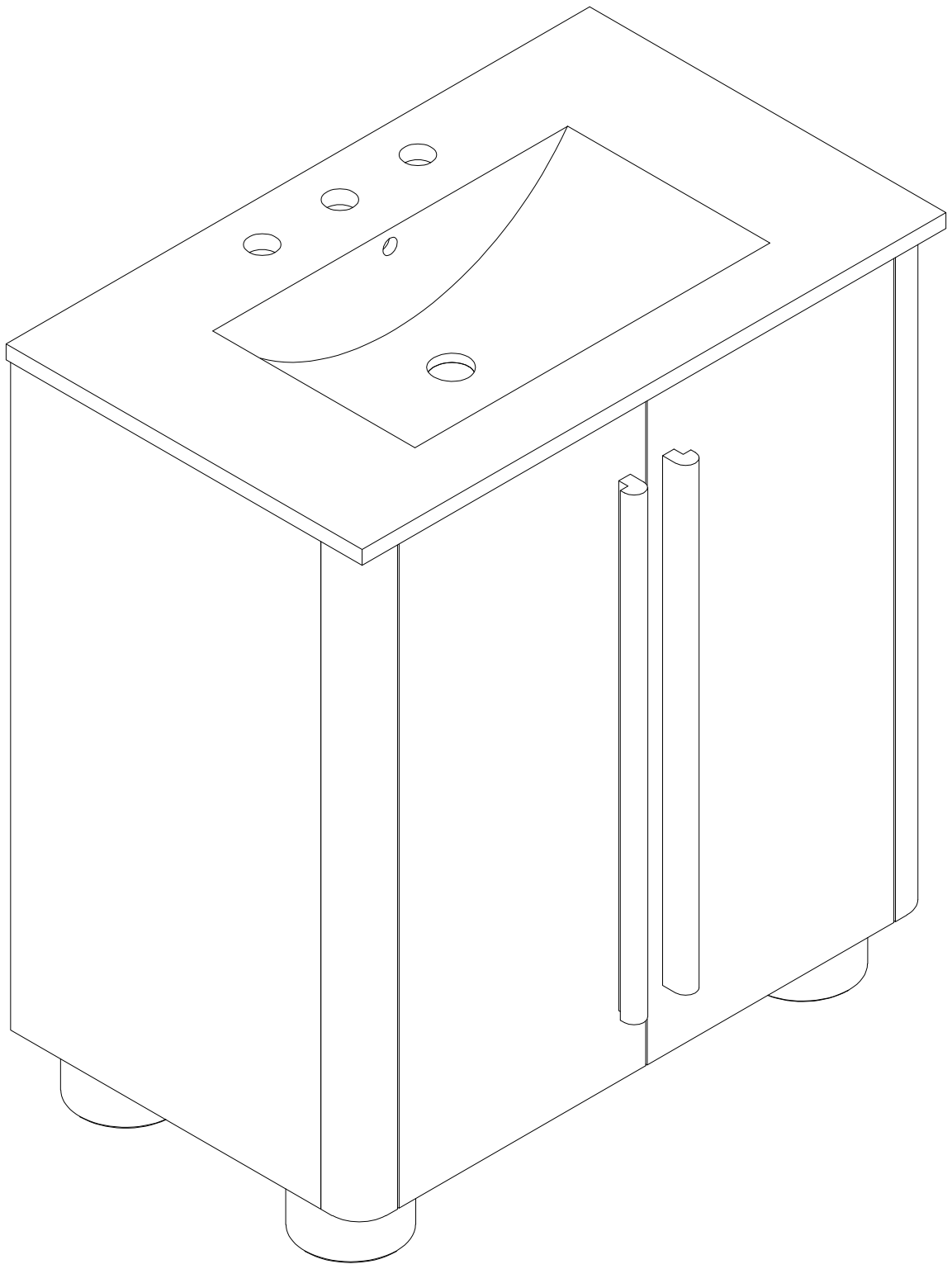

Thank you for purchasing this quality product. Be sure to check all pac
material carefully for small parts which may have come loose inside t
carton during shipment. Separate, identify and count all parts and hardw
Compare with the parts list to be sure all parts are present.
"DO NOT TIGHTEN SCREWS UNTIL COMPLETELY ASSEMBLED

Merci d'avoir acheté ce produit de qualité. Assurez-vous de vérifier soigneusement tout le matériel d'emballage pour détecter les petites pièces qui auraient pu se détacher à l'intérieur du carton pendant le transport. Séparez, identifiez et comptez toutes les pièces et le matériel. Comparez avec la liste des pièces pour vous assurer que toutes les pièces sont présentes.
"NE SERREZ PAS LES VIS AVANT D'ÊTRE COMPLÈTEMENT ASSEMBLÉES"

* Use of power tool to assemble this product will invalidate any claim and damage this product making unsafe !!!
* Please assemble on a clean soft surface to avoid damage.

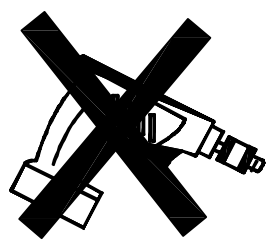

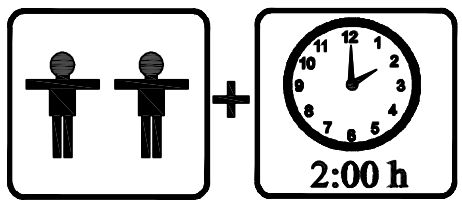


Tools Requi

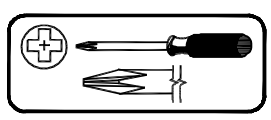

(Not included)

**IMPORTANT:**

**PLEASE READ INSTRUCTION BEFORE STARTING THE ASSEMBLY**
**VEUILLEZ LIRE LES INSTRUCTIONS AVANT DE COMMENCER L'ASSEMBLAGE**

# Before Installation

**Important - Please read these instructions fully before starting assembly**

Thank you for purchasing this quality product. Be sure to check all packing materials carefully for small parts, which may have come loose inside the carton during shipment. Identify and count all items according to the PARTS LIST and/or HARDWARE LIST shown below. Check you have all the components and tools listed on the following pages.

. We recommend that you assemble this product with the assistance of another person; this will make the assembly easier, and will help eliminate damage to the product or injury to persons during assembly.

. Please do not over tighten screws or bolts until the assembly is completed.

. Keep children and animal away from the work area, small parts could choke if swallowed.

. Please put all parts on a non-abrasive floor before assembly,and follow the assembly steps to assemble your newly purchased product correctly and efficently.

**If you find that you have any trouble with assembly or missing or damaged parts please contact the seller.**

## Cam Lock Assembly Instructions

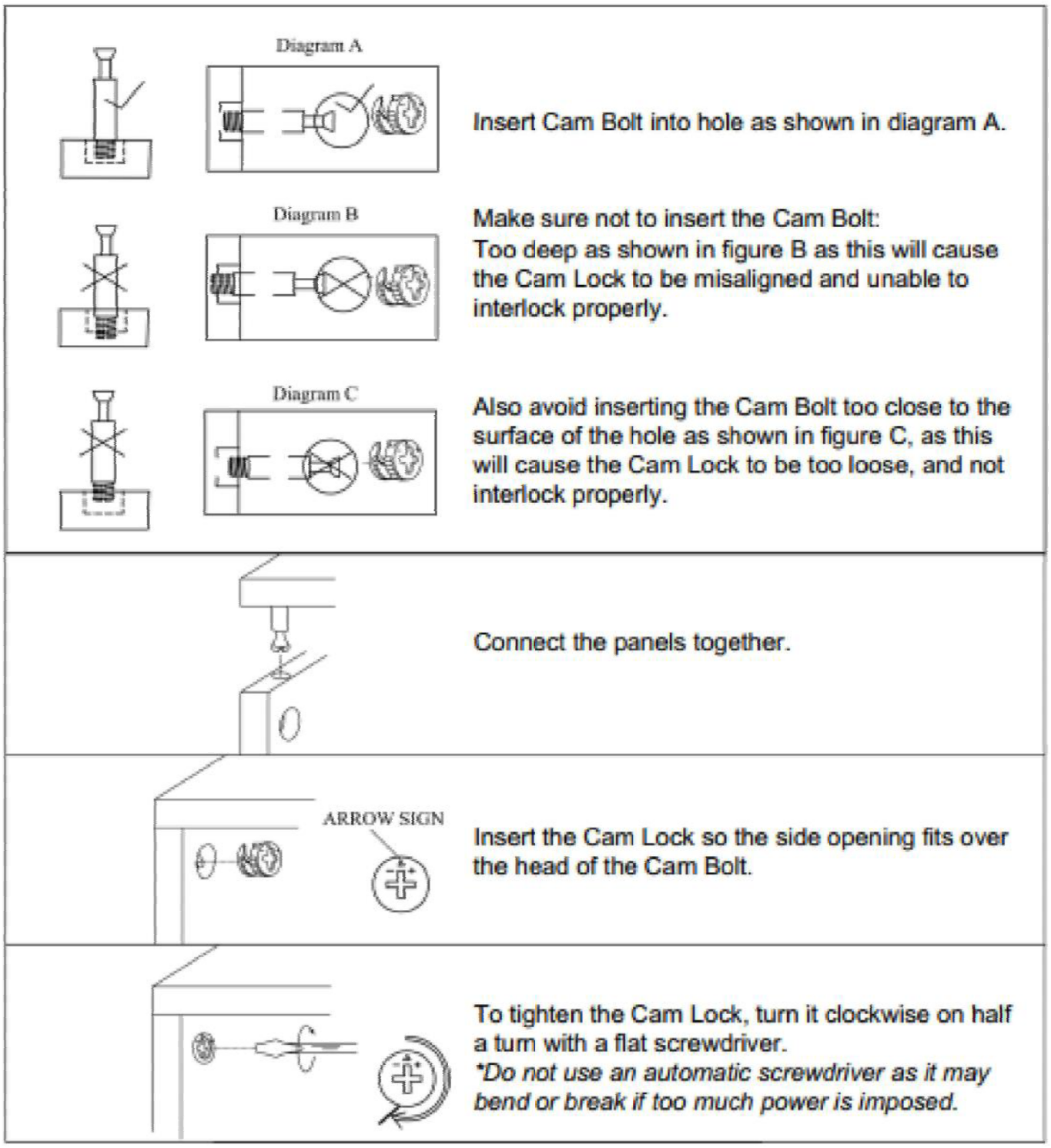

# Before Installation

**Important - Veuillez lire entièrement ces instructions avant de commencer l'assemblage.**

**Merci d'avoir acheté ce produit de qualité. Assurez-vous de vérifier soigneusement tous les matériaux d'emballage pour détecter les petites pièces qui pourraient s'être détachées à l'intérieur du carton pendant le transport. Identifiez et comptez tous les éléments conformément à la LISTE DES PIÈCES et/ou à la LISTE DU MATÉRIEL indiquée ci-dessous. Vérifiez que vous disposez de tous les composants et outils répertoriés dans les pages suivantes.**

**- Nous vous recommandons d'assembler ce produit avec l'aide d'une autre personne ; cela facilitera l'assemblage et aidera à éliminer les dommages au produit ou les blessures corporelles pendant l'assemblage.**

**- Veuillez ne pas trop serrer les vis ou les boulons jusqu'à ce que l'assemblage soit terminé.**

**- Tenir les enfants et les animaux éloignés de la zone de travail, les petites pièces pourraient s'étouffer en cas d'ingestion.**

**- Veuillez placer toutes les pièces sur un sol non abrasif avant l'assemblage et suivre les étapes d'assemblage pour assembler correctement et efficemment votre produit nouvellement acheté.**

**Si vous constatez des problèmes d'assemblage ou des pièces manquantes ou endommagées, veuillez contacter le vendeur.**

## Instructions d'assemblage du verrou à came

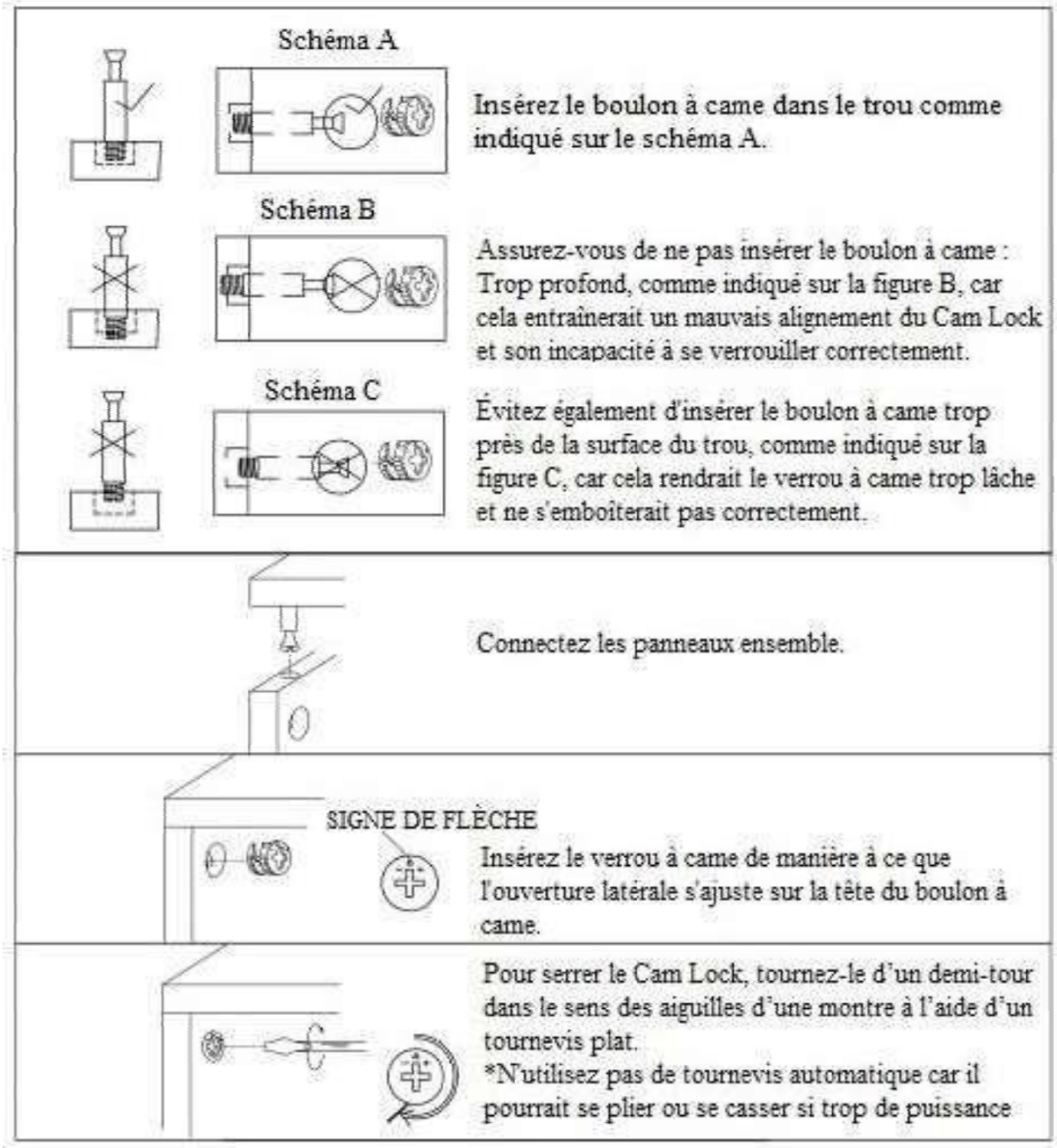

**Detail View - VANITY N765P505766**
**(Vue détaillée - Vanité)**

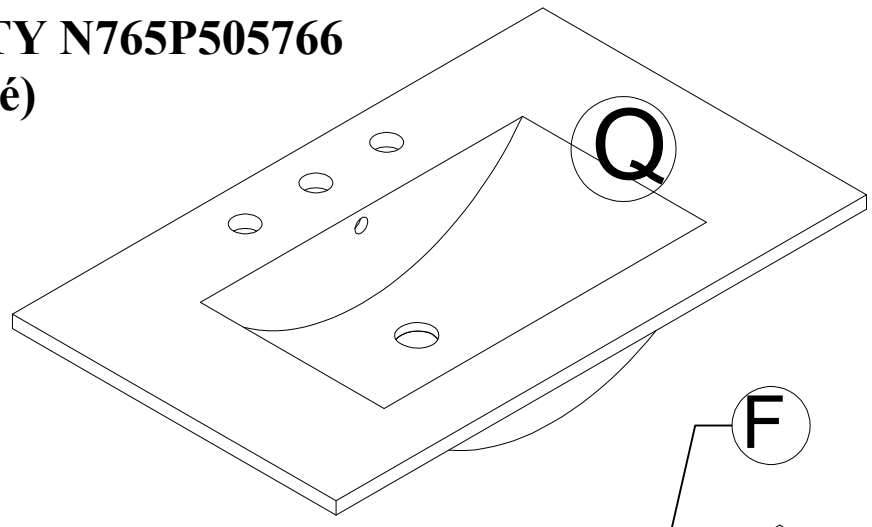


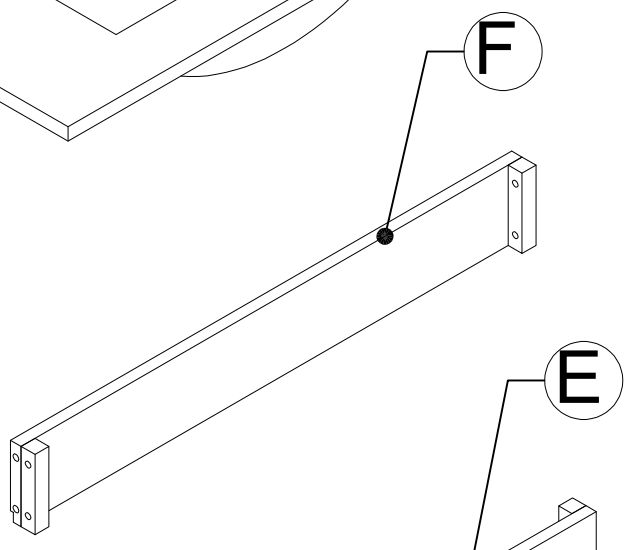


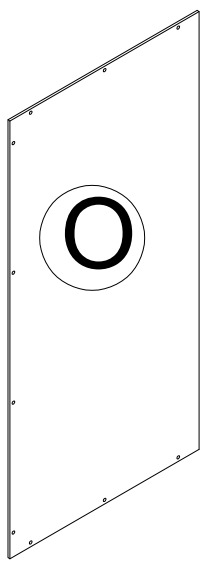


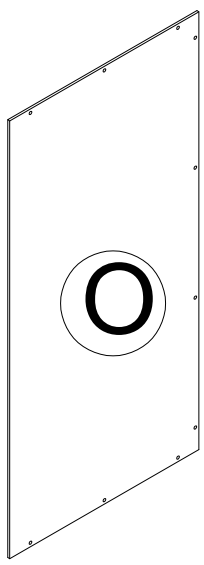


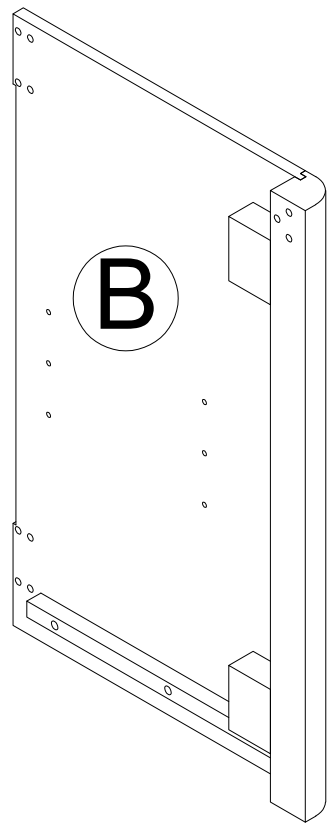


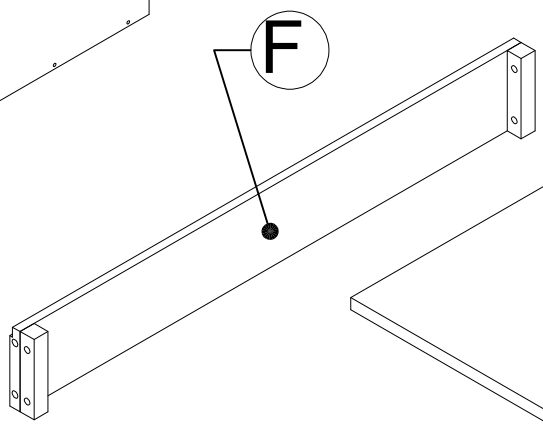


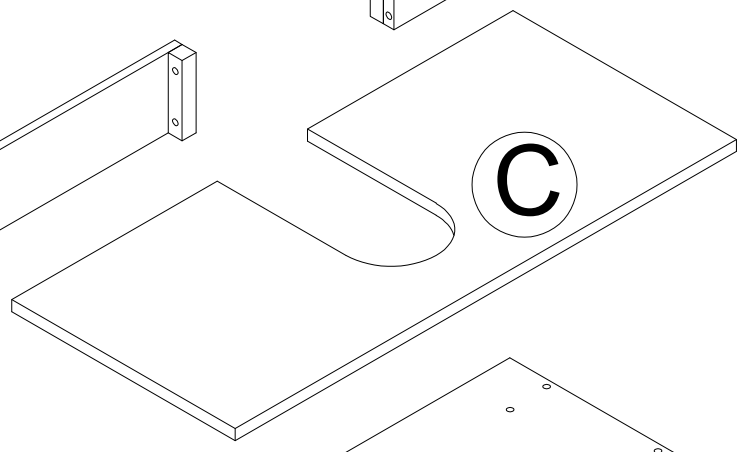


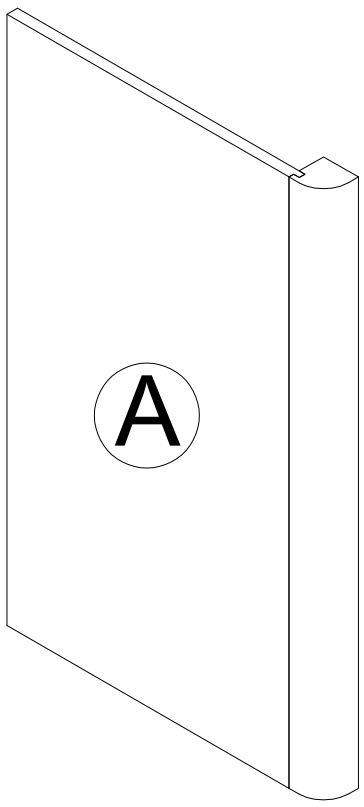


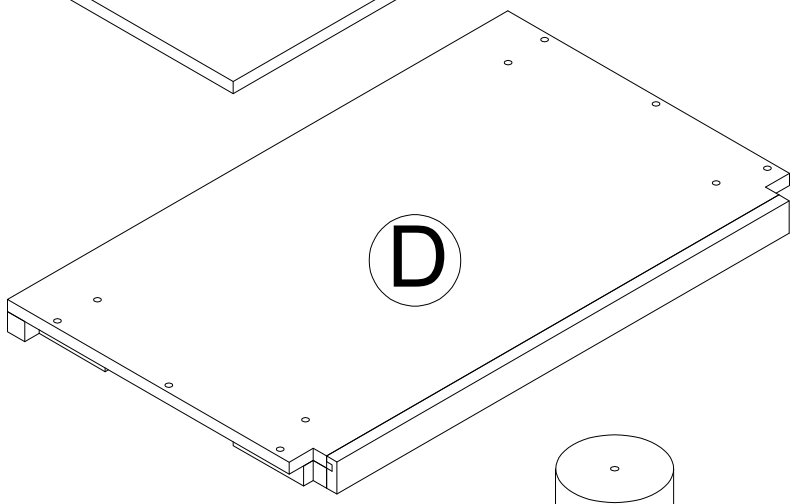


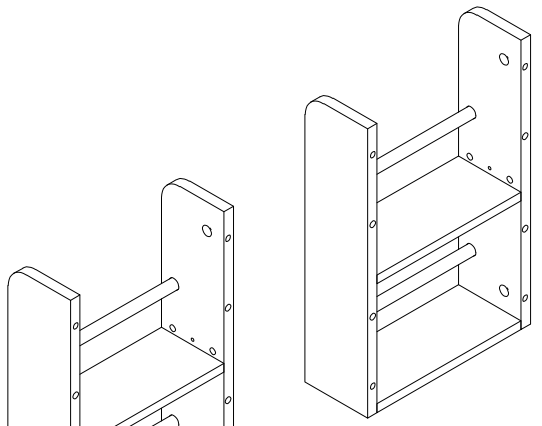



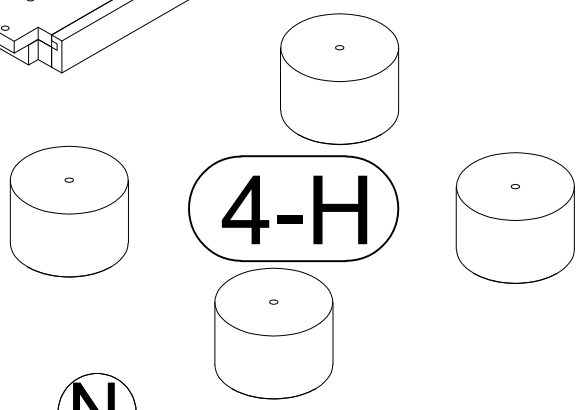


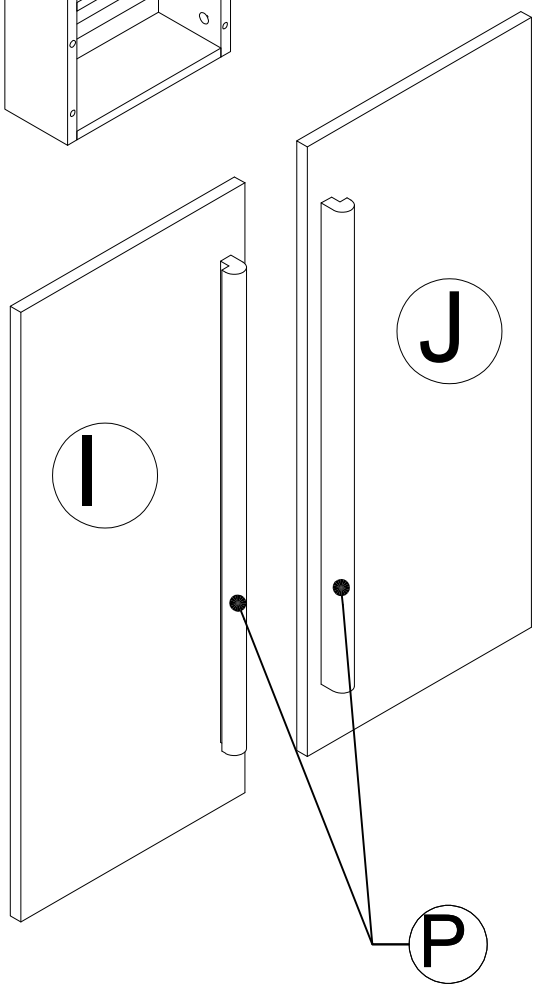


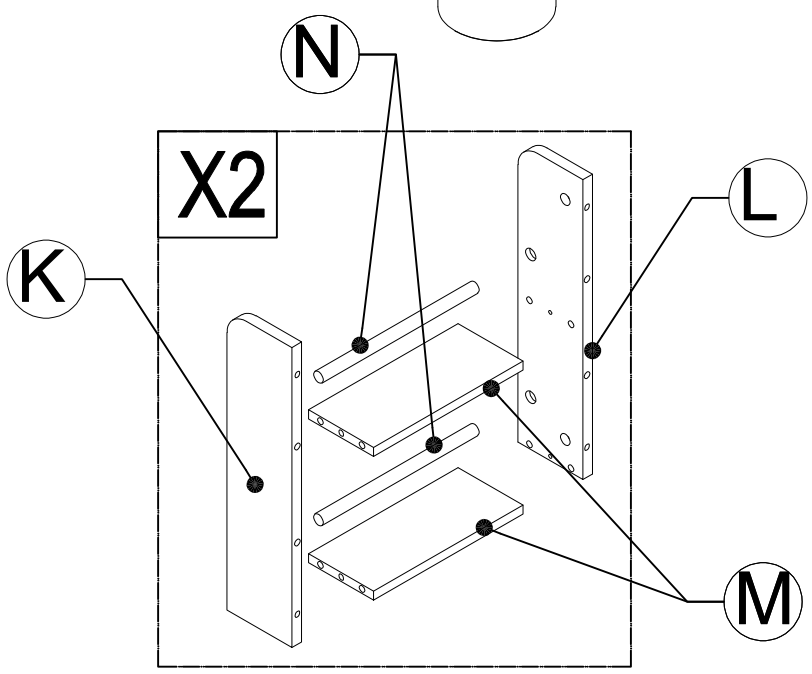

## Part List (Liste des pièces) N765P505766

| | | |
|---|---|---|
| **A** Side Panel (L) / Panneau latéral 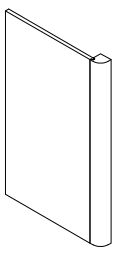 | 1 PC | **B** Side Panel (R) / Panneau latéral 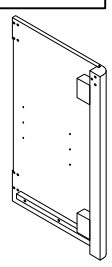 | 1 PC |
| **C** Adjustable Shelf / Étagère réglable 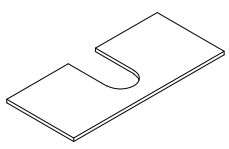 | 1 PC | **D** Bottom frame / Cadre inférieur 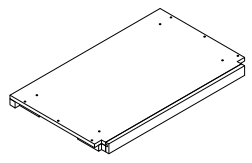 | 1 PC |
| **E** Front Rail / Rail avant 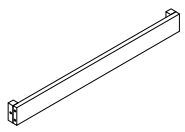 | 1 PC | **F** Back Panel / Panneau arrière 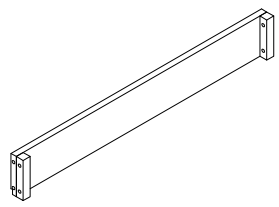 | 2 PCS |
| **H** The leg / La jambe 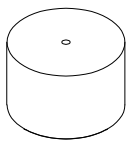 | 4 PCS | **I** Door (L) / Porte 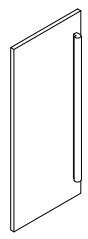 | 1 PC |
| **J** Door (R) / Porte 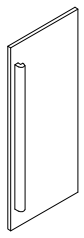 | 1 PC | **K** Left side of door detail / Détail du côté gauche de la porte  | 2 PCS |
| **L** Right side of door detail / Détail du côté droit de la porter 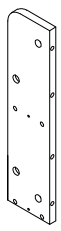 | 2 PCS | **M** Shelf of Door / Détail de l'étagère de porte 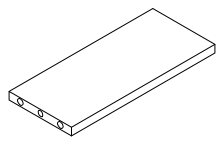 | 4 PCS |
| **N** Wooden bars of door details / Barres en bois des détails de la porte 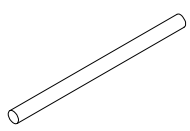 | 4 PCS | **O** Back Panel / Panneau arrière 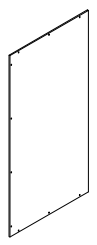 | 2 PCS |
| **P** Handle / Poignée  | 2 PCS | **Q** Sink- 1PC / Lavabo 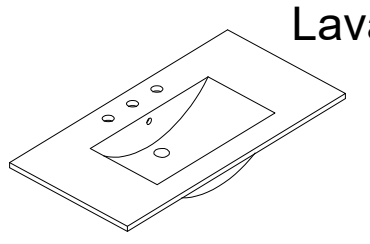 | 1 PC |

## Part List (Liste des pièces) N765P505766

| | | |
|---|---|---|
| **1**<br>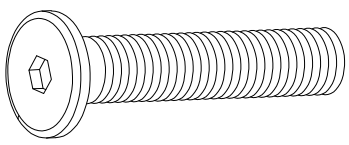<br>Allen Bolts 1/4"x30<br>Boulons Allen<br>16 PCS | **2**<br>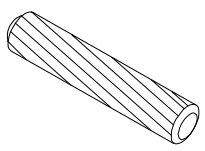<br>Wooden Ø8 x 30<br>Enbois<br>36+2 PCS | **3**<br>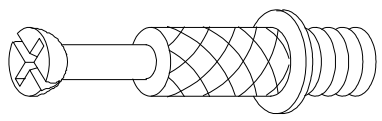<br>Cam Lock Screws<br>Vis de verrouillage à came<br>16 PCS |
| **4**<br>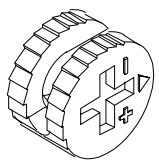<br>Cam Lock<br>Serrure à came<br>16 PCS | **5**<br>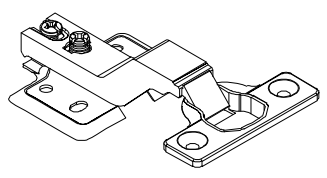<br>Hinges<br>Charnières<br>4 PCS | **6**<br>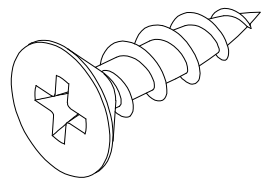<br>Screws M3.5x12<br>Vis White<br>24 PCS |
| **7**<br>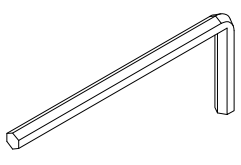<br>Allen key M4<br>Clé Allen<br>1 PC | **8**<br>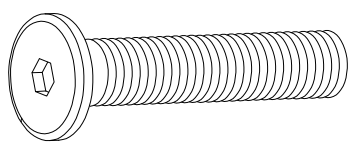<br>Allen Bolts 1/4"x60<br>Boulons Allen<br>4 PCS | **9**<br>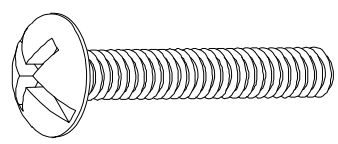<br>Screws M4x20<br>boulons à tête de vis<br>6 PCS |
| **10**<br>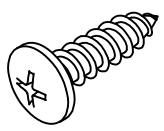<br>Screws M3x12<br>Vis<br>20+2 PCS | **11**<br>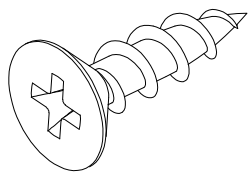<br>Screws M3.5x12<br>4 PCS | **12**<br>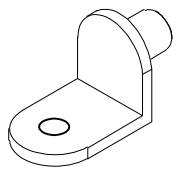<br>Shelf Support<br>Support d'étagère<br>4 PC |

(Anti tipping kit 2 bag in the box)
Hardware list:

| | |
|---|---|
| **A**<br><br>Brackets - 04pcs | **B**<br>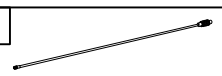<br>Steel cables - 02pcs |
| **C**<br><br>Screws - 02pcs | **D**<br><br>Screws - 02pcs |
| **E**<br><br>wall anchor - 02pcs | |

ASSEMBLY TOOLS REQUIRED (NOT INCLUDED)

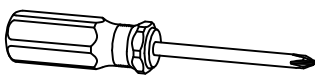

# STEP : 1
# (ÉTAPE : 1)

| 1 | 2 | 7 |
|---|---|---|
| 1/4X30 | Ø8 X 30 | |
| 5 PCS | 6 PCS | 1 PC |

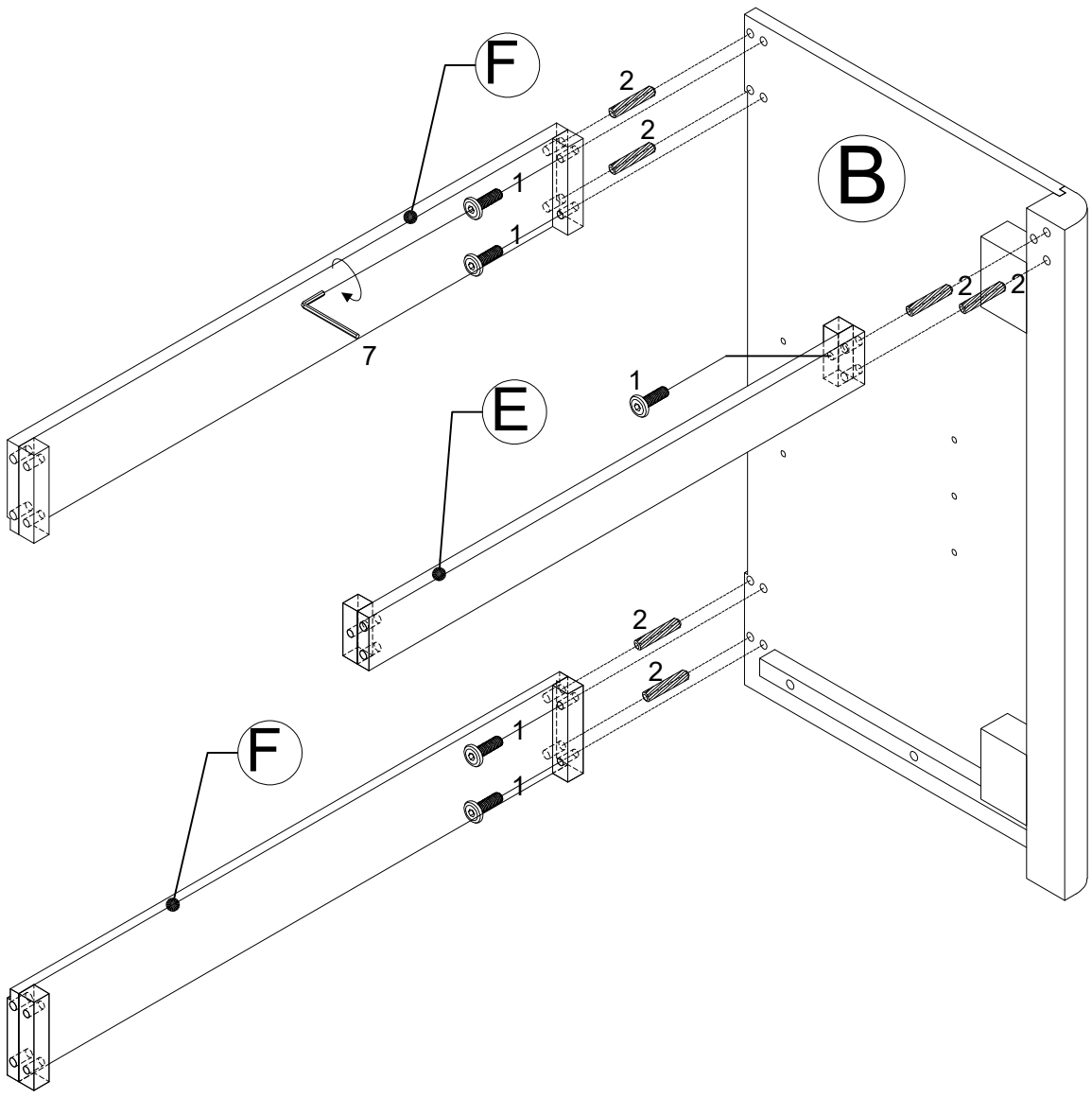


# STEP : 2
# (ÉTAPE : 2)

| 1 | 2 | 7 |
|---|---|---|
| 1/4X30 | Ø8 X 30 | |
| 5 PCS | 6 PCS | 1 PC |

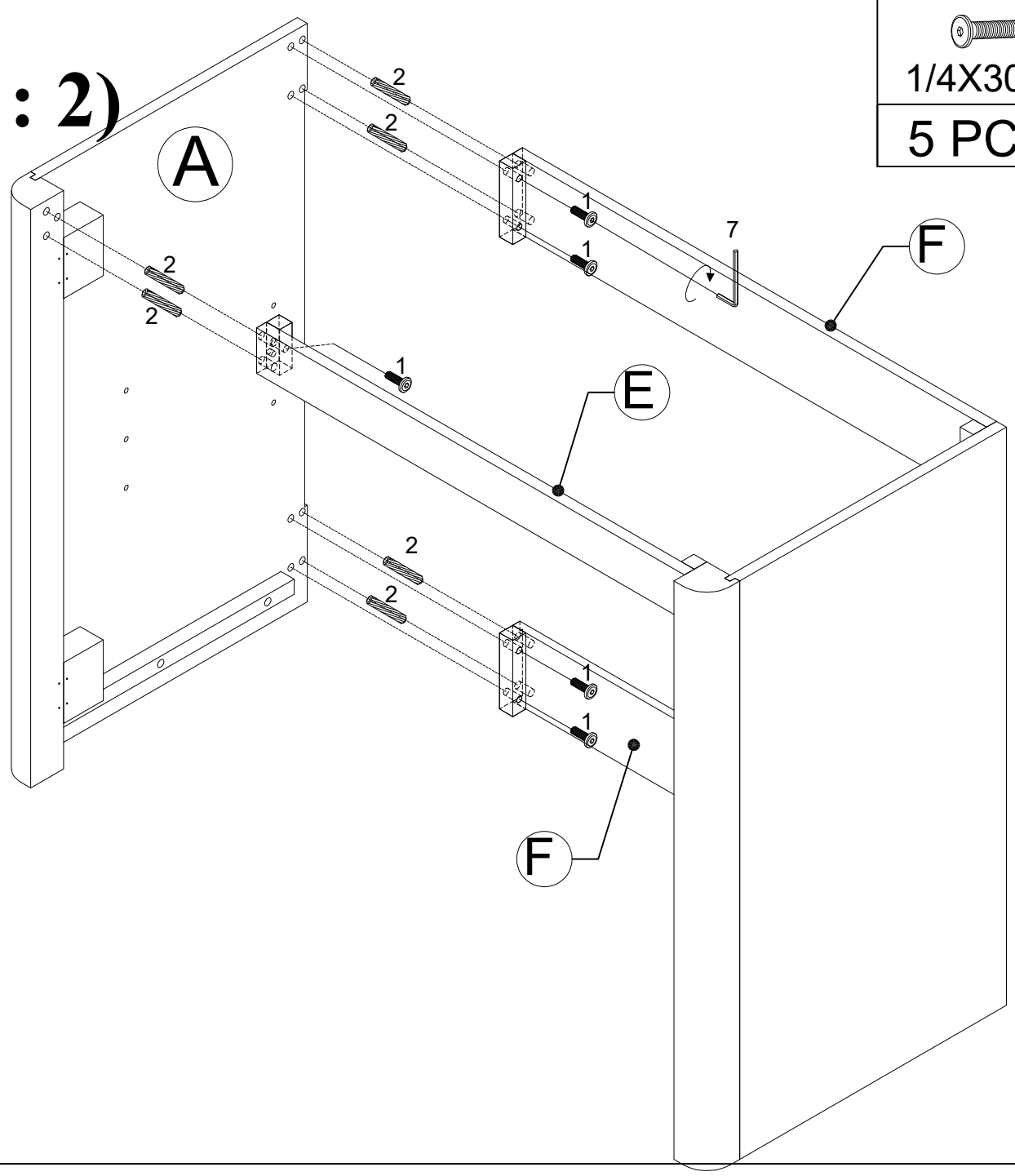

# STEP : 3
# (ÉTAPE : 3)

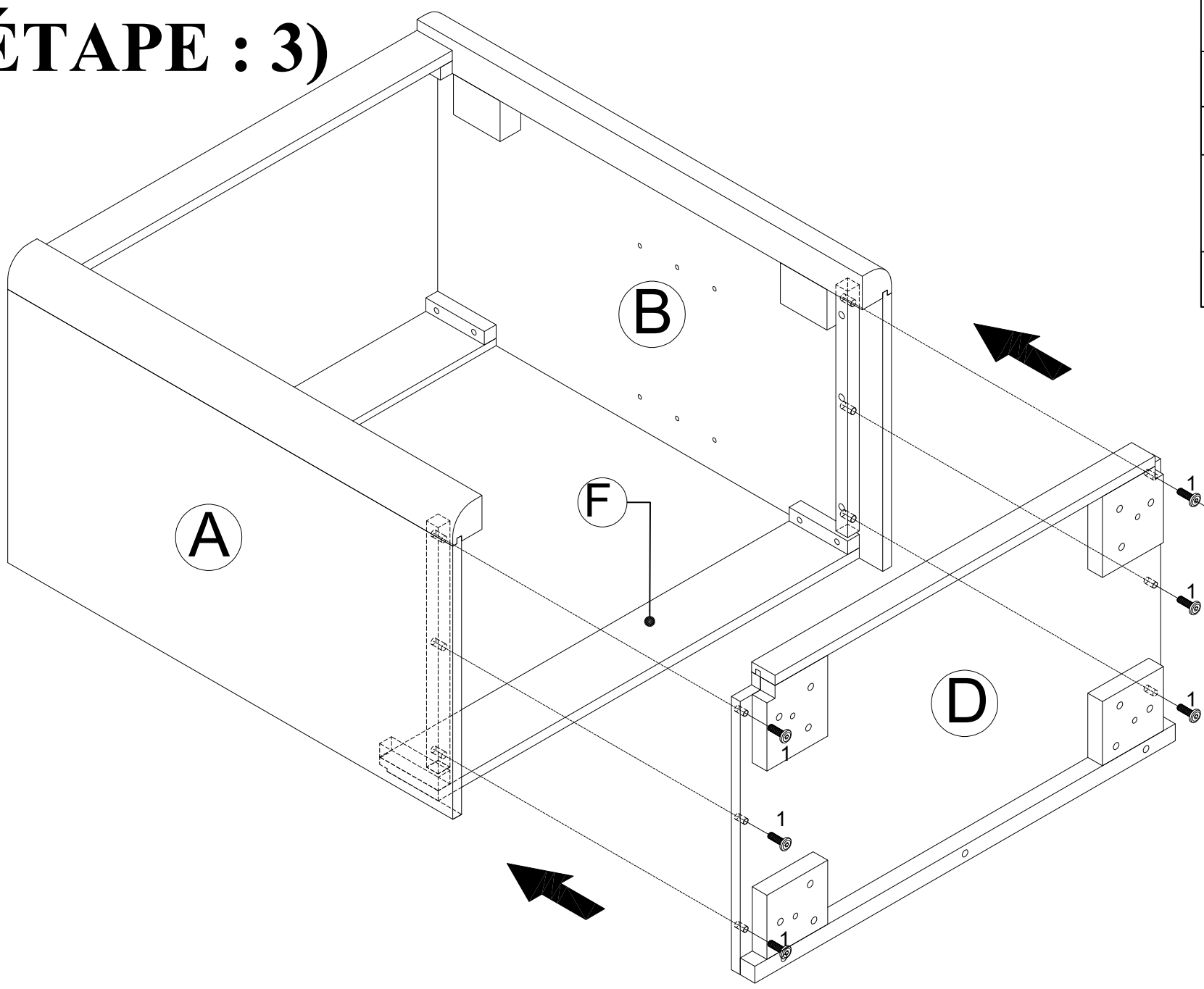


| 1 |
| --- |
| 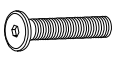 |
| 1/4X30 |
| 6 PCS |
| 7 |
| 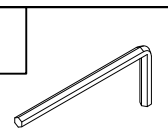 |
| 1 PC |

# STEP : 4
# (ÉTAPE : 4)

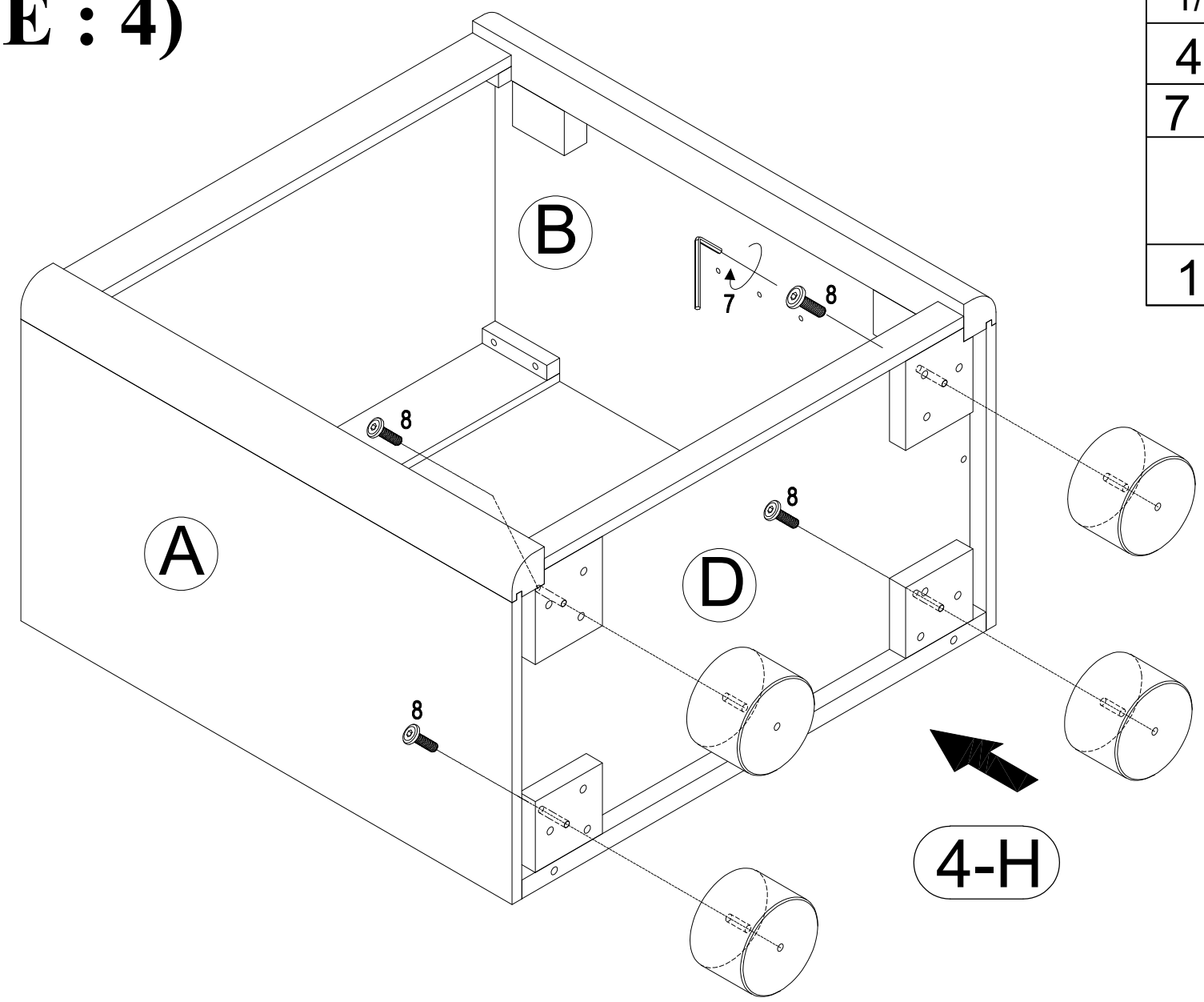


| 8 |
| --- |
| 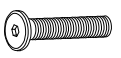 |
| 1/4X60 |
| 4 PCS |
| 7 |
| 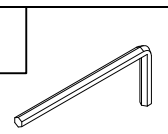 |
| 1 PC |

# STEP : 5
# (ÉTAPE : 5)

| 10 |
| --- |
| 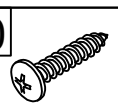 |
| M3 X12 |
| 20 PCS |




# STEP : 6
# (ÉTAPE : 6)

| 12 | 11 |
| --- | --- |
| 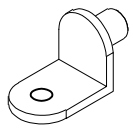 | 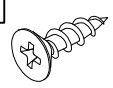 M3.5 X12 |
| 4 PCS | 4 PCS |

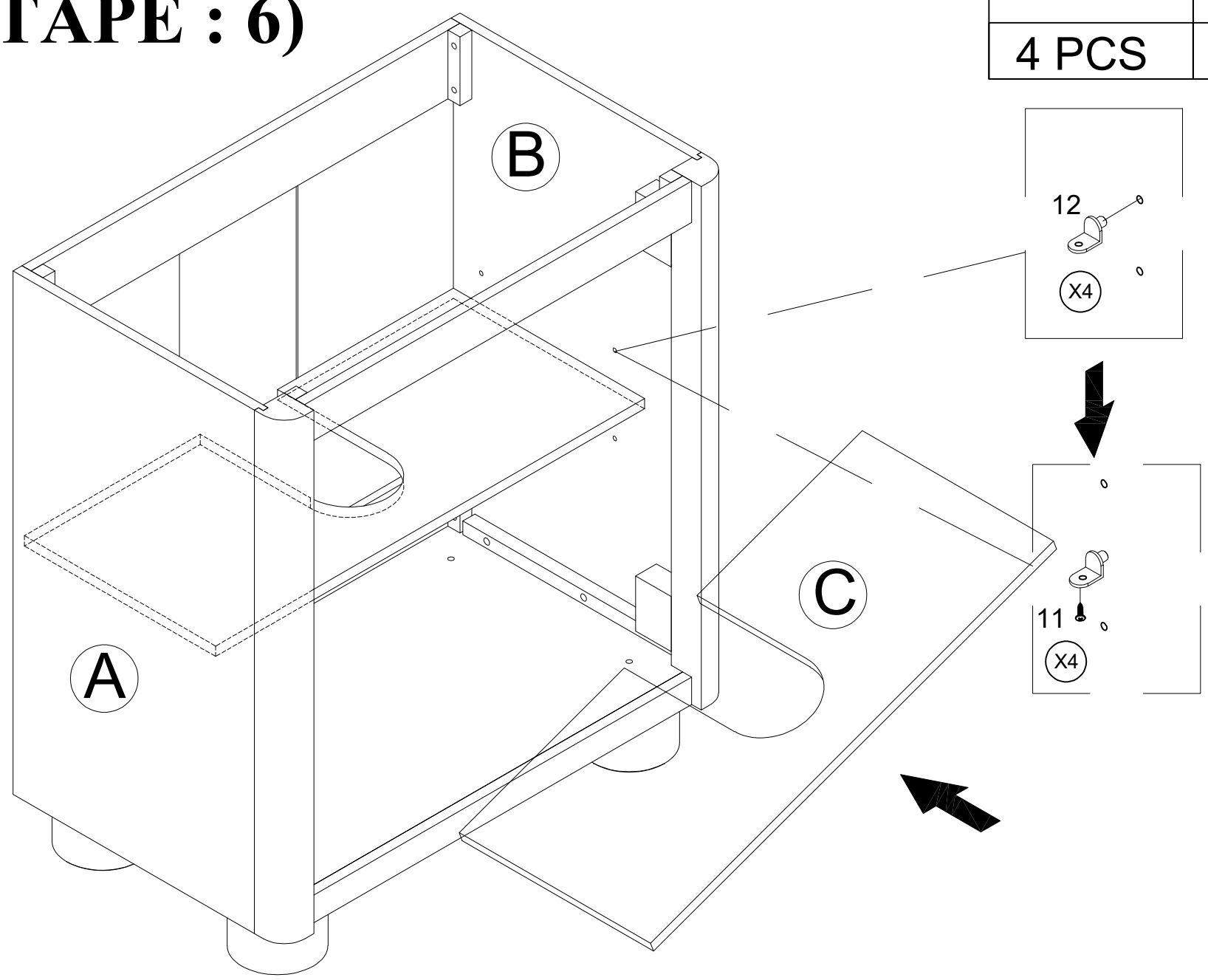

# STEP : 7
# (ÉTAPE : 7)

| 9 |
|---|
| 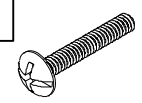 |
| M4 X20 |
| 6 PCS |

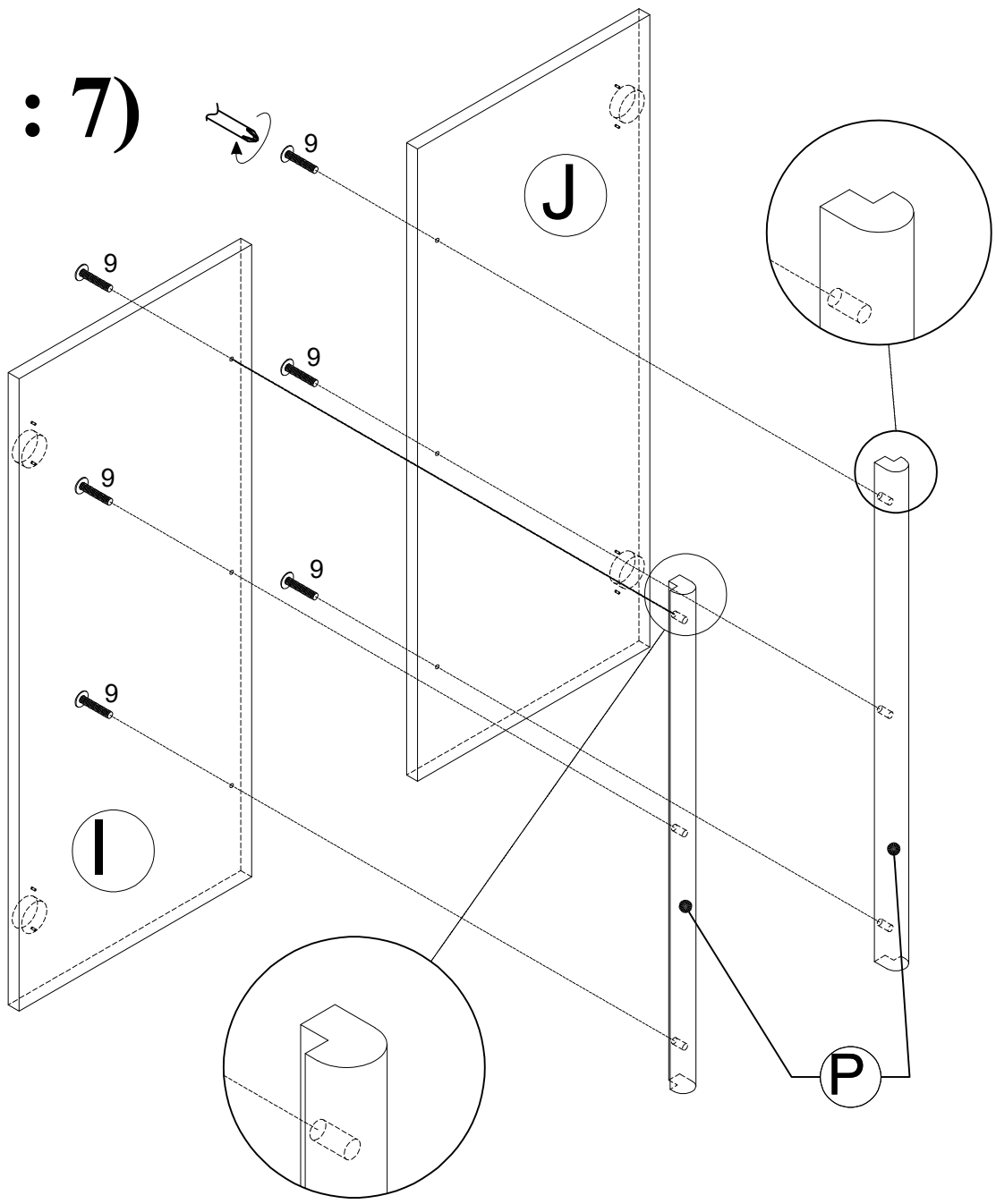


# STEP : 8
# (ÉTAPE : 8)

| 3 | 5 | 6 |
|---|---|---|
| 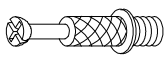 | 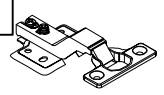 | 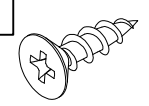 |
| | | M3.5x12 |
| 8 PCS | 4 PCS | 8 PCS |

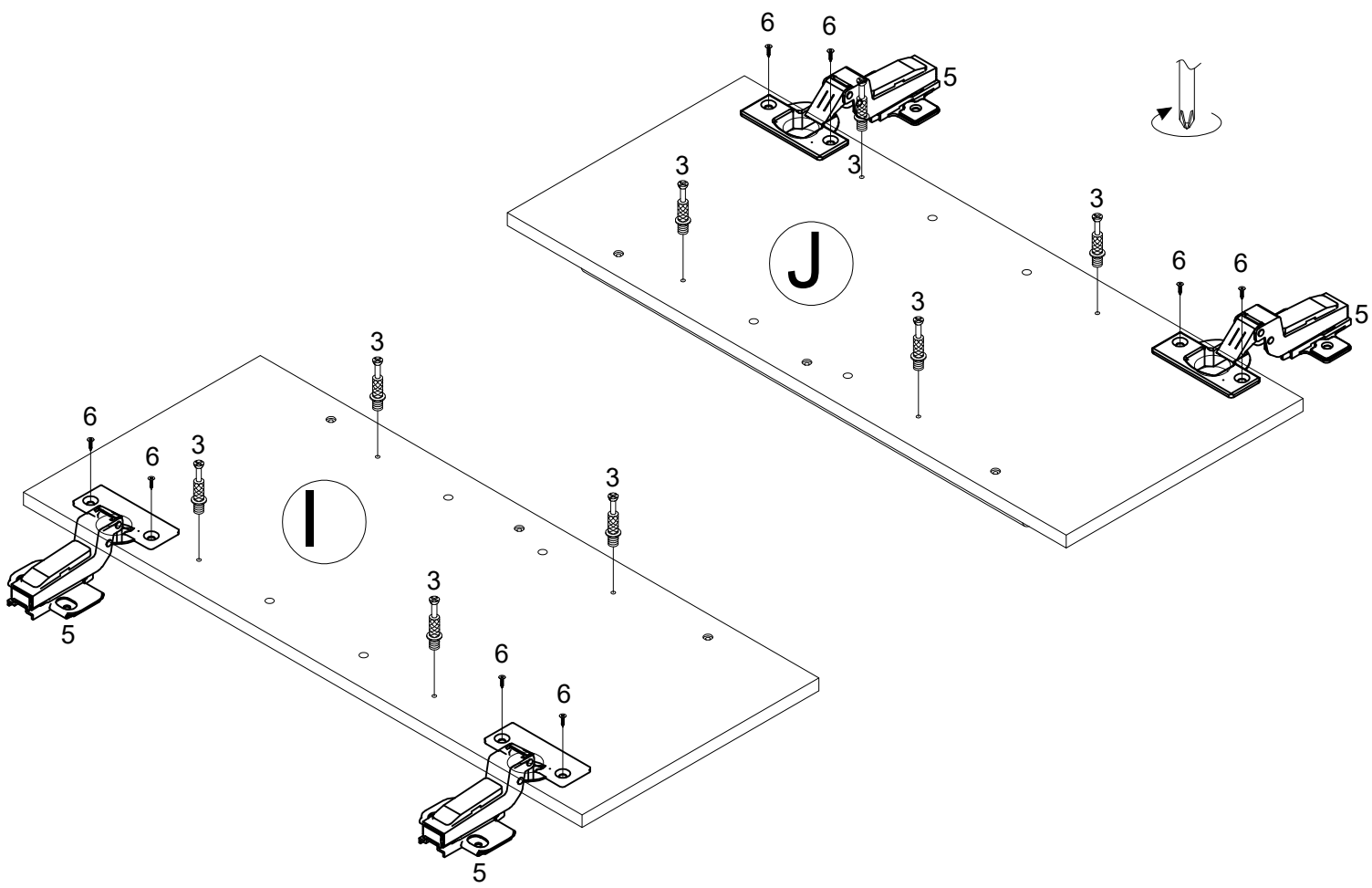

# STEP : 9
# (ÉTAPE : 9)

| 3 |
|---|
| 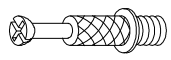 |
| 8 PCS |

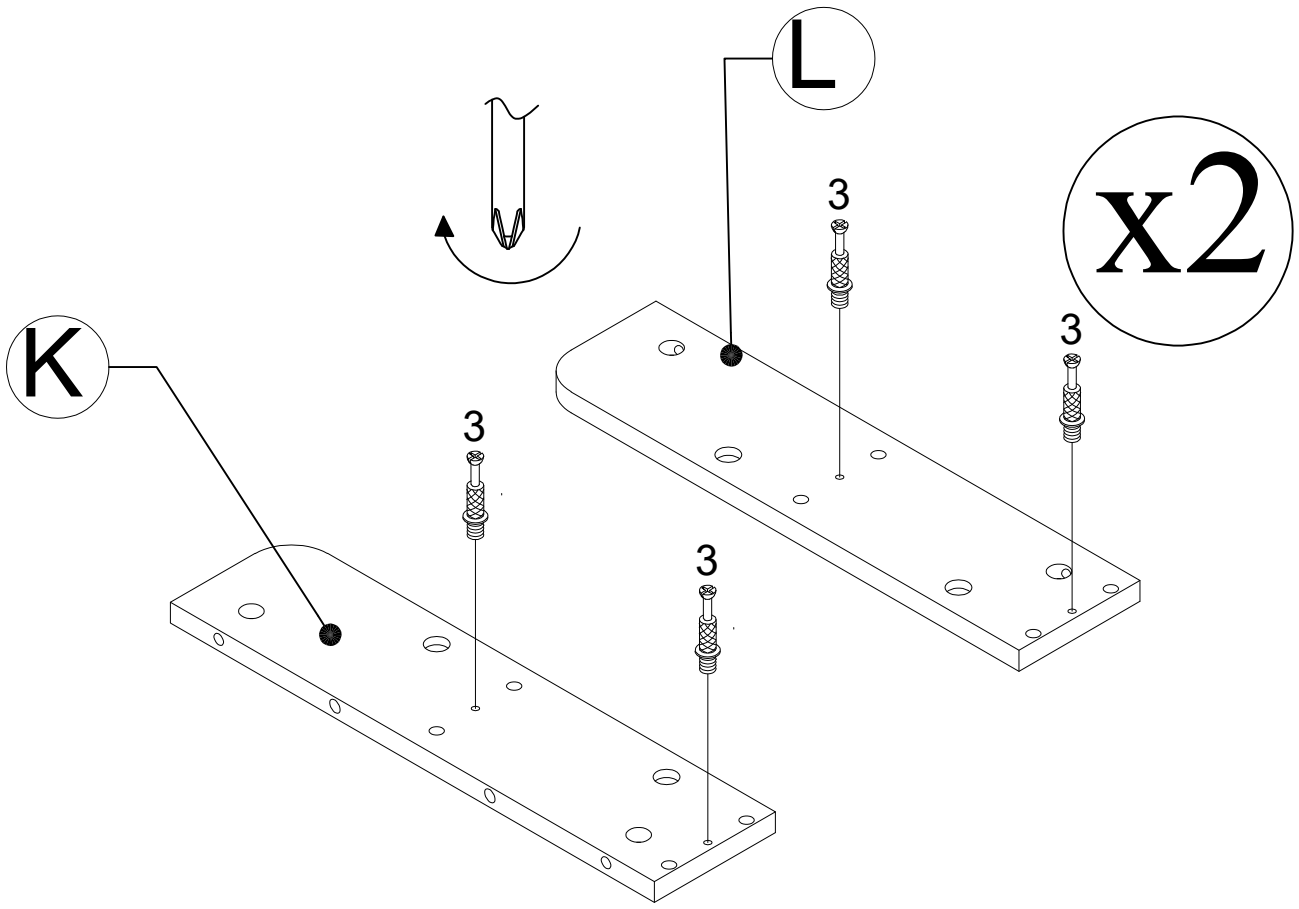


# STEP : 10
# (ÉTAPE : 10)

| 2 | 4 |
|---|---|
| 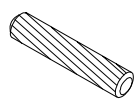 Ø8 X 30 | 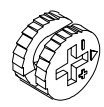 |
| 16 PCS | 8 PCS |

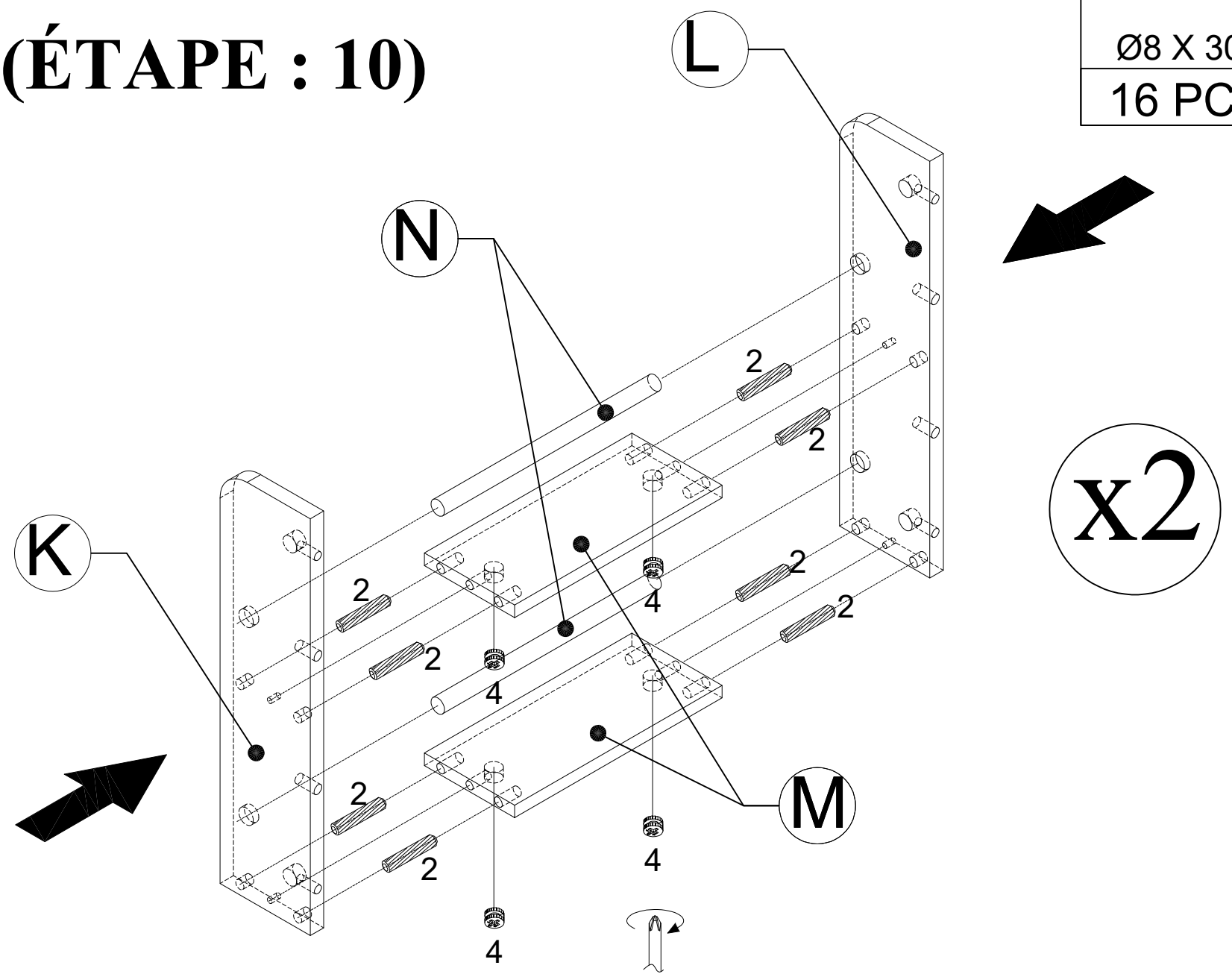

# STEP : 11
# (ÉTAPE : 11)

| 2 | 4 |
|---|---|
| Ø8 X 30 | |
| 8 PCS | 8 PCS |

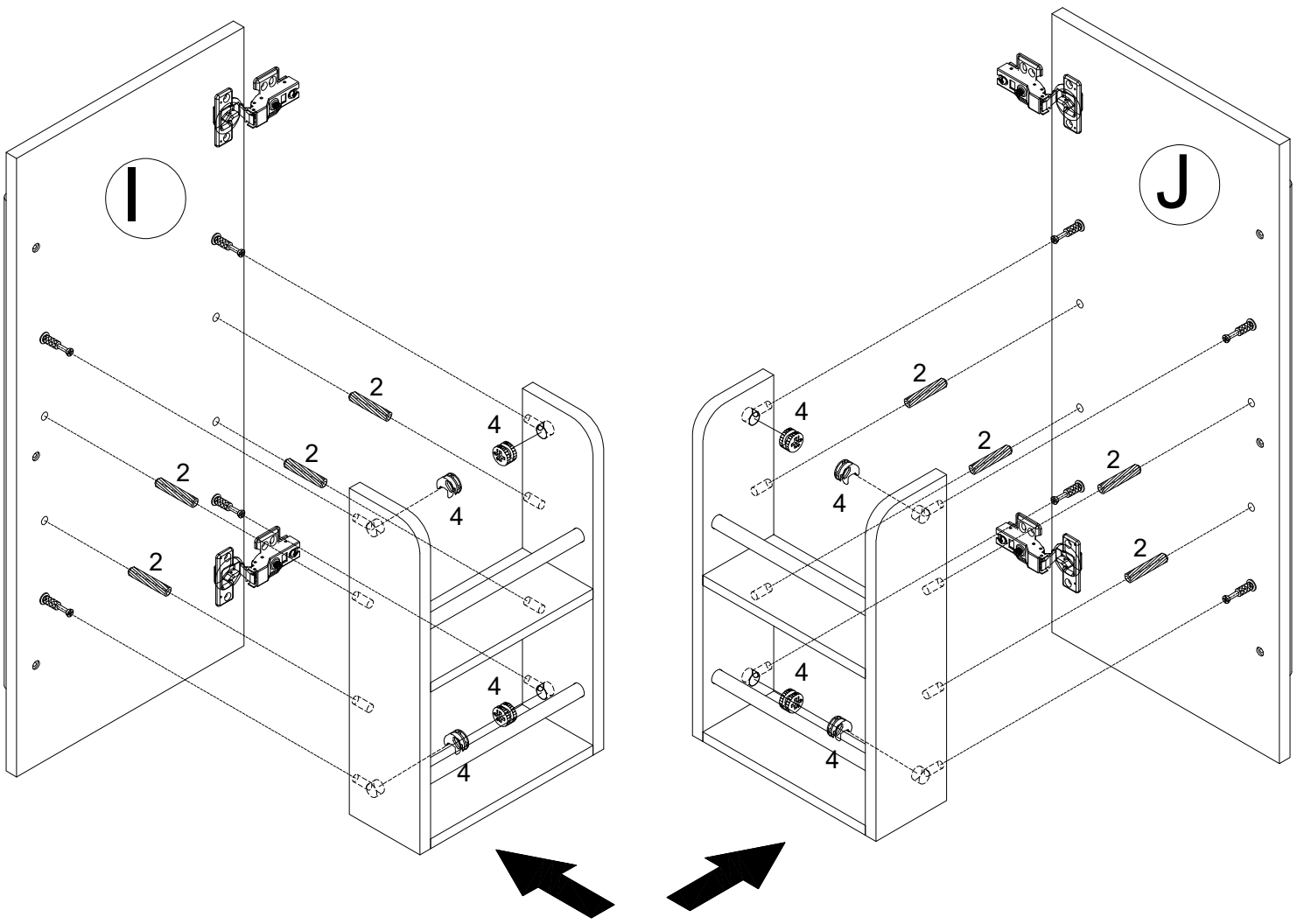


# STEP : 12
# (ÉTAPE : 12)

| 6 |
|---|
| M3.5x12 |
| 16 PCS |

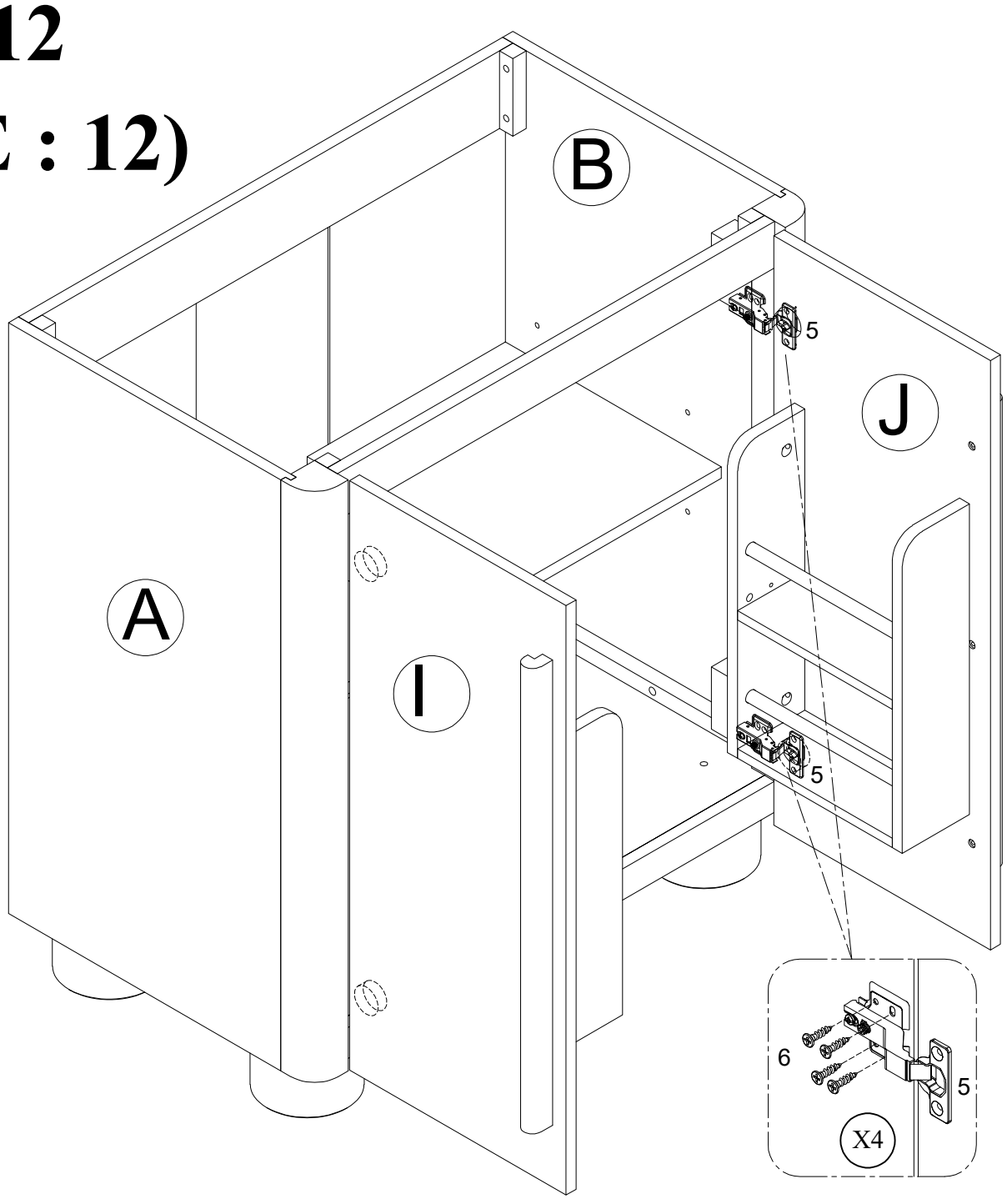

# STEP : 13
# (ÉTAPE : 13)

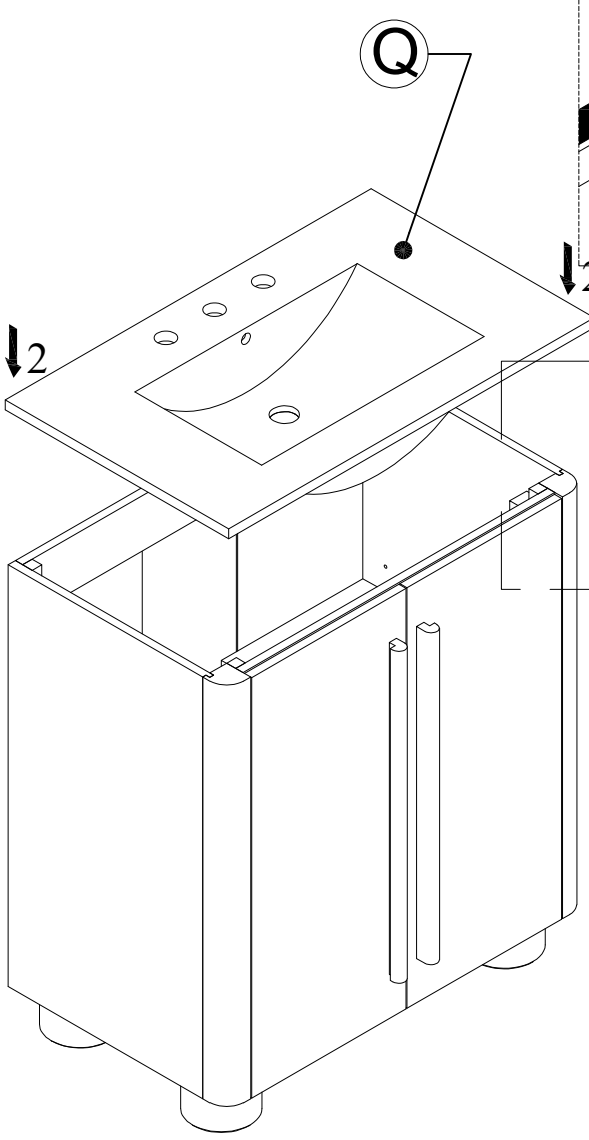


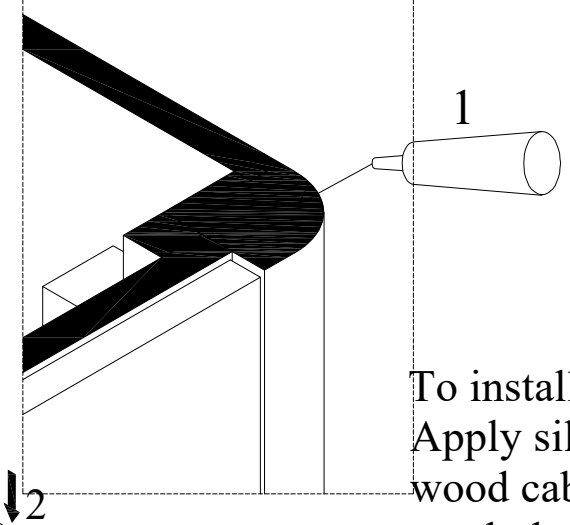


To install the Top (1) to the vanity (2).
Apply silicone caulk to the top edge of the wood cabinet. With the help of another adult, gently lower the Sink
top with assembled sink
onto the cabinet. Make sure the Sink top is
flush with the back side of the wood cabinet and the wood cabinet left and right side walls.Pour installer le dessus (1) sur la vanité (2).
Appliquez du mastic silicone sur le bord supérieur

armoire en bois. Avec l'aide d'un autre adulte, abaissez doucement l'évier
plan de travail avec évier assemblé
sur le meuble. Assurez-vous que le dessus de l'évier est
affleurant l'arrière de l'armoire en bois et le armoire en bois parois latérales gauche et droite.

# STEP : 14
# (ÉTAPE : 14)

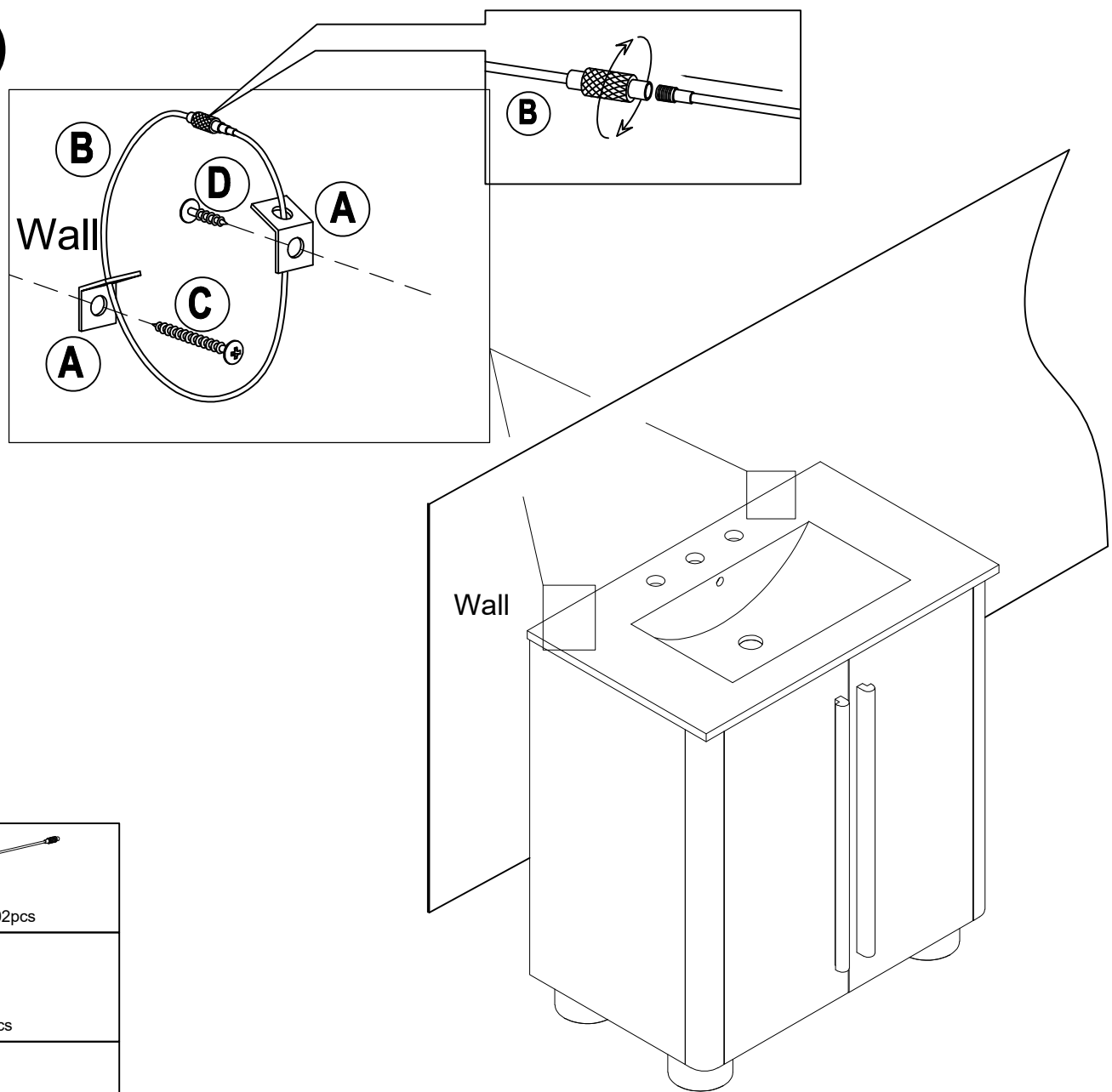


Hardware list: (Anti tipping kit 2 set in the bag)

| | |
|---|---|
| A 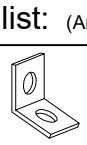 Brackets - 04pcs | B 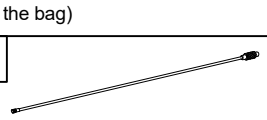 Steel cables - 02pcs |
| C  Screws - 02pcs | D 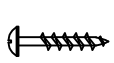 Screws - 02pcs |
| E 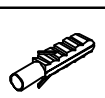 wall anchor - 02pcs | |

# HINGE ADJUSTMENTS

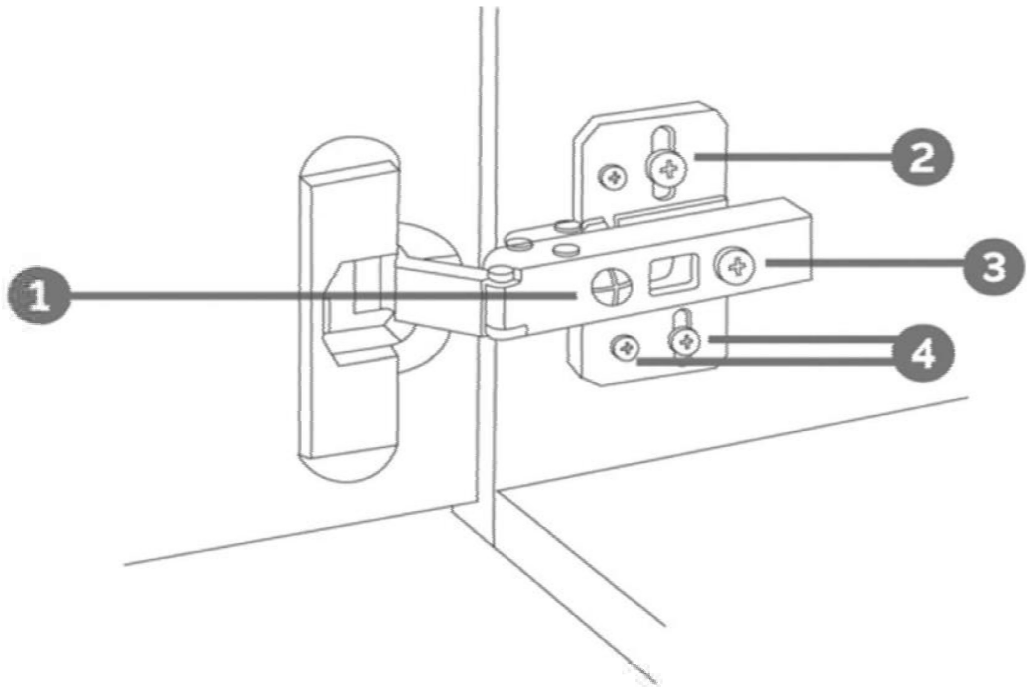


## 1 Sideways / Tilt adjustment

Turn the screw
**clockwise** to move the door further away from the side of the cabinet
**anticlockwise** to move the door closer to the side of the cabinet

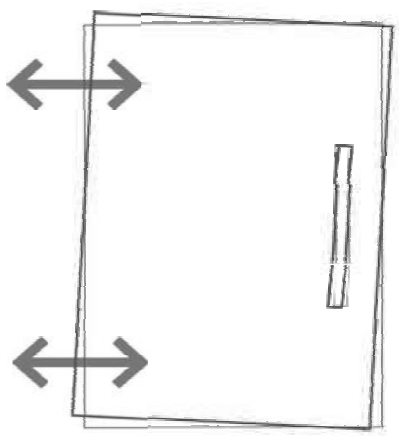

## 2 4 Height adjustment

While supporting the weight of the door, turn the screws
**clockwise** to move the door up
**anticlockwise** to move the door down

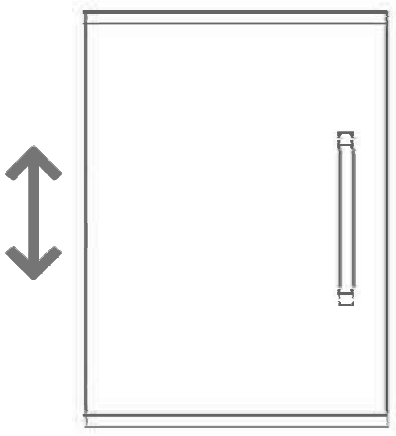

## 3 Forward and back adjustment

If the gap between the back of the door and the cabinet is too small, and the door may not close fully. Turn the screw
**clockwise** to decrease the gap between the door and the cabinet
**anticlockwise** to increase the gap between the door and the cabinet

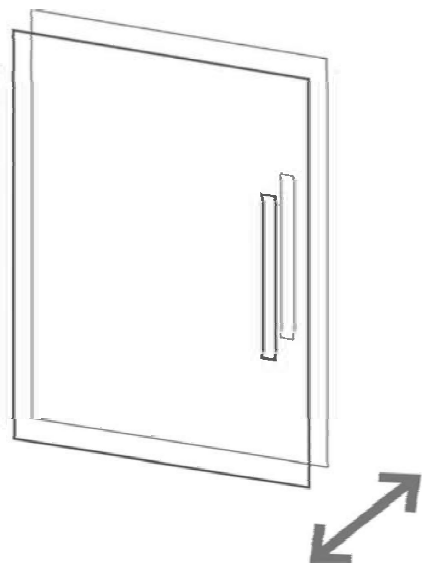

# RÉGLAGES DES CHARNIÈRES

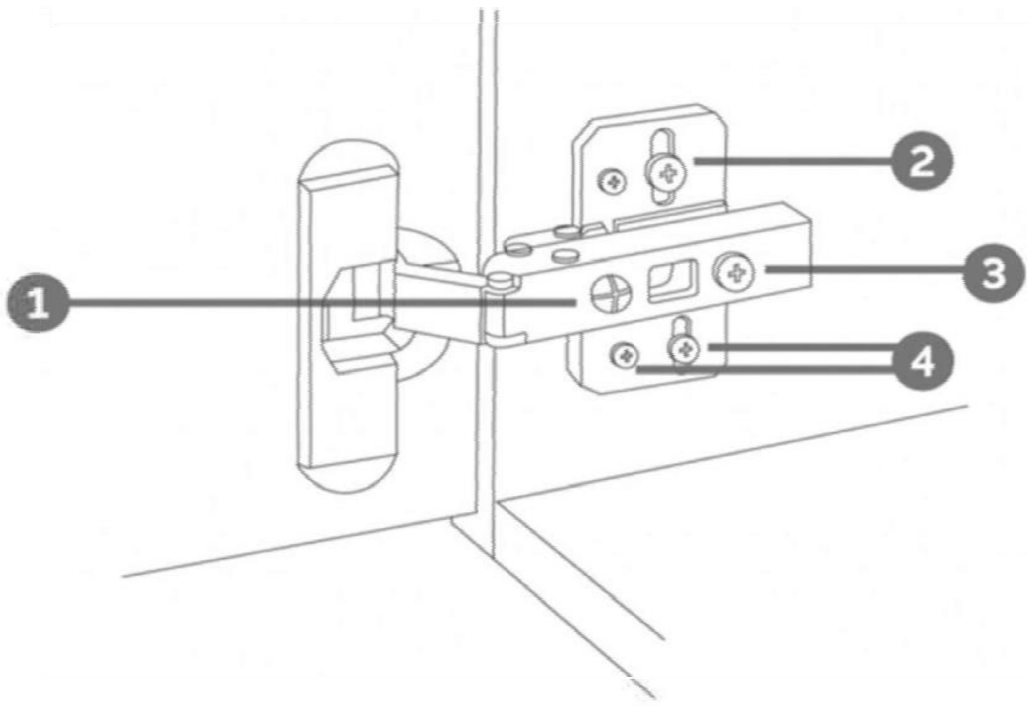


## ❶De côté / Réglage de l'inclinaison

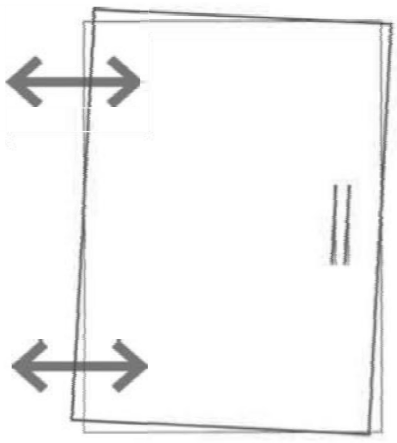

Tournez la vis
dans le sens des aiguilles d'une montre pour éloigner la porte
le côté du meuble
dans le sens inverse des aiguilles d'une montre pour rapprocher la porte du
côté du meuble

## ❷❹Réglage de la

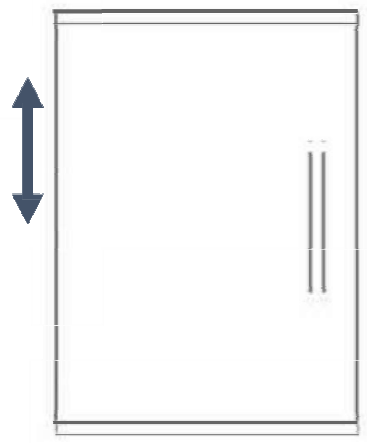

Tout en supportant le poids de la porte, tournez les vis
dans le sens des aiguilles d'une montre pour déplacer la porte vers le haut
dans le sens inverse des aiguilles d'une montre pour abaisser la porte

## ❸Réglage vers l'avant et vers l'arrière

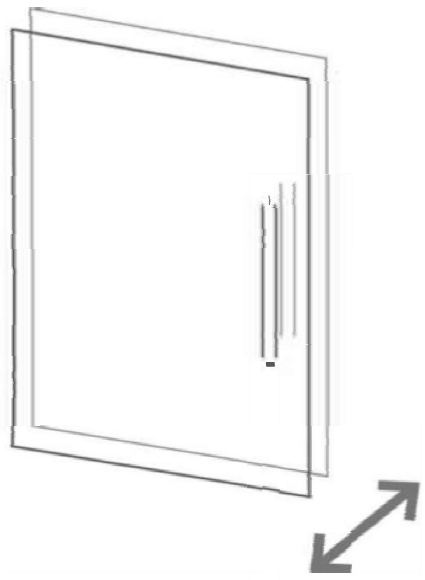

Si l'espace entre l'arrière de la porte et le
l'armoire est trop petite et la porte risque de ne pas se fermer complètement. Tournez la vis
dans le sens des aiguilles d'une montre pour diminuer l'écart entre la porte et l'armoire
dans le sens inverse des aiguilles d'une montre pour augmenter l'écart entre la porte et l'armoire.