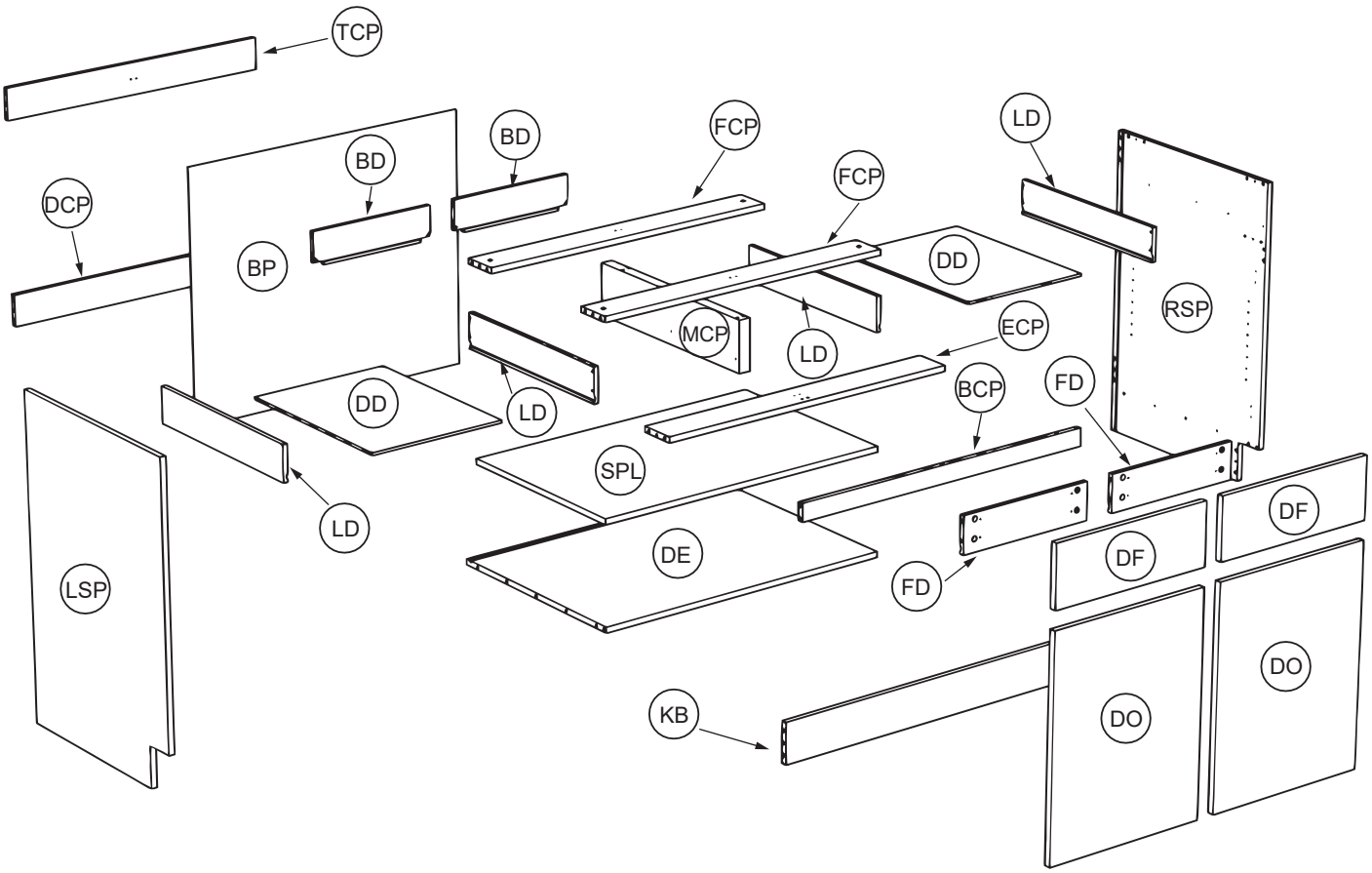
TCP
BD
BD
FCP
FCP
LD
DCP
BP
DD
RSP
MCP
LD
ECP
BCP
FD
DD
LD
SPL
LD
DF
DF
LSP
DE
FD
DO
DO
KB

PRODUCT PARTS

DO	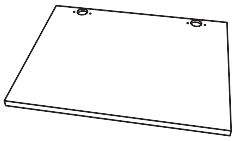	LSP	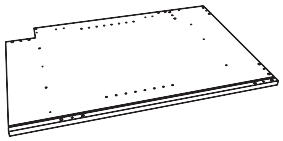	RSP	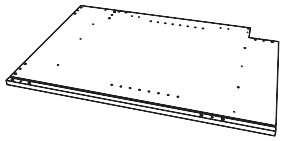
	2PC(S)		1PC(S)		1PC(S)
DE	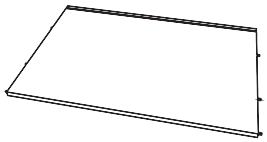	SPL	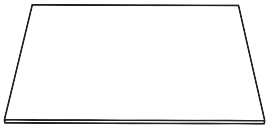	FCP	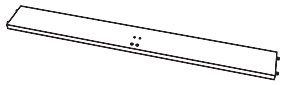
	1PC(S)		1PC(S)		2PC(S)
DCP		BP	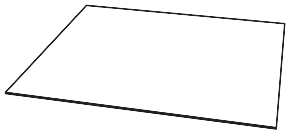	KB	
	1PC(S)		1PC(S)		1PC(S)
DF		LD		FD	
	2PC(S)		4PC(S)		2PC(S)
BD		DD	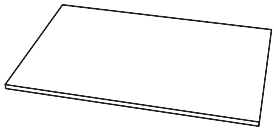	TCP	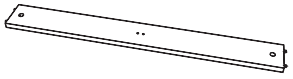
	2PC(S)		2PC(S)		1PC(S)
BCP		MCP	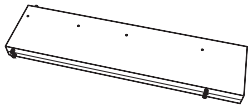	ECP	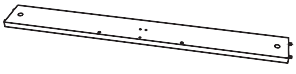
	1PC(S)		1PC(S)		1PC(S)

INCLUDED HARDWARE

ⓐ x 20 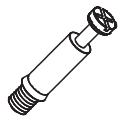	ⓑ x 20 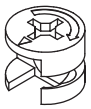	ⓒ x 4 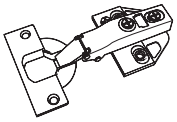	ⓓ x 44 Φ4*16 	ⓔ x 4 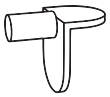
ⓕ x 8 	ⓖ x 8 Φ4*25 	ⓛh x 2 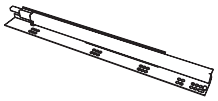	ⓡh x 2 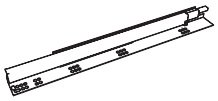	ⓛj x 2 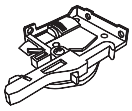
ⓡj x 2 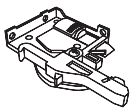	ⓢa x 16 	ⓢb x 16 	ⓚ x 8 Φ4*30 	

RECOMMENDED TOOLS

SCREWDRIVER 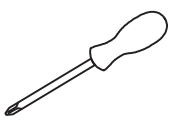	DRILL 	RUBBER MALLET 	GLUE 

1

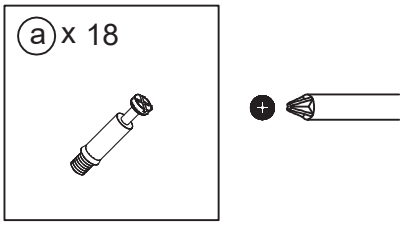

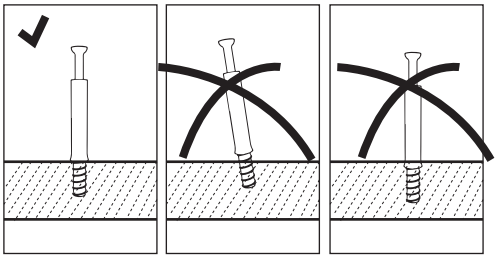

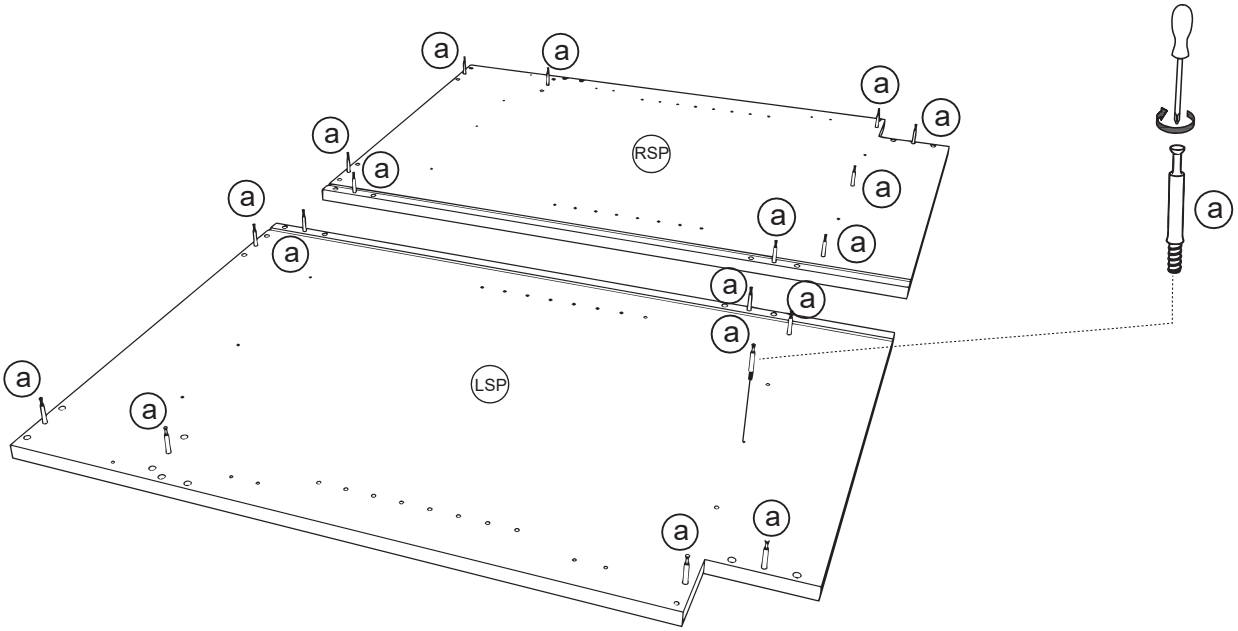

2

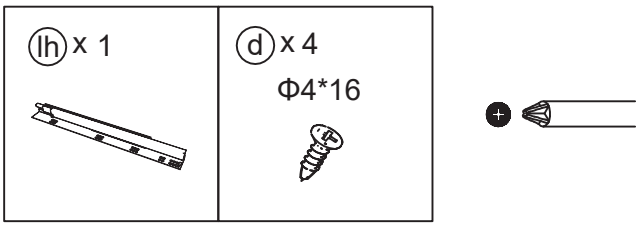

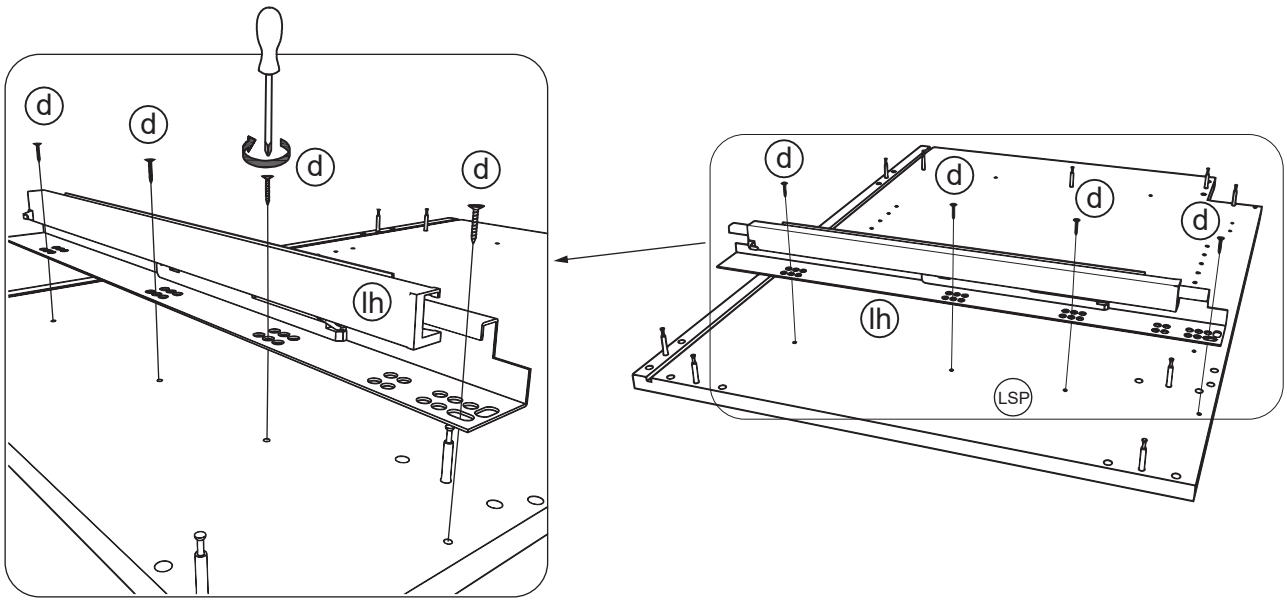

3

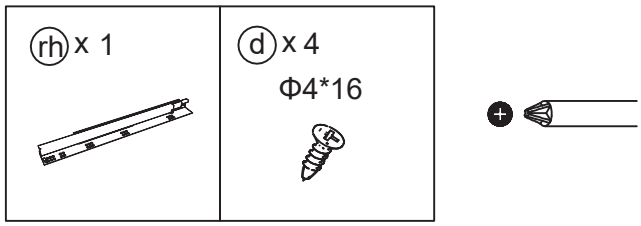

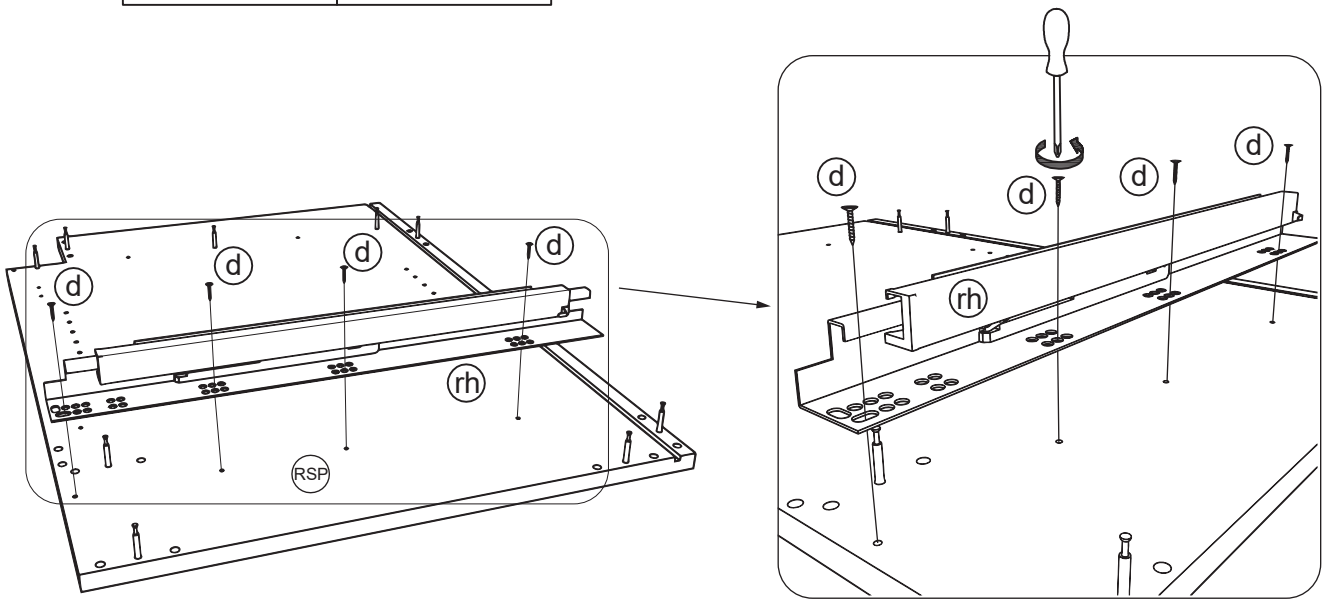

4

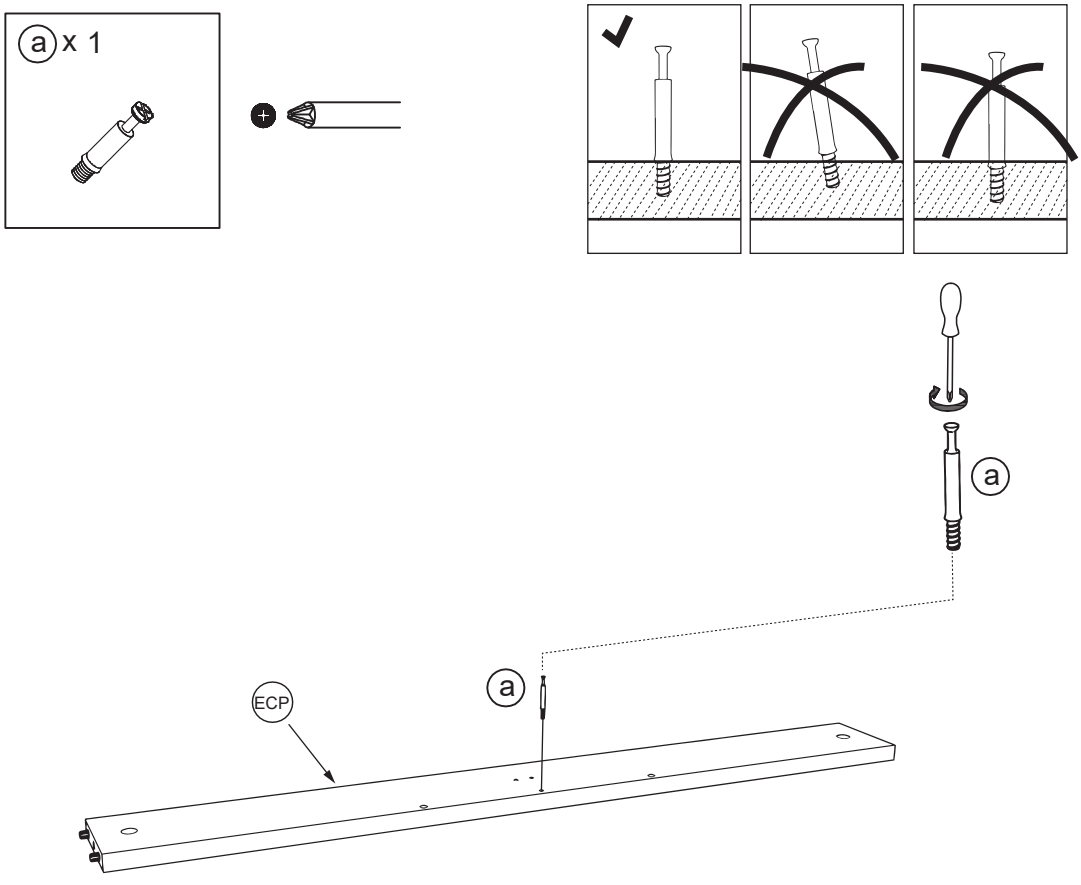

5

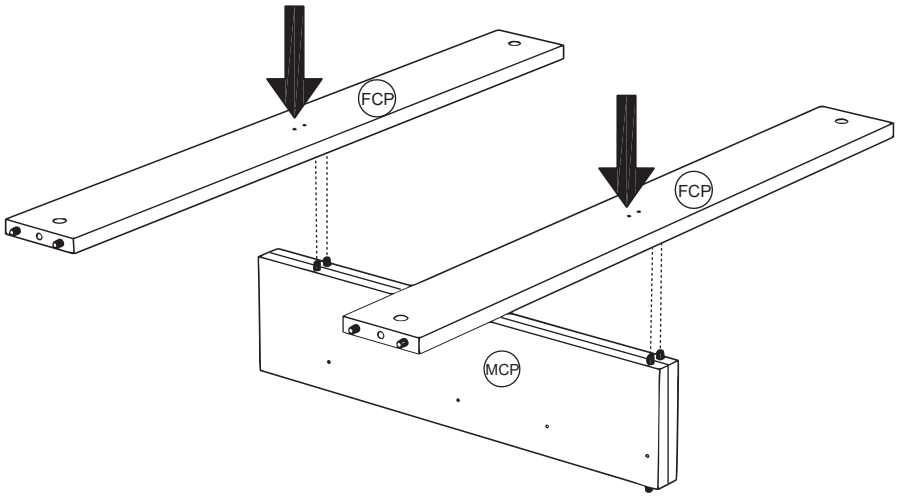

6

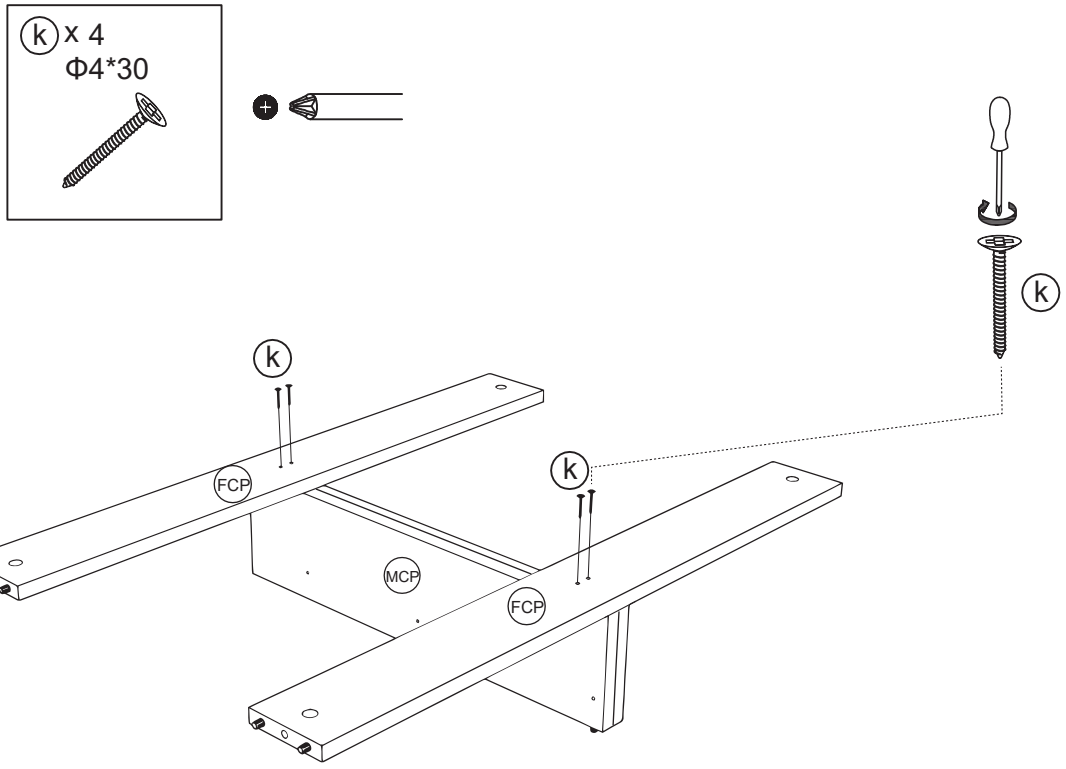

7

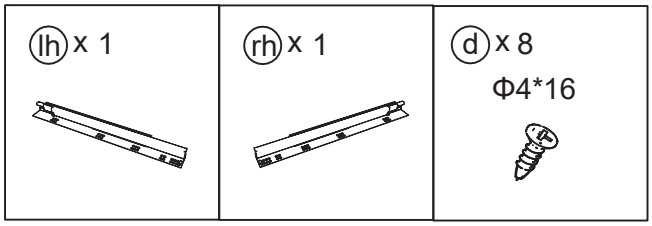
lh x 1
rh x 1
d x 8
Φ4*16

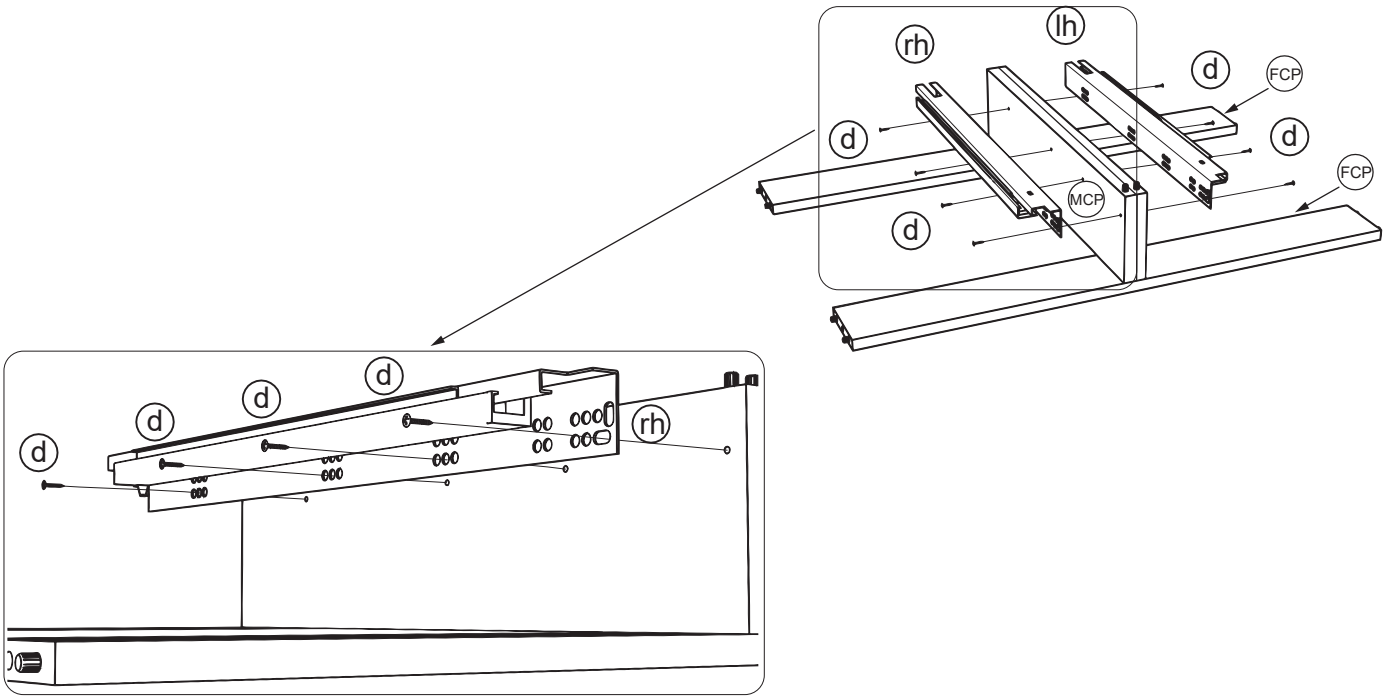
rh
lh
d
FCP
d
d
MCP
d
FCP
d
d
d
d
rh

8

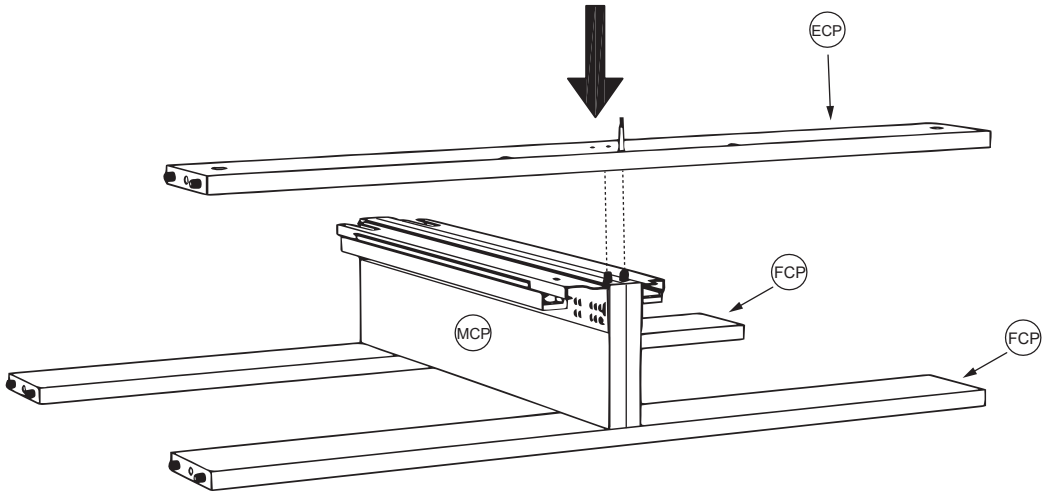
ECP
FCP
MCP
FCP

9

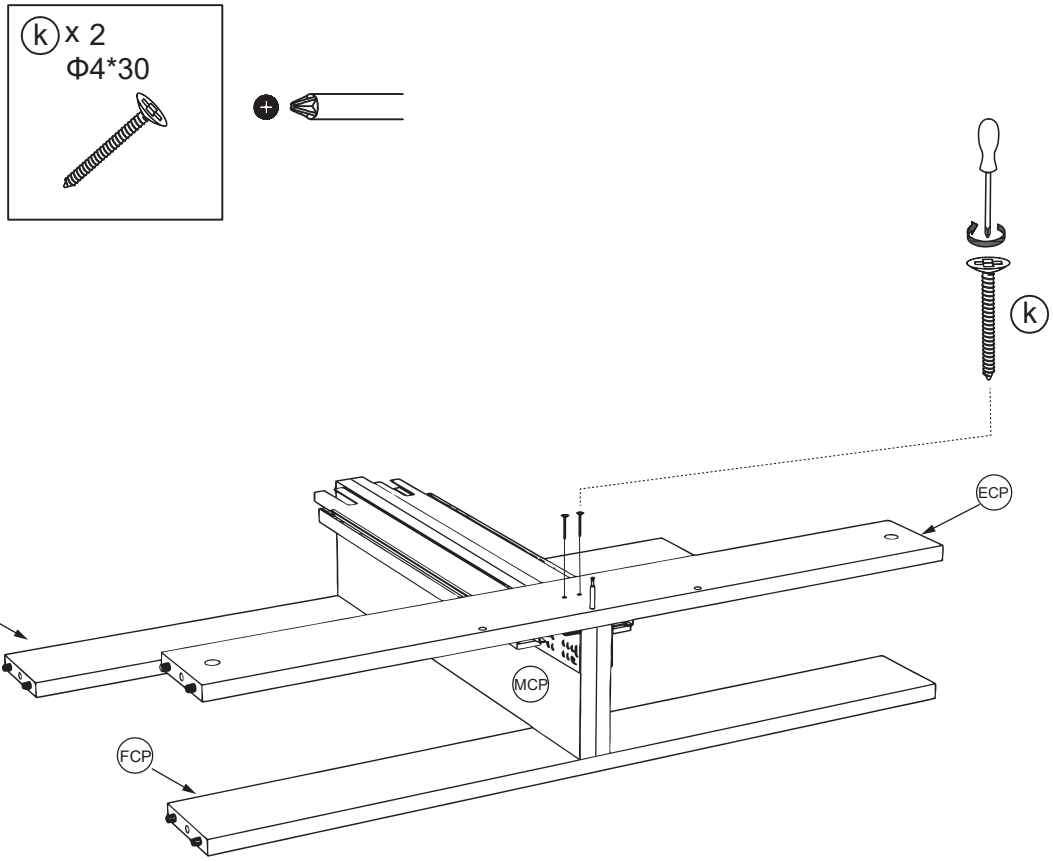

10

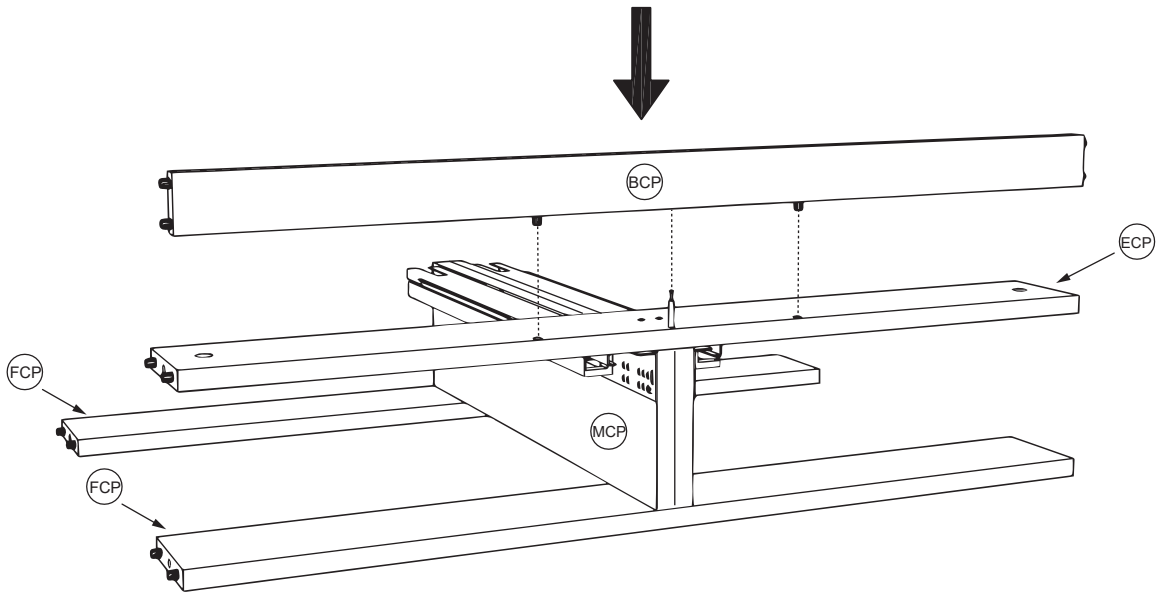

11

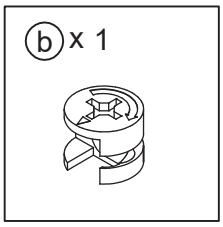



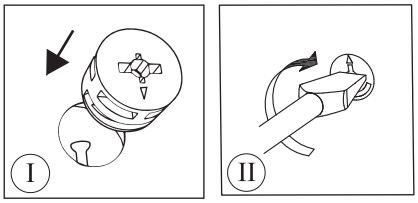



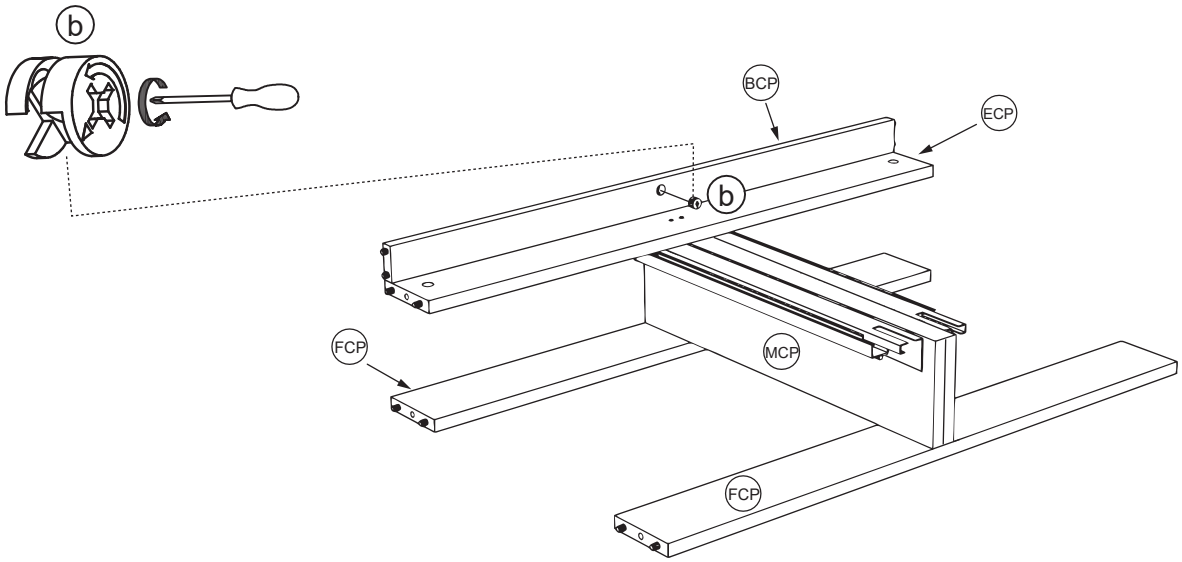

12

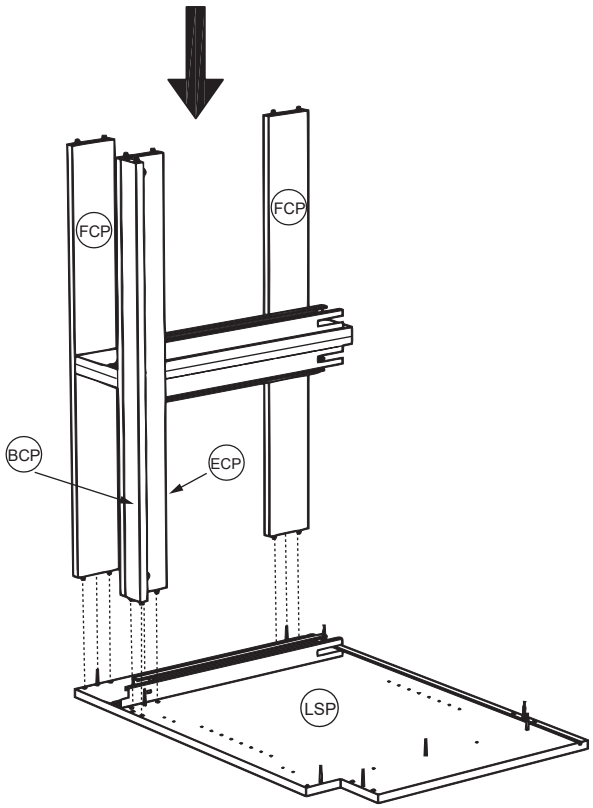

13

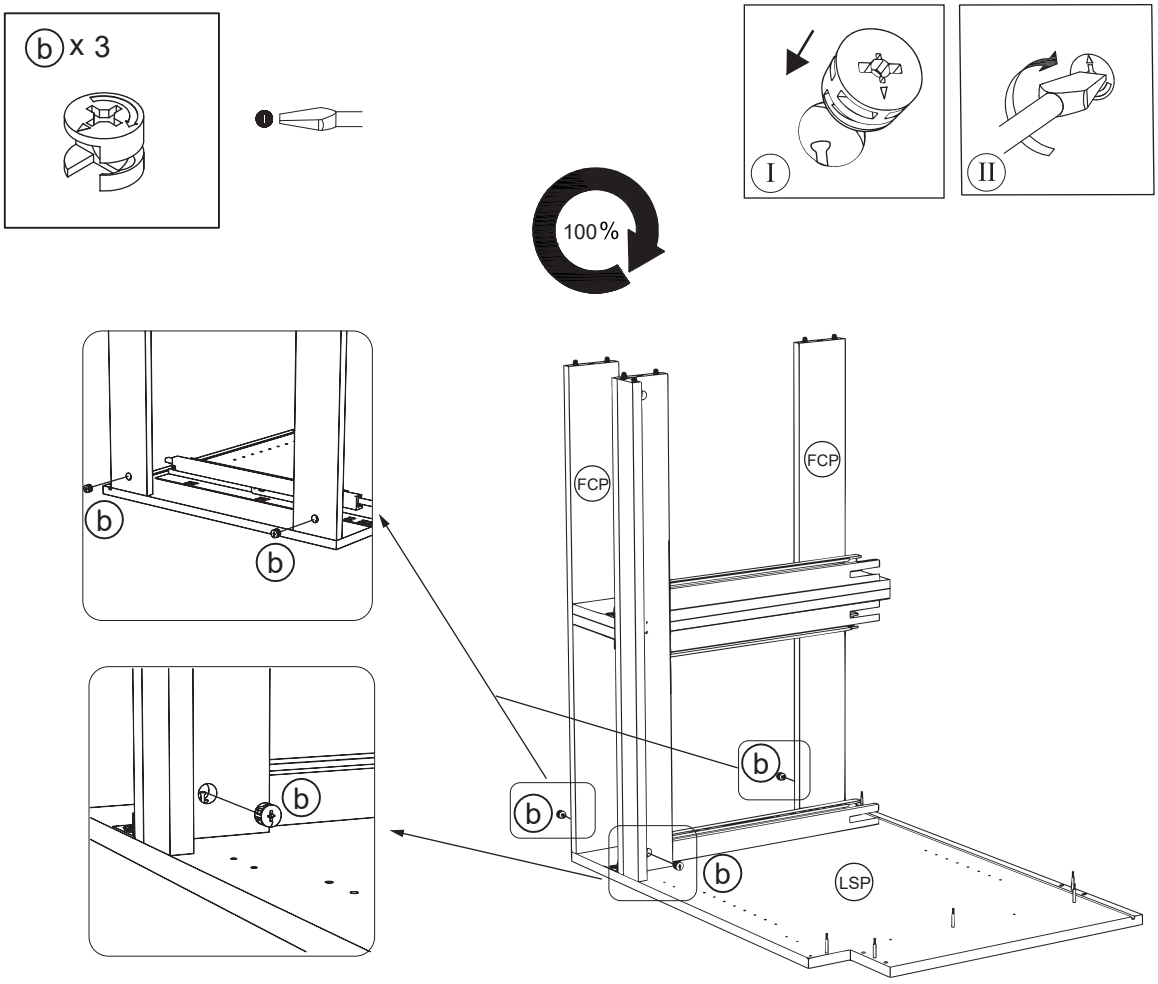

14

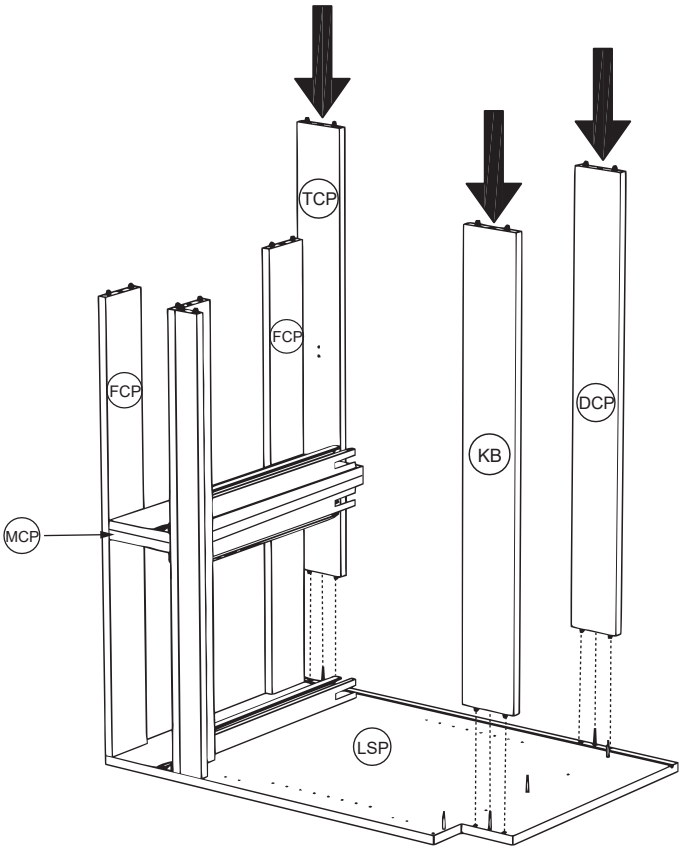

15

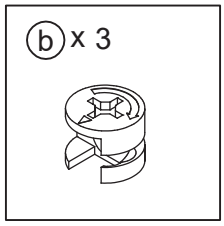



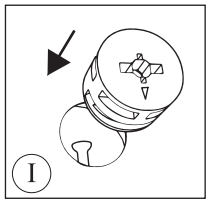

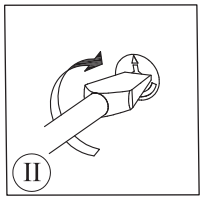



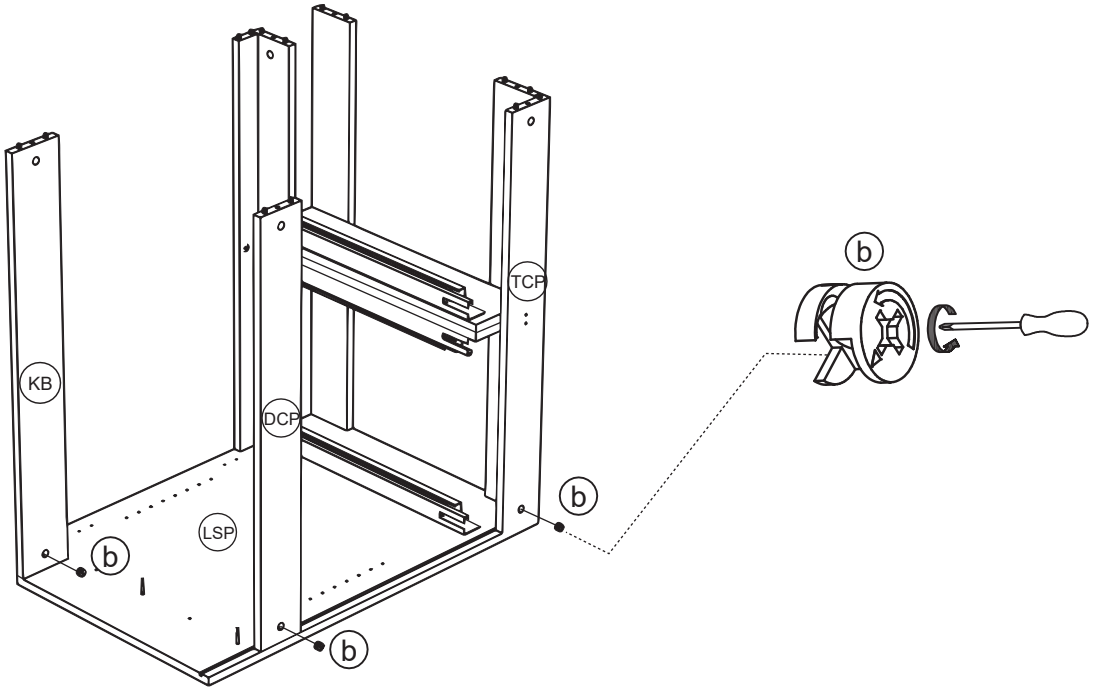

16

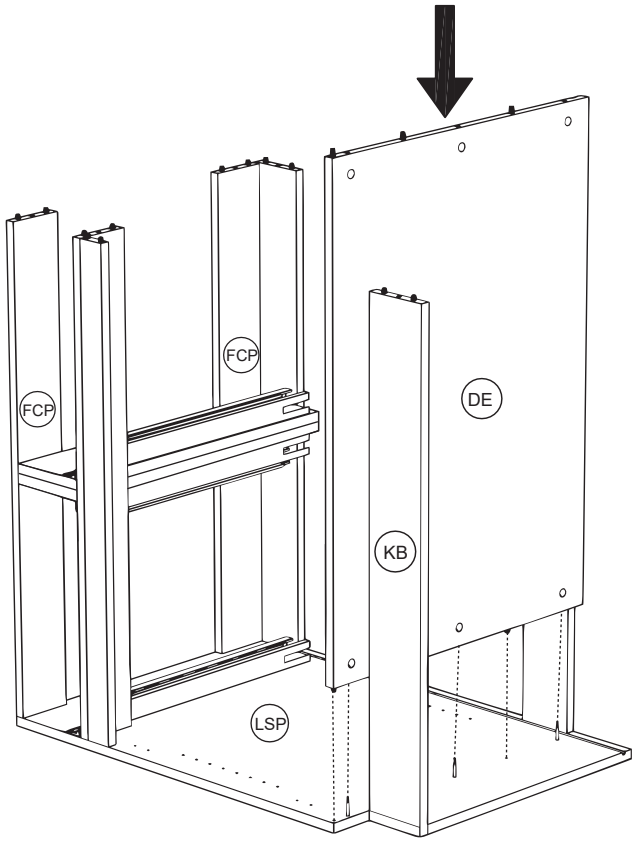

17

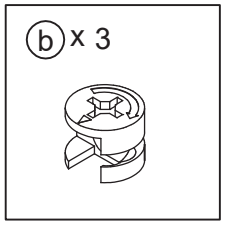



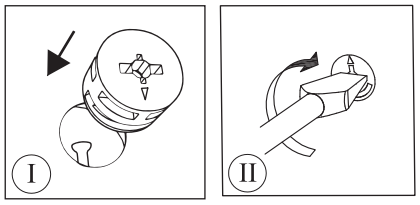



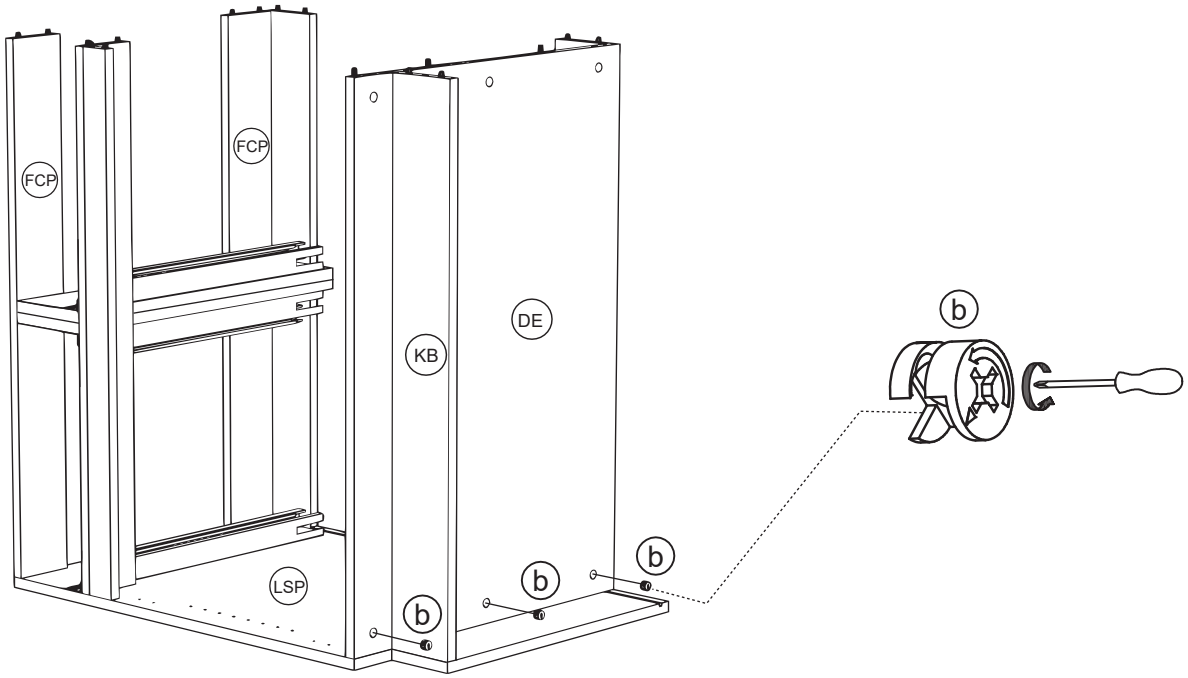

18

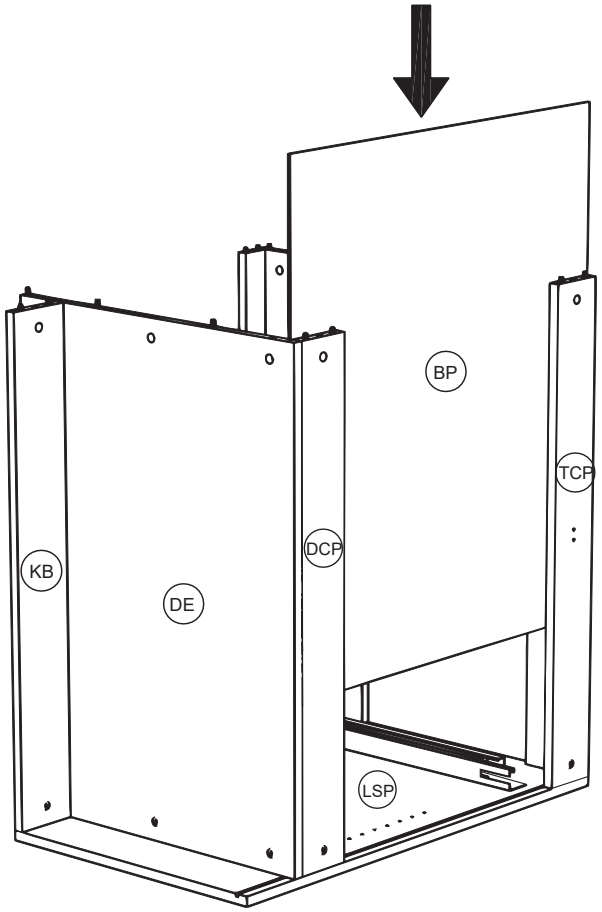

19

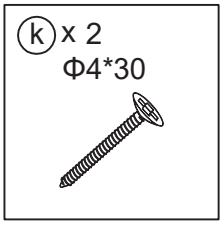

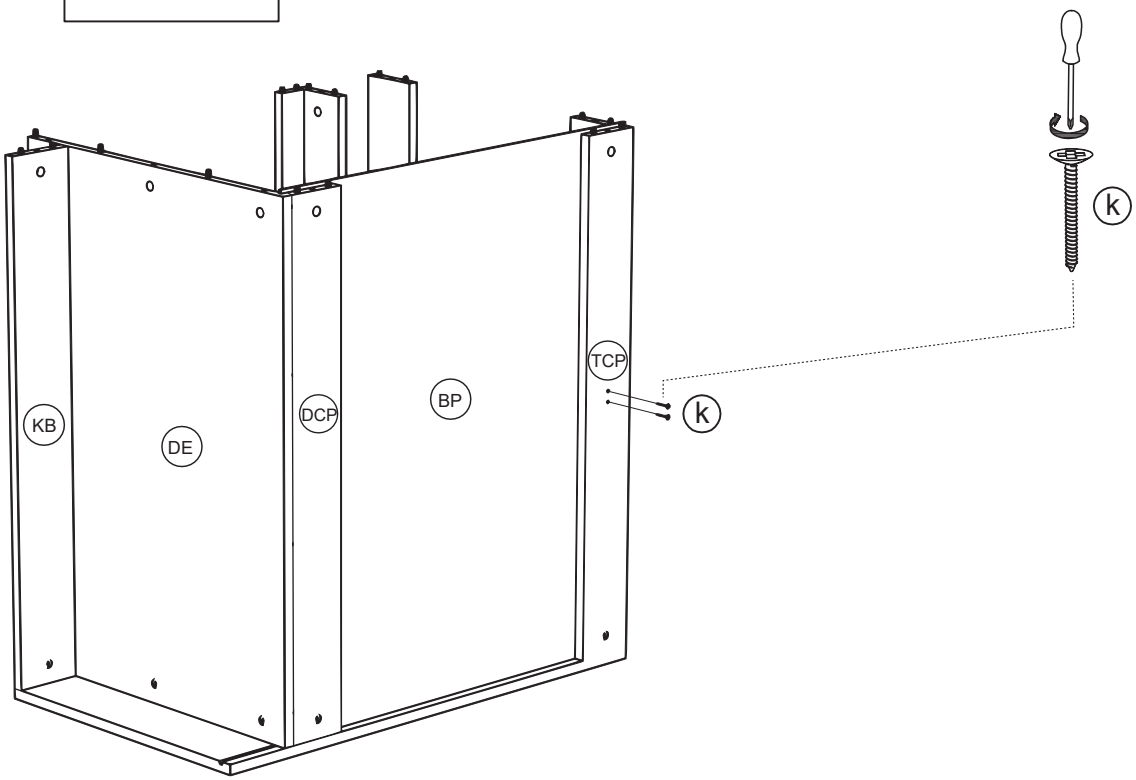

20

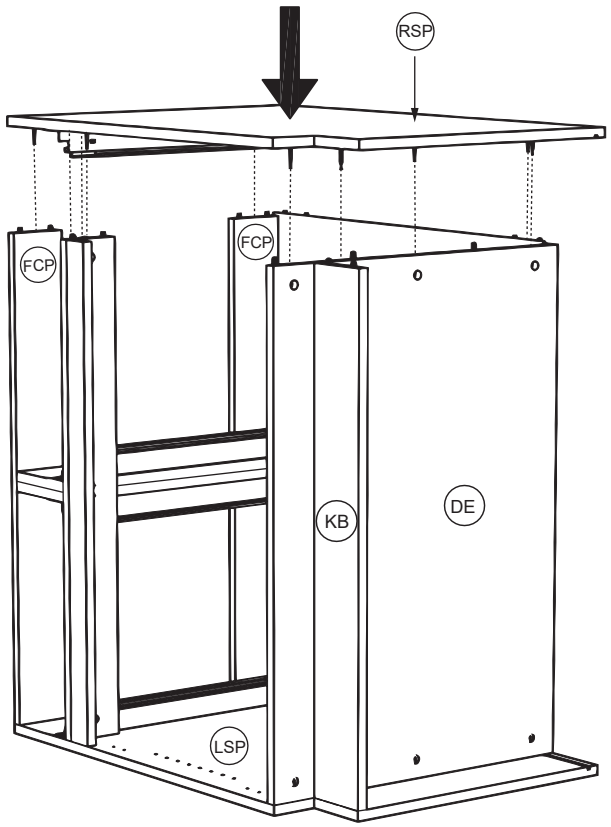

21

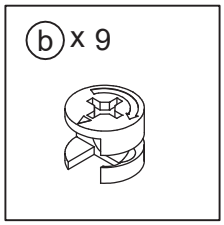



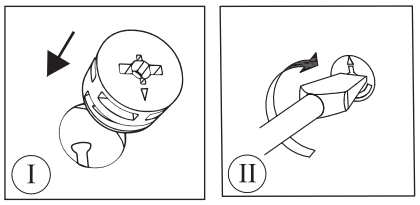



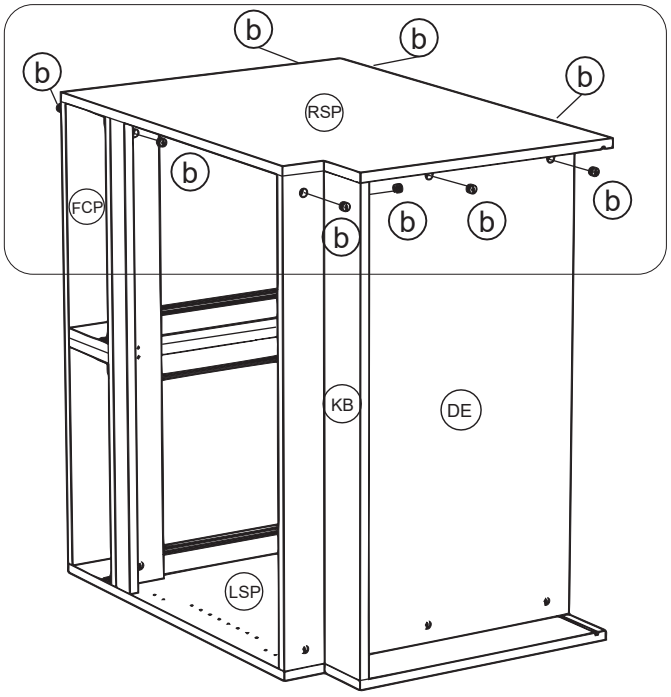

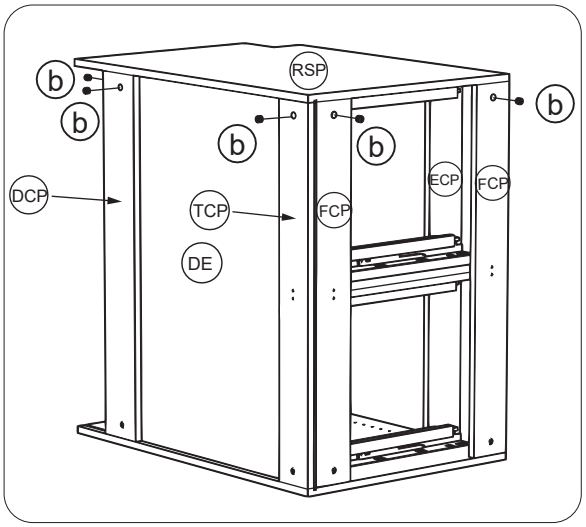

22

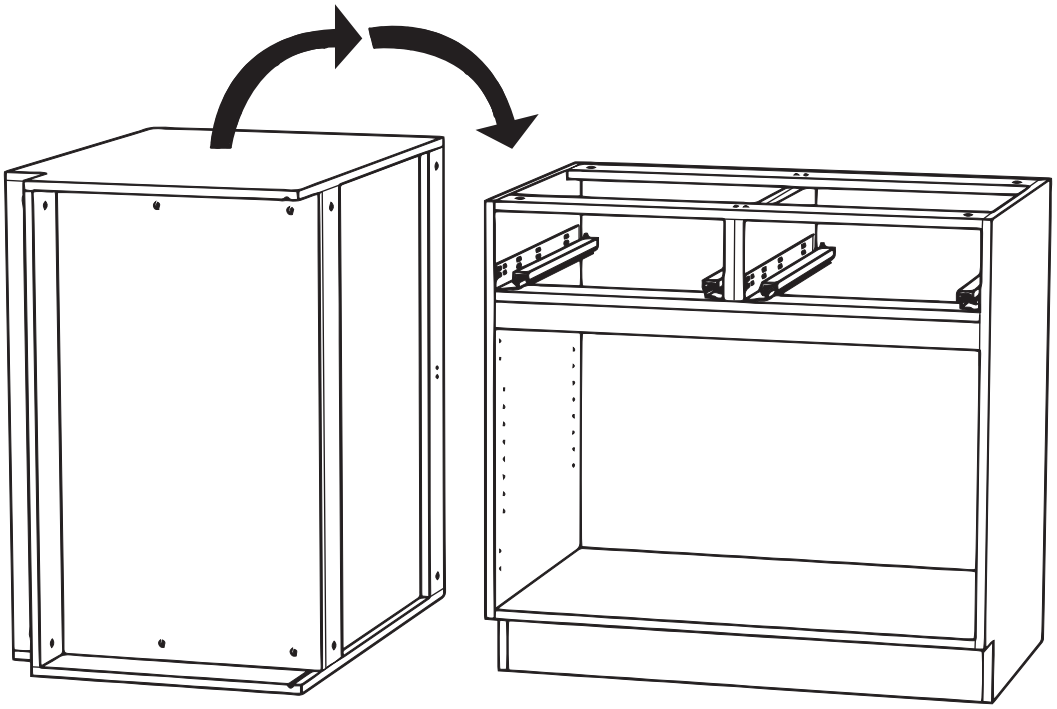

23





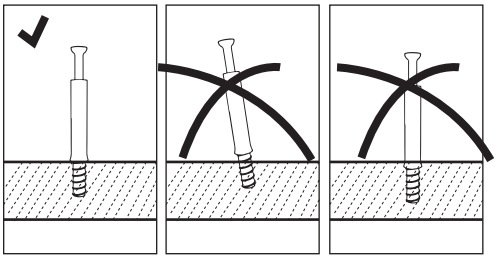

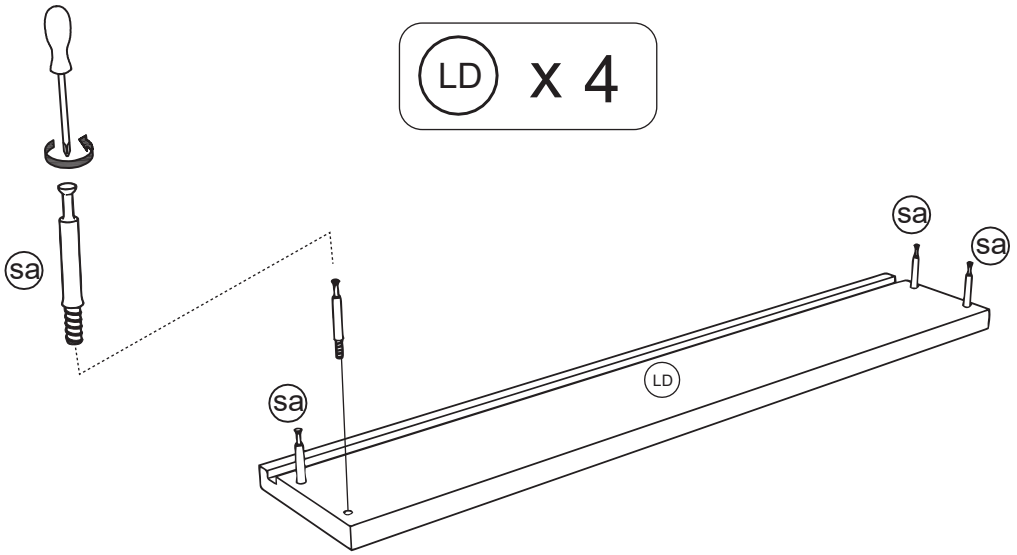

24

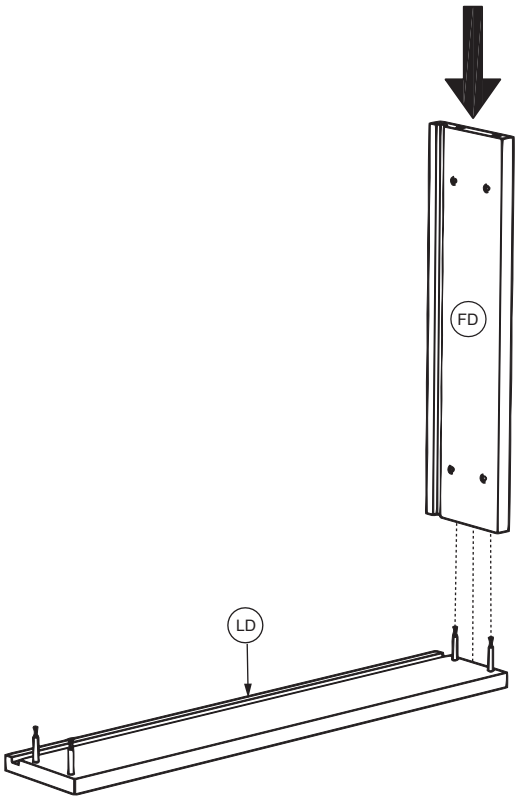

25

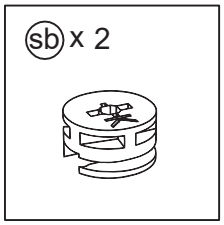



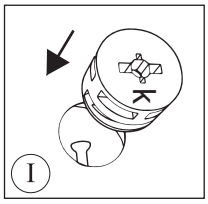

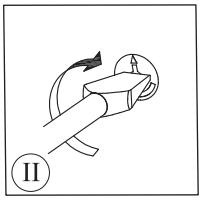



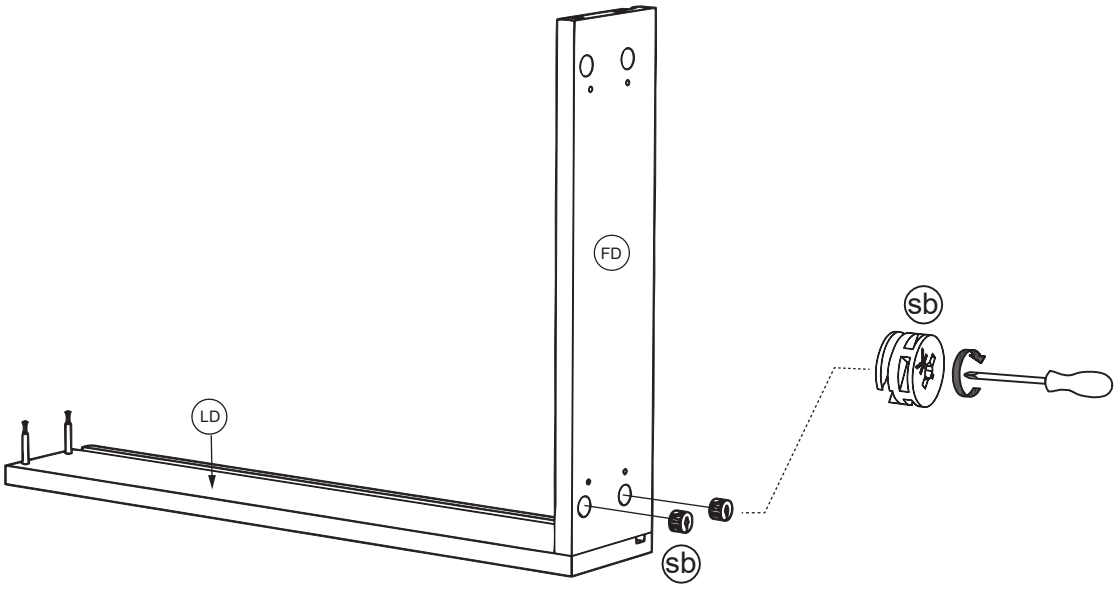

26

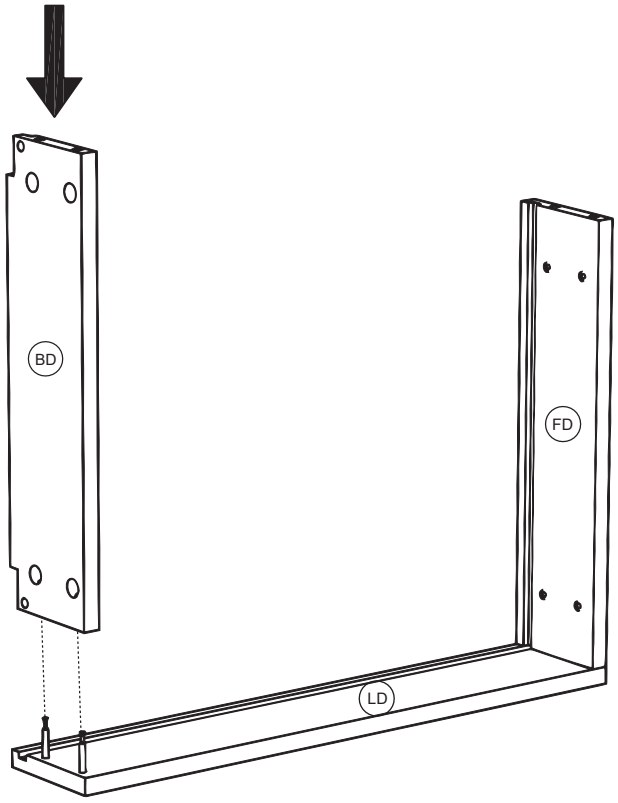

27

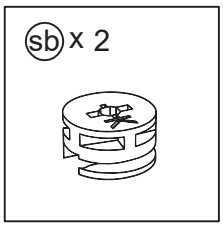



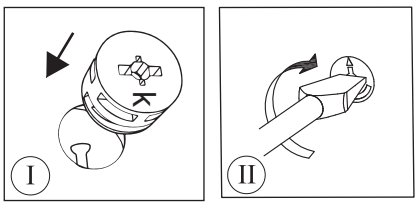



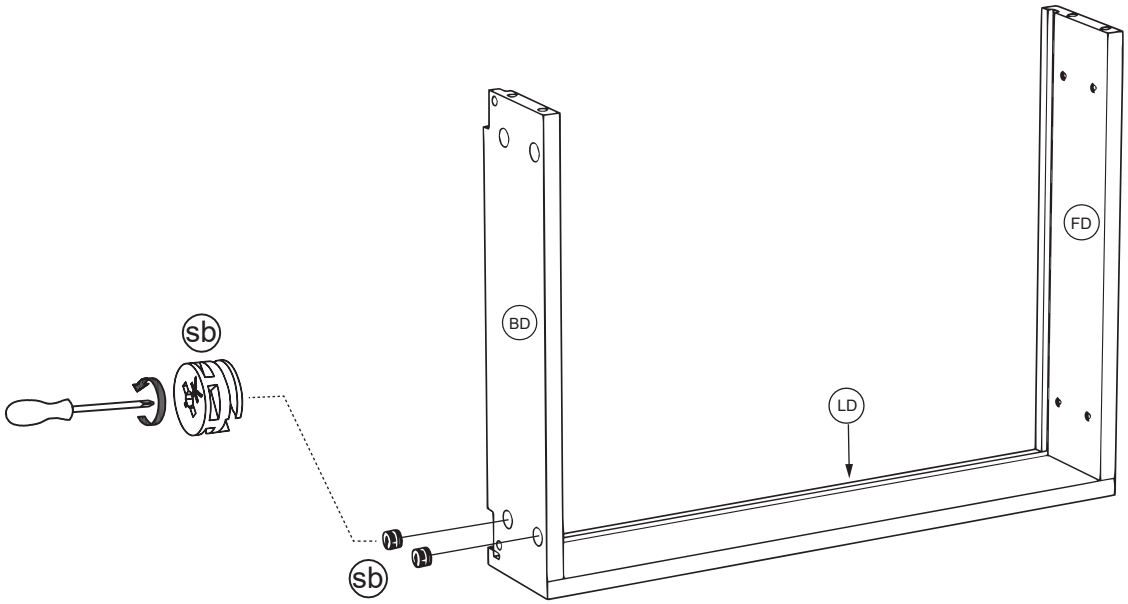

28

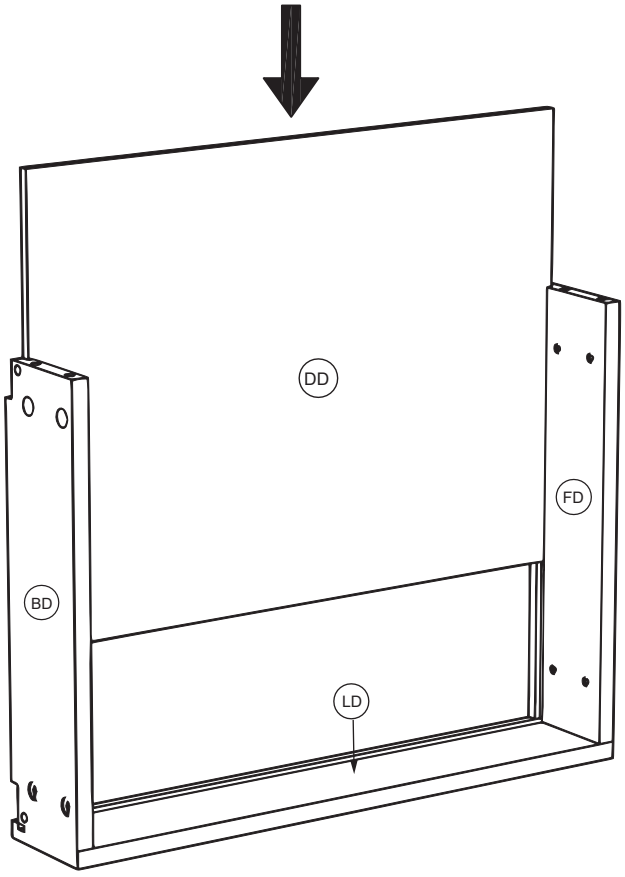

29

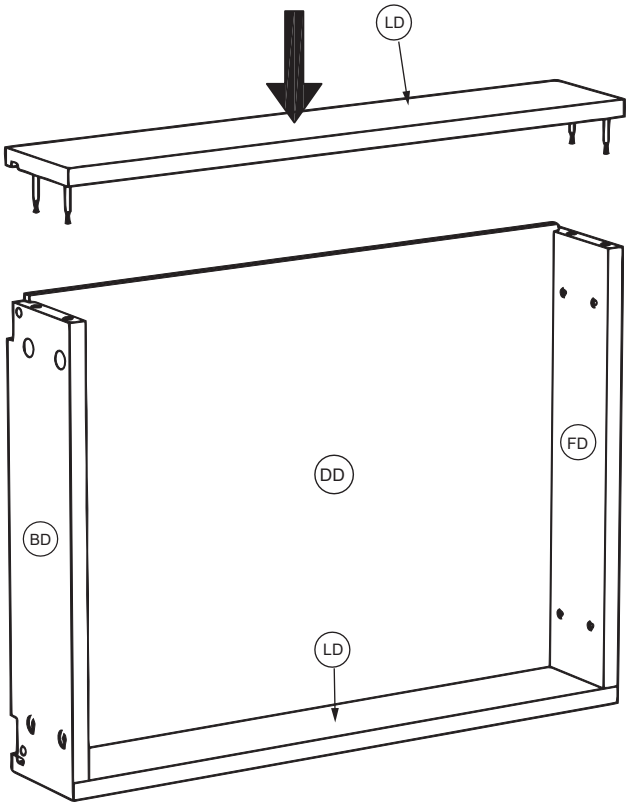

30

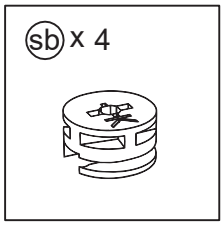





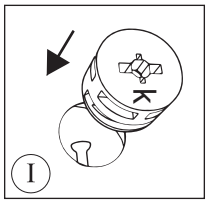

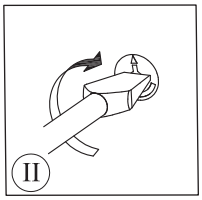

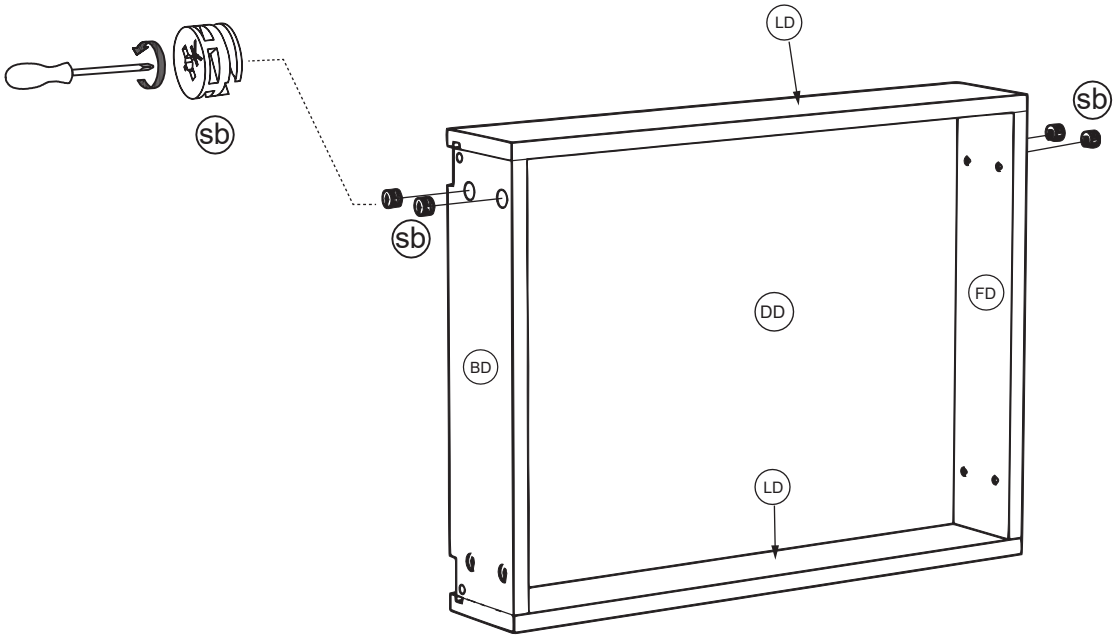

31

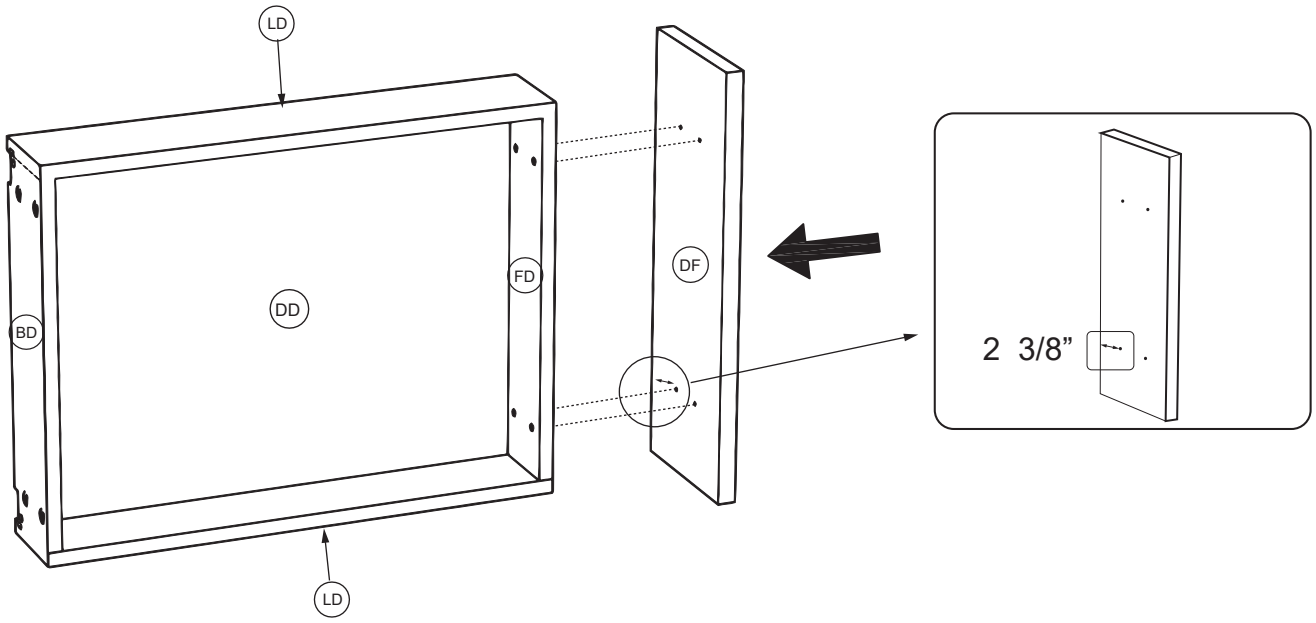

32

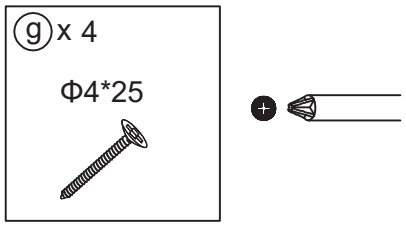

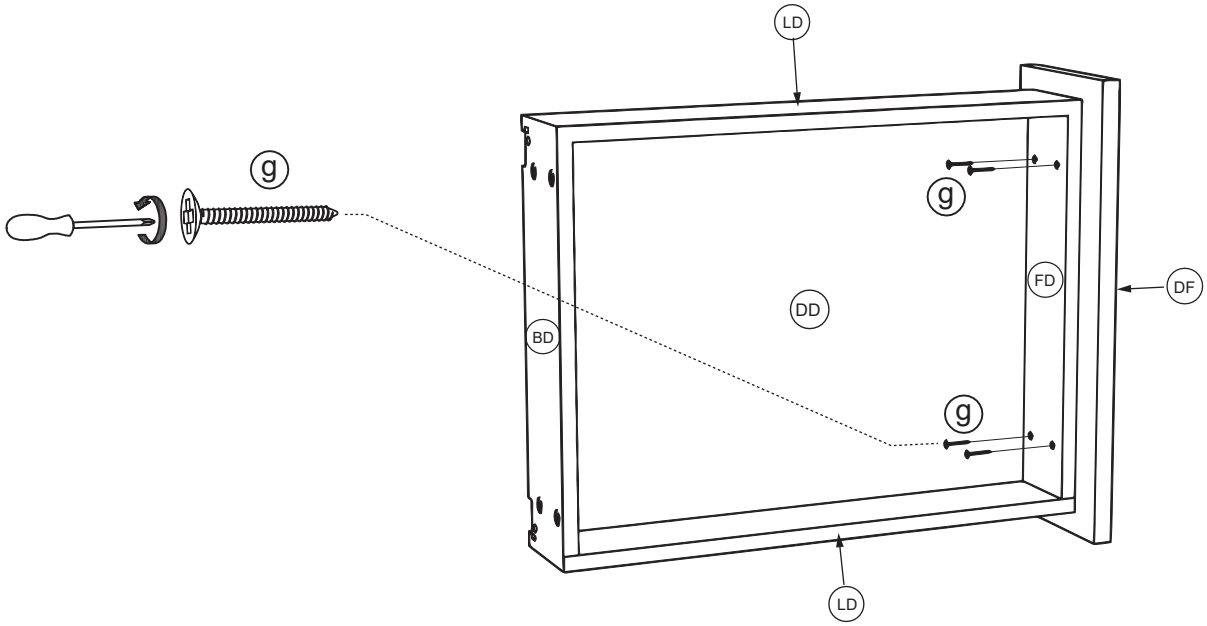

33

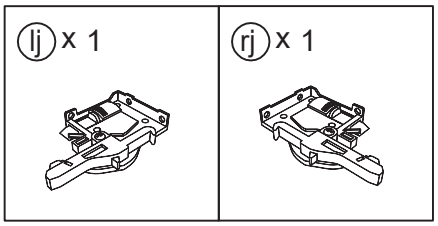

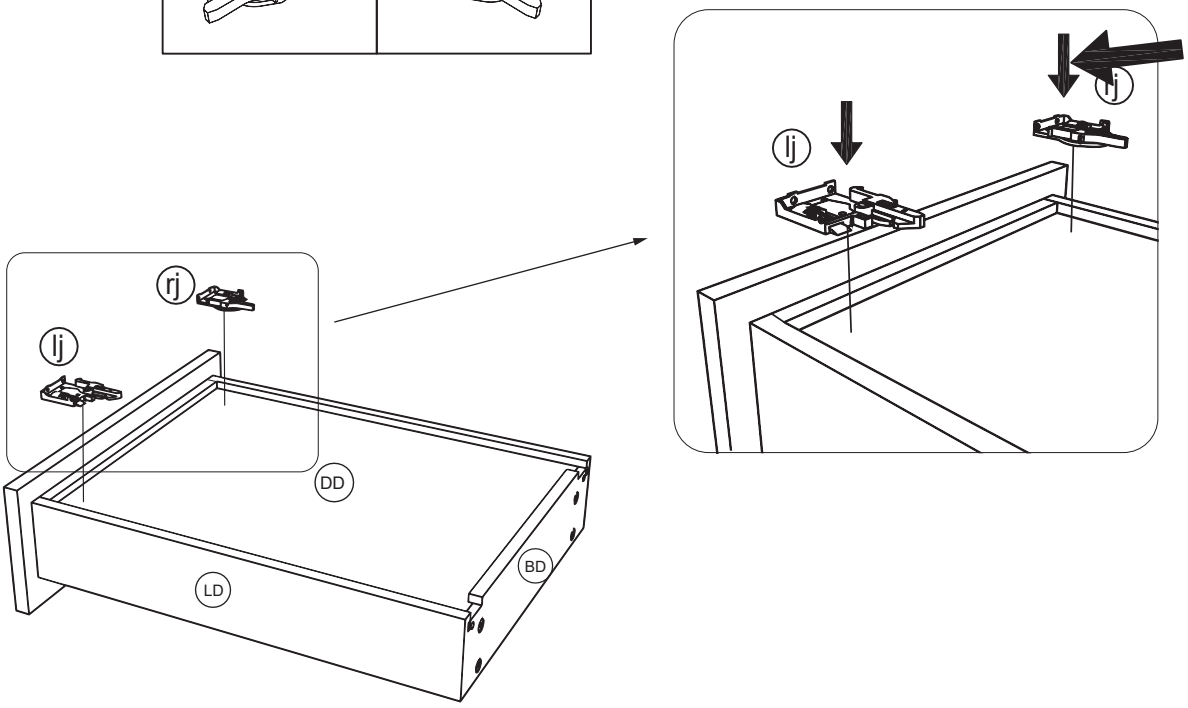

34

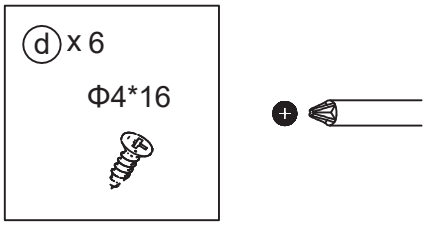

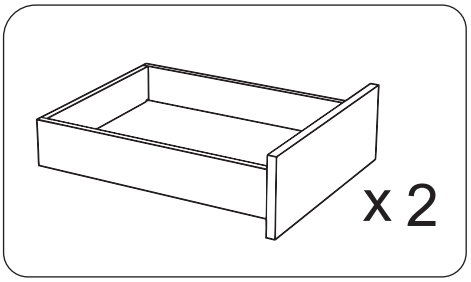

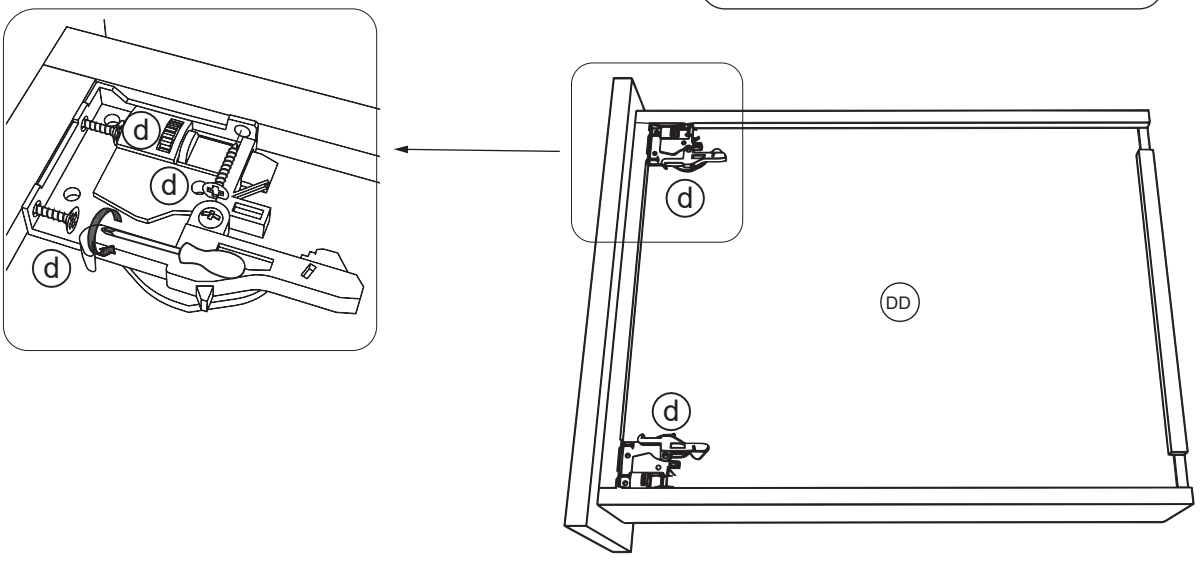

35

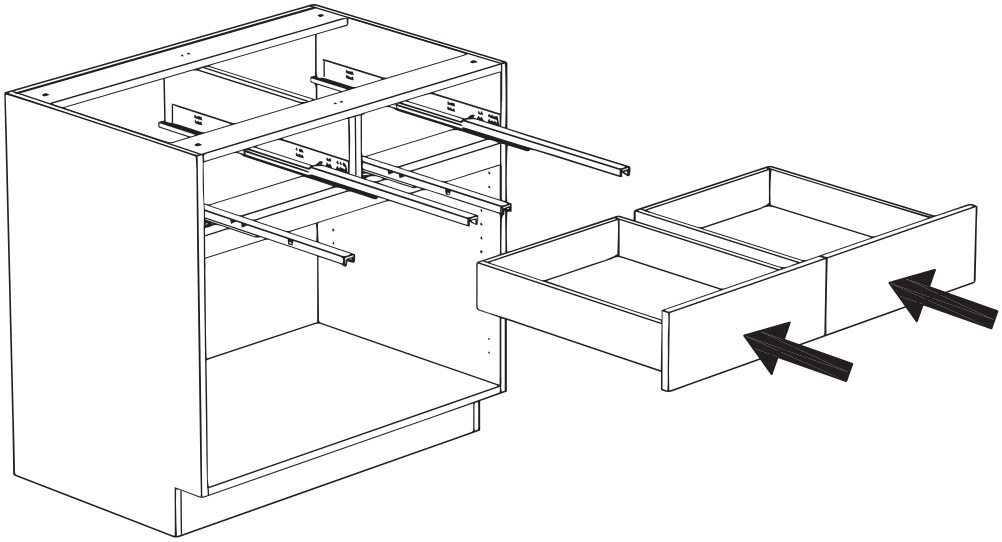

36

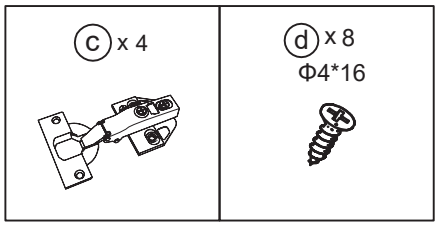



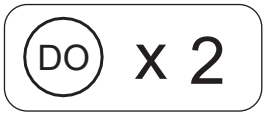

37

ⓓ x 4
Φ4*16



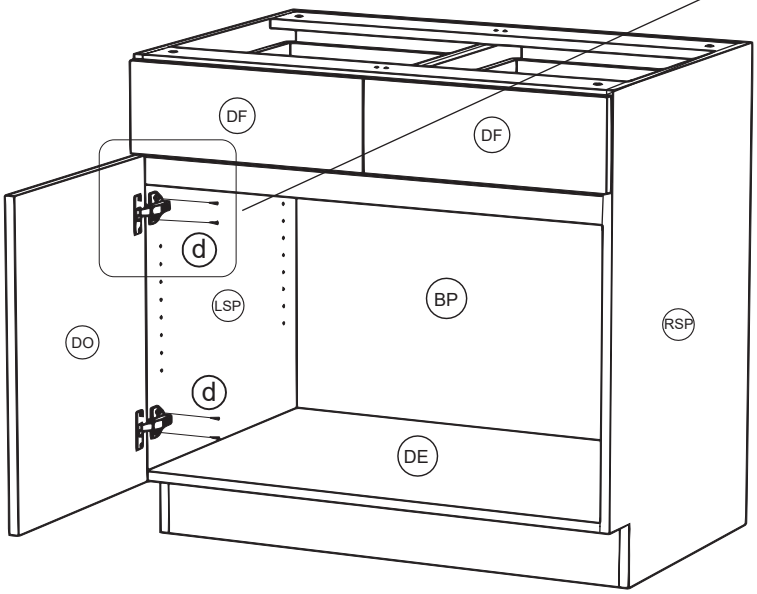

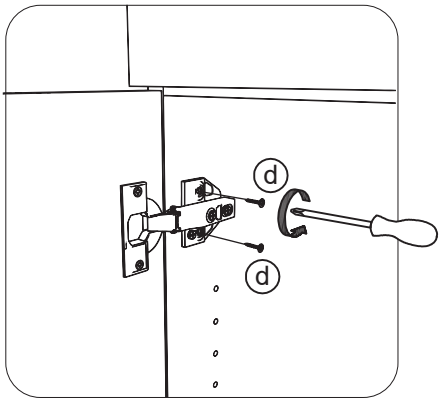

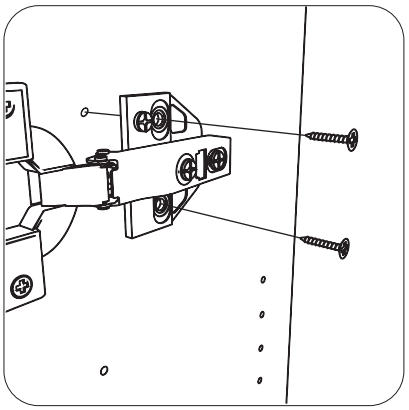

38

ⓓ x 4
Φ4*16



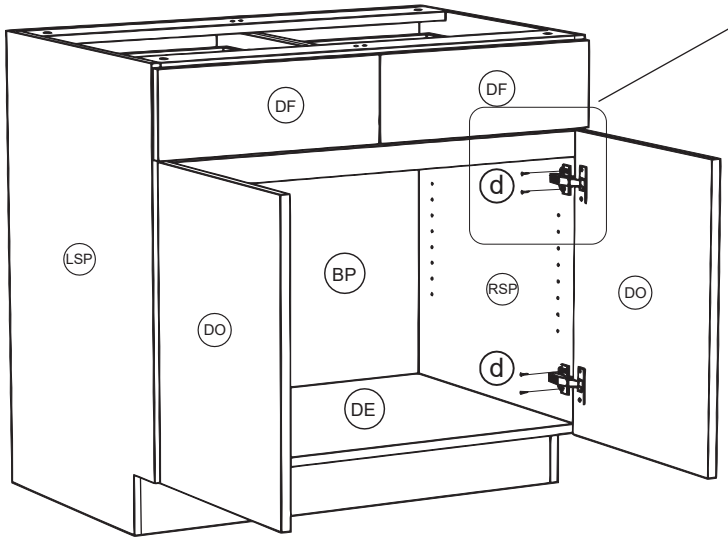

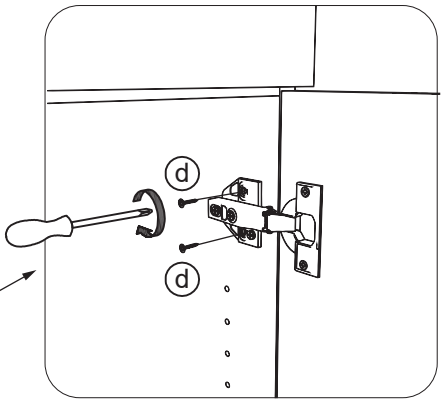

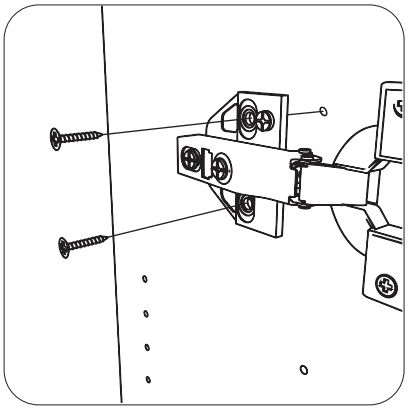

39

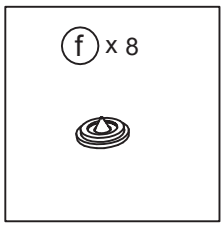
f x 8



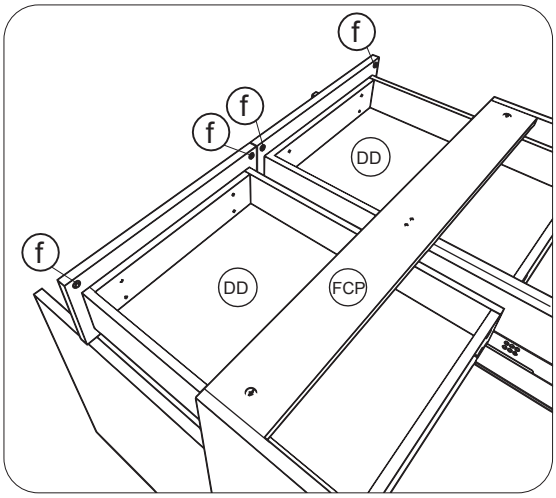
f
f
f
f
DD
DD
FCP

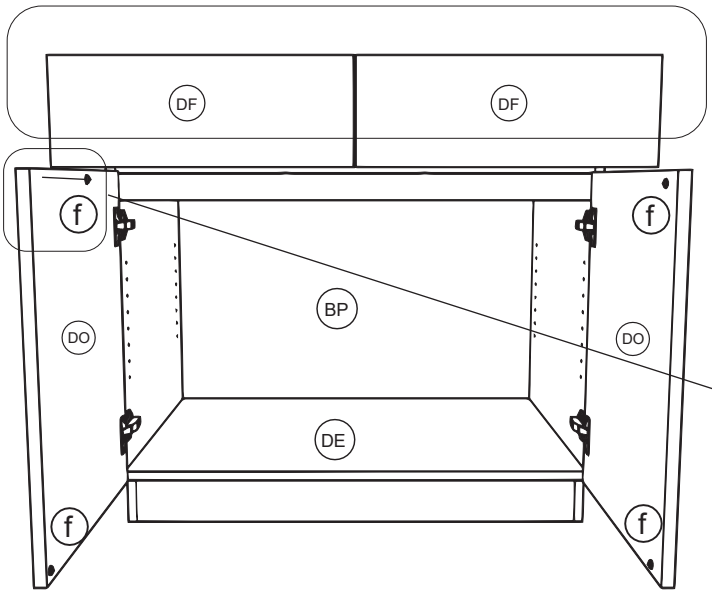
DF
DF
f
f
BP
DO
DO
DE
f
f

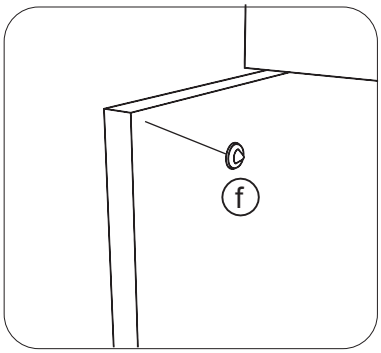
f

40

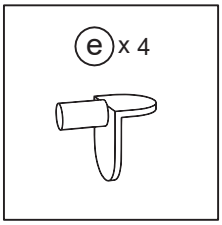
e x 4

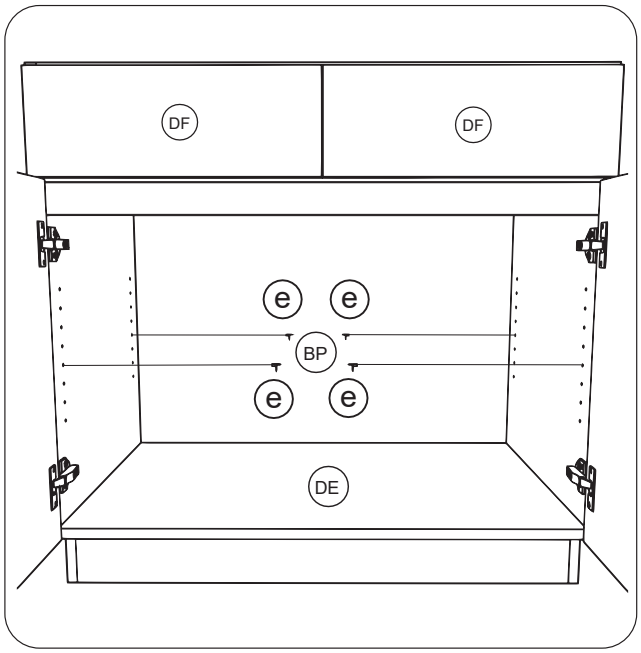
DF
DF
e
e
BP
e
e
DE

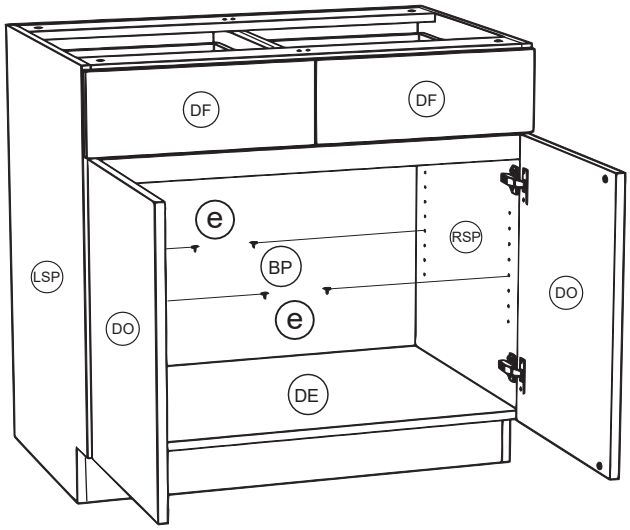
DF
DF
e
RSP
BP
LSP
DO
DO
e
DE

41

