ASSEMBLY INSTRUCTIONS
INSTRUCTIONS DE MONTAGE

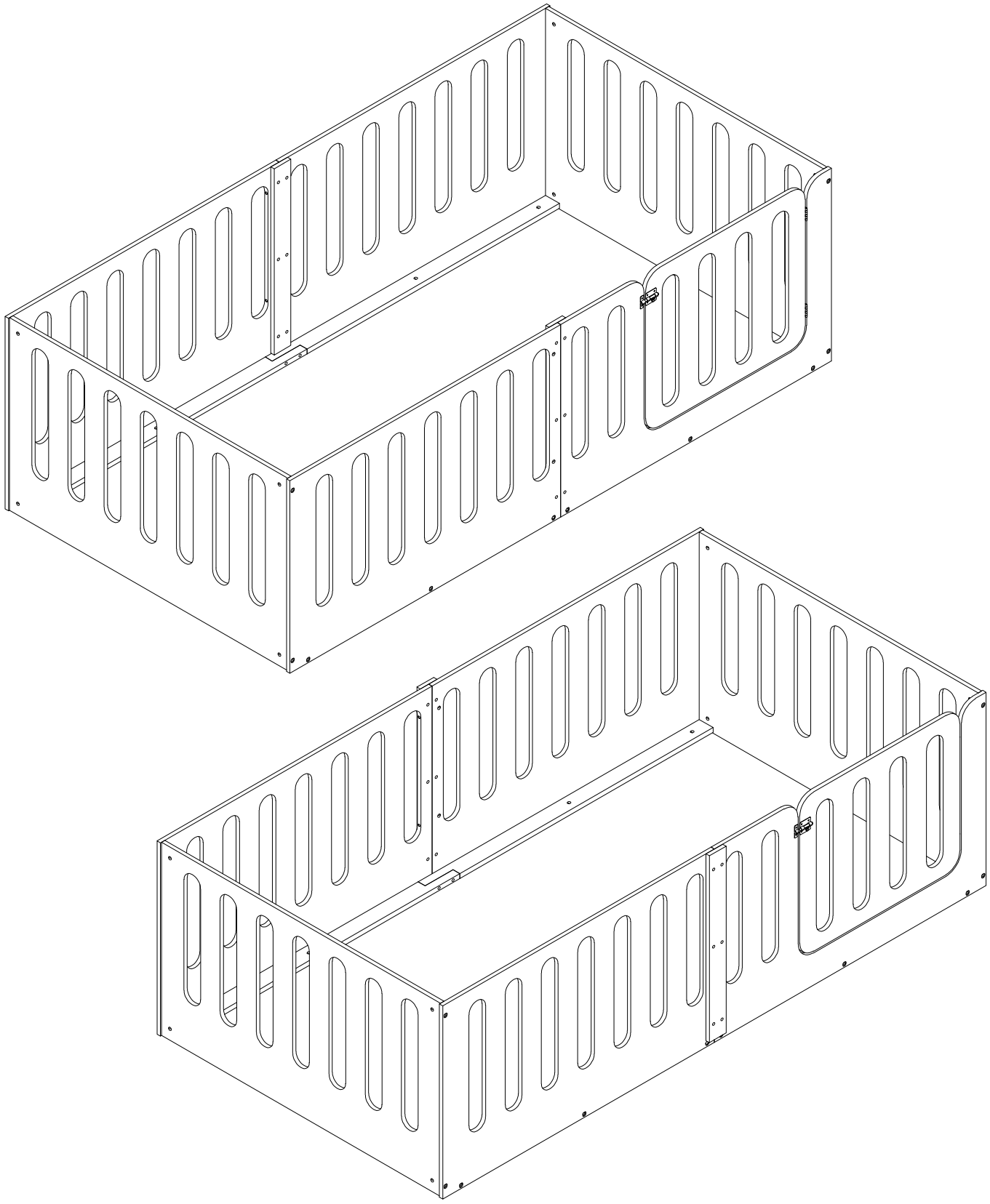

Detail View - Vue détaillée

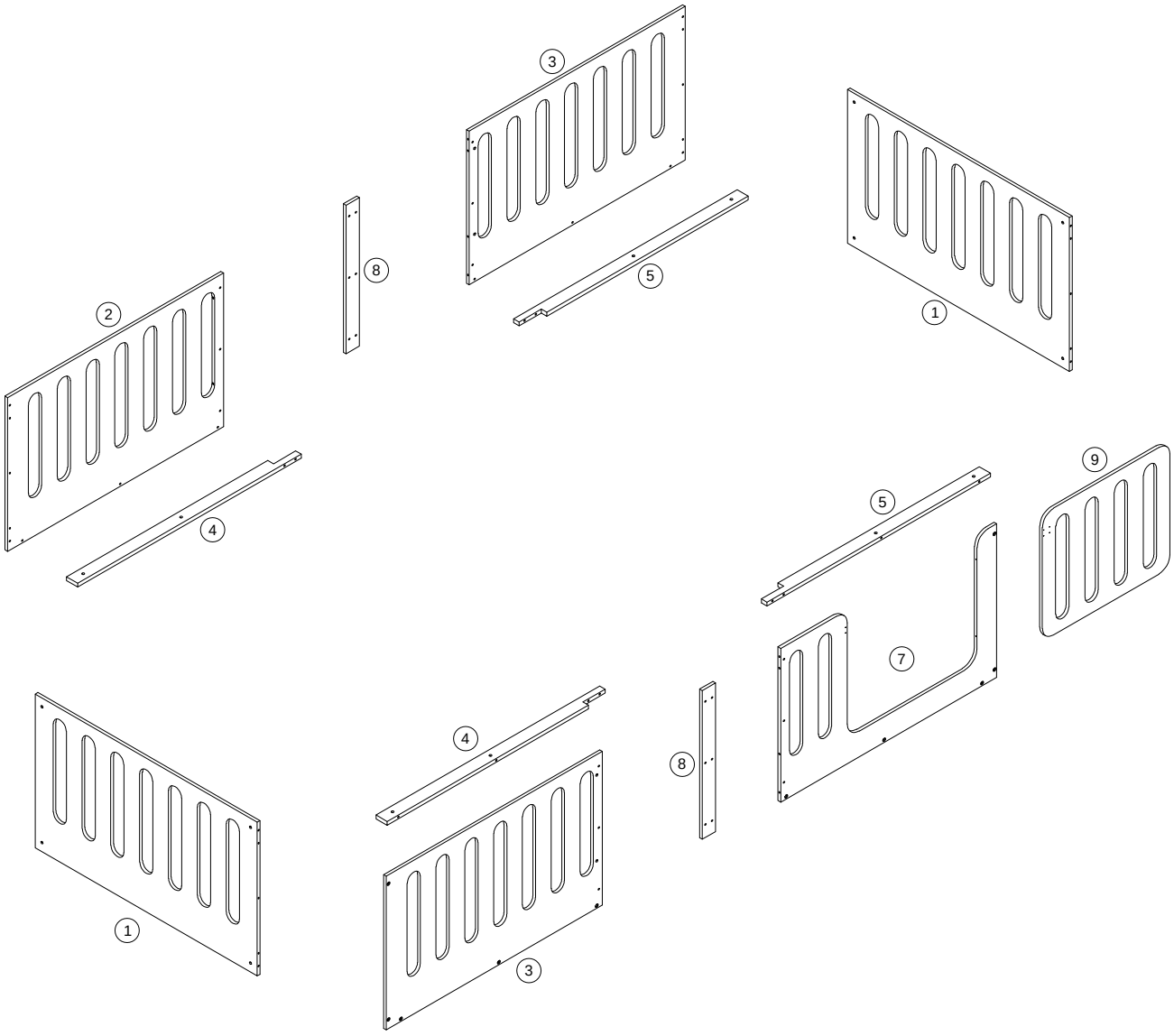

Part Lists - Listes de pièces

① 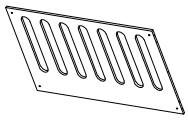	② 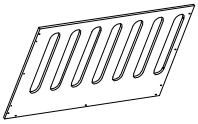	③ 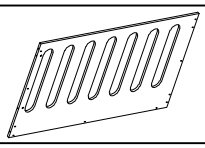
Side panel/Panneau latéral - 2pcs/pièces	Left backboard/Panneau arrière gauche - 1pc/pièce	Right board/Panneau de droite - 2pcs/pièces
④ 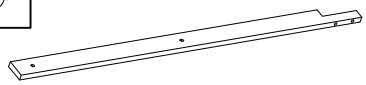	⑤ 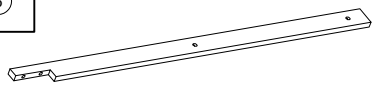	⑦ 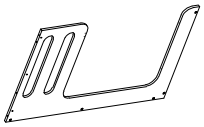
Clamp/Serrer - 2pcs/pièces	Clamp/Serrer - 2pcs/pièces	Front right board/Panneau avant droit - 1pc/pièce
⑧ 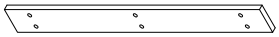	⑨ 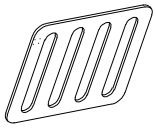	
Standing riddle/Énigme debout - 2pcs/pièces	Door panel/Panneau de porte - 1pc/pièce	

Hardware Lists - Listes de matériel

A 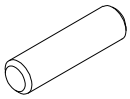 Ø6*30mm	B 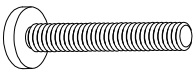 Ø1/4*50mm	C  Ø1/4*70mm
Wooden dowel/Cheville en bois - 12pcs/pièces	Horizontal/Horizontale - 20pcs/pièces	Horizontal/Horizontale - 4pcs/pièces
D 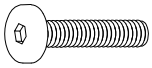 Ø1/4*20mm	E  Ø1/4*9.5*12mm	F  Ø1/4*15mm
Horizontal/Horizontale - 12pcs/pièces	Horizontal/Horizontale - 20pcs/pièces	Umbrella/Parapluie - 16pcs/pièces
G 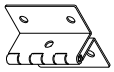	H 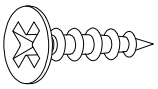 Ø3.5*12mm	J J1 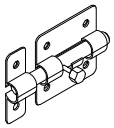
T-shaped bass/Basse en forme de T - 2pcs/pièces	Screws/Vis - 18pcs/pièces	Door lock/Serrure de porte - 1set/ensemble
K 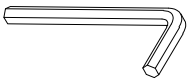	L 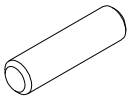 Ø8*30mm	
Allen Key/Clé Allen - 2pcs/pièces	Wooden dowel/Cheville en bois - 4pcs/pièces	

Step/Étape 1

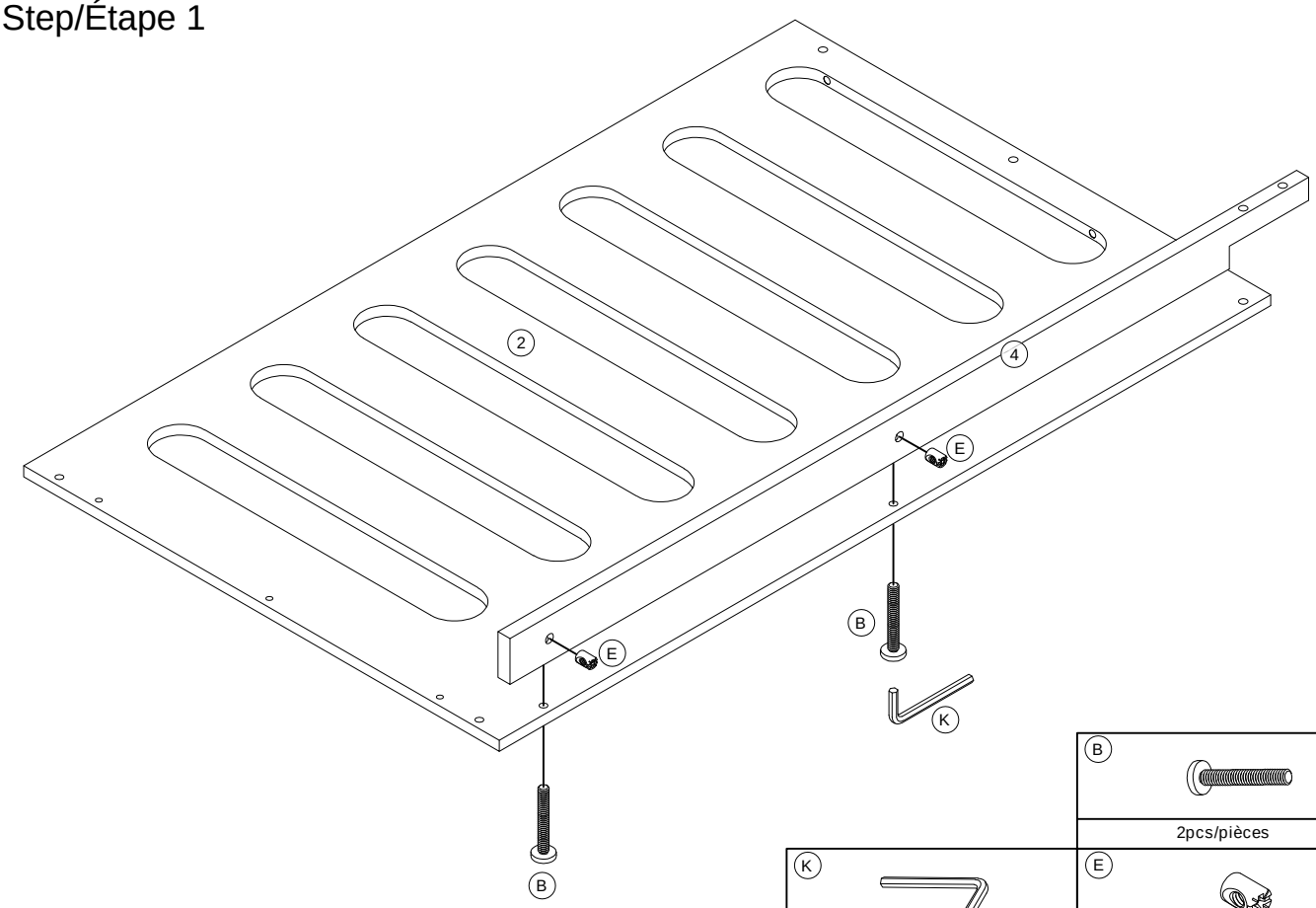

B	2pcs/pièces
K	E
	2pcs/pièces

Step/Étape 2

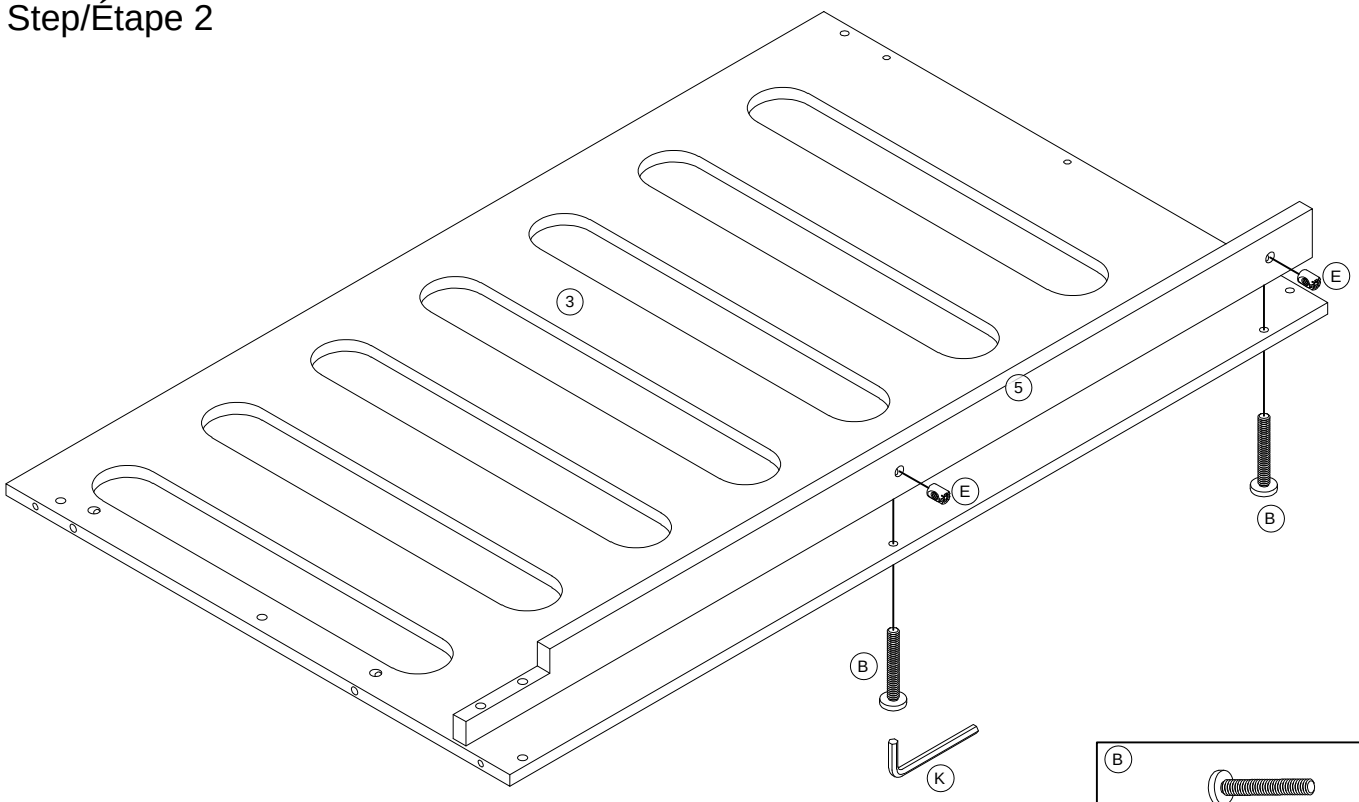

B	2pcs/pièces
K	E
	2pcs/pièces

Step/Étape 3

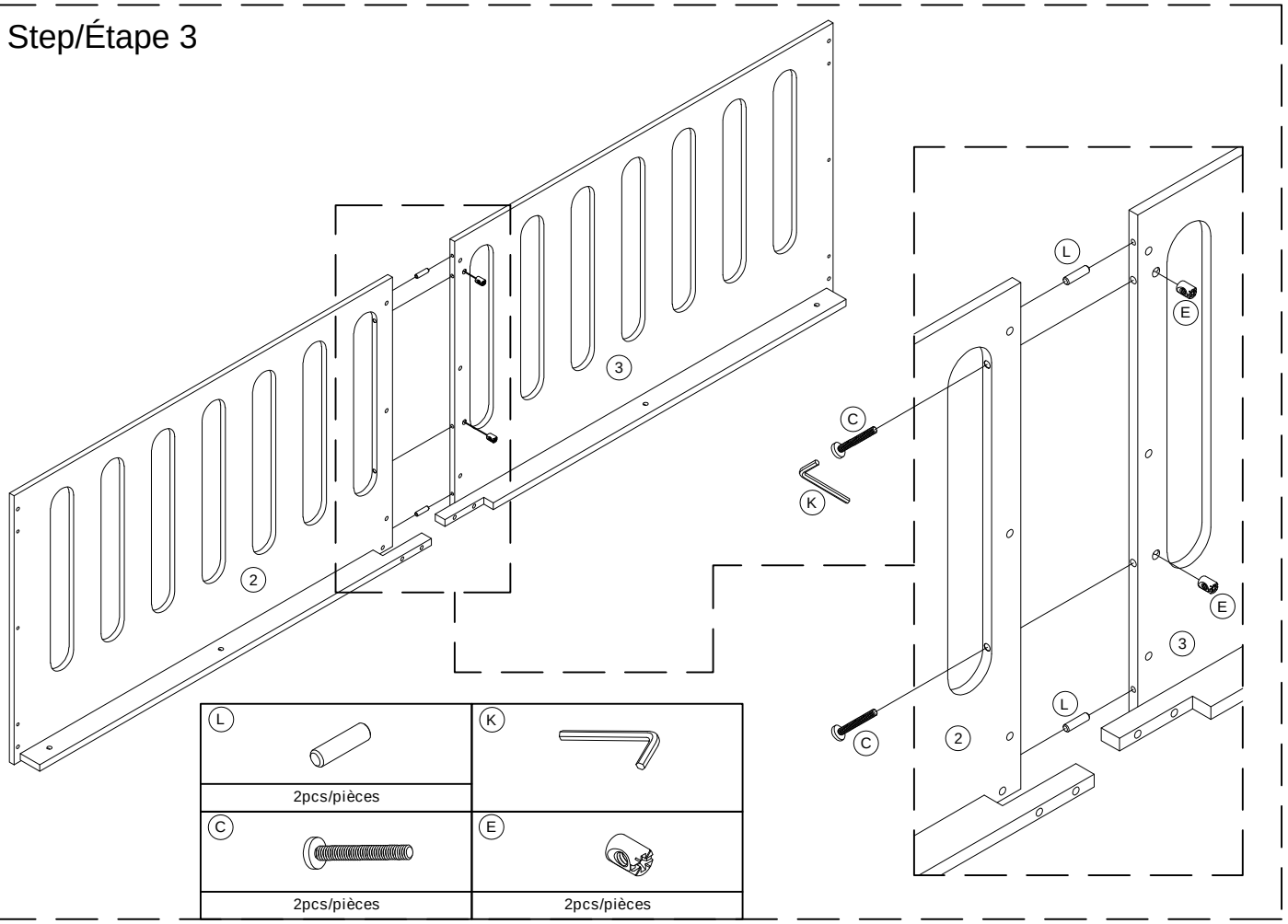

Step/Étape 4

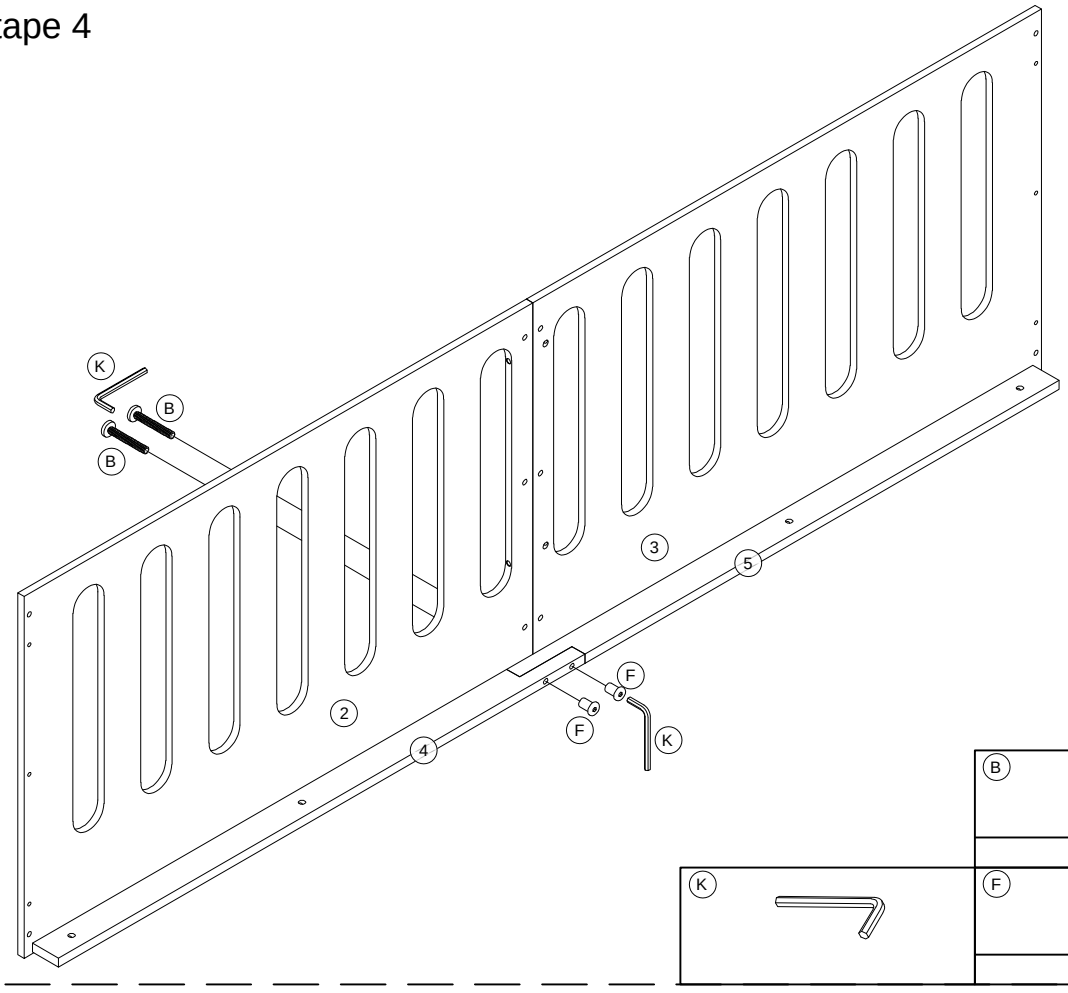

Step/Étape 5

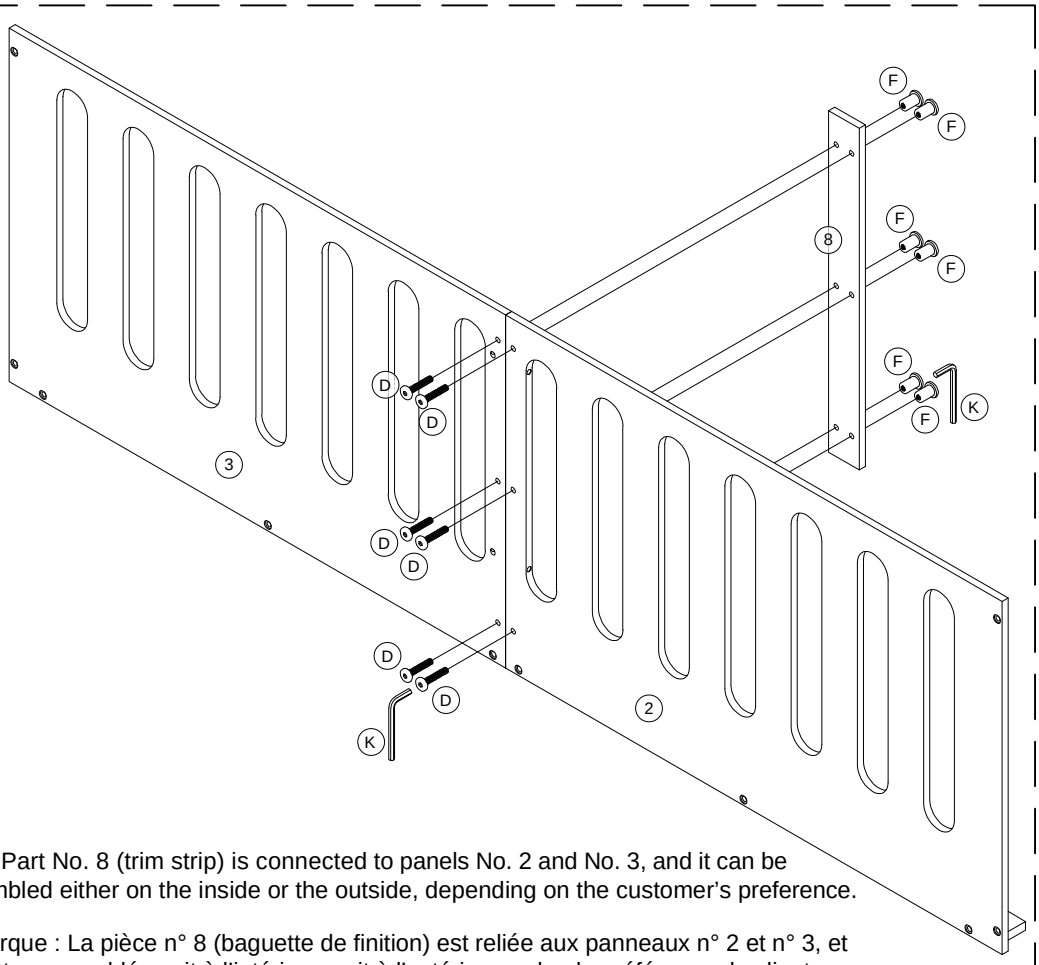

F	6pcs/pièces
D	6pcs/pièces
K	

Note: Part No. 8 (trim strip) is connected to panels No. 2 and No. 3, and it can be assembled either on the inside or the outside, depending on the customer's preference.

Remarque : La pièce n° 8 (baguette de finition) est reliée aux panneaux n° 2 et n° 3, et peut être assemblée soit à l'intérieur, soit à l'extérieur, selon la préférence du client.

Step/Étape 6

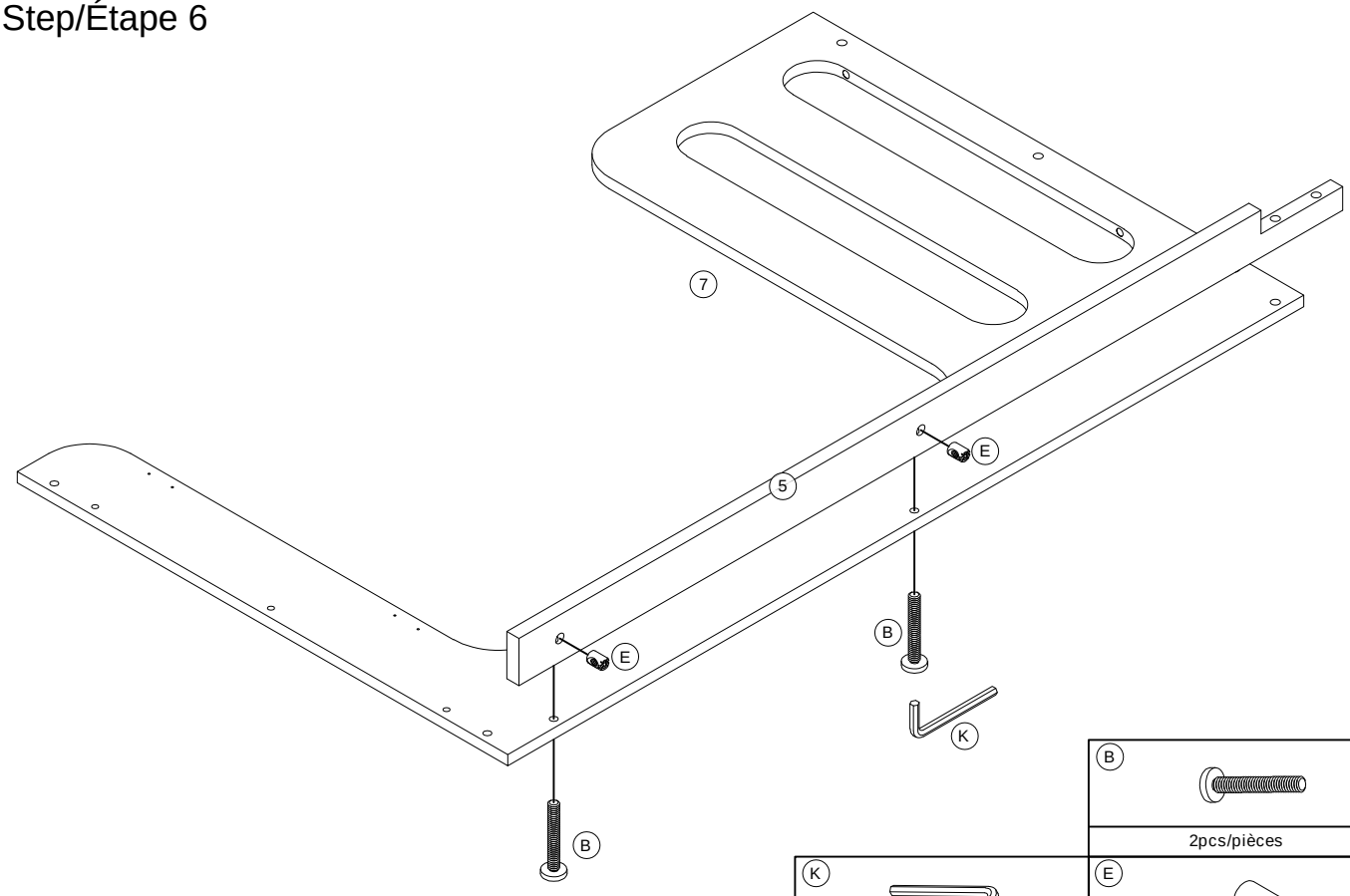

B	2pcs/pièces
K	
E	2pcs/pièces

Step/Étape 7

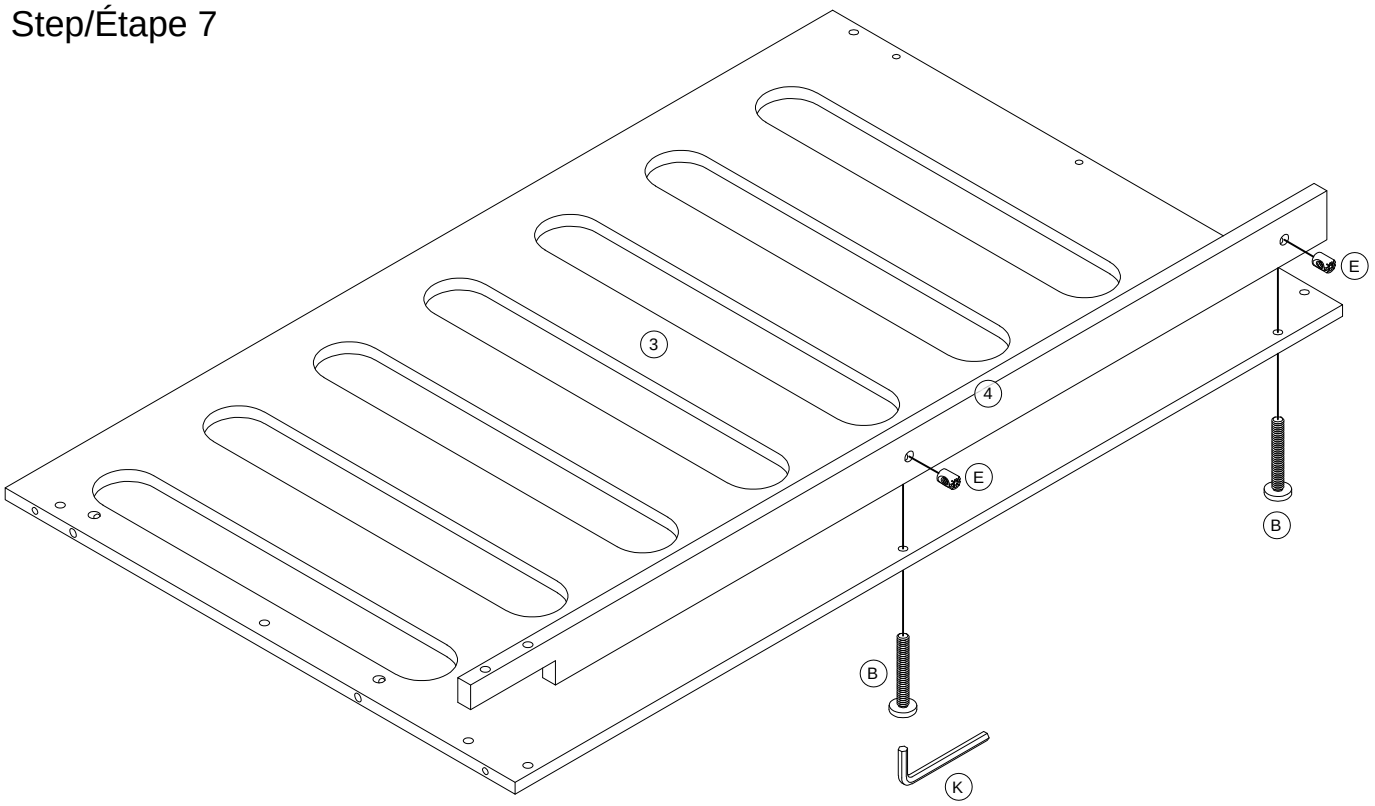

K	E	B
	2pcs/pièces	2pcs/pièces

Step/Étape 8

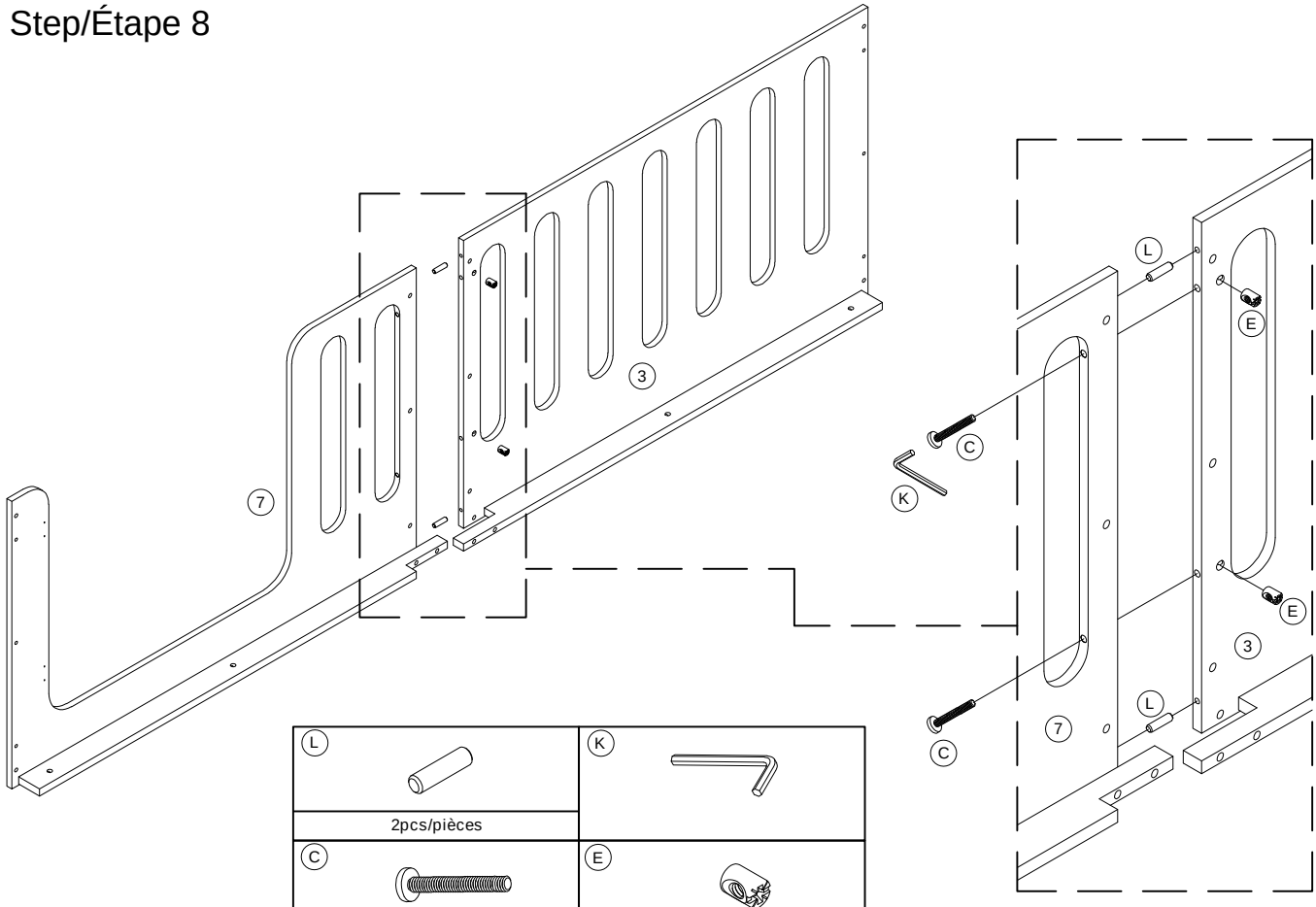

L	K
2pcs/pièces	
C	E
2pcs/pièces	2pcs/pièces

Step/Étape 9

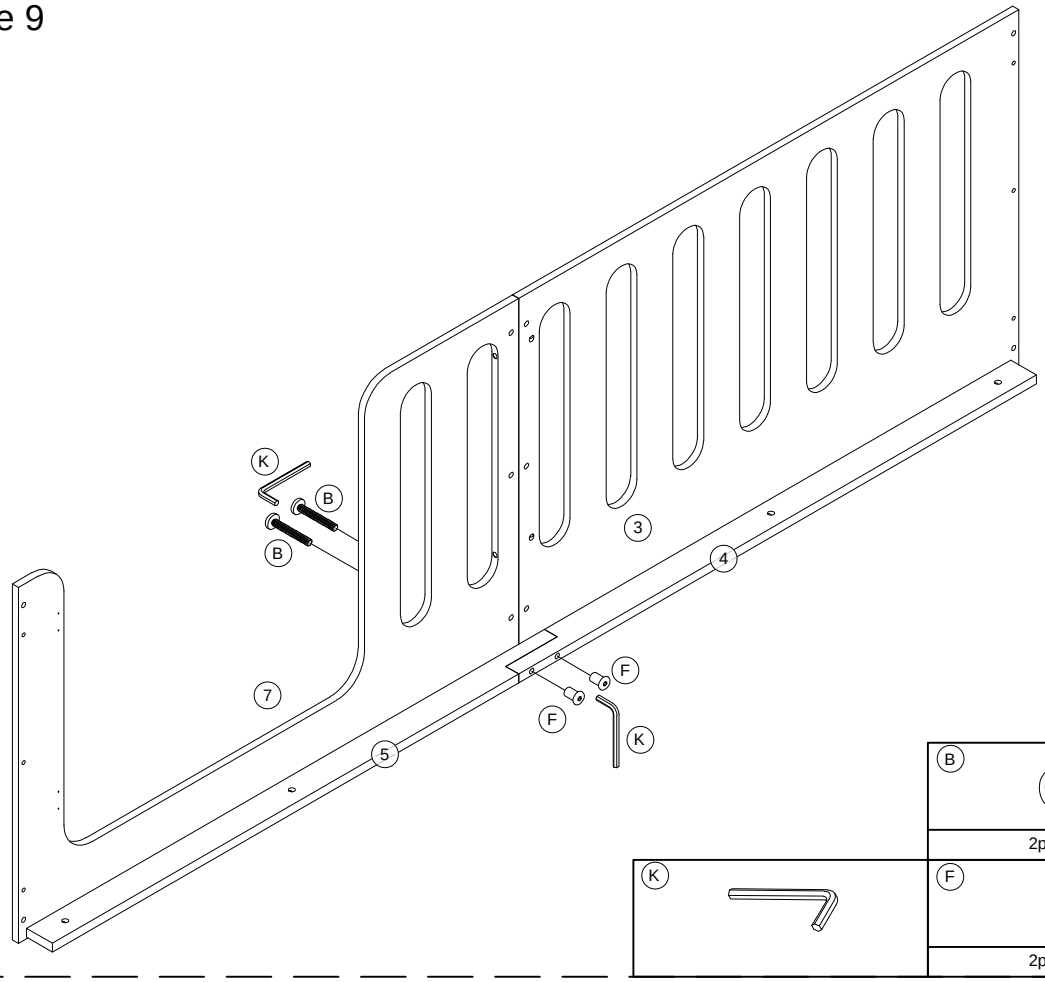

Step/Étape 10

Note: Part No. 8 (trim strip) is connected to panels No. 3 and No. 7, and it can be assembled either on the inside or the outside, depending on the customer's preference.

Remarque : La pièce n° 8 (baguette de finition) est reliée aux panneaux n° 3 et n° 7, et peut être assemblée soit à l'intérieur, soit à l'extérieur, selon la préférence du client.

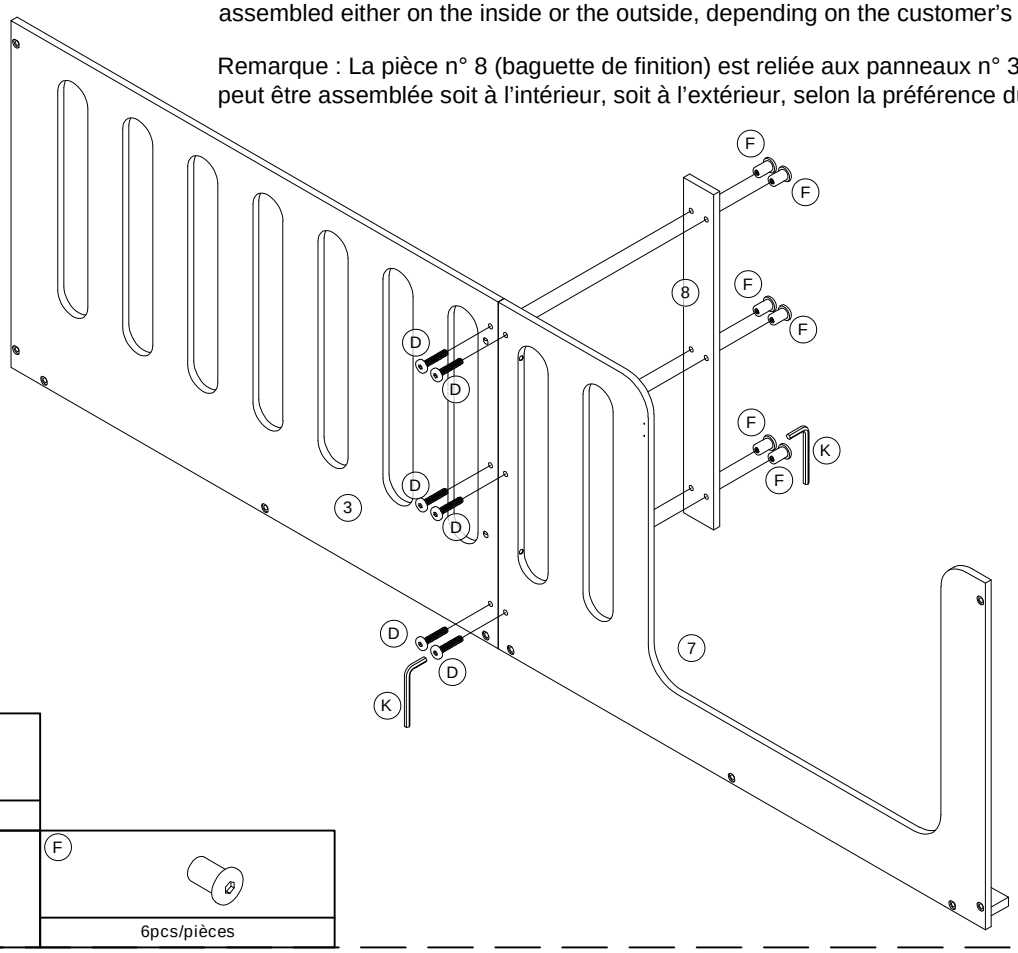

Step/Étape 11

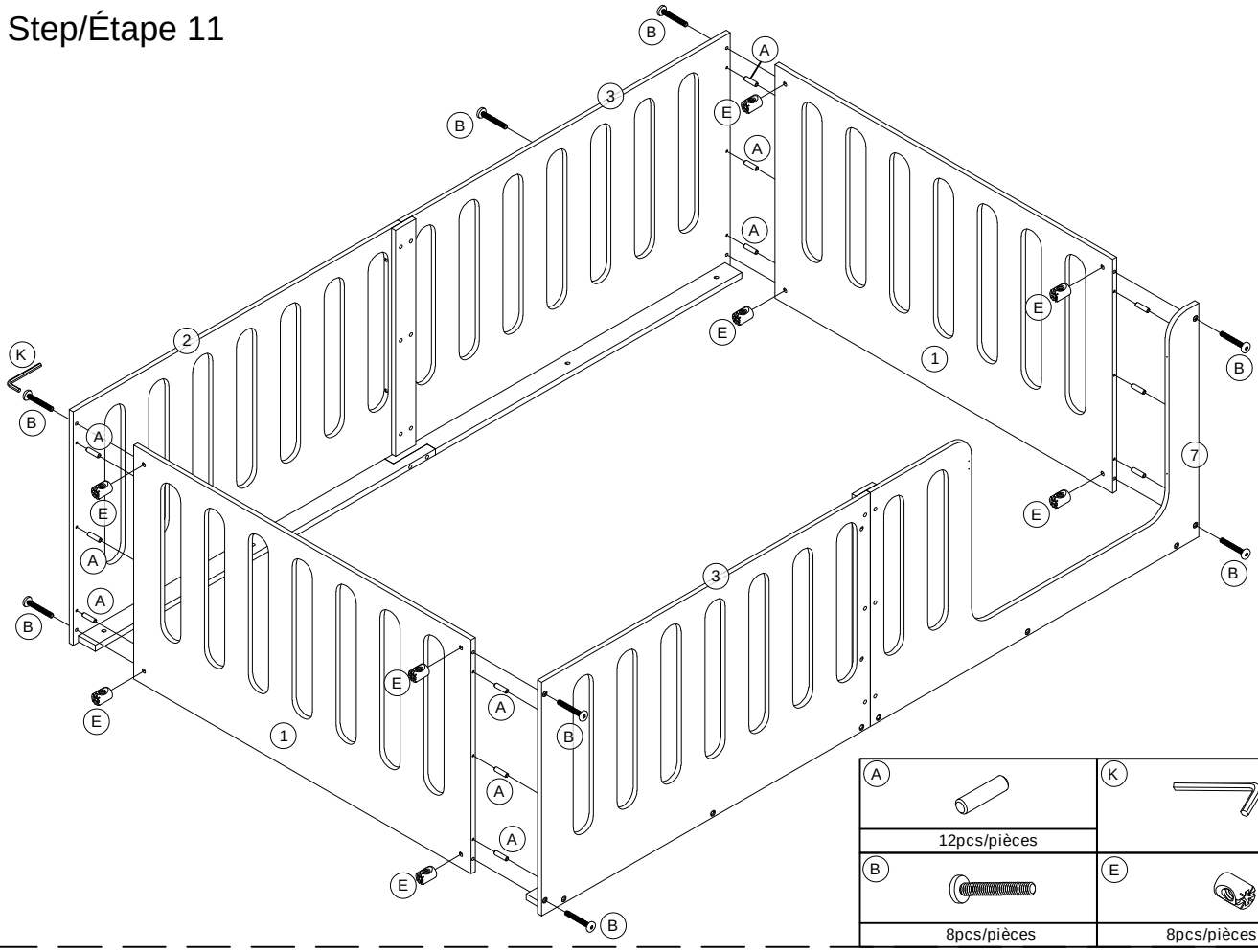

A 12pcs/pièces	K
B 8pcs/pièces	E 8pcs/pièces

Step/Étape 12

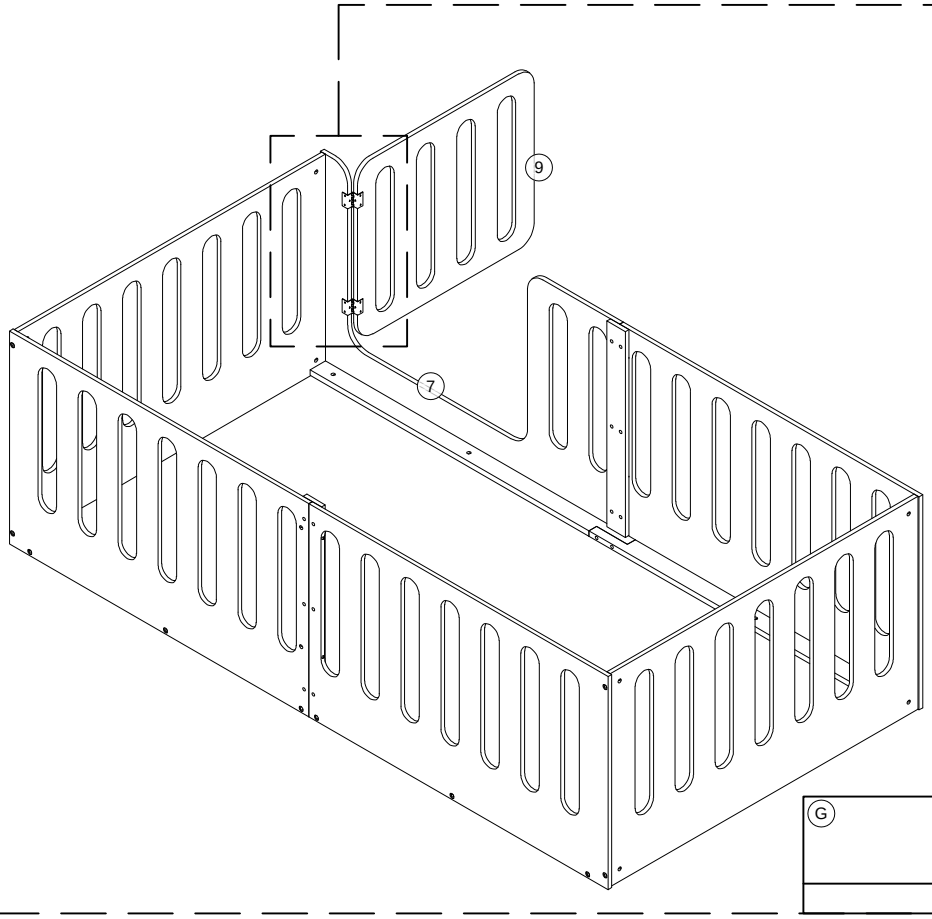

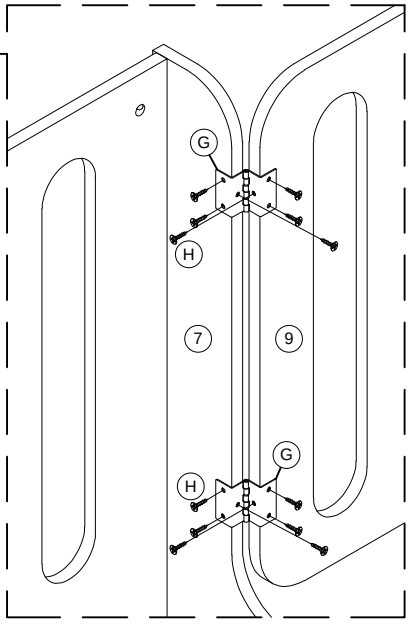

G 2pcs/pièces	H 12pcs/pièces

Step/Étape 13

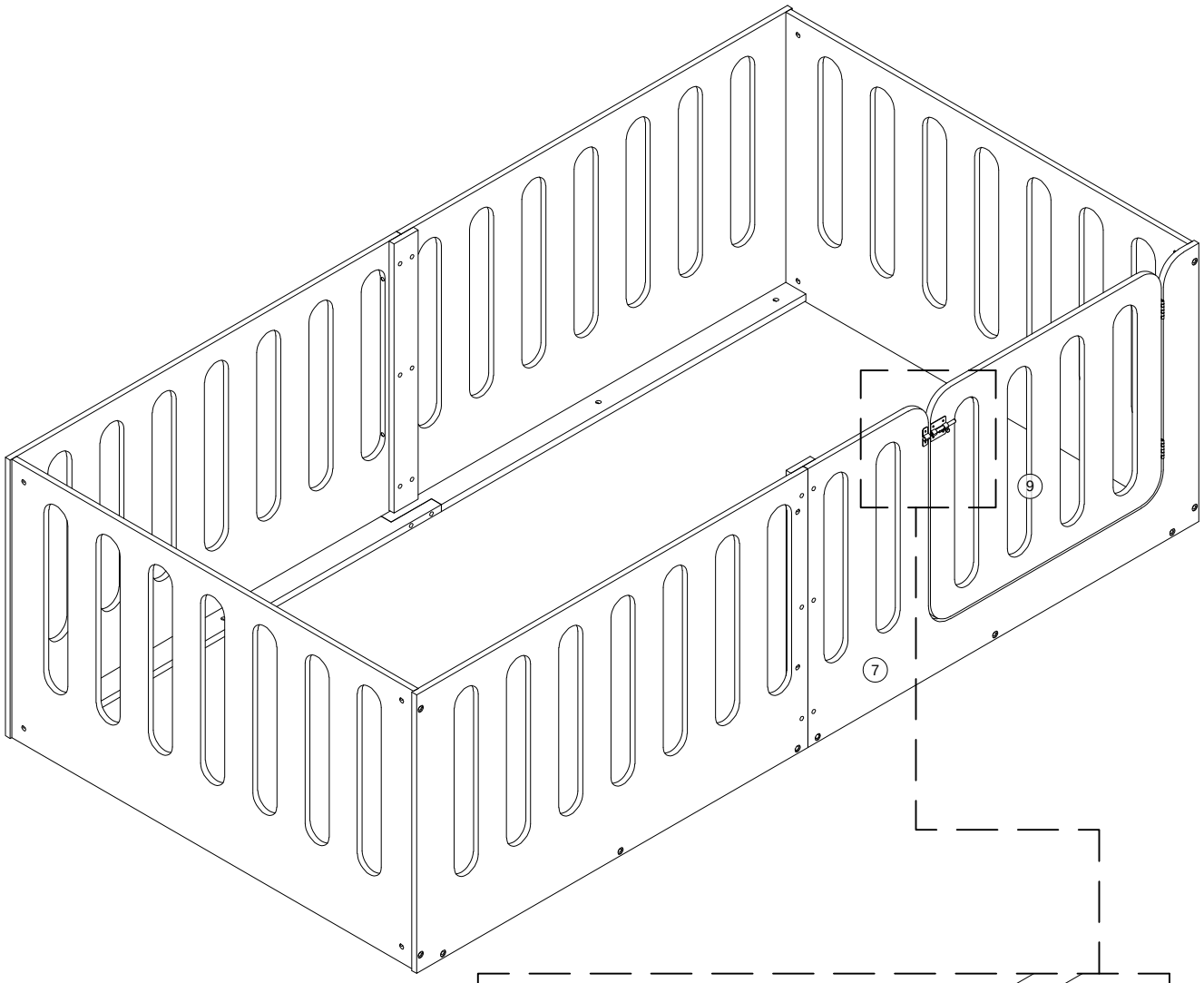

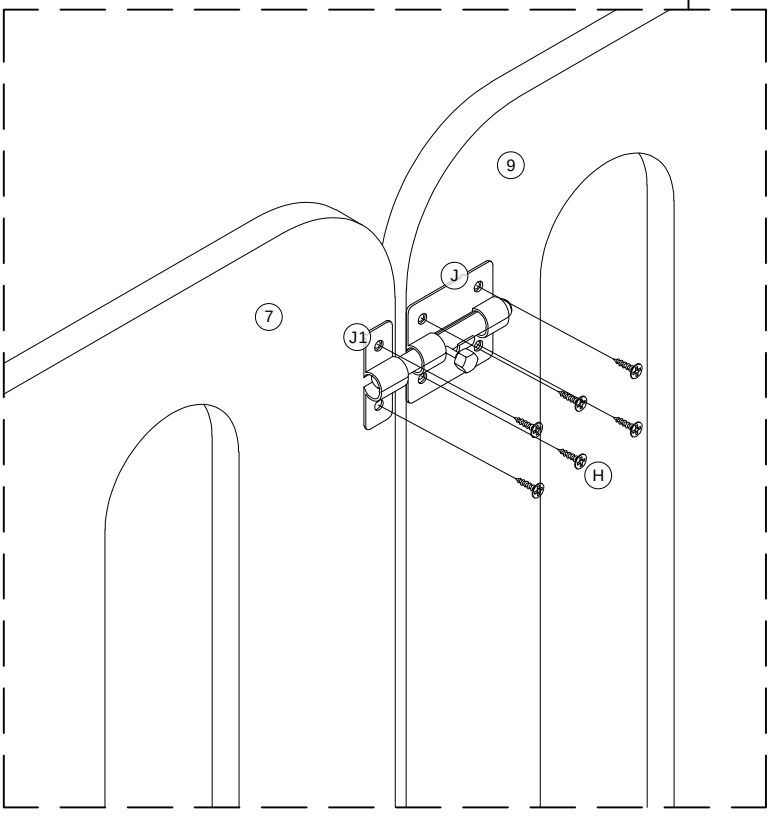

H	
	6pcs/pièces
J J1	
	1set/ensemble

COMPLETED - COMPLÉTÉ

