Electric Fireplace

User Manual - Please keep properly for future reference.

If you find any missing boxes, damaged parts, or accessory shortages, please contact the customer service team of your purchasing channel immediately. We will resolve the issue as quickly as possible.

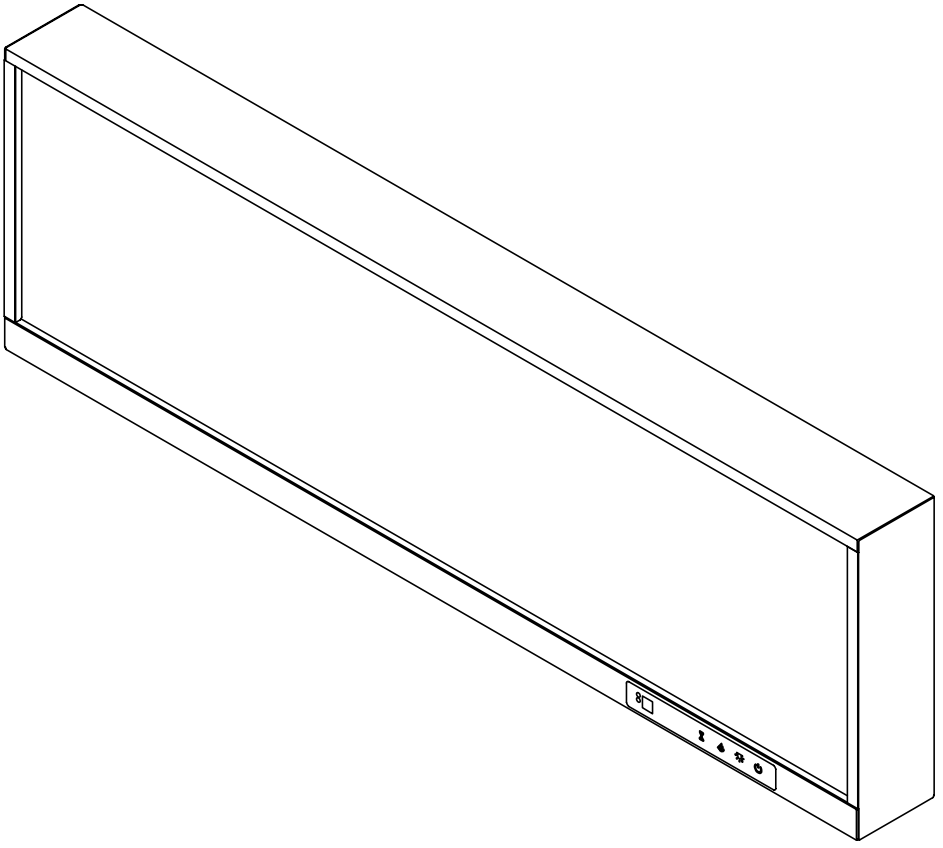

TÜVRheinland
C US

CONTACT US

In order to receive assistance more quickly, please provide

THE FOLLOWING INFORMATION:

- Order number
- Purchase platform
- Purchase date
- Detailed description of the issue along with photos (if applicable)

Important – Please read these instructions carefully before starting the installation.

EN Pages 01-12

ES Páginas 13-26

EN

Safety Information

- Read and retain all instructions in this manual, including all safety, operating, and maintenance information.
- Failure to follow these instructions may result in fire, electric shock, or personal injury.
- Read and Understand Before Using This Appliance
- Do not use this appliance outdoors.
- This appliance is not intended for use in bathrooms, laundry areas, or similar damp locations.
- Do not locate the appliance near water or other liquid containers.
- Do not place the power cord under carpeting.
- Do not cover the power cord with rugs, runners, or similar coverings.
- Route the power cord away from traffic areas to reduce the risk of tripping.
- To disconnect the appliance, turn off the power first, then remove the plug from the wall outlet.
- Connect the appliance only to a properly grounded wall outlet.
- Always plug the appliance directly into a wall outlet.
- Do not use extension cords or relocatable power taps.
- Use this appliance only as described in this manual.
- The use of accessories not recommended by the manufacturer may result in fire, electric shock, or personal injury.

Save These Instructions

WARNING	This fireplace appliance contains no user-serviceable parts. If the appliance does not operate properly, immediately disconnect the power according to the instructions and contact customer service.
WARNING	The heater and glass surfaces of this appliance become hot during operation. Exercise caution to avoid burns or scalding.
WARNING	Always unplug the appliance when it is not in use.

WARNING	Do not operate the appliance if it has been damaged, or if the power cord is damaged, loose, or frayed. Contact authorized service personnel for inspection and electrical or mechanical repair.

WARNING	Do not place curtains or other combustible materials around the appliance. Failure to do so may result in fire or damage to the appliance.

WARNING	This appliance contains components that generate heat or electrical arcing. Do not use this appliance in areas where gasoline, paint, or other flammable liquids are used or stored.

Grounding Instructions

DANGER	Improper connection of the equipment grounding conductor can result in a risk of electric shock. If you are in doubt as to whether the product is properly grounded, consult a qualified electrician or service personnel. Do not modify the plug. If it does not fit the outlet, have a proper outlet installed by a qualified electrician.

This product must be grounded. In the event of a malfunction, grounding provides a path of least resistance for electric current to reduce the risk of electric shock. This product is equipped with a power cord having an equipment grounding conductor and a grounding plug. The plug must be plugged into an appropriate outlet that is properly installed and grounded in accordance with all local codes and ordinances.

This heater is for use on a 120V circuit and is equipped with a grounding plug.
An adapter may be purchased from local electronics retailers or online suppliers to connect a three-prong grounding-type plug to a two-slot receptacle.
The grounding means provided on the adapter must be connected to a permanent ground, such as a properly grounded outlet box.
Where a three-slot grounded receptacle is available, the adapter should not be used.

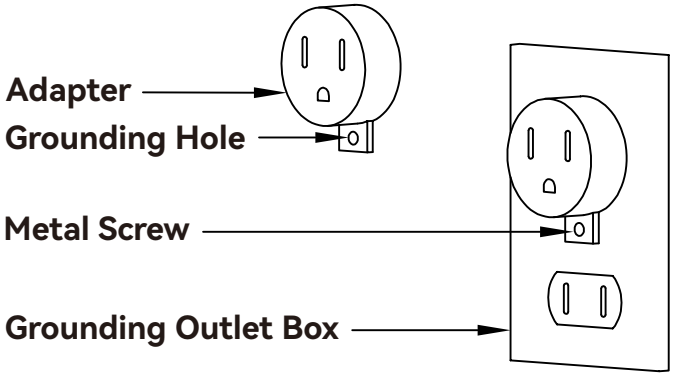

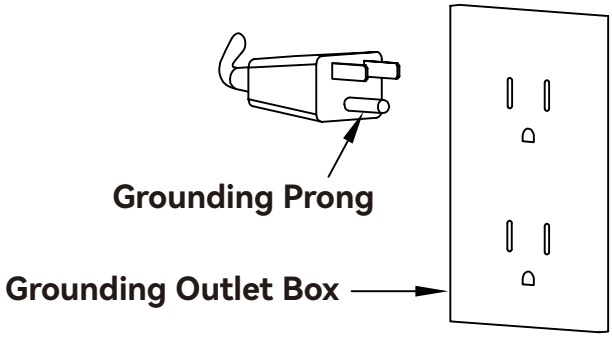

EN

Customer Service Guide

Thank you for choosing our product! We are committed to providing you with excellent service. If you find any missing parts, damaged packaging, or product damage after receiving all packages, please follow the steps below to quickly contact our customer service team. We will do our best to resolve your issue.

1. Missing Parts

Verify Parts:

1. Refer to the “Parts List” in the manual to verify the name, specifications, and quantity of the missing parts.
2. Take a clear photo of the parts list and mark the missing parts with detailed information, e.g., “Missing 5 pieces of M6×30mm screws.”

Contact Us:

By Email:

Send an email to with the subject line “Missing Parts Issue.” Include the following in the email:

- A description of the missing parts and a photo of the parts list.
- Order details (order number, purchase platform, purchase date).

2. Product or Packaging Damage

If it affects normal use:

Steps:

1. Take clear photos or videos showing the damaged parts and the extent of the damage (multi-angle shots are recommended).
2. Email the photos/videos along with order details to with the subject line “Product Damage Issue.”

Resolution:

After verification, we will arrange for a replacement part, product exchange, or refund as quickly as possible.

If it does not affect normal use:

Steps:

1. Contact our customer service team.
2. Provide a description of the damage and include relevant photos or videos.

Resolution:

We will provide repair guidance or an appropriate compensation plan based on the specific situation.

Helpful Tips

To process your issue efficiently, please prepare the following information:

- Order details (order number, purchase platform, purchase date).
- Clear photos or videos.
- We are committed to providing quick and professional solutions, no matter the size of the issue, to ensure your satisfaction.

Thank you for your trust and support!
We hope you enjoy using our product!

Technical Specifications

Rated Power	24W
Voltage	120V
Frequency	60Hz

Parts List

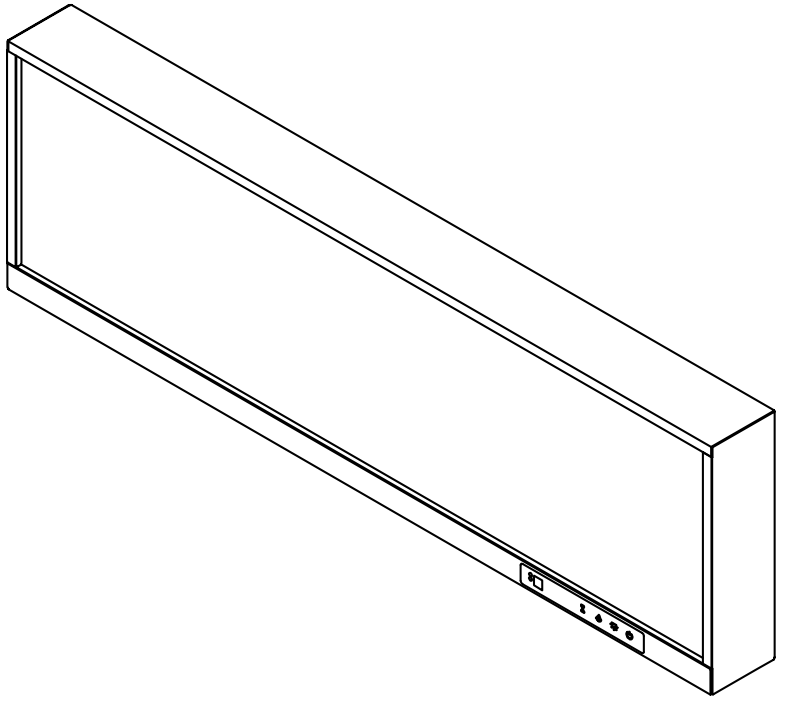

Fireplace x1

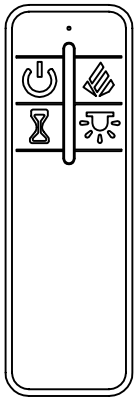

Remote Control x1

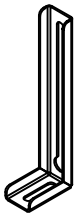

Support Frame x4



Screws x9

CAUTION

Do not attempt to install from the front, as installation cannot be completed.

Installation Diagram

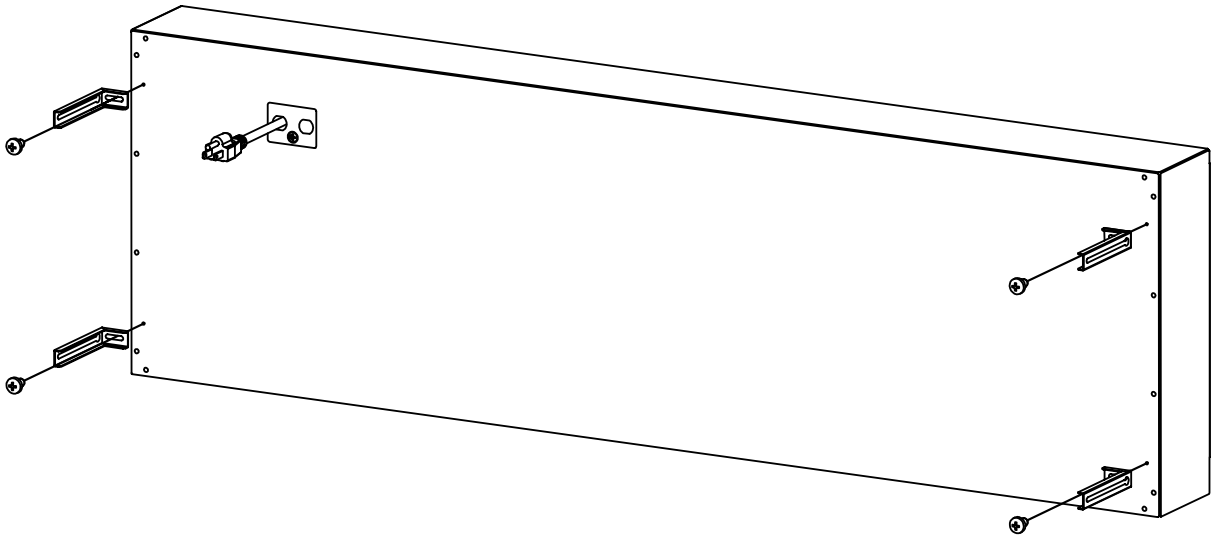

Secure the bracket to the back of the fireplace using screws.

Operating Instructions

Identifying the Control Panel

- The control panel is located on the right side of the fireplace heater.
- The control panel includes: Power Button ①, Brightness Adjustment ②, Flame Level ③, Timer Function ④, Display ⑤, Indicator Light ⑥.
- Display ⑤ shows: Flame level, brightness level, and timer duration.
- Indicator Light ⑥:
  Red light remains on when power is supplied.
  Blue light remains on during operation.

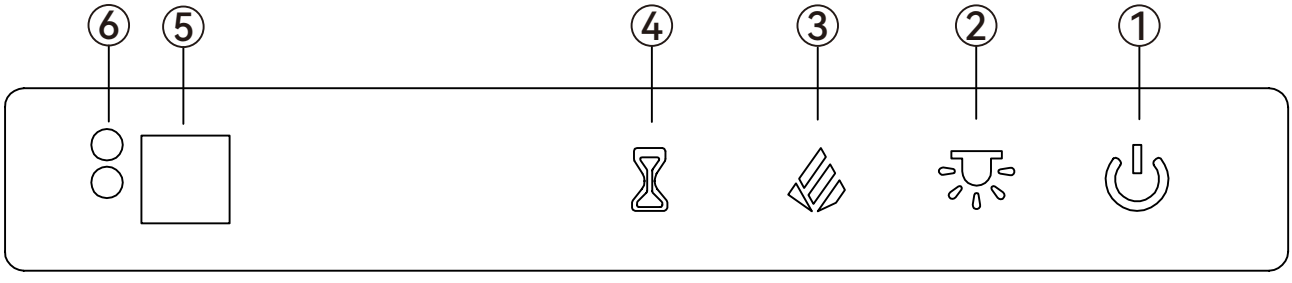

Using the Power Function

- Press the Power Button ①. The indicator light turns blue, and the fireplace is turned on.
- Press again. The indicator light turns red, and the fireplace is turned off.

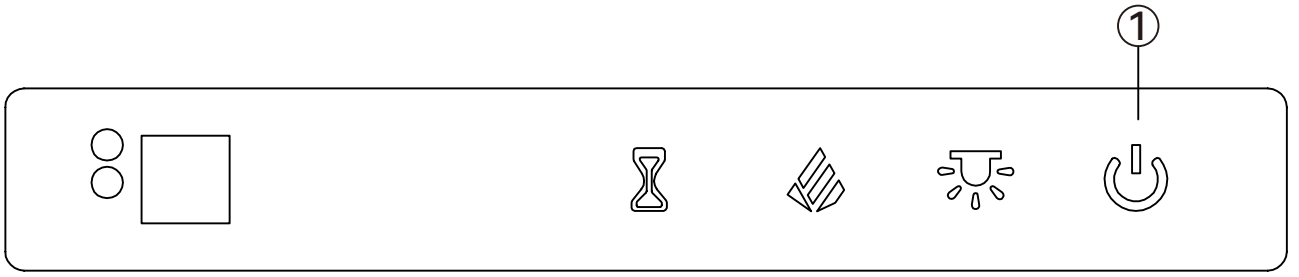

Using the Brightness Adjustment Function

- This function cannot be used when the flame function is turned off.
- Press the Brightness Adjustment Button ② to adjust the flame brightness. The default flame brightness level is L5.

Number of Presses	Display Value	Flame Brightness
1	L5	100%
2	L4	80%
3	L3	60%
4	L2	40%
5	L1	20%

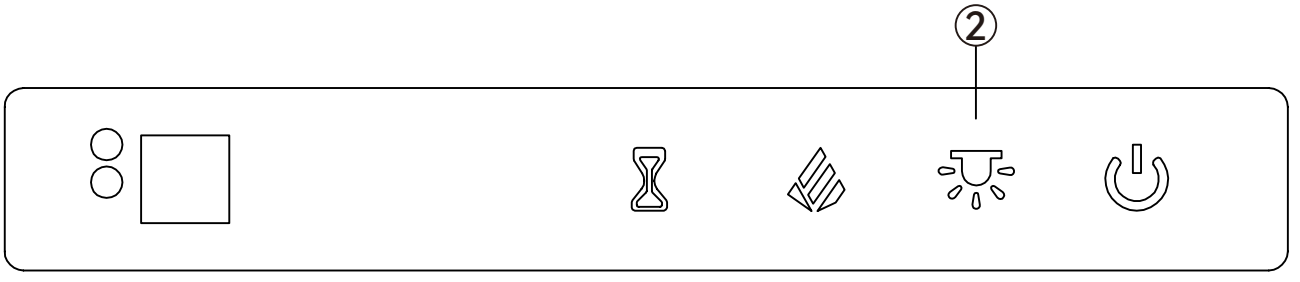

Using the Flame Color Function

- Press the Flame Control Button ③ to manually adjust the flame color.
- The flame color adjustment sequence is as follows:
  Gradient, Orange/Green/Blue, Orange, Green, Blue, Orange/Green, Orange/Blue, Green/Blue, Green/Blue/Orange, Blue/Green/Orange, Orange/Blue/Green, Blue/Orange/Green.

Number of Presses	Display Value	Flame Color	Number of Presses	Display Value	Flame Color
1	C1	Gradient	7	C7	Orange/Blue
2	C2	Orange/Green/Blue	8	C8	Green/Blue
3	C3	Orange	9	C9	Green/Blue/Orange
4	C4	Green	10	C10	Blue/Green/Orange
5	C5	Blue	11	C11	Orange/Blue/Green
6	C6	Orange/Green	12	C12	Blue/Orange/Green

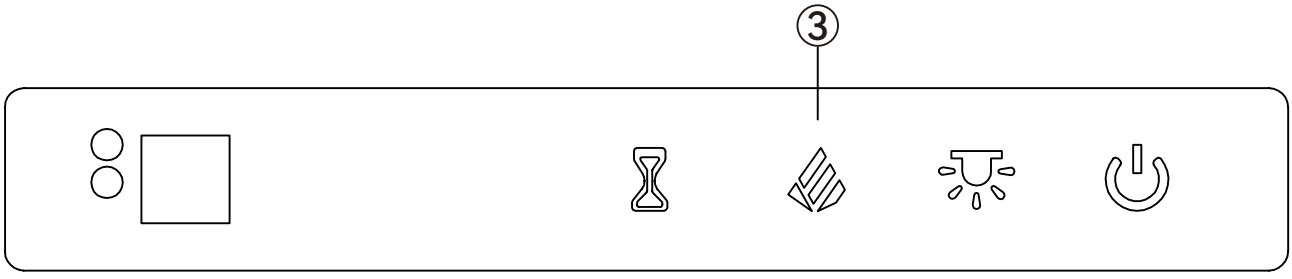

Using the Timer Function

- The Timer Button ④ is used to set the operating time of the fireplace, with a minimum of 1 hour and a maximum of 8 hours.
- When the set time is reached, both the heater and the flame will stop, and the fireplace will turn off.
- If the heater is not activated, the flame will stop and the fireplace will turn off when the set time is reached.

Number of Presses	Display Value	Number of Presses	Display Value	Number of Presses	Display Value
1	0H	4	3H	7	6H
2	1H	5	4H	8	7H
3	2H	6	5H	9	8H

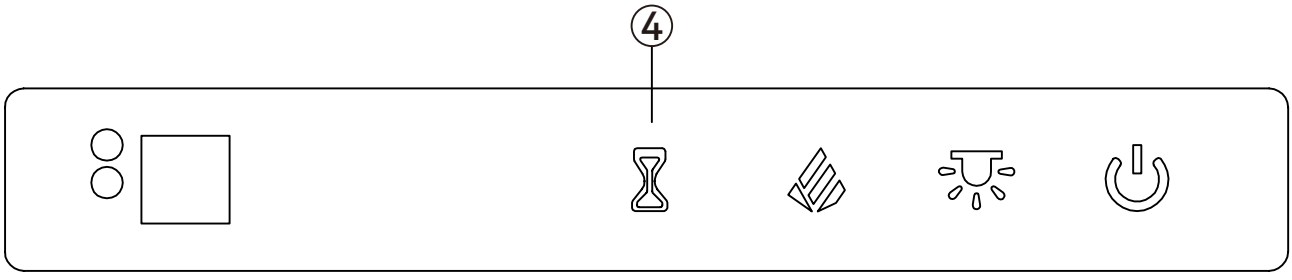

Using the Remote Control

The functions of the remote control are the same as those of the control panel.

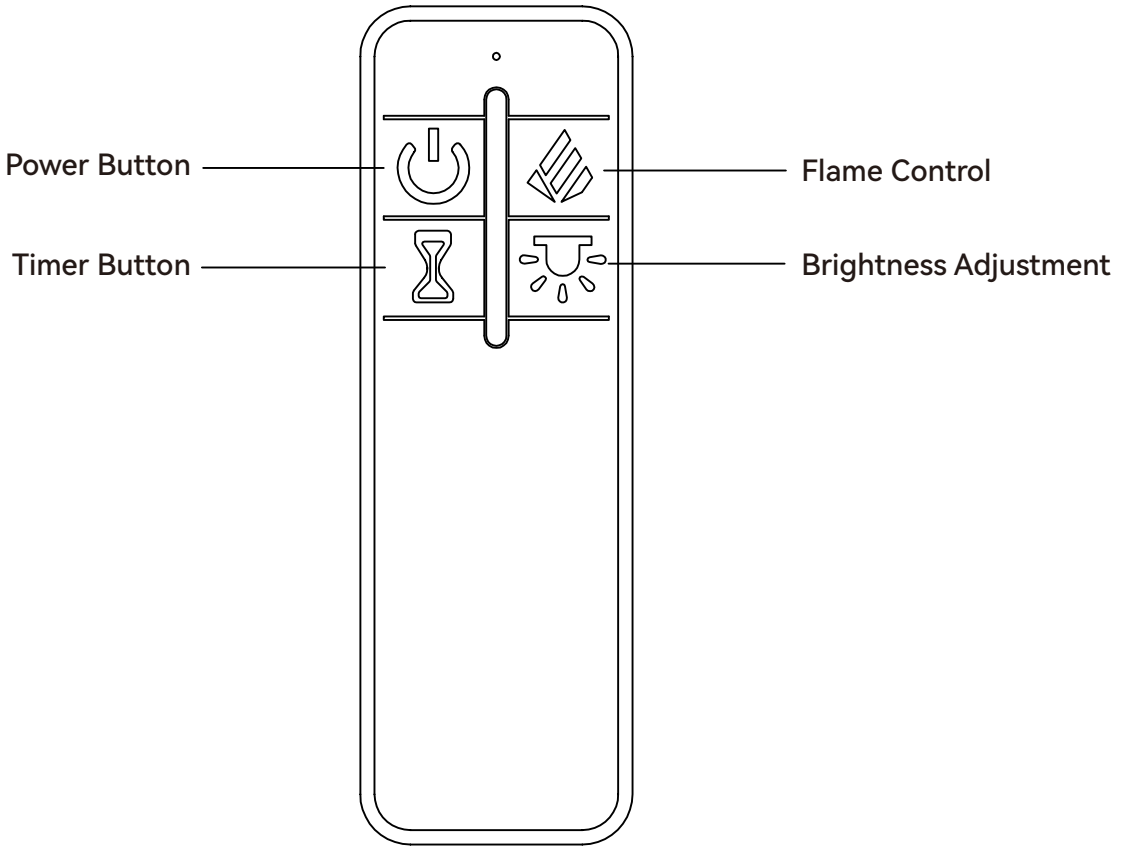

Battery Replacement

The battery compartment is located at the rear of the remote control.

1. Press and slide the battery cover open.
2. Insert two 1.5V (AAA) batteries and ensure they are installed correctly.
   The polarity (+ / −) markings are located inside the battery compartment.

CAUTION:

If the product will not be used for an extended period, remove the batteries.

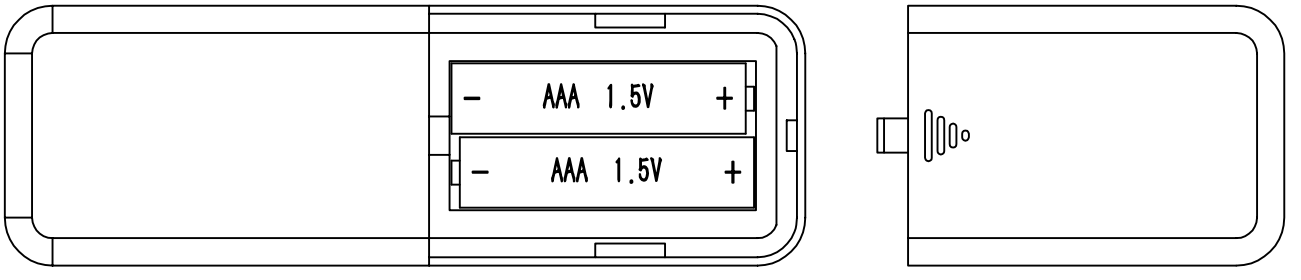

Do not mix old and new batteries.

Do not use rechargeable silver oxide batteries with the remote control.

Improper handling may result in battery leakage or explosion.

Important Safety Instructions

When using this appliance, basic safety precautions should be followed to reduce the risk of fire, electric shock, and personal injury, including the following:

- This appliance is intended for use with an AC power supply only, and the voltage indicated on the appliance must match the supply voltage.
- Do not operate the appliance until it has been properly installed in accordance with the instructions in this manual.
- Do not leave the appliance unattended during operation.
- Do not leave the appliance unattended while it is connected to the power supply.
- Keep out of reach of children. Do not allow children to operate this appliance.
- Periodically check the power cord for damage. If any damage is found, do not use the appliance.
- Do not operate the appliance with a damaged plug or cord, or after the appliance malfunctions.

FCC Statement

This device complies with Part 15 of the FCC Rules. Operation is subject to the following two conditions:

(1) This device may not cause harmful interference;

(2) This device must accept any interference received, including interference that may cause undesired operation.

This equipment has been tested and found to comply with the limits for a Class B digital device, pursuant to Part 15 of the FCC Rules.

These limits are designed to provide reasonable protection against harmful interference in a residential installation.

This equipment generates, uses, and can radiate radio frequency energy and, if not installed and used in accordance with the instructions, may cause harmful interference to radio communications.

However, there is no guarantee that interference will not occur in a particular installation.

If this equipment does cause harmful interference to radio or television reception, which can be determined by turning the equipment off and on, the user is encouraged to try to correct the interference by one or more of the following measures:

- Reorient or relocate the receiving antenna.
- Increase the separation between the equipment and the receiver.
- Connect the equipment into an outlet on a circuit different from that to which the receiver is connected.
- Consult the dealer or an experienced radio/TV technician for help.

Electrical appliances must be repaired only by a qualified electrician.
Improper repairs may place the user at serious risk.

- Do not run the power cord under carpets or rugs.
- Do not allow the mains cable to hang over sharp edges or come into contact with hot surfaces.
- Covering the appliance unintentionally may cause overheating.
- Do not immerse this product in water or any other liquid.

Replacing the LED Light

CAUTION: The flame effect of this electric fireplace is generated by LED lights.

- The service life of these LED lights is up to 100,000 hours. User replacement of the LED lights is not recommended.
- If the LED lights do not operate properly for any reason, contact a qualified technician.

Cleaning

- Before performing any cleaning or maintenance, turn off the appliance and unplug it from the power outlet.
- Clean the exterior of the fireplace with a damp cloth. Do not use abrasive cleaners or liquid spray cleaners.

WARNING

- To avoid electric shock, do not remove the rear panel of the fireplace unless the power supply has been disconnected and the plug has been removed from the outlet.
- Servicing must be performed by qualified service personnel only.
- All electrical repairs must be carried out by qualified technical personnel and must comply with local building and electrical codes.
- Stop using the electric fireplace immediately if any of the following occurs:
  (1) The fireplace has been immersed in water;
  (2) The fireplace is damaged or defective;
  (3) The power cord is damaged or frayed;
  (4) The power cord becomes hot;
  (5) The appliance emits smoke or a burning smell.

Meaning of the Crossed-Out Wheeled Bin Symbol

- Do not dispose of electrical appliances as unsorted household waste.
- Use separate collection facilities.
- Contact your local authority for information regarding available collection systems.
- If electrical appliances are disposed of in landfills or dumps, hazardous substances may leak into groundwater, enter the food chain, and cause harm to human health and the environment.
- When replacing old appliances with new ones, the retailer is legally obligated to take back the old appliance for disposal, at least free of charge.

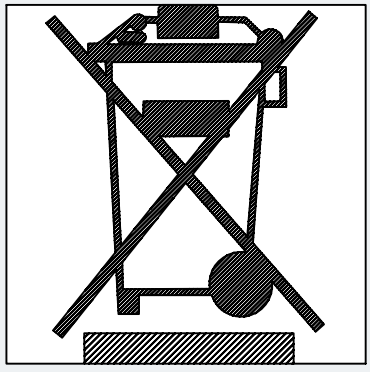

Trouble Shooting

Appliance does not start	Check whether the outlet has power and whether the plug is fully inserted into a 120V outlet.
No flame effect	Contact qualified service personnel for inspection
Remote control does not work	Use the remote control closer to the appliance or replace the batteries

Chimenea Eléctrica

Manual del Usuario — Por favor, consérvelas para futuras referencias.

Si encuentra cajas faltantes, piezas dañadas o falta de accesorios, comuníquese de inmediato con el equipo de servicio al cliente del canal de compra donde adquirió el producto. Resolveremos el problema lo más rápido posible.

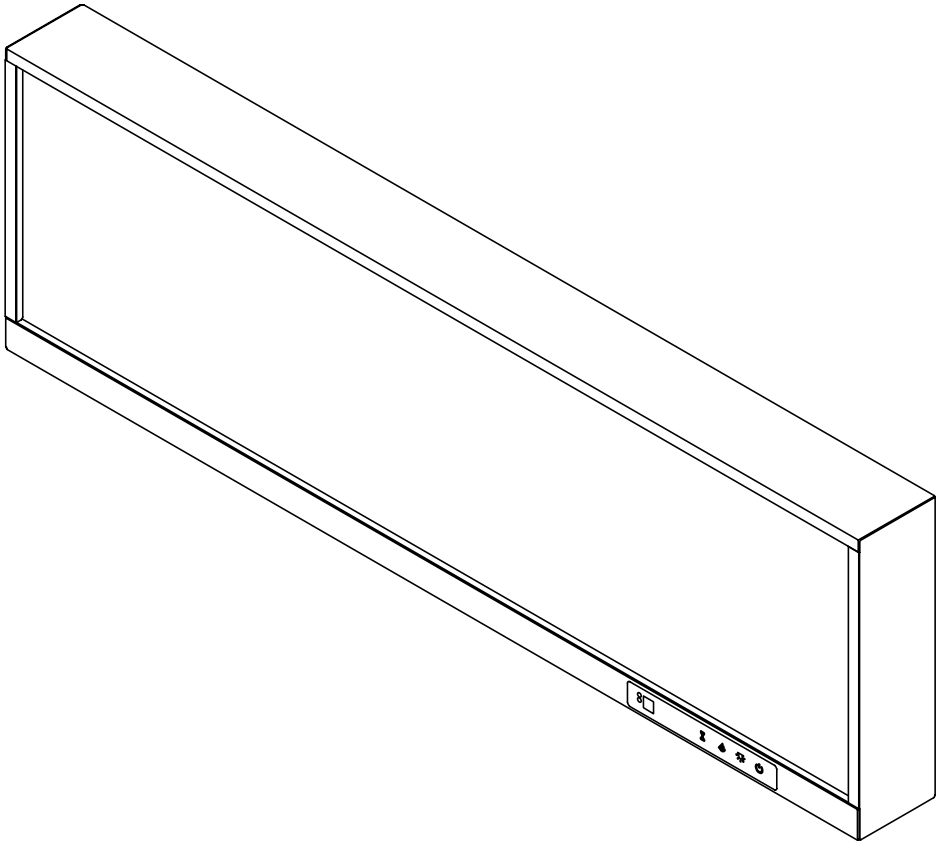

TÜVRheinland
C US

CONTÁCTENOS

Para recibir asistencia más rápidamente, por favor proporcione

LA SIGUIENTE INFORMACIÓN:

- Número de pedido
- Plataforma de compra
- Fecha de compra
- Descripción detallada del problema junto con fotos (si corresponde)

Importante: Por favor, lea estas instrucciones cuidadosamente antes de comenzar la instalación.

EN Pages 01-12

ES Páginas 13-26

Información de Seguridad

- Lea y conserve todas las instrucciones de este manual, incluidas las instrucciones de seguridad, funcionamiento y mantenimiento.
- El incumplimiento de estas instrucciones puede provocar incendios, descargas elé ctricas o lesiones personales.
- Lea y Comprenda Antes de Usar Este Equipo.
- No utilice este equipo en exteriores.
- Este equipo no está diseñado para su uso en baños, lavanderías ni en lugares húmedos similares.
- No coloque el equipo cerca de agua u otros recipientes con líquidos.
- No coloque el cable de alimentación debajo de alfombras.
- No cubra el cable con tapetes, alfombrillas u otros revestimientos similares.
- Coloque el cable de alimentación lejos de las zonas de paso para reducir el riesgo de tropiezos.
- Para desconectar el equipo, apáguelo primero y luego desenchufe el enchufe del tomacorriente de pared.
- Conecte el equipo únicamente a un tomacorriente de pared con conexión a tierra adecuada.
- Enchufe siempre el equipo directamente a un tomacorriente de pared.
- No utilice extensiones ni regletas eléctricas.
- Utilice este equipo únicamente según lo descrito en este manual.
- El uso de accesorios no recomendados por el fabricante puede provocar incendios, descargas eléctricas o lesiones personales.

ES

Conserve Estas Instrucciones

ADVERTENCIA	Esta chimenea eléctrica no contiene piezas reparables por el usuario. Si el equipo no funciona correctamente, desconecte inmediatamente la alimentación siguiendo las instrucciones y póngase en contacto con el servicio al cliente.
ADVERTENCIA	El calentador y las superficies de vidrio de este equipo alcanzan altas temperaturas durante el funcionamiento. Tenga precaución para evitar quemaduras o escaldaduras.
ADVERTENCIA	Desenchufe siempre el equipo cuando no esté en uso.

⚠ ADVERTENCIA	No utilice el equipo si está dañado, o si el cable de alimentación está dañado, suelto o deshilachado. Póngase en contacto con personal de servicio autorizado para la inspección y reparación eléctrica o mecánica.

⚠ ADVERTENCIA	No coloque cortinas ni otros materiales combustibles alrededor del equipo. El incumplimiento de esta advertencia puede provocar incendios o daños al equipo.

⚠ ADVERTENCIA	Este equipo contiene componentes que generan calor o producen arco eléctrico. No utilice este equipo en áreas donde se utilicen o almacenen gasolina, pintura u otros líquidos inflamables.

Instrucciones de Puesta a Tierra

⚠ PELIGRO	Una conexión incorrecta del conductor de puesta a tierra del equipo puede provocar riesgo de descarga eléctrica. Si tiene dudas sobre si el producto está correctamente conectado a tierra, consulte a un electricista calificado o a personal de servicio. No modifique el enchufe. Si no encaja en el tomacorriente, haga que un electricista calificado instale un tomacorriente adecuado.

ES

Este producto debe estar conectado a tierra. En caso de avería, la conexión a tierra proporciona una ruta de menor resistencia para la corriente eléctrica y reduce el riesgo de descarga eléctrica. Este producto está equipado con un cable de alimentación con conductor de puesta a tierra y un enchufe con conexión a tierra. El enchufe debe conectarse a un tomacorriente adecuado, correctamente instalado y conectado a tierra de acuerdo con todos los códigos y normativas locales.

Este calentador está diseñado para usarse en un circuito de 120V y cuenta con un enchufe con conexión a tierra.

Se puede adquirir un adaptador en tiendas locales de productos electrónicos o a través de proveedores en línea para conectar un enchufe con conexión a tierra de tres clavijas a un tomacorriente de dos ranuras.

El sistema de puesta a tierra del adaptador debe conectarse a una tierra permanente, como una caja de salida correctamente conectada a tierra.

Cuando haya disponible un tomacorriente con conexión a tierra de tres ranuras, no se debe utilizar el adaptador.

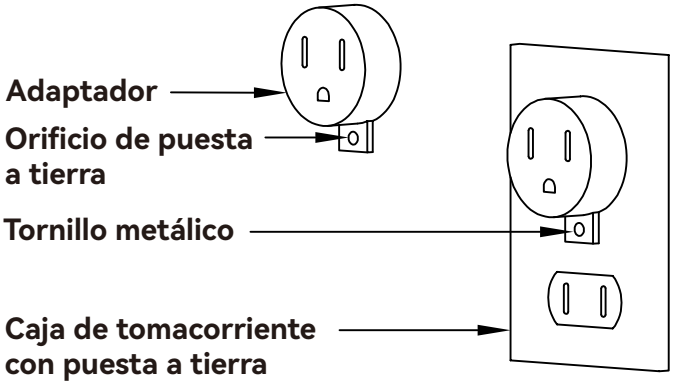

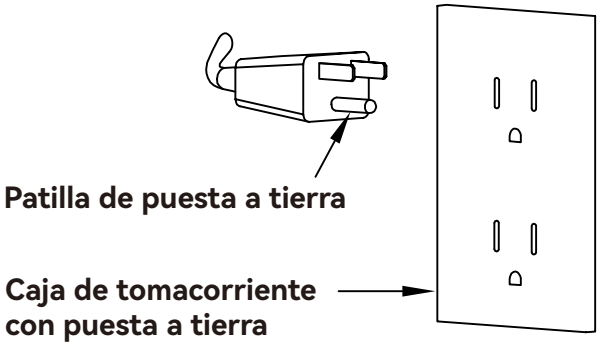

Guía de Servicio al Cliente

¡Gracias por elegir nuestro producto! Estamos comprometidos a brindarle un servicio excelente. Si encuentra piezas faltantes, daños en el embalaje o daños en el producto después de recibir todos los paquetes, siga los pasos a continuación para contactar rápidamente a nuestro equipo de atención al cliente. Haremos todo lo posible para resolver su problema.

1. Piezas Faltantes

Verificar las Piezas:

1. Consulte la “Lista de Piezas” en el manual para verificar el nombre, las especificaciones y la cantidad de las piezas faltantes.
2. Tome una foto clara de la lista de piezas y marque las piezas faltantes con información detallada, por ejemplo: “Faltan 5 piezas de tornillos M6×30mm.”

Contáctenos:

Por Correo Electrónico:

Envíe un correo electrónico a con el asunto “Problema de Piezas Faltantes.” Incluya lo siguiente en el correo:

- Una descripción de las piezas faltantes y una foto de la lista de piezas.
- Detalles del pedido (número de orden, plataforma de compra, fecha de compra).

2. Daños en el Producto o Embalaje

Si afecta el uso normal

Pasos:

1. Tome fotos o videos claros que muestren las partes dañadas y el alcance del daño (se recomienda capturar imágenes desde múltiples ángulos).
2. Envíe las fotos/videos junto con los detalles del pedido al correo con el asunto “Problema de Daño en el Producto.”

Solución:

Después de la verificación, organizaremos el envío de una pieza de reemplazo, el cambio del producto o el reembolso lo más rápido posible.

Si no afecta el uso normal:

Pasos:

1. Contacte a nuestro equipo de atención al cliente .

2. Proporcione una descripción del daño e incluya fotos o videos relevantes.

Solución:
Le proporcionaremos orientación para la reparación o un plan de compensación adecuado según la situación específica.

Consejos Útiles

Para procesar su solicitud de manera eficiente, por favor tenga preparada la siguiente información:

- Detalles del pedido (número de orden, plataforma de compra, fecha de compra).
- Fotos o videos claros.
- Estamos comprometidos a brindarle soluciones rápidas y profesionales, sin importar el tamaño del problema, para garantizar su satisfacción.

¡Gracias por su confianza y apoyo!
¡Esperamos que disfrute de nuestro producto!

ES

Especificaciones Técnicas

Potencia nominal	24W
Voltaje	120V
Frecuencia	60Hz

Lista de piezas

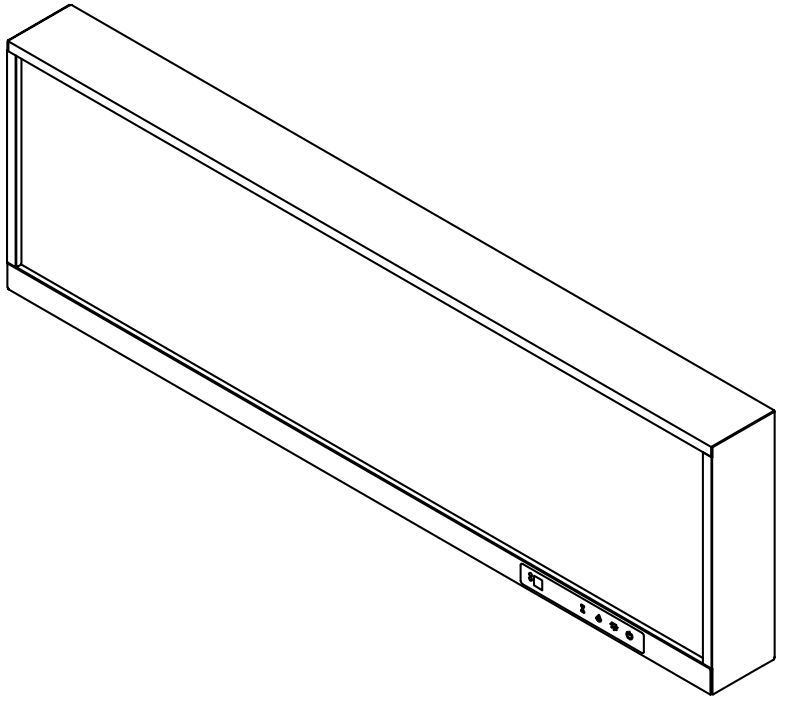

Chimenea Eléctrica x1

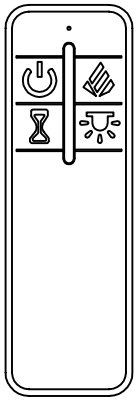

Control Remoto x1



Soporte Estructural x4

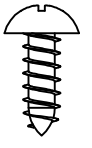

Tornillos x9

PRECAUCIÓN

No intente instalar desde el frente, ya que la instalación no se podrá completar.

Diagrama de Instalación

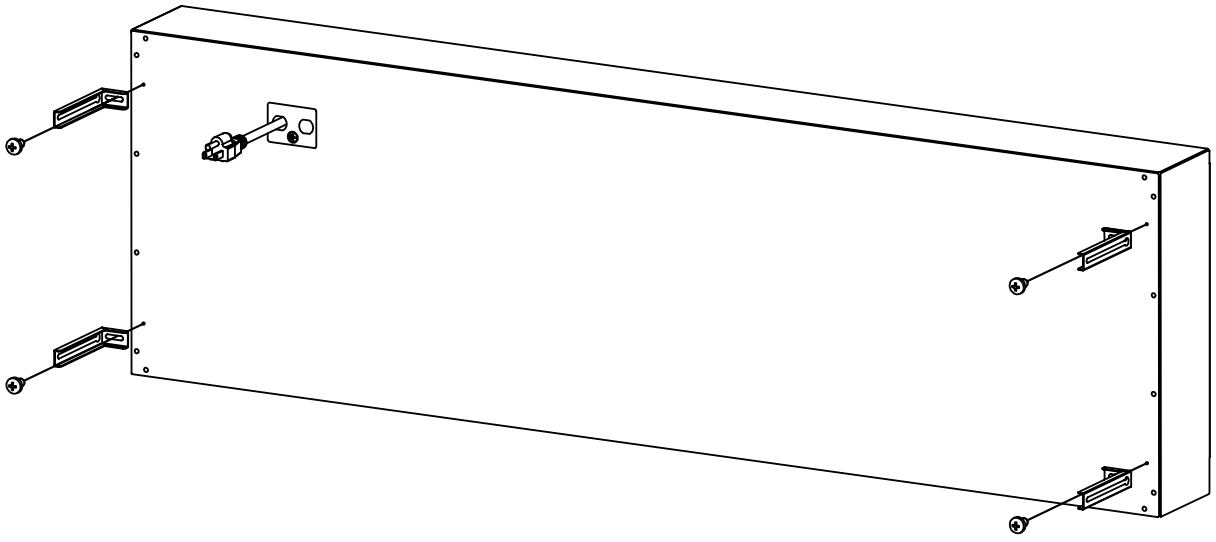

Fije el soporte a la parte trasera de la chimenea con tornillos.

ES

Instrucciones de Funcionamiento

Identificación del Panel de Control

- El panel de control se encuentra en el lado derecho del calentador de la chimenea.
- El panel de control incluye: Botón de Encendido ①, Ajuste de Brillo ②, Nivel de Llama ③, Función de Temporizador ④, Pantalla ⑤, Indicador Luminoso ⑥.
- La Pantalla ⑤ muestra: Nivel de llama, nivel de brillo y tiempo del temporizador.
- Indicador Luminoso ⑥:
  La luz roja permanece encendida cuando hay alimentación eléctrica.
  La luz azul permanece encendida durante el funcionamiento.

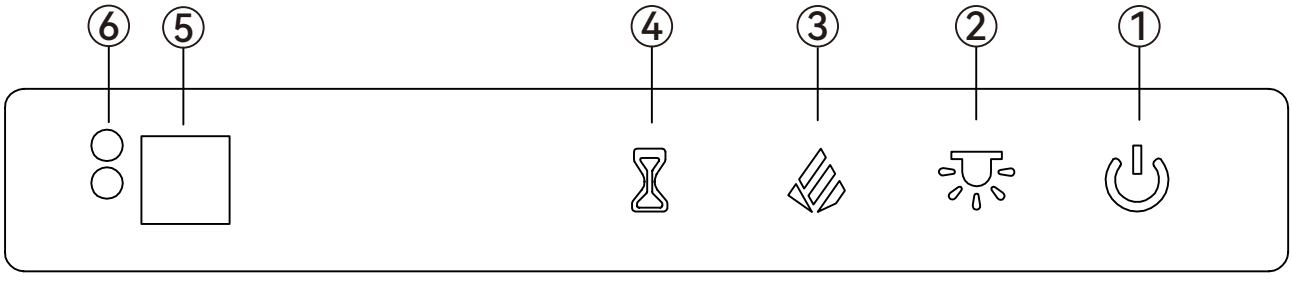

Uso de la Función de Encendido

- Presione el Botón de Encendido ①. El indicador luminoso se vuelve azul y la chimenea se enciende.
- Presione nuevamente. El indicador luminoso se vuelve rojo y la chimenea se apaga.

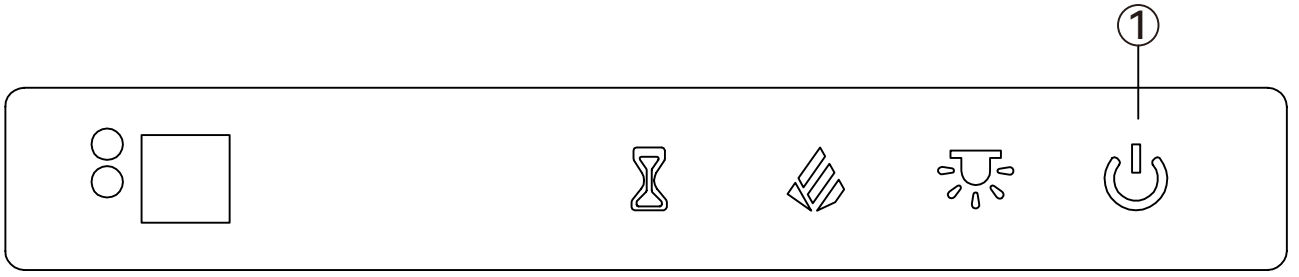

Uso de la Función de Ajuste de Brillo

- Esta función no puede utilizarse cuando la función de llama está desactivada.
- Presione el Botón de Ajuste de Brillo ② para ajustar el brillo de la llama.
  El nivel de brillo de la llama predeterminado es L5.

Número de pulsaciones	Valor en pantalla	Brillo de la llama
1	L5	100%
2	L4	80%
3	L3	60%
4	L2	40%
5	L1	20%

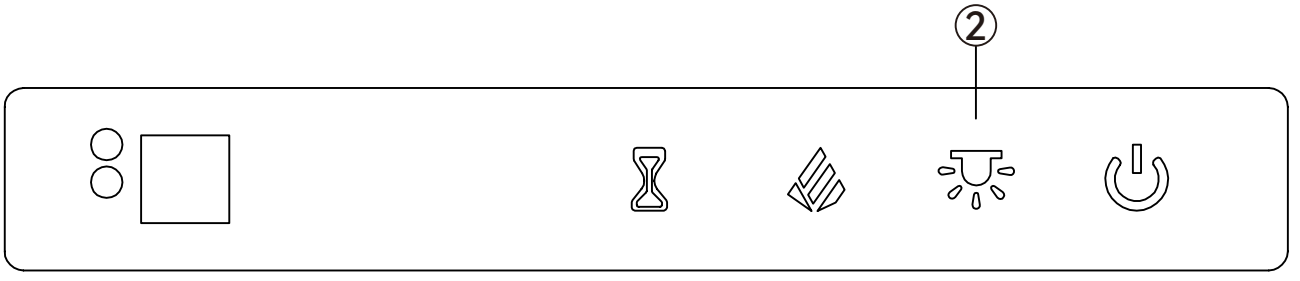

Uso de la Función de Color de Llama

- Presione el Botón de Control de Llama ③ para ajustar manualmente el color de la llama.
- La secuencia de ajuste del color de la llama es la siguiente:
  Gradiente, Naranja/Verde/Azul, Naranja, Verde, Azul, Naranja/Verde, Naranja/Azul, Verde/Azul, Verde/Azul/Naranja, Azul/Verde/Naranja, Naranja/Azul/Verde, Azul/Naranja/Verde.

Número de pulsaciones	Valor en pantalla	Color de la llama	Número de pulsaciones	Valor en pantalla	Color de la llama
1	C1	Gradiente	7	C7	Naranja/Azul
2	C2	Naranja/Verde/Azul	8	C8	Verde/Azul
3	C3	Naranja	9	C9	Verde/Azul/Naranja
4	C4	Verde	10	C10	Azul/Verde/Naranja
5	C5	Azul	11	C11	Naranja/Azul/Verde
6	C6	Naranja/Verde	12	C12	Azul/Naranja/Verde

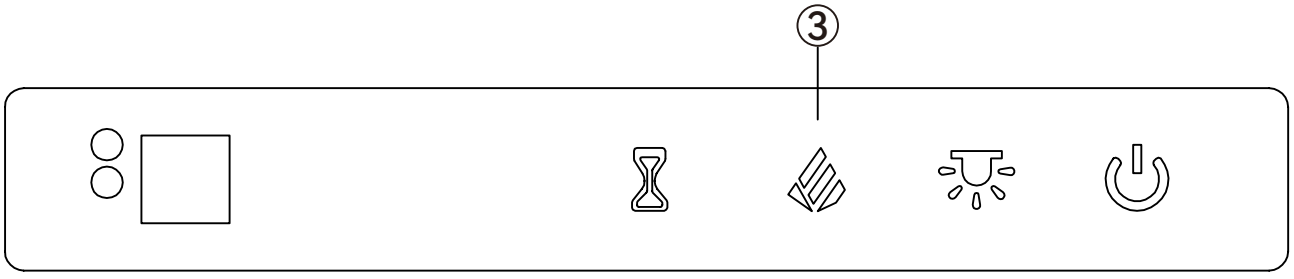

Uso de la Función de Temporizador

- El Botón de Temporizador ④ se utiliza para configurar el tiempo de funcionamiento de la chimenea, con un mínimo de 1 hora y un máximo de 8 horas.
- Cuando se alcanza el tiempo configurado, el calentador y la llama se detienen simultáneamente y la chimenea se apaga.
- Si el calentador no está activado, la llama se detendrá y la chimenea se apagará al finalizar el tiempo configurado.

Número de pulsaciones	Valor en pantalla	Número de pulsaciones	Valor en pantalla	Número de pulsaciones	Valor en pantalla
1	0H	4	3H	7	6H
2	1H	5	4H	8	7H
3	2H	6	5H	9	8H

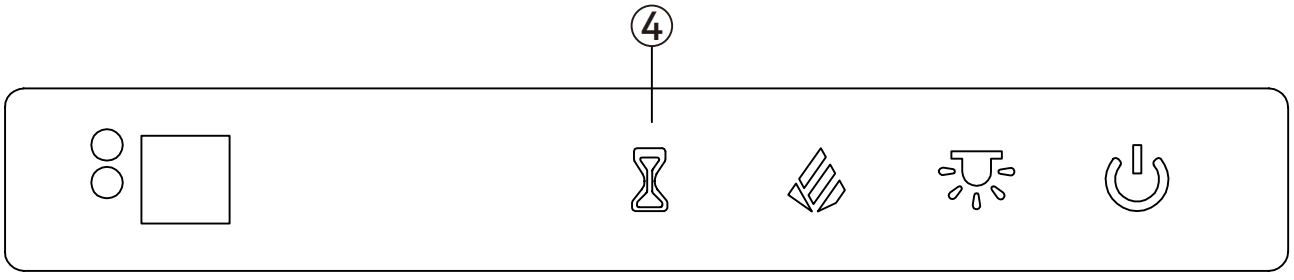

Uso del Control Remoto

Las funciones del control remoto son las mismas que las del panel de control.

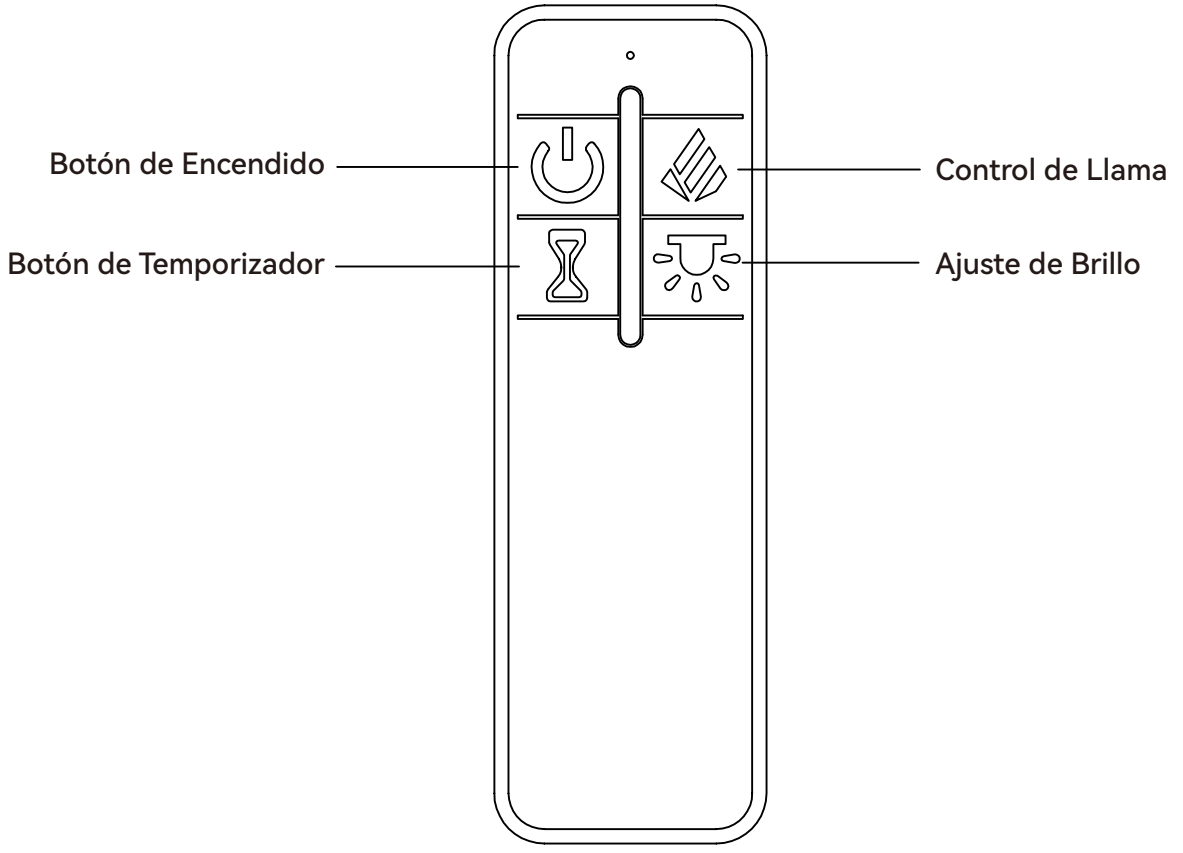

ES

Reemplazo de Baterías

El compartimento de las baterías se encuentra en la parte posterior del control remoto.

1. Presione y deslice la tapa del compartimento de las baterías para abrirla.
2. Inserte dos baterías 1.5V (AAA) y asegúrese de que estén instaladas correctamente. Las marcas de polaridad (+ / –) se encuentran dentro del compartimento de las baterías.

PRECAUCIÓN:

Si el producto no se va a utilizar durante un período prolongado, retire las baterías.

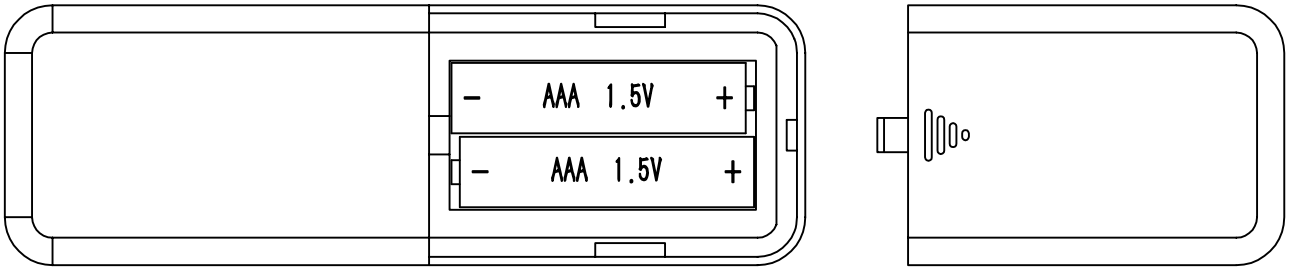

No mezcle baterías nuevas y usadas.

No utilice baterías recargables de óxido de plata con el control remoto.

La manipulación incorrecta puede provocar fugas o explosión de las baterías.

Instrucciones Importantes de Seguridad

Al utilizar este equipo eléctrico, se deben seguir las precauciones básicas de seguridad para reducir el riesgo de incendio, descarga eléctrica y lesiones personales, incluyendo las siguientes:

- Este equipo está diseñado para usarse únicamente con una fuente de alimentación de CA, y el voltaje indicado en el equipo debe coincidir con el voltaje de la fuente de alimentación.
- No opere el equipo hasta que haya sido instalado correctamente de acuerdo con las instrucciones de este manual.
- No deje el equipo sin supervisión durante su funcionamiento.
- No deje el equipo sin supervisión mientras esté conectado a la fuente de alimentación.
- Manténgalo fuera del alcance de los niños. No permita que los niños operen este equipo.
- Revise periódicamente el cable de alimentación. Si presenta algún daño, no utilice el equipo.
- No opere el equipo con el enchufe o el cable dañados, ni después de que el equipo presente una falla.

Declaración de la FCC

Este dispositivo cumple con la Parte 15 de las Reglas de la FCC. Su funcionamiento está sujeto a las siguientes dos condiciones:

(1) Este dispositivo no debe causar interferencias perjudiciales;

(2) Este dispositivo debe aceptar cualquier interferencia recibida, incluidas aquellas que puedan provocar un funcionamiento no deseado.

Este equipo ha sido probado y se ha determinado que cumple con los límites establecidos para un dispositivo digital de Clase B, de conformidad con la Parte 15 de las Reglas de la FCC. Estos límites están diseñados para proporcionar una protección razonable contra interferencias perjudiciales en una instalación residencial.

Este equipo genera, utiliza y puede radiar energía de radiofrecuencia y, si no se instala y utiliza de acuerdo con las instrucciones, puede causar interferencias perjudiciales en las comunicaciones por radio. Sin embargo, no se garantiza que no se produzcan interferencias en una instalación en particular.

Si este equipo provoca interferencias perjudiciales en la recepción de radio o televisión, lo cual puede determinarse apagando y encendiendo el equipo, se recomienda al usuario intentar corregir la interferencia mediante una o más de las siguientes medidas:

- Reorientar o reubicar la antena receptora.
- Aumentar la separación entre el equipo y el receptor.
- Conectar el equipo a un tomacorriente en un circuito diferente de aquel al que está conectado el receptor.
- Consultar al distribuidor o a un técnico experimentado en radio/televisión para obtener ayuda.

Los aparatos eléctricos solo deben ser reparados por un electricista calificado.
Las reparaciones inadecuadas pueden exponer al usuario a un riesgo grave.

- No coloque el cable de alimentación debajo de alfombras o tapetes.
- No permita que el cable de alimentación cuelgue sobre bordes afilados ni entre en contacto con superficies calientes.
- Cubrir el equipo de forma involuntaria puede provocar sobrecalentamiento.
- No sumerja este producto en agua ni en otros líquidos.

Reemplazo de la Luz LED

PRECAUCIÓN: El efecto de llama de esta chimenea eléctrica es generado por luces LED.

- La vida útil de estas luces LED es de hasta 100,000 horas. No se recomienda que el usuario reemplace las luces LED.
- Si las luces LED no funcionan correctamente por cualquier motivo, póngase en contacto con un técnico calificado.

Limpieza

- Antes de realizar cualquier limpieza o mantenimiento, apague el equipo y desconéctelo del tomacorriente.
- Limpie el exterior de la chimenea con un paño húmedo. No utilice limpiadores abrasivos ni limpiadores en aerosol.

⚠ ADVERTENCIA

- Para evitar descargas eléctricas, no retire el panel trasero de la chimenea a menos que se haya desconectado la alimentación eléctrica y el enchufe haya sido retirado del tomacorriente.
- El mantenimiento debe ser realizado únicamente por personal técnico calificado.
- Todas las reparaciones eléctricas deben ser realizadas por personal técnico calificado y deben cumplir con los códigos de construcción y electricidad locales.
- Deje de utilizar la chimenea eléctrica inmediatamente si ocurre cualquiera de las siguientes situaciones:
  (1) La chimenea ha sido sumergida en agua;
  (2) La chimenea está dañada o presenta defectos;
  (3) El cable de alimentación está dañado o deteriorado;
  (4) El cable de alimentación se calienta;
  (5) El equipo emite humo o un olor a quemado.

Significado del símbolo del contenedor con ruedas tachado

- No deseche los aparatos eléctricos como residuos domésticos sin clasificar.
- Utilice sistemas de recogida selectiva.
- Póngase en contacto con las autoridades locales para obtener información sobre los sistemas de recogida disponibles.
- Si los aparatos eléctricos se desechan en vertederos o basureros, las sustancias peligrosas pueden filtrarse en las aguas subterráneas, entrar en la cadena alimentaria y dañar la salud humana y el medio ambiente.
- Cuando se sustituyen aparatos antiguos por nuevos, el vendedor está legalmente obligado a recoger el aparato antiguo para su eliminación, al menos de forma gratuita.

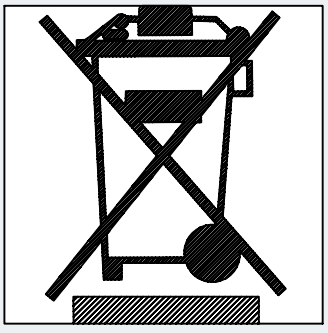

ES

Solución de Problemas

El equipo no se enciende	Verifique si el tomacorriente tiene energía y si el enchufe está completamente insertado en un tomacorriente de 120V
No hay efecto de llama	Póngase en contacto con personal técnico calificado para su revisión
El control remoto no funciona	Use el control remoto más cerca del equipo o reemplace las baterías