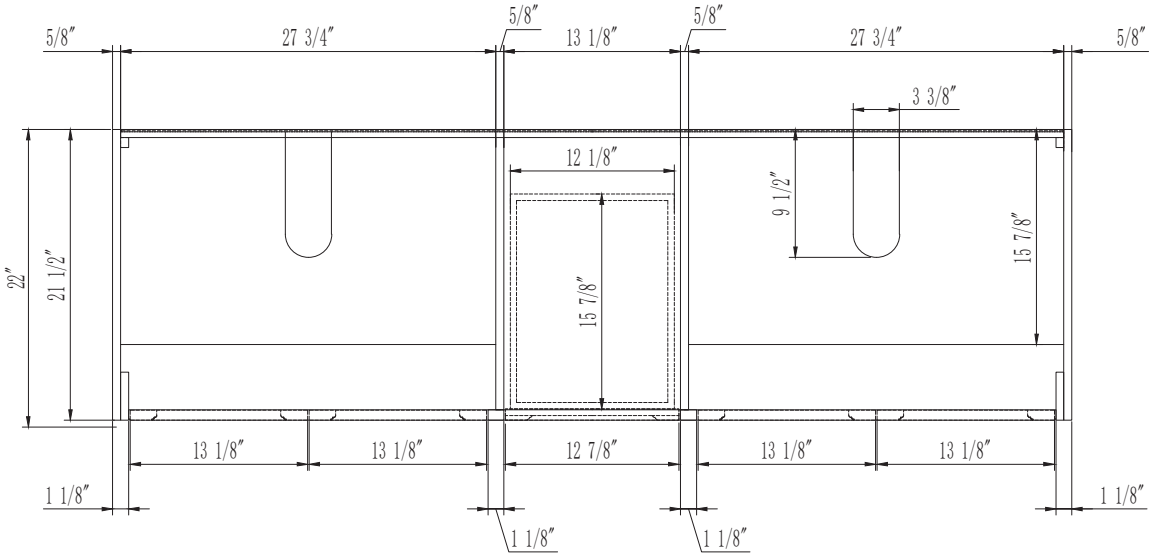
5/8″
27 3/4″
5/8″
13 1/8″
5/8″
27 3/4″
5/8″
3 3/8″
12 1/8″
9 1/2″
15 7/8″
22″
21 1/2″
15 7/8″
13 1/8″
13 1/8″
12 7/8″
13 1/8″
13 1/8″
1 1/8″
1 1/8″
1 1/8″
1 1/8″

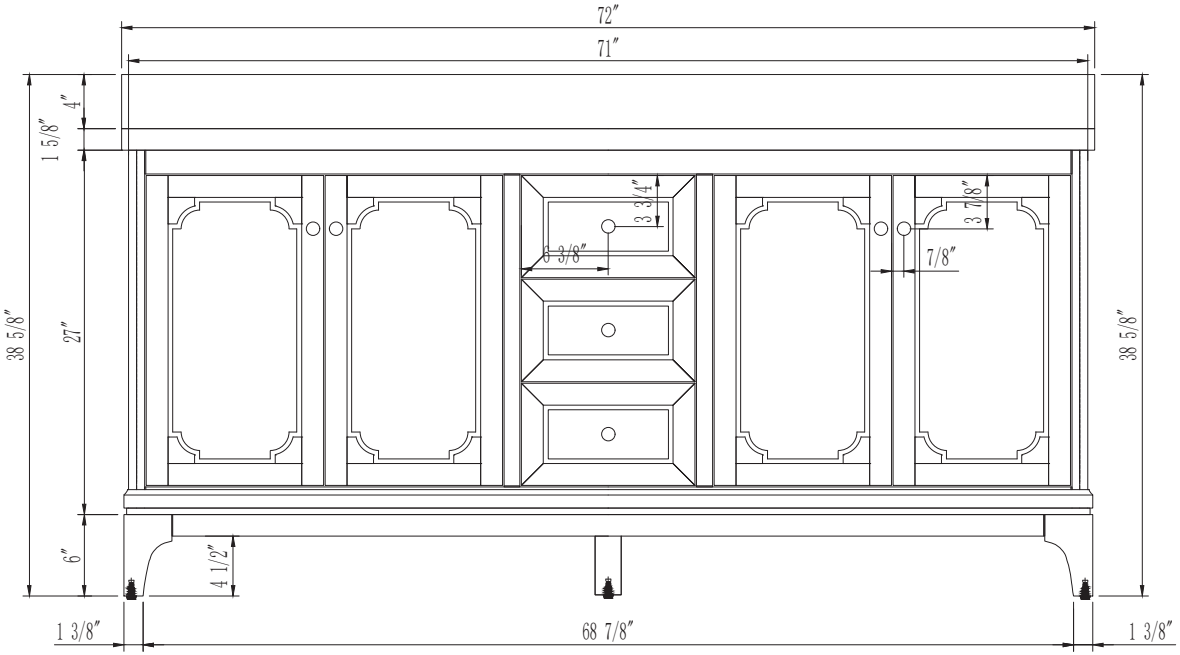
72″
71″
4″
1 5/8″
38 5/8″
27″
6″
3 3/4″
3 7/8″
6 3/8″
7/8″
38 5/8″
4 1/2″
1 3/8″
68 7/8″
1 3/8″

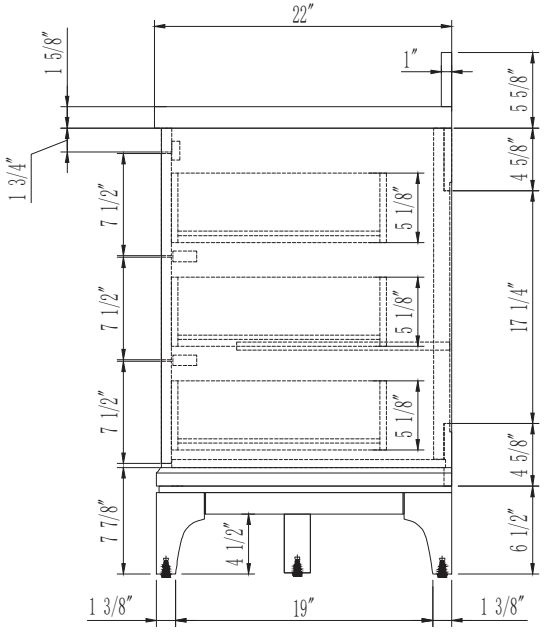
22″
1 5/8″
1″
5 5/8″
1 3/4″
4 5/8″
7 1/2″
5 1/8″
7 1/2″
5 1/8″
17 1/4″
7 1/2″
5 1/8″
4 5/8″
7 7/8″
4 1/2″
6 1/2″
1 3/8″
19″
1 3/8″

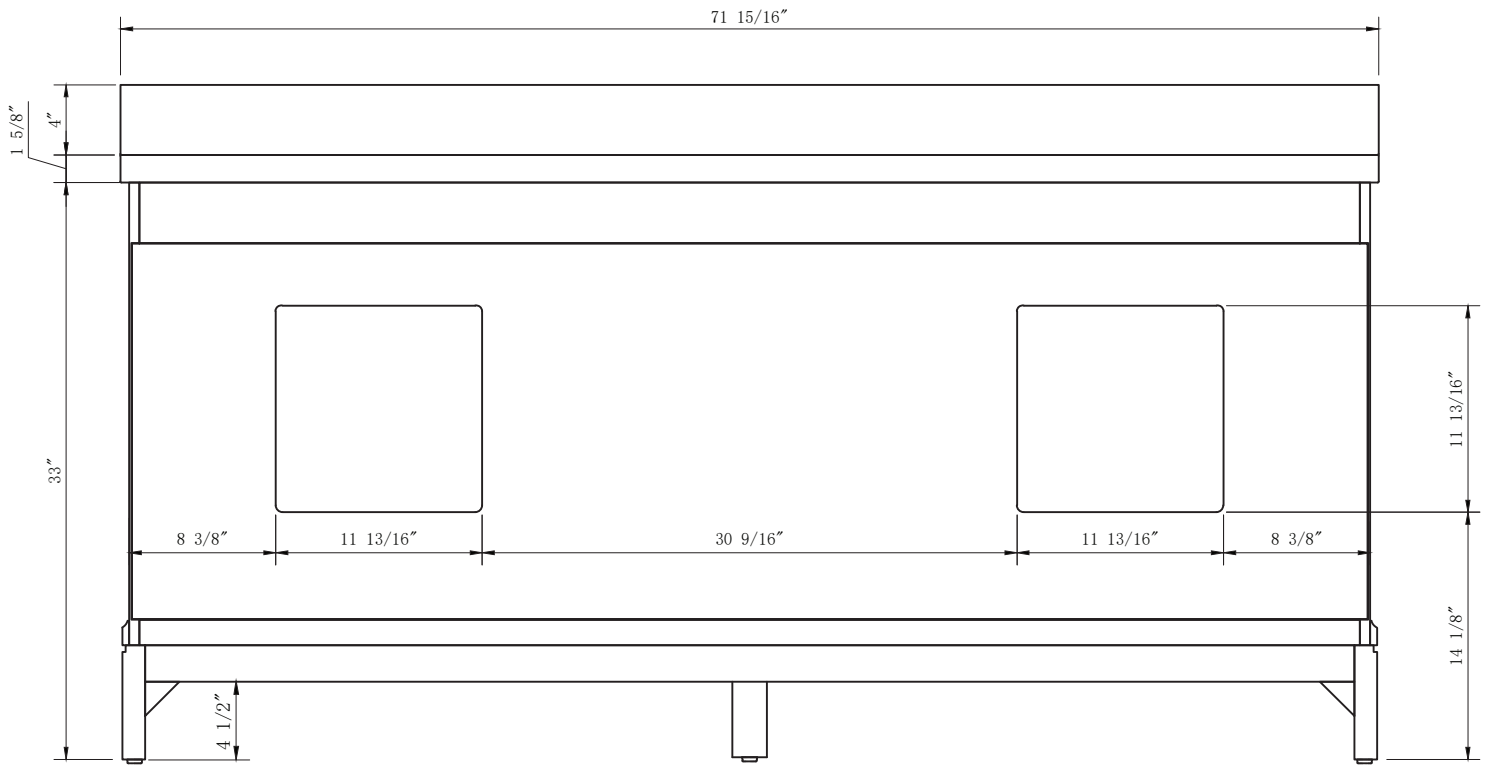
71 15/16″
1 5/8″
4″
33″
11 13/16″
8 3/8″
11 13/16″
30 9/16″
11 13/16″
8 3/8″
14 1/8″
4 1/2″

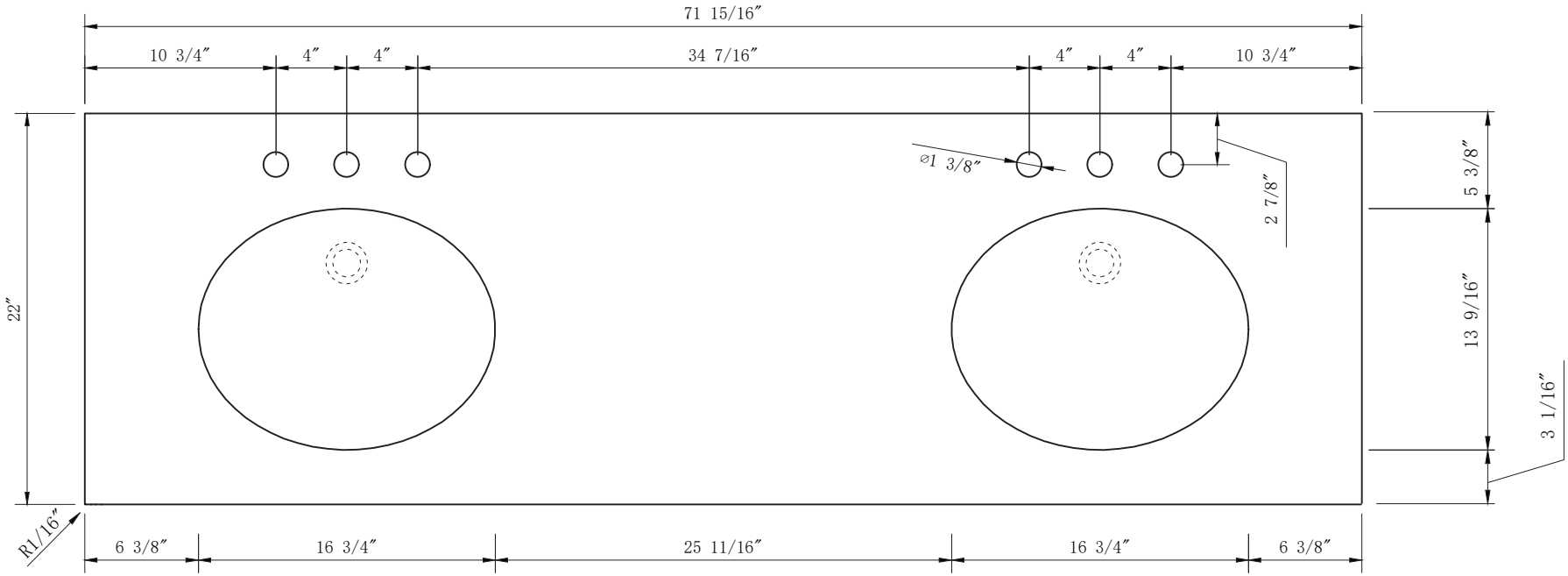
71 15/16″
10 3/4″
4″
4″
34 7/16″
4″
4″
10 3/4″
⌀1 3/8″
2 7/8″
5 3/8″
13 9/16″
3 1/16″
22″
R1/16″
6 3/8″
16 3/4″
25 11/16″
16 3/4″
6 3/8″

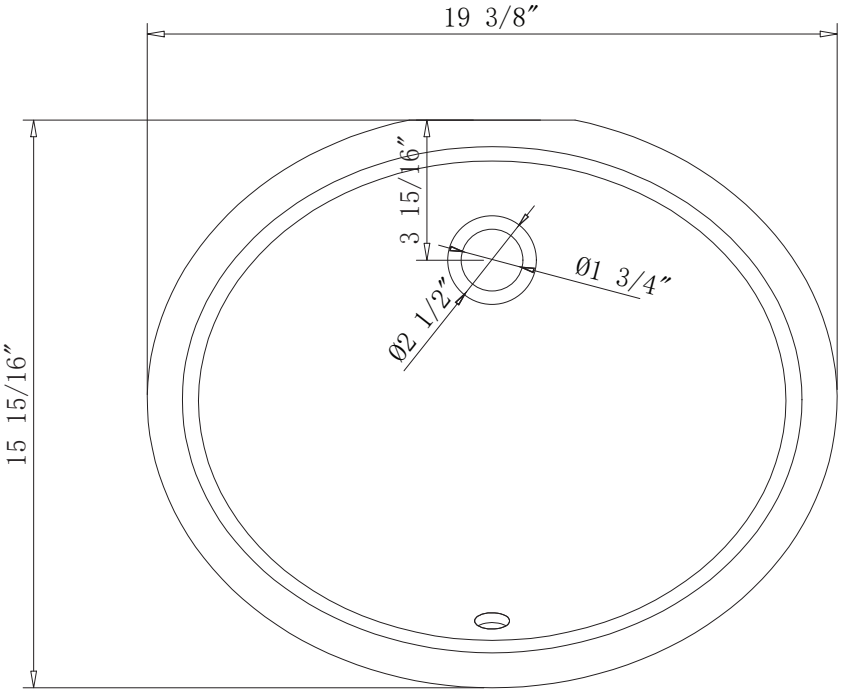
19 3/8″
3 15/16″
Ø1 3/4″
Ø2 1/2″
15 15/16″

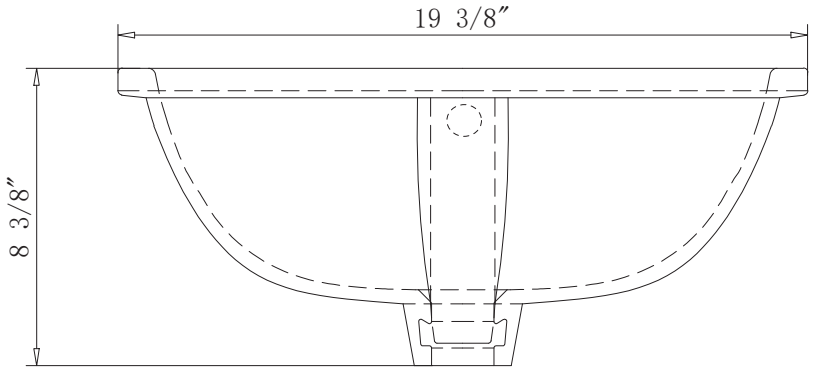
19 3/8″
8 3/8″

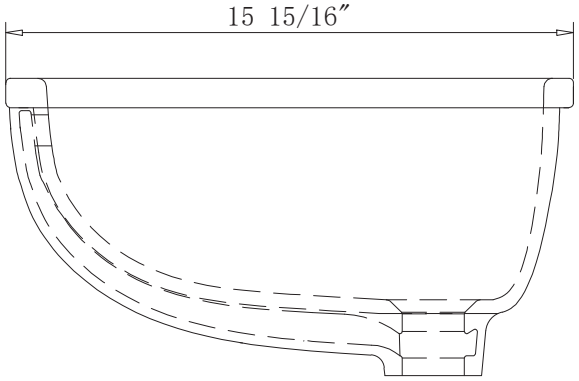
15 15/16″

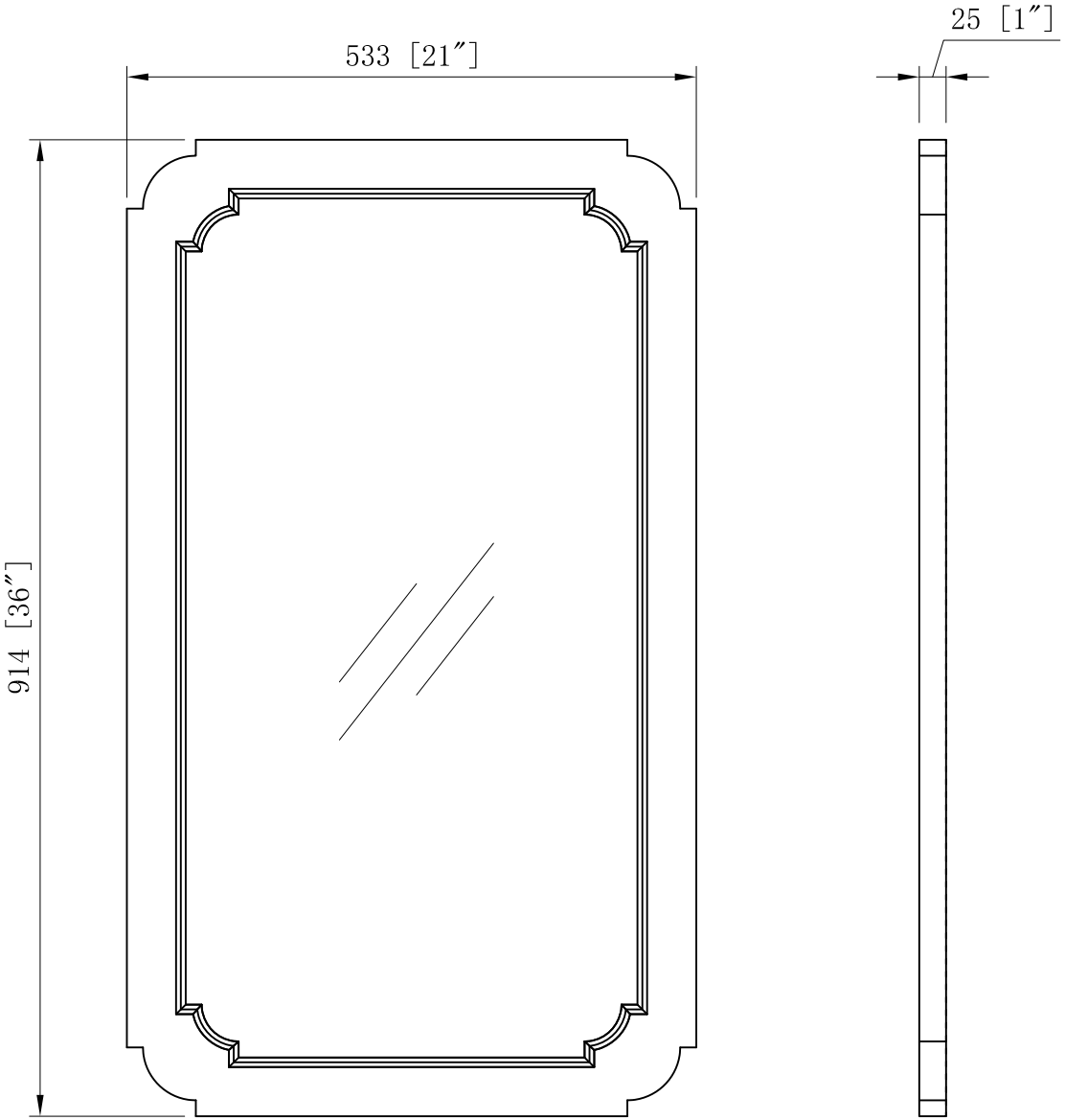
533 [21″]
914 [36″]
25 [1″]

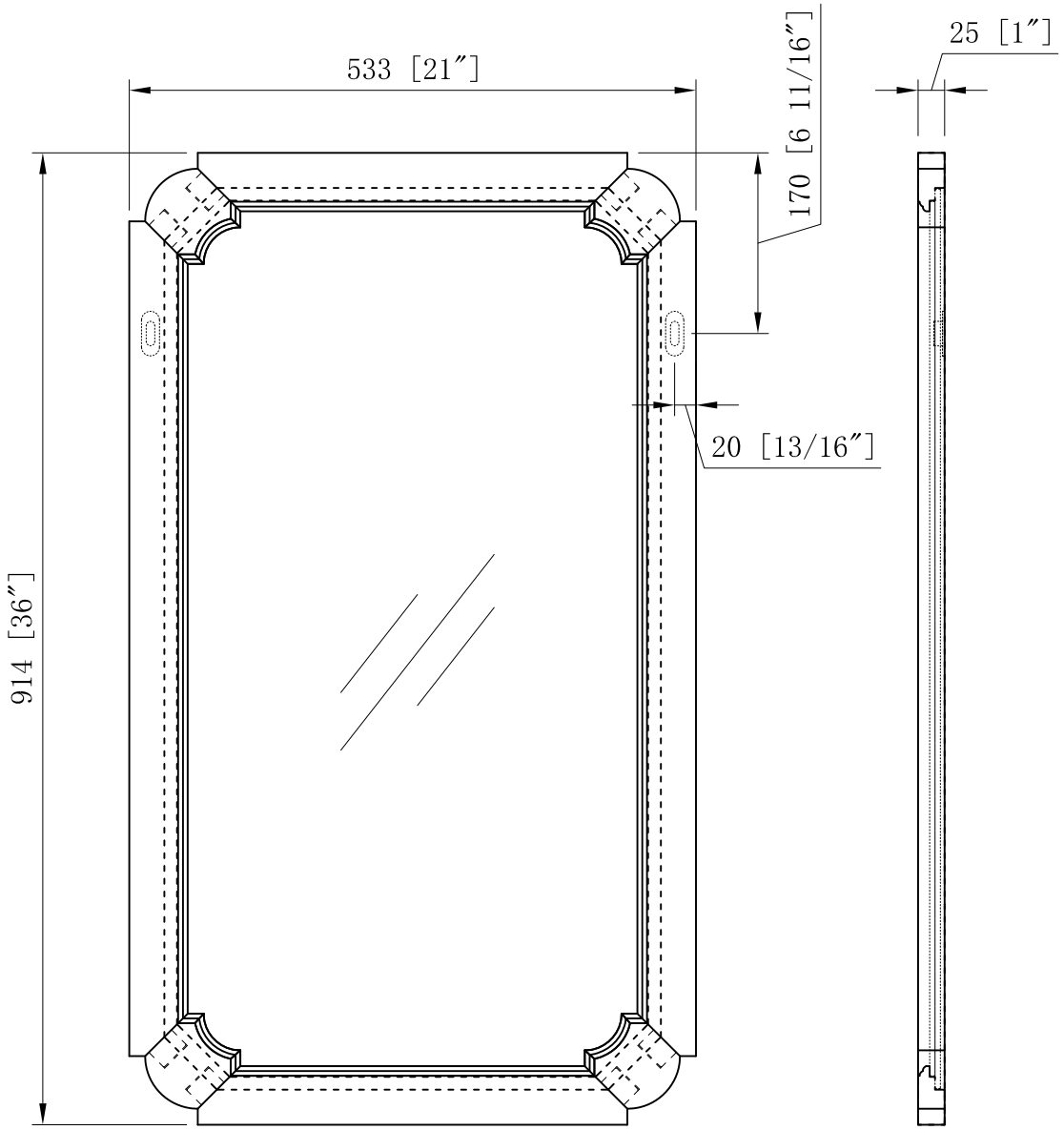
533 [21″]
170 [6 11/16″]
25 [1″]
20 [13/16″]
914 [36″]