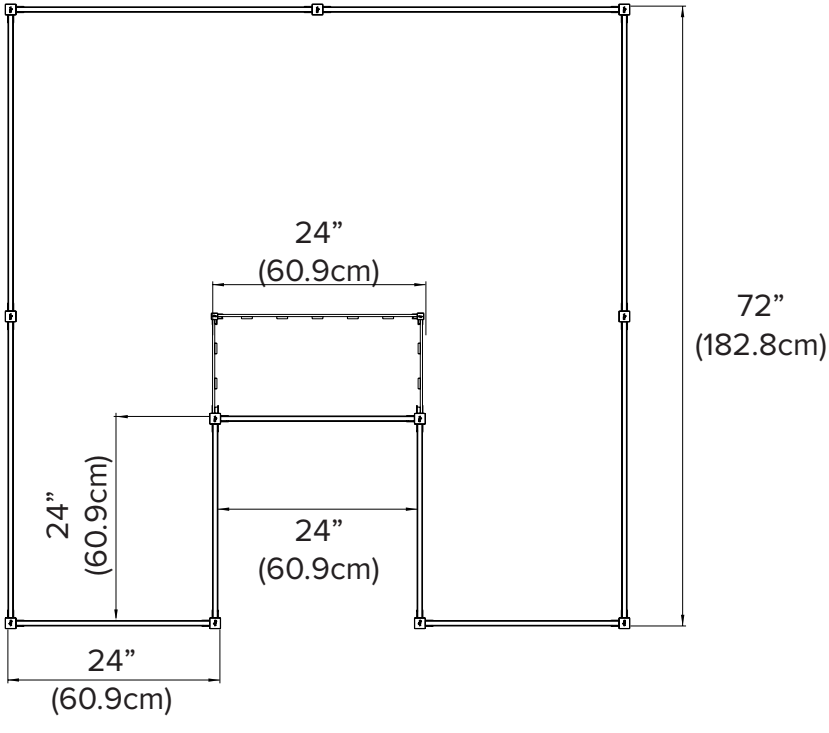
24”
(60.9cm)
72”
(182.8cm)
24”
(60.9cm)
24”
(60.9cm)
24”
(60.9cm)

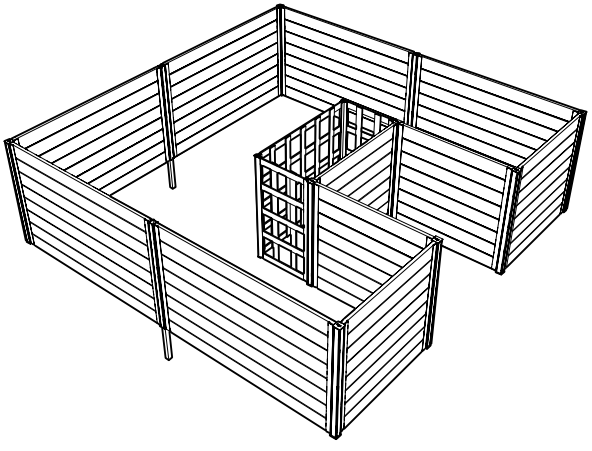

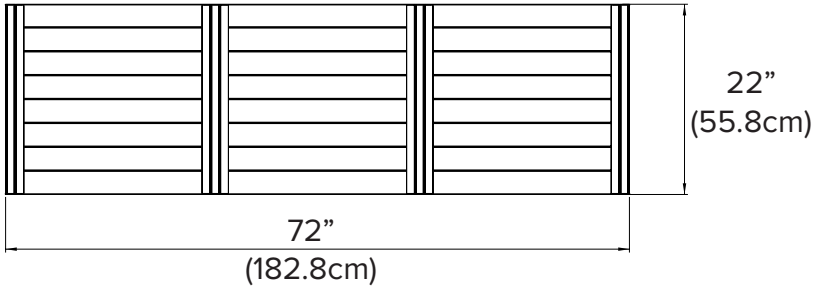
22”
(55.8cm)
72”
(182.8cm)