ASSEMBLY INSTRUCTION

INSTRUCTION DE MONTAGE

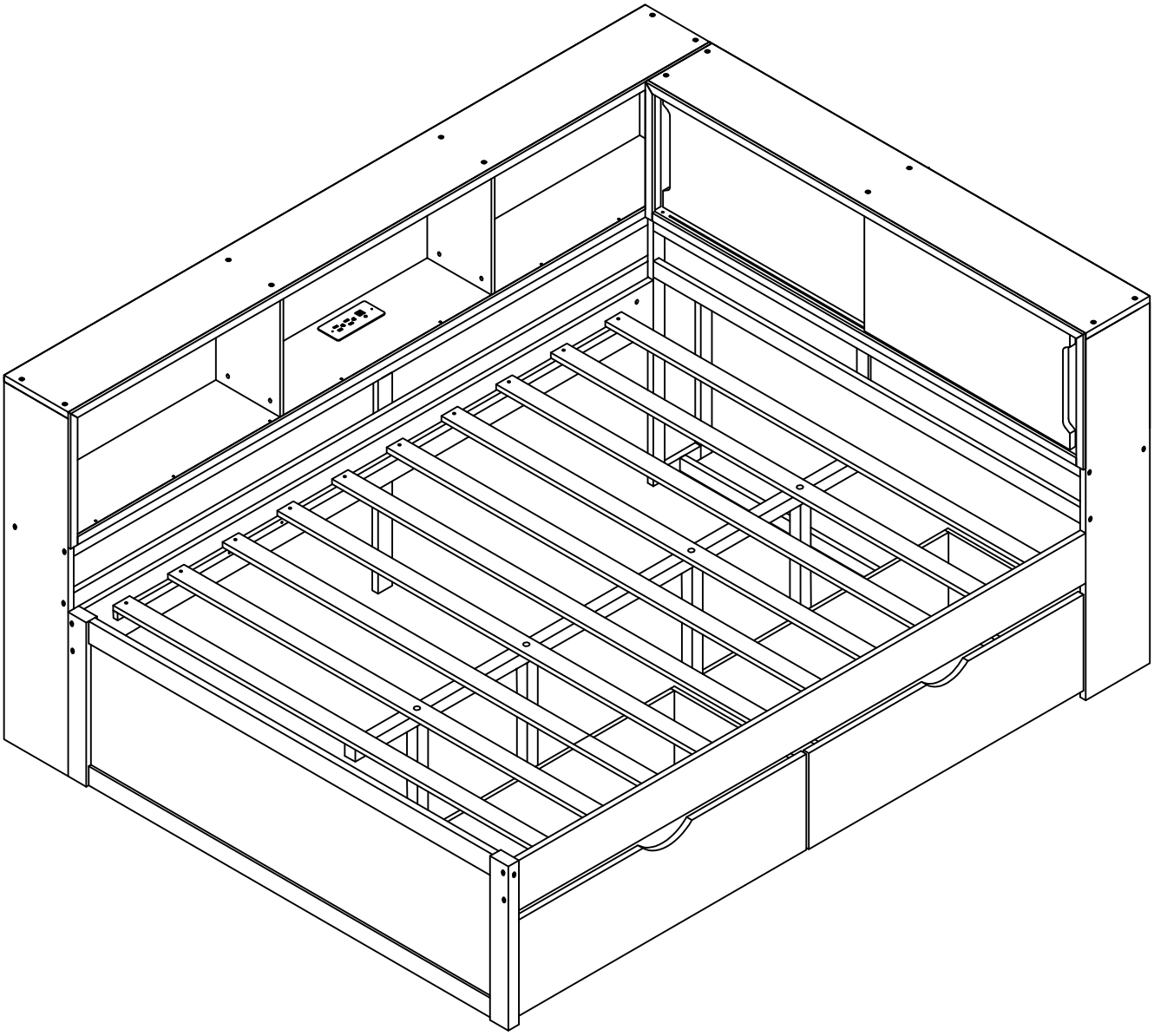

ASSEMBLY INSTRUCTION
INSTRUCTION DE MONTAGE

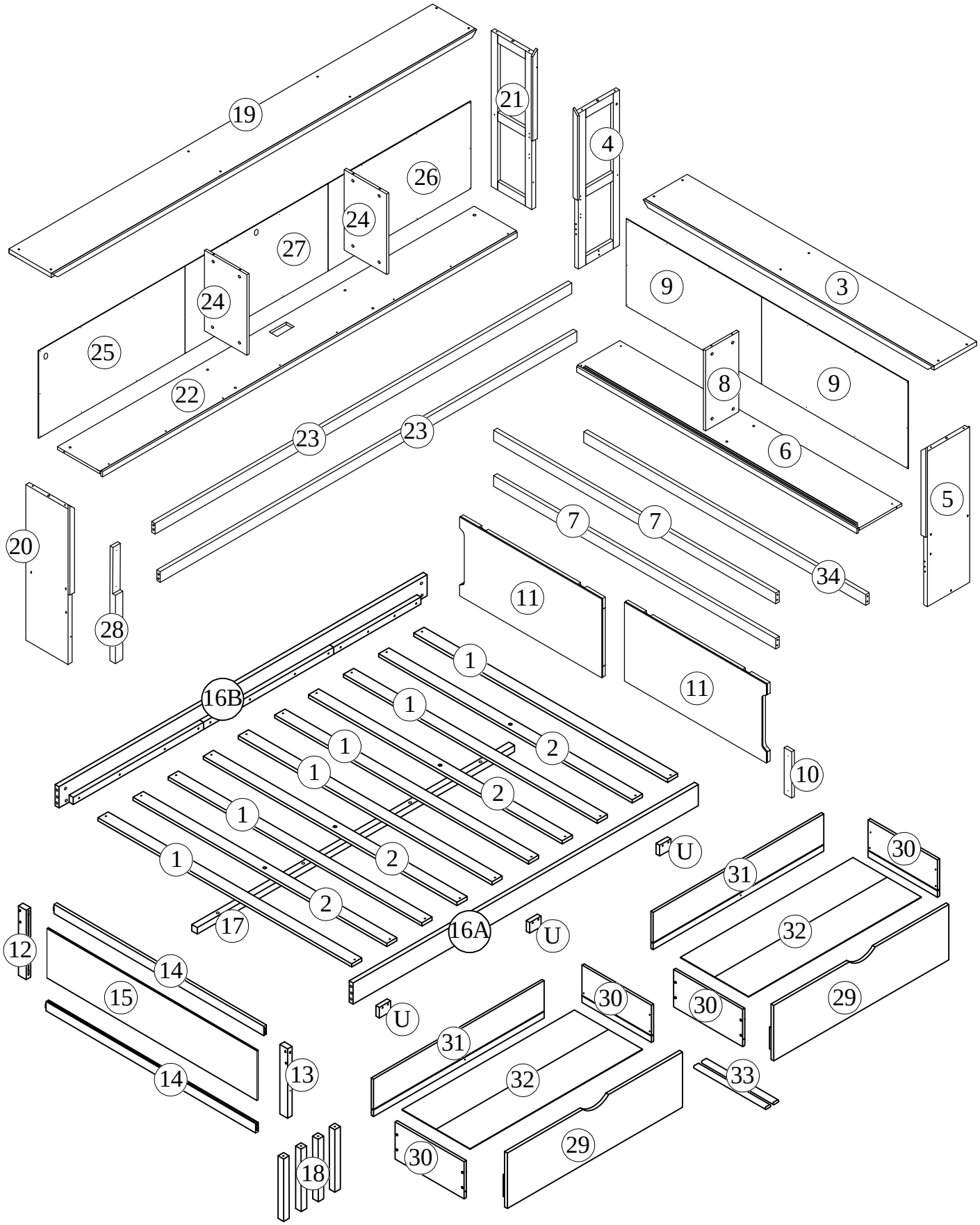

Part List (Box 1)- hardware box
Liste des pièces (Boîte 1)

1 Slats - 6pcs Lattes- 6pcs	3 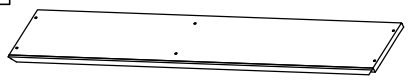 Roof frame - 1pc Charpente du toit - 1pc	6 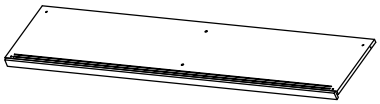 Shelves - 1pc Étagères - 1 pc
9 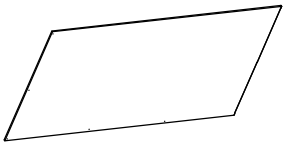 Backboard - 2pcs Panneau - 2 pcs	11 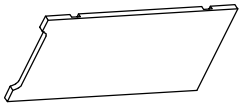 Sliding door-2pcs Porte coulissante - 2pcs	15 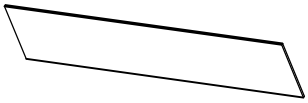 Panel board- 1pc Panneau de commande -1pc
24 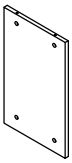 Partition board - 2pcs Panneau de séparation-2pcs	25 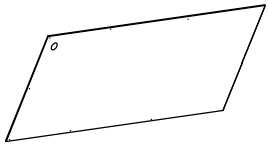 Left backboard- 1pc Panneau arrière gauche - 1 pc	26 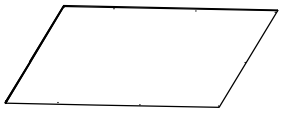 Right rear deck- 1pc Pont arrière droit-1pc
27 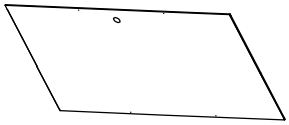 Middle backboard- 1pc Panneau central - 1 pc	29 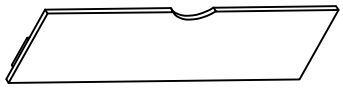 Drawer surface- 2pcs Surface du tiroir - 2 pcs	30 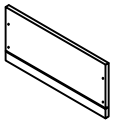 Drawer side - 4pcs Côté tiroir - 4 pcs
34 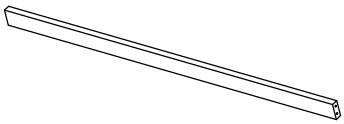 Bottom frame - 1pc Cadre inférieur - 1 pc		

Part List (Box 2)
Liste des pièces (Boîte 2)

19 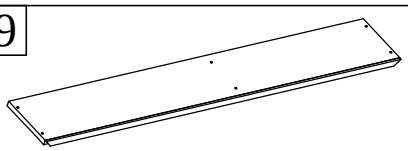 Roof frame - 1pc Charpente du toit - 1pc	8 Partition board - 1pc Panneau de séparation-1pc	10 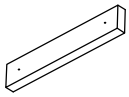 Vertical bar-1pc Barre verticale - 1pc
22 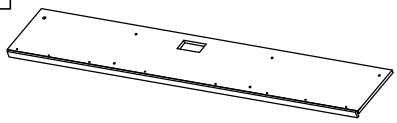 Shelves - 1pc Étagères - 1 pc	14 Horizontal frame- 2pcs Cadre horizontal-2pcs	7 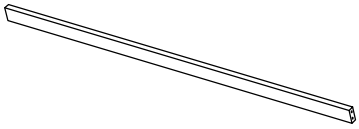 Horizontal frame- 2pcs Cadre horizontal-2pcs
23 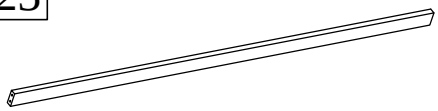 Horizontal frame- 2pcs Cadre horizontal-2pcs		

Part List (Box 3)
Liste des pièces (Boîte 3)

2 Slats - 4pcs Lattes- 4pcs	4 Left hip frame - 1pc Cadre de hanche gauche -1pc	5 Right hip frame - 1pc Cadre de hanche droite -1pc
16A Front shoulder - 1pc Épaule avant - 1 pc	16B Back shoulder - 1pc Épaule arrière - 1 pc	20 Left hip frame - 1pc Cadre de hanche gauche -1pc
21 Right hip frame - 1pc Cadre de hanche droite -1pc	17 Bed slat support-1pc Support de lattes de lit-1pc	18 Slat support leg- 4pcs Pied de support des lattes - 4 pcs
12 Left back bed leg- 1pc pied de lit arrière gauche - 1pc	13 Left front bed leg - 1pc pied de lit avant gauche - 1pc	28 Horizontal frame stand- 1pc Support de cadre horizontal -1pc
31 Drawer back panel- 2pcs Panneau arrière du tiroir - 2 pcs	32 Drawer bottom panel- 4pcs Panneau de fond du tiroir - 4 pcs	33 Drawer bottom support rail- 2pcs Traverse de support du fond du tiroir - 2pcs

Hardware List (Box 1)
Liste du matériel (Boîte 1)

A Ø8 x 30 mm Wood dowel 18pcs Cheville en bois 18 pcs	B D13 x Ø1/4" x 90 mm Hex-Head bolts 4 pcs Boulons à tête hexagonale 4 pcs	C D13 x Ø1/4" x 80 mm Hex-Head bolts 4pcs Boulons à tête hexagonale 4 pcs
D D13 x Ø1/4" x 70 mm Hex-Head bolts 4pcs Boulons à tête hexagonale 4 pcs	E D13 x Ø1/4" x 60 mm Hex-Head bolts 24 pcs Boulons à tête hexagonale 24 pcs	F D13 x Ø1/4" x 50 mm Hex-Head bolts 6pcs Boulons à tête hexagonale 6 pcs
G Ø1/4" x 12 mm Horizontal-Hole bolts 38 pcs Boulons à trous horizontaux 38 pcs	H D13 x 1/4" x60 Screws 1pc Vis 1 pc	I D13 x 1/4" x40 Screws 8pcs Vis 8 pcs
J D13 x 1/4" x25 Screws 2pcs Vis 2 pcs	KA M4 x 25 mm Wood Screws 12pcs Vis à bois 12 pcs	L M4 x 30 mm Wood Screws 24pcs Vis à bois 24 pcs
W M4 x 35 mm Wood Screws 20pcs Vis à bois 20 pcs	N M3.5 x 15 mm Wood Screws 49 pcs Vis à bois 49 pcs	O Washer - 9 pcs Rondelle - 9 pcs
P Allen Key 2pcs Clé Allen 2 pcs	Q Adapter/ Adaptatrice-1pc	K Wheels 4pcs Roues 4 pcs

Hardware List (Box 1)
Liste du matériel (Boîte 1)

Z Wheels with latch 4pcs Roues avec verrou 4 pcs	S 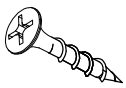 M3.5 x 12 mm Wood Screws 70pcs Vis à bois 70 pcs	M 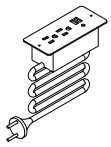 Power Socket-1pc Prise de courant-1pc
FE 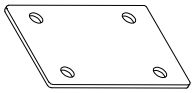 50 x 35x1.5 mm Straight Steel Panel-2pcs Panneau en acier droit-2pcs	FA 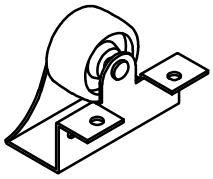 Wheels 8pcs Roues 8 pcs	FZ 25/1x25/1x12mm Angle Metai -2pcs Angle en métal-2pcs
U 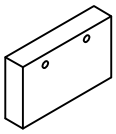 60 x 45x15 mm Wood stop- 3pcs Butée en bois - 3pcs	T 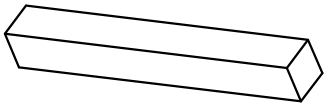 19*19*155.6mm Positioning block -2pcs Bloc de positionnement-2pcs	

ASSEMBLY TOOLS REQUIRED (NOT INCLUDED)
OUTILS D'ASSEMBLAGE REQUIS (NON INCLUS)

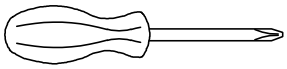

STEP-ÉTAPE-1

E	G
1pc	1pc

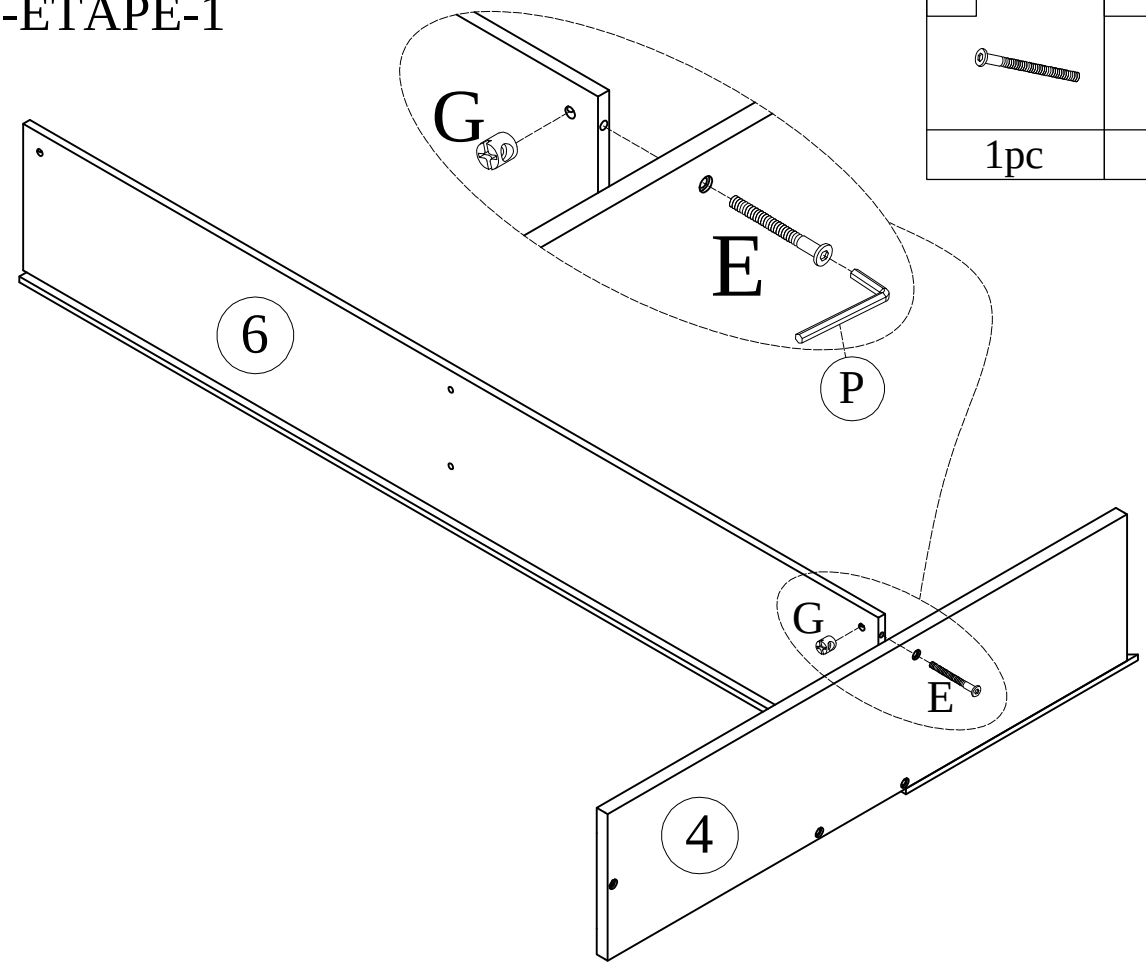

STEP-ÉTAPE-2

A	E	G
3pcs	3pcs	3pcs

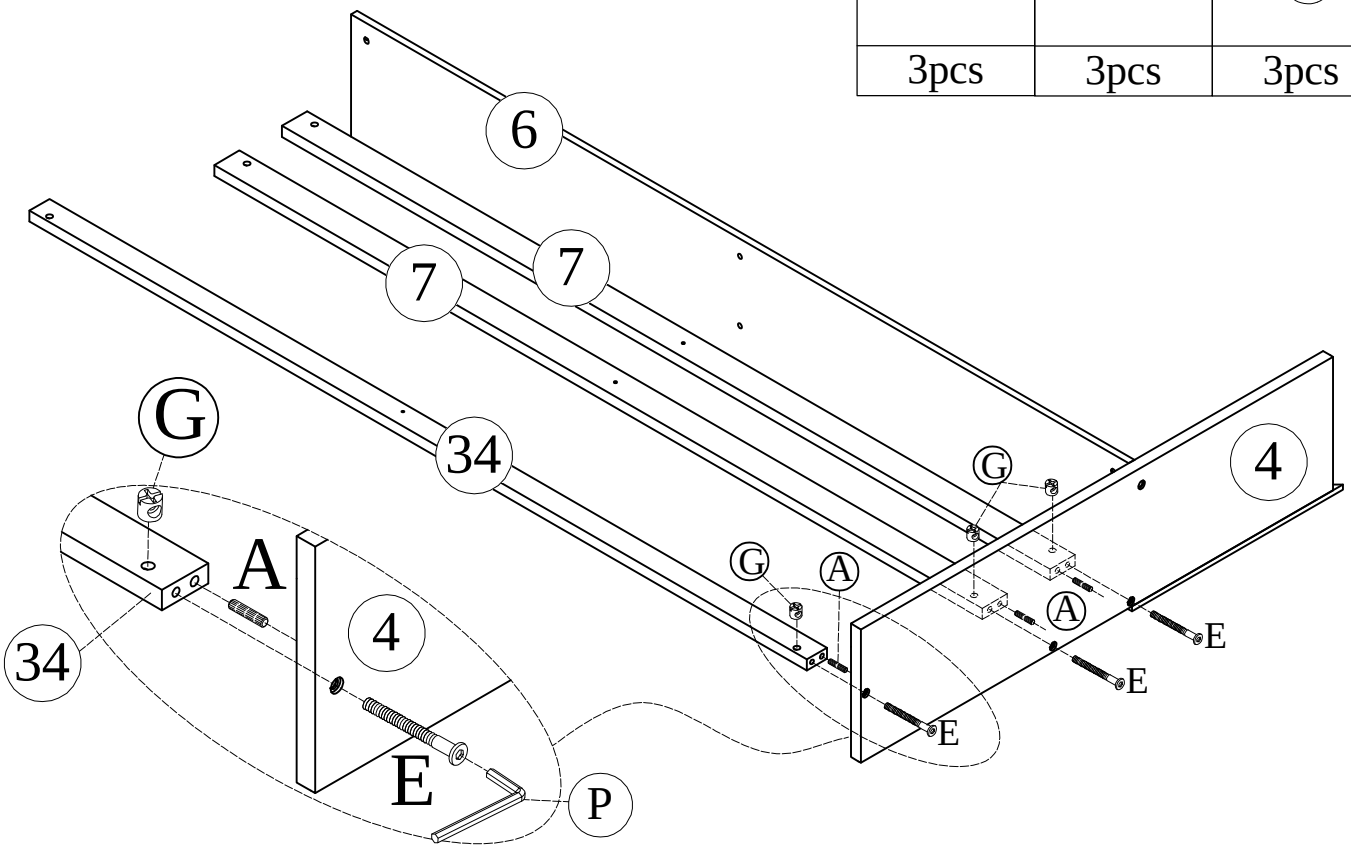

STEP-ÉTAPE-3

A	E	G
3pcs	4pcs	4pcs

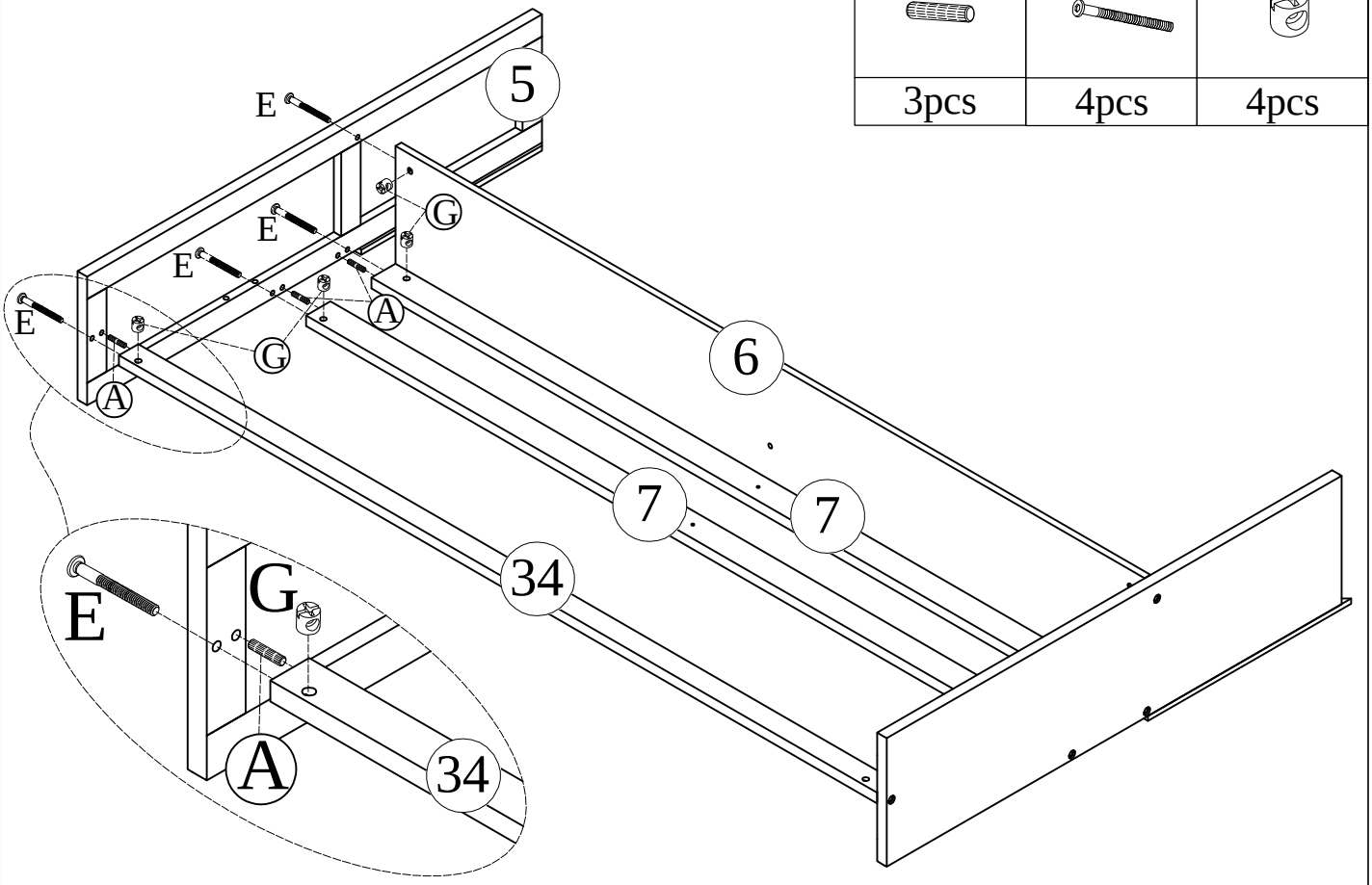

STEP-ÉTAPE-4

KA
2pcs

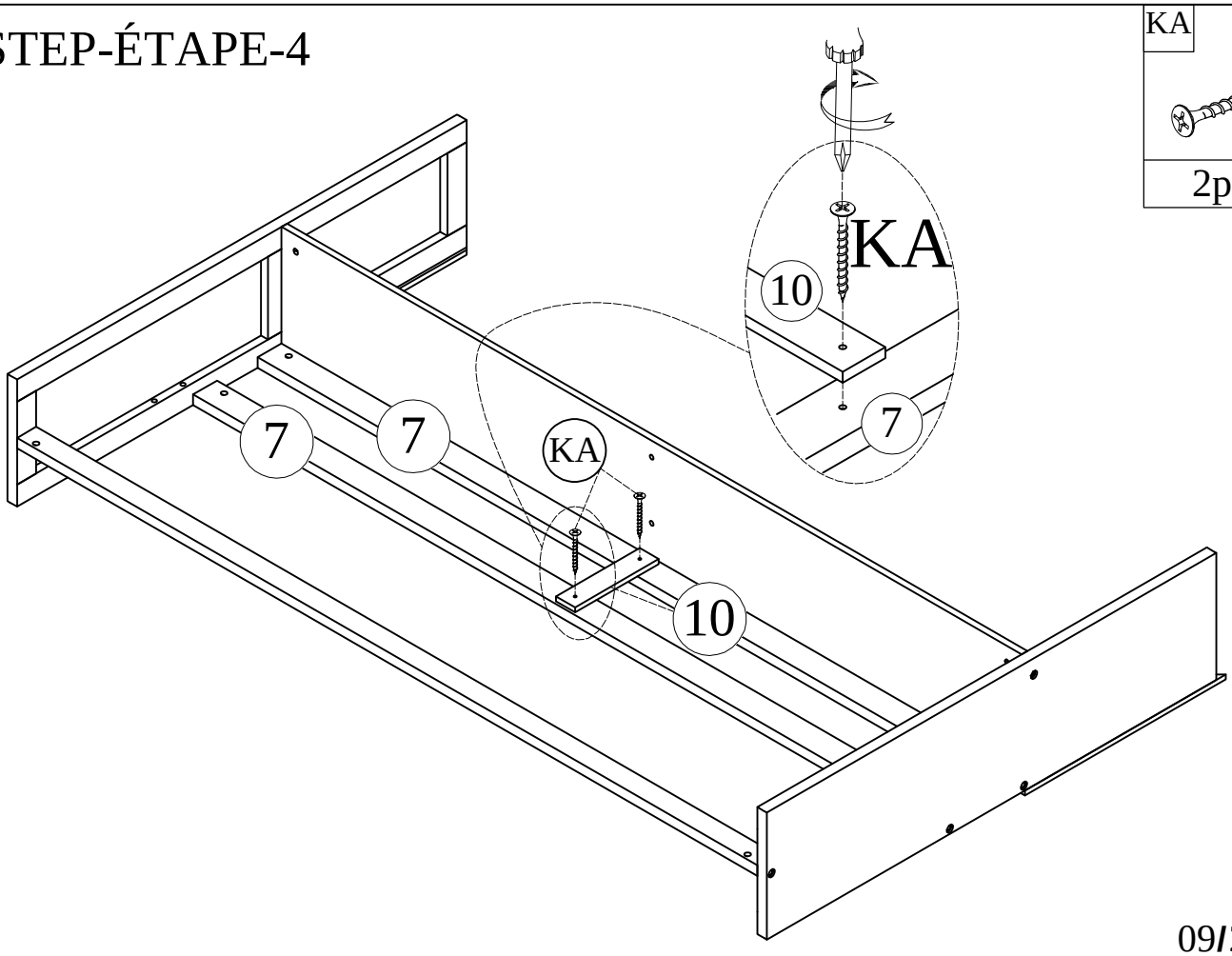

STEP-ÉTAPE-5

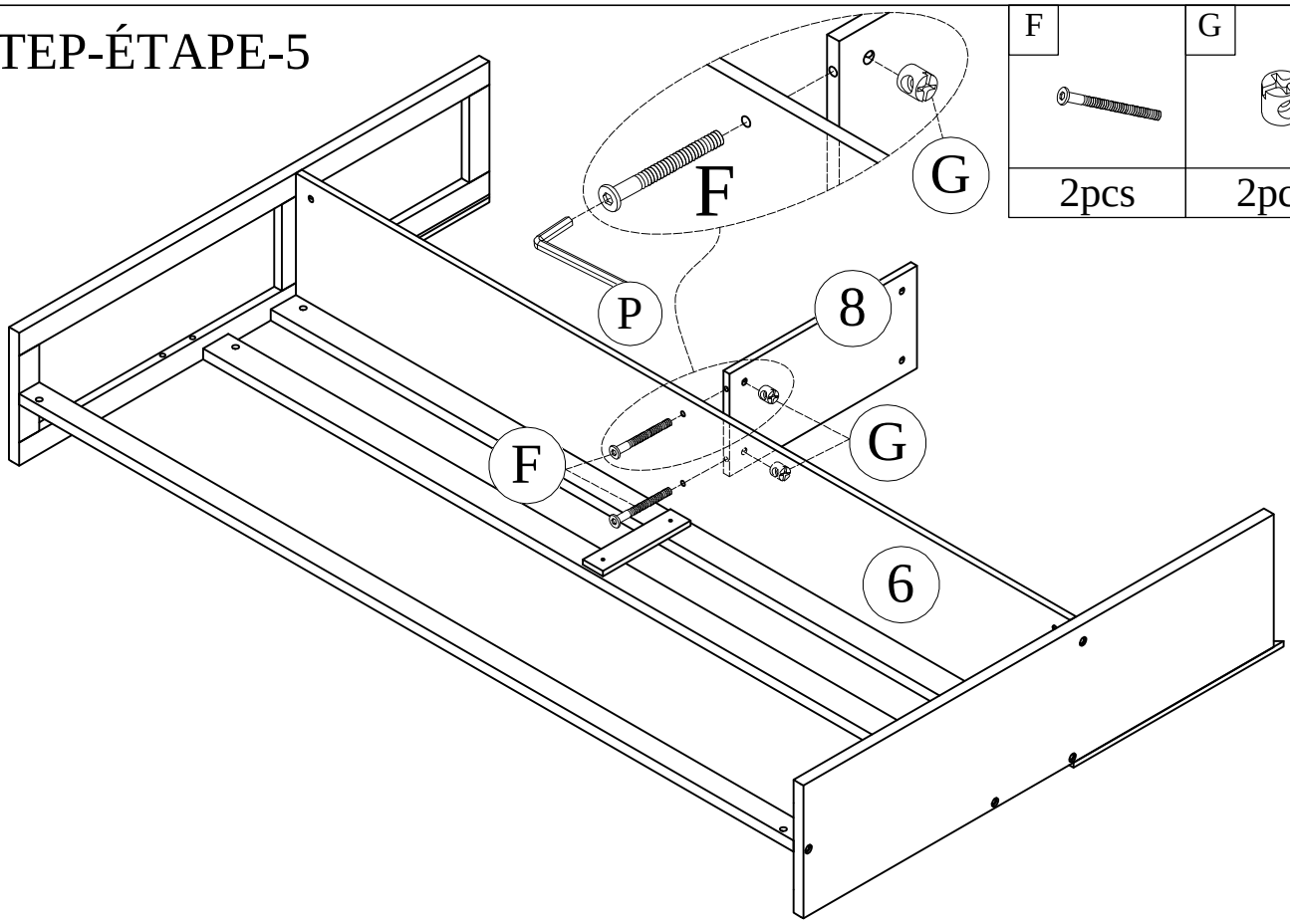

F	G
2pcs	2pcs

STEP-ÉTAPE-6

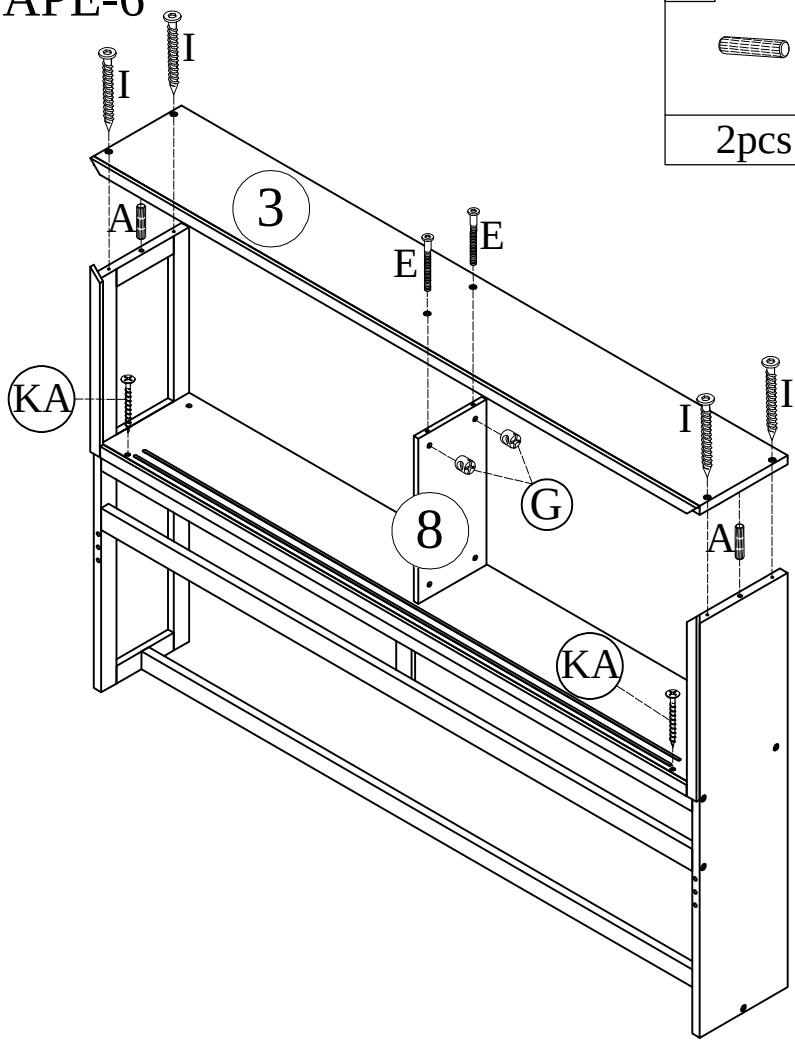

A	E	G
2pcs	2pcs	2pcs

I	KA
4pcs	2pcs

STEP-ÉTAPE-7

O	N
	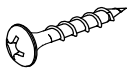
3pcs	17pcs

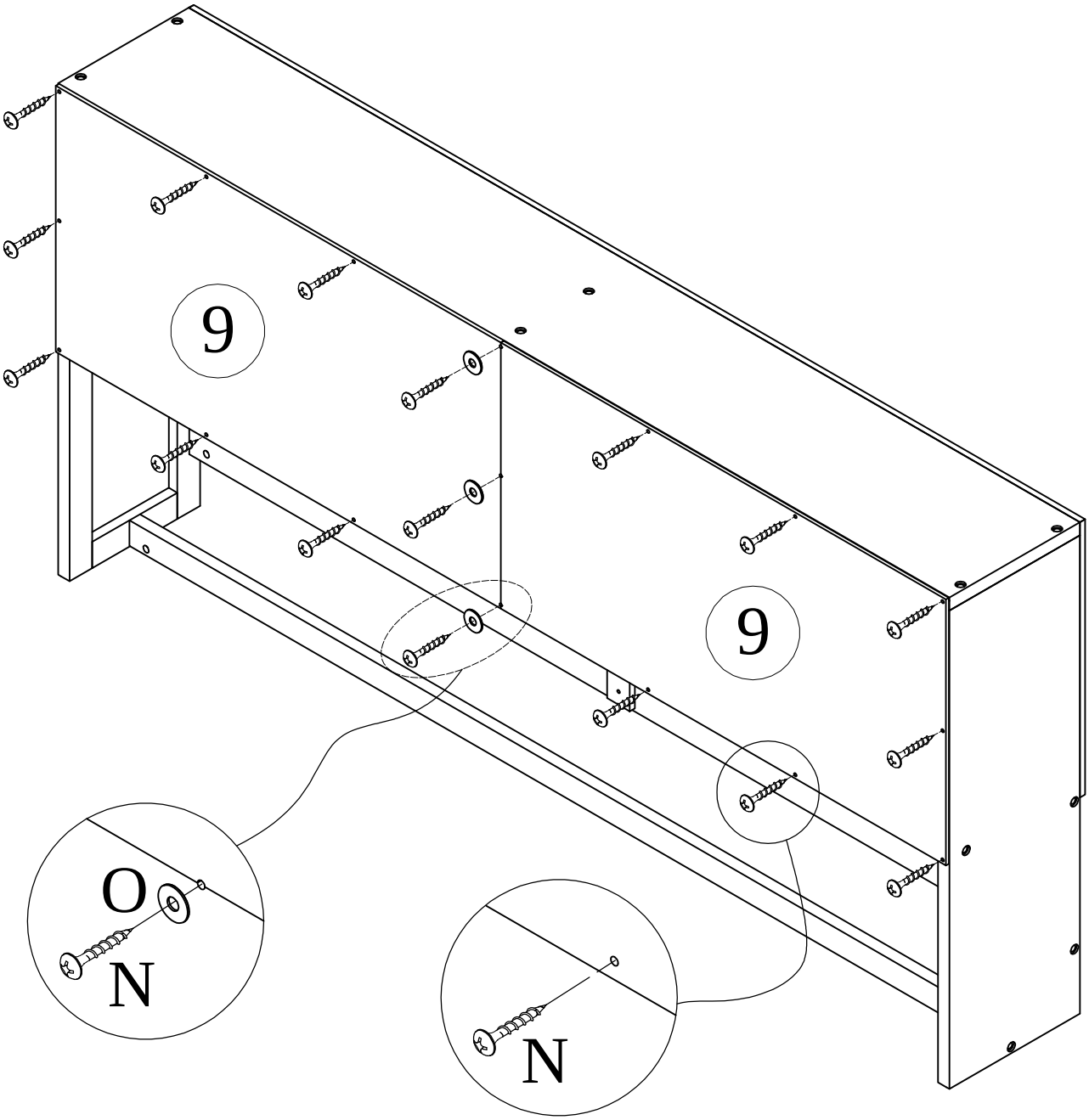

STEP-ÉTAPE-8

K	Z	S
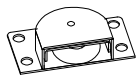		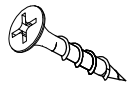
4pcs	4pcs	32pcs

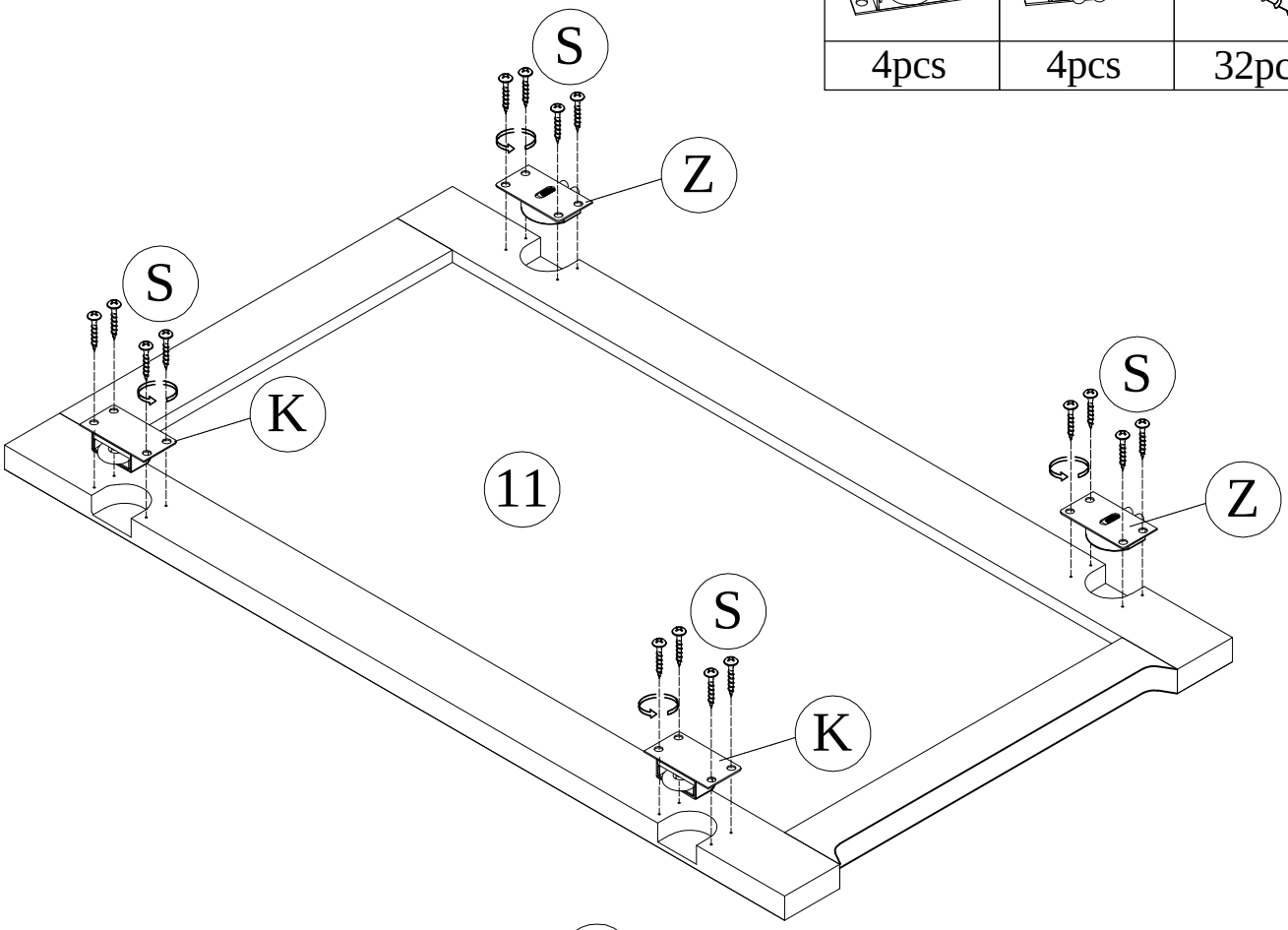

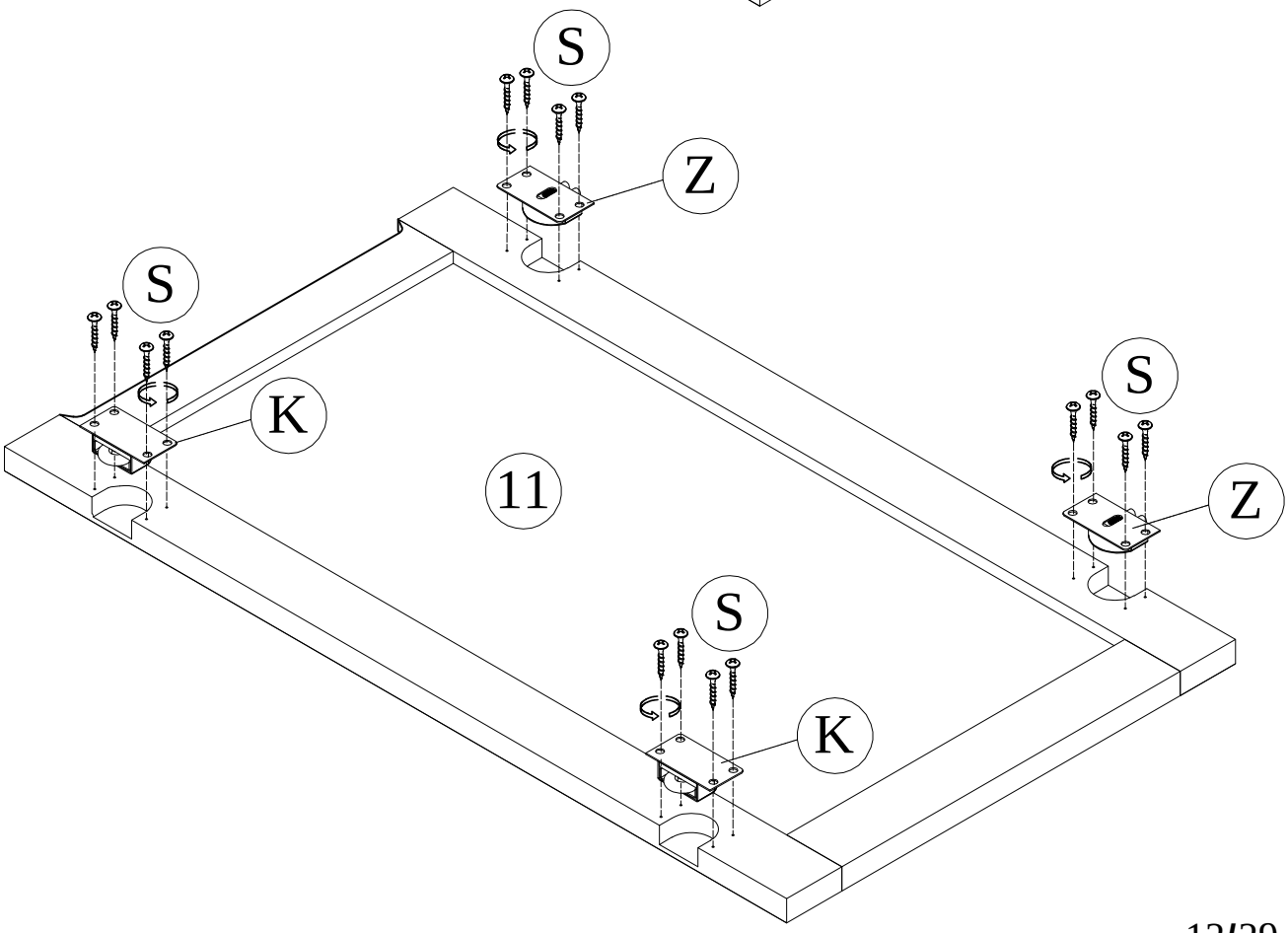

STEP-ÉTAPE-9

Put door panel No. 11 into the bookshelf snap, Wheels Z corresponds to the top snap，Wheels K corresponds to the bottom snap

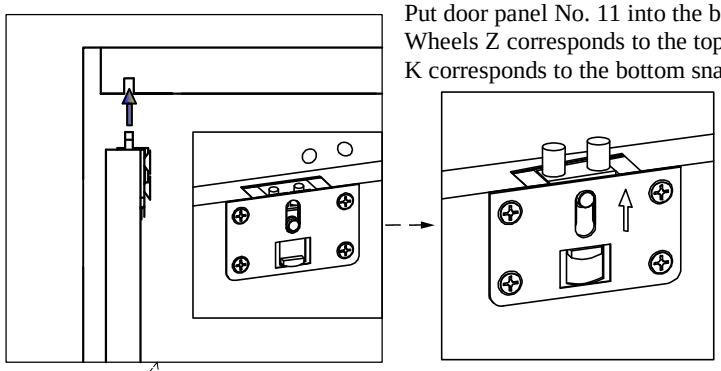

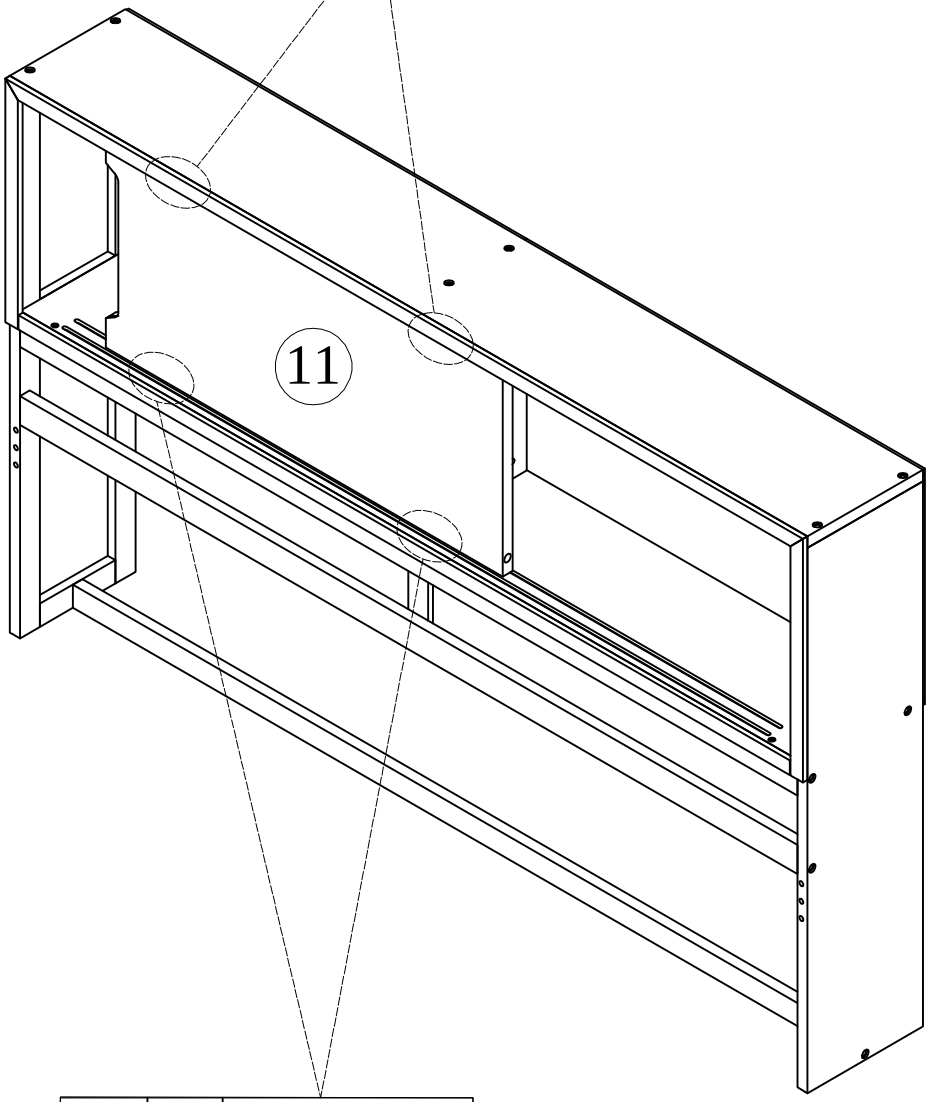

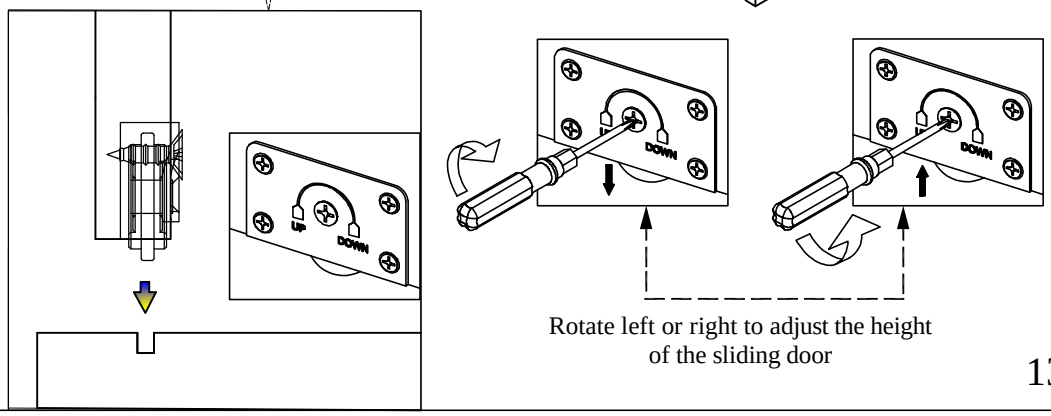

Rotate left or right to adjust the height of the sliding door

STEP-ÉTAPE-10

Put door panel No. 11 into the bookshelf snap, Wheels Z corresponds to the top snap，Wheels K corresponds to the bottom snap

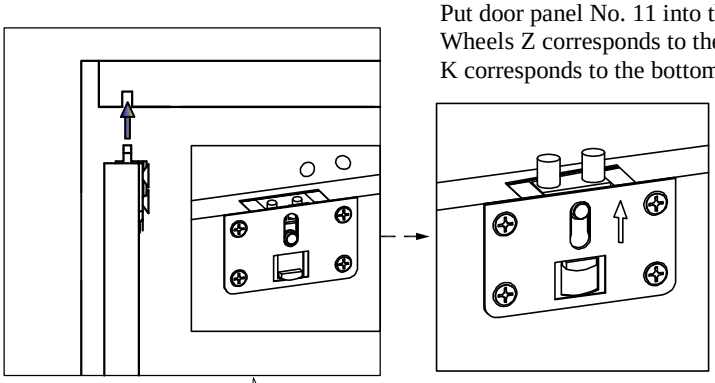

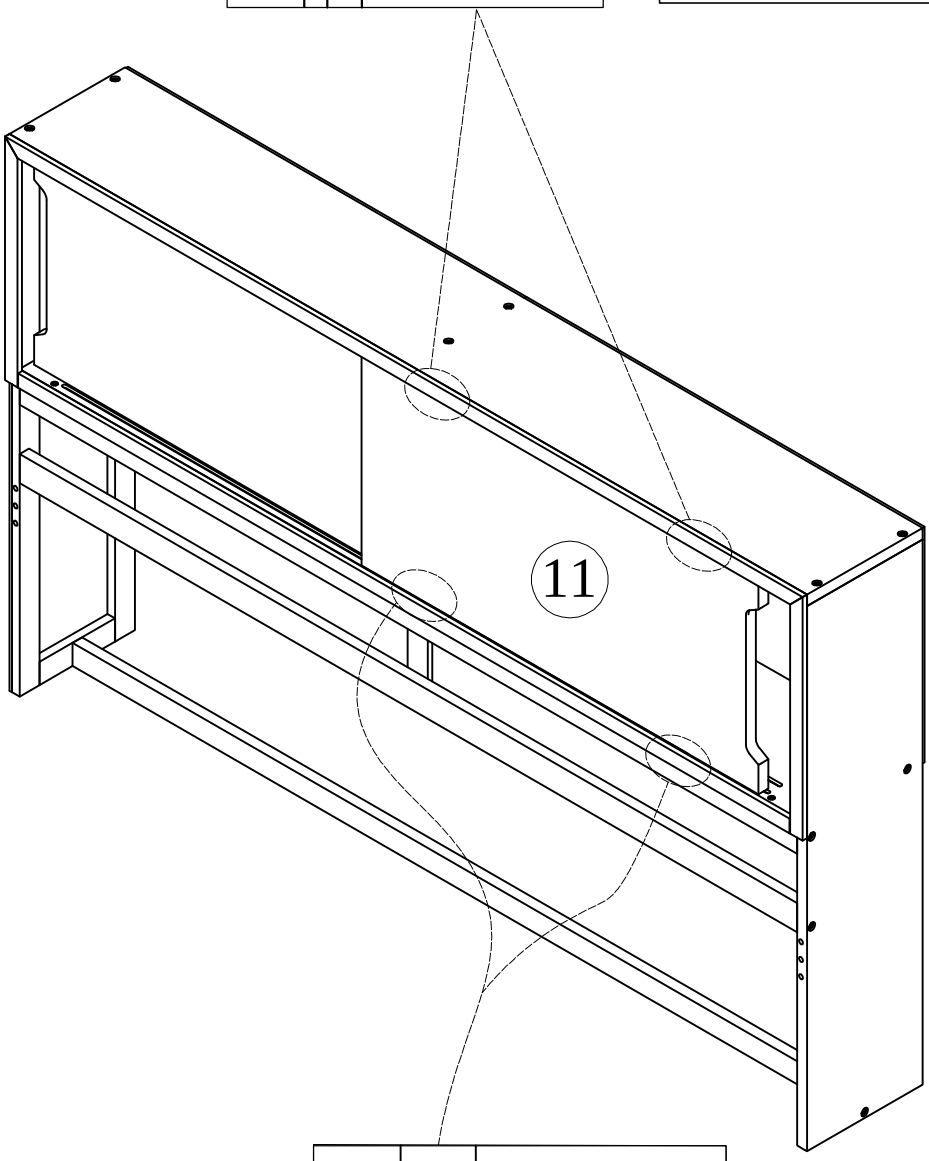

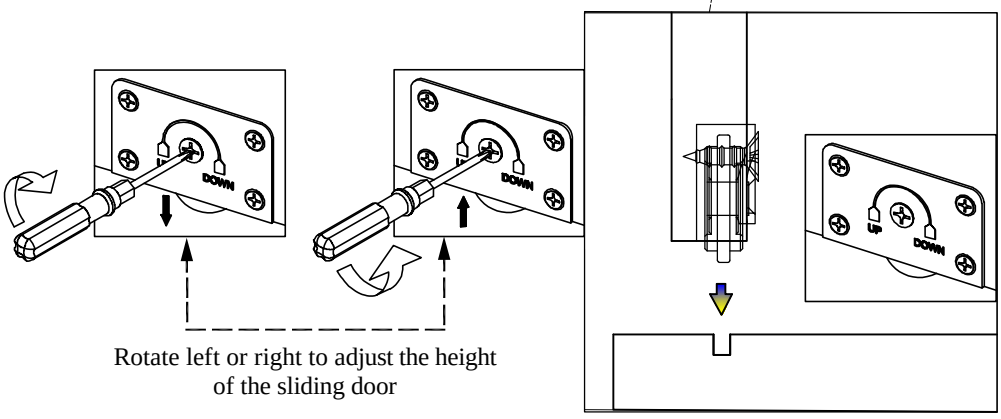

Rotate left or right to adjust the height of the sliding door

STEP-ÉTAPE-11

E	G
1pc	1pc

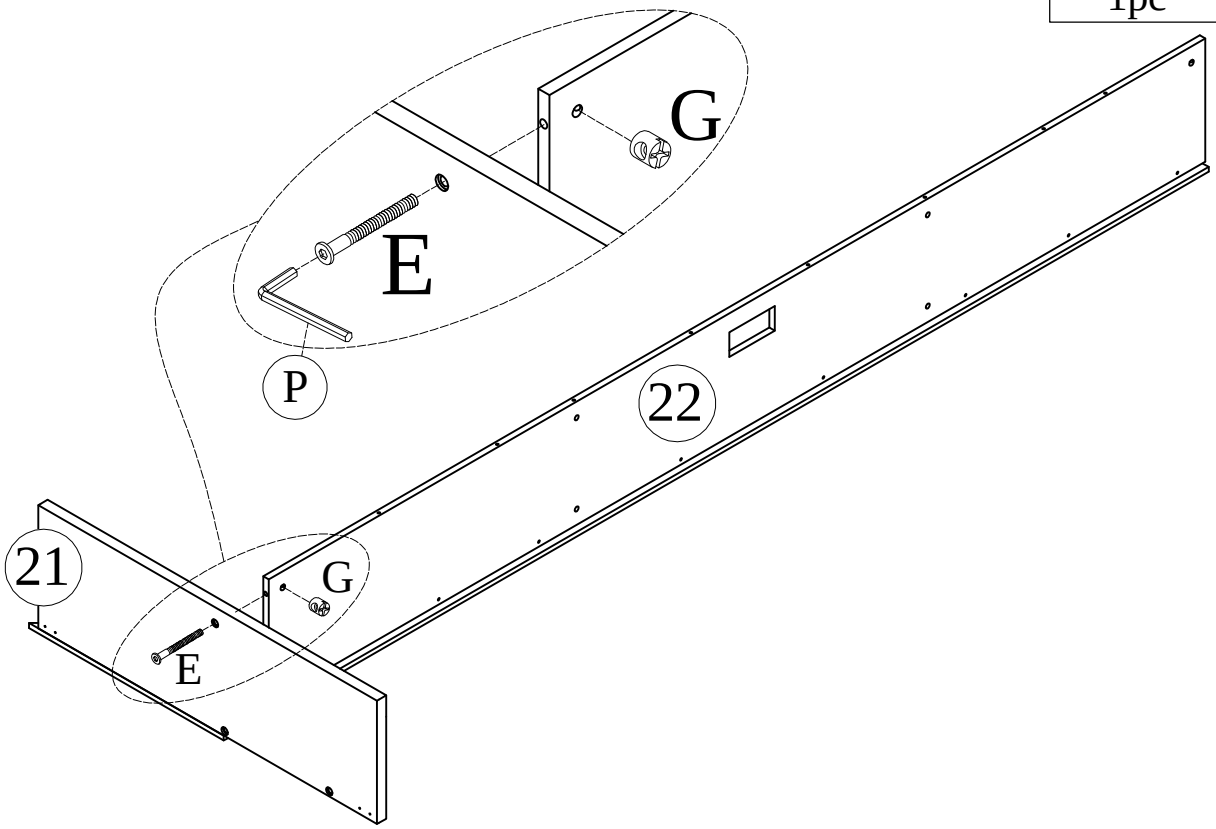

STEP-ÉTAPE-12

A	E	G
2pcs	2pcs	2pcs

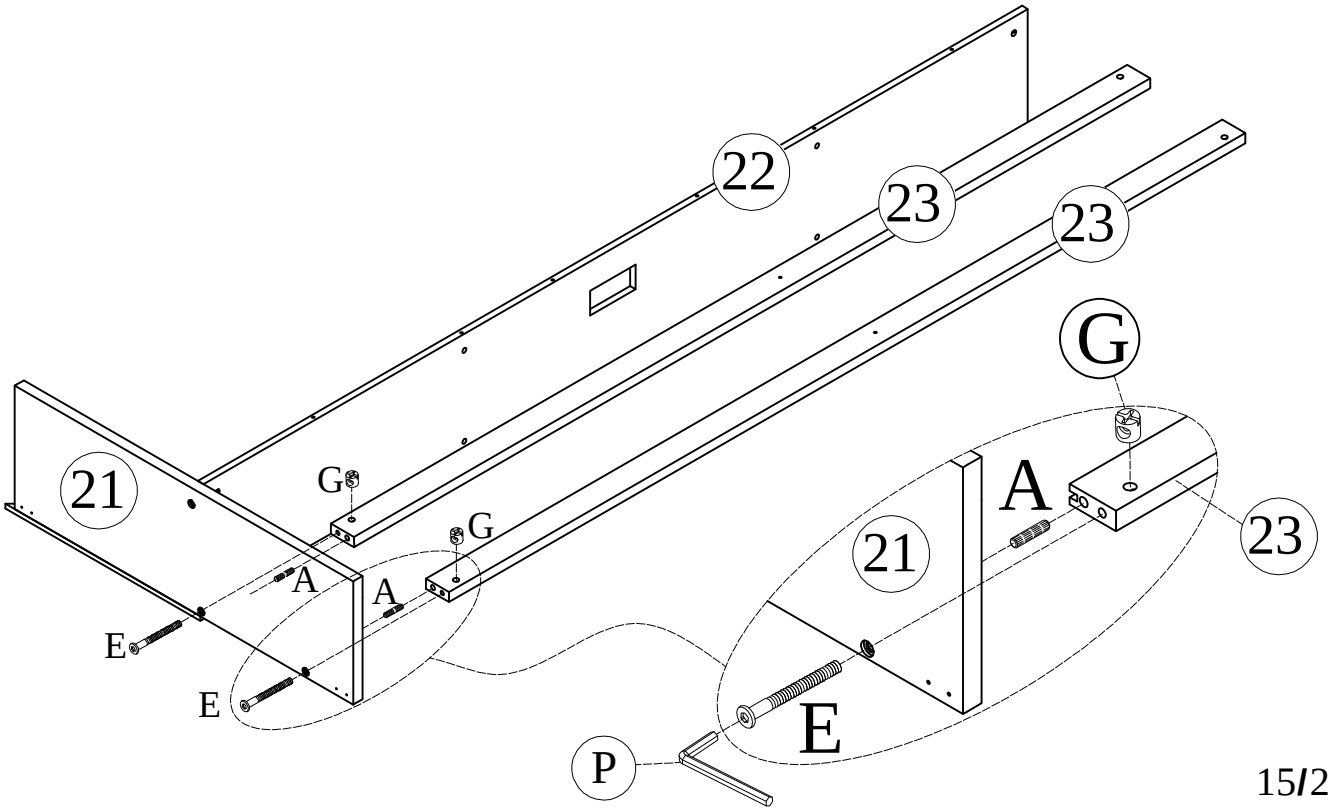

STEP-ÉTAPE-13

A	E	G
2pcs	3pcs	3pcs

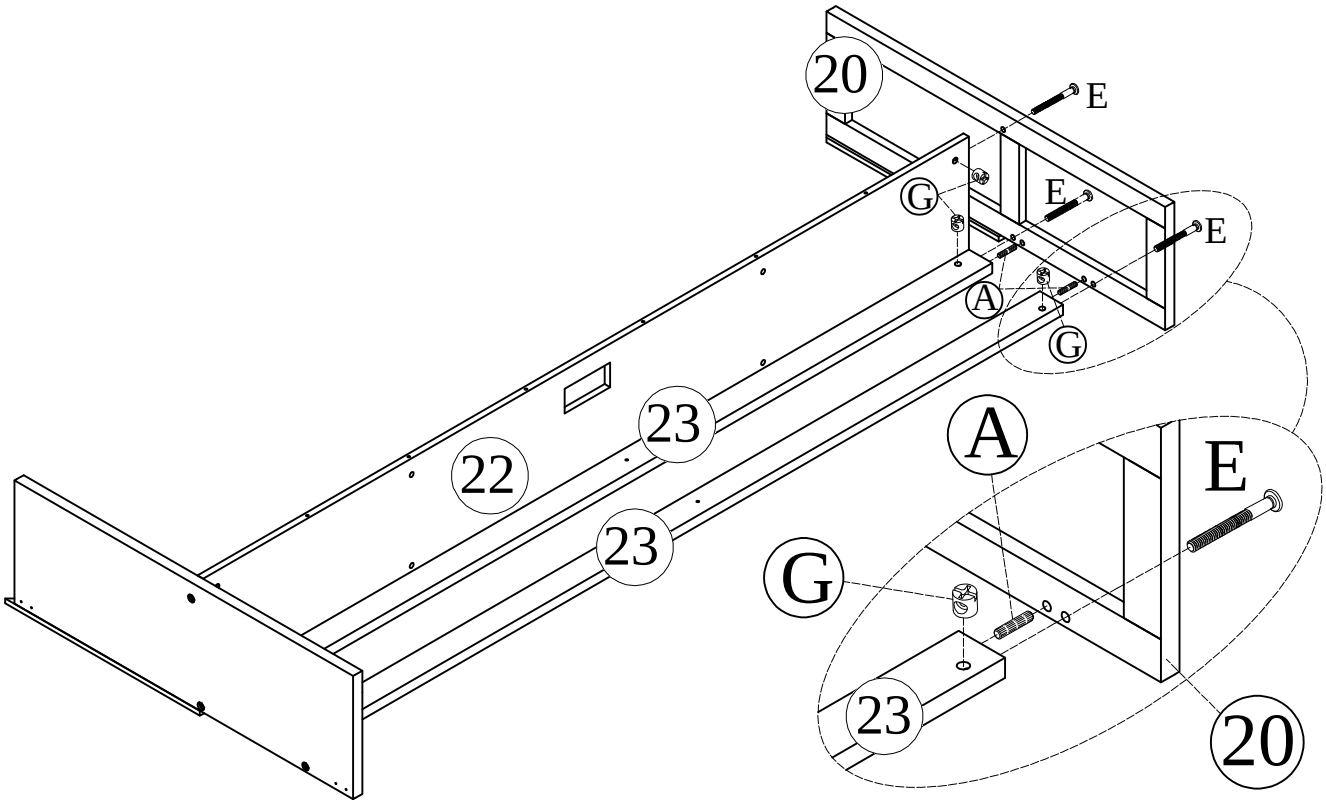

STEP-ÉTAPE-14

J
2pcs

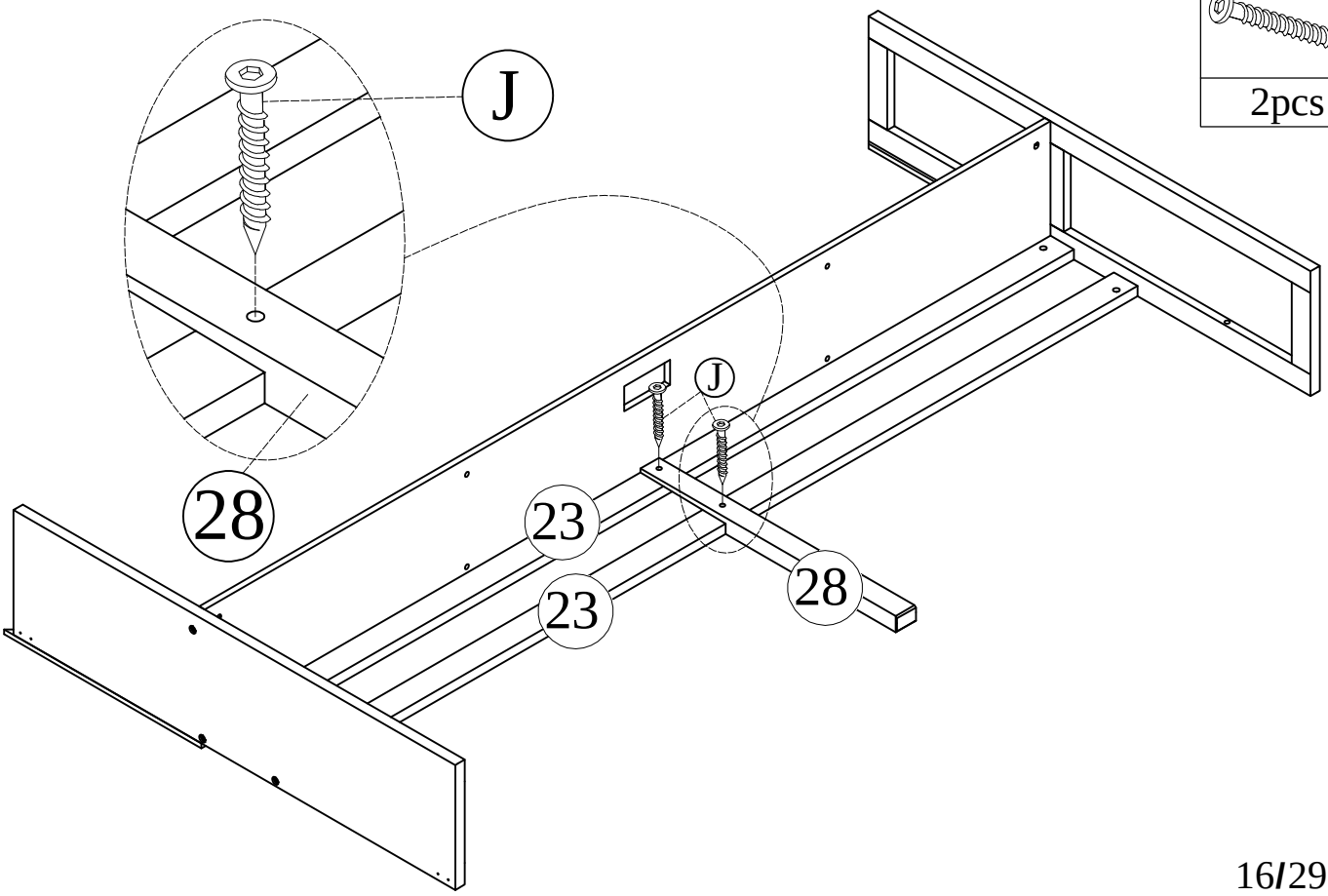

STEP-ÉTAPE-15

F	G
4pcs	4pcs

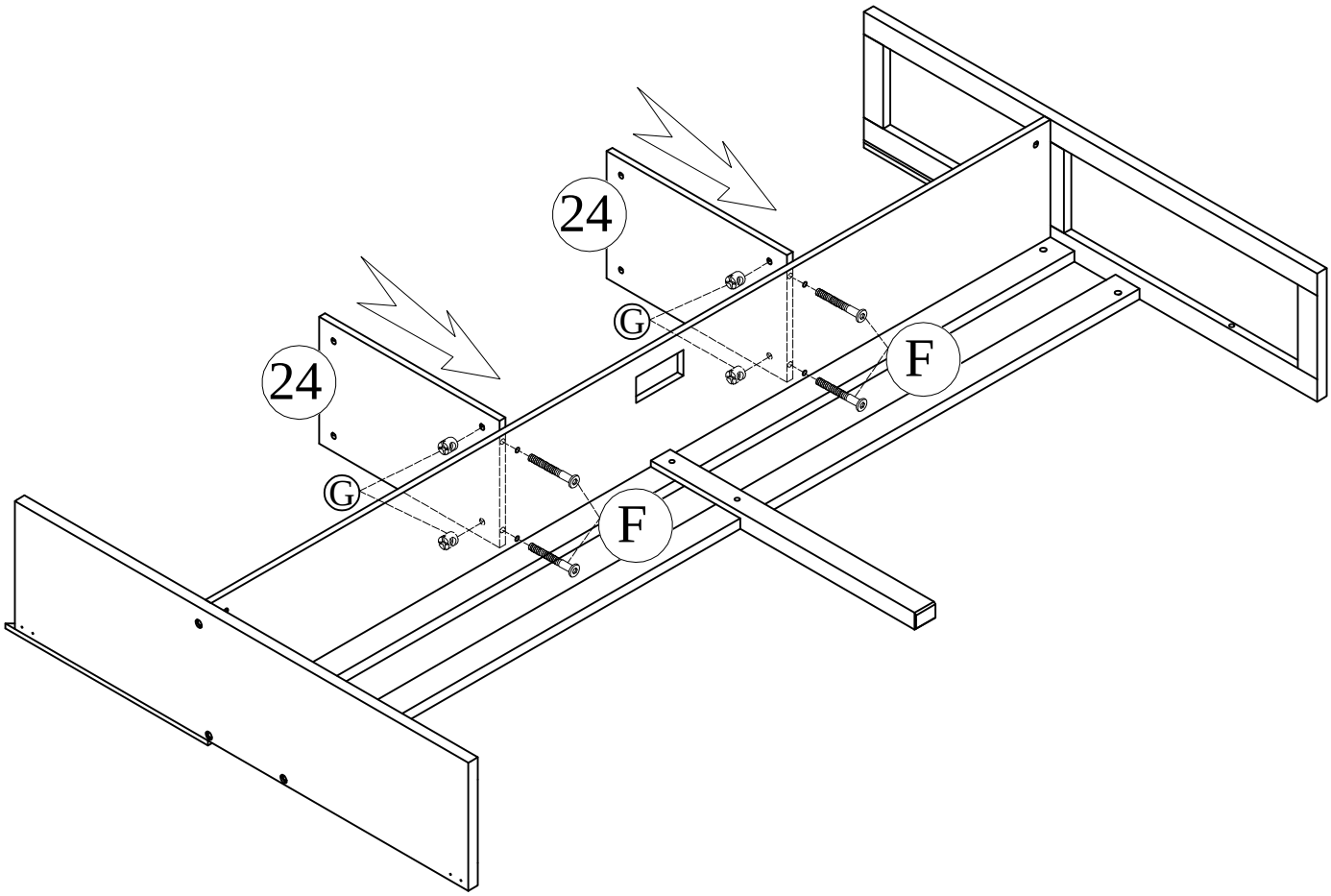

STEP-ÉTAPE-16

I	KA	A	E	G
4pcs	8pcs	2pcs	4pcs	4pcs

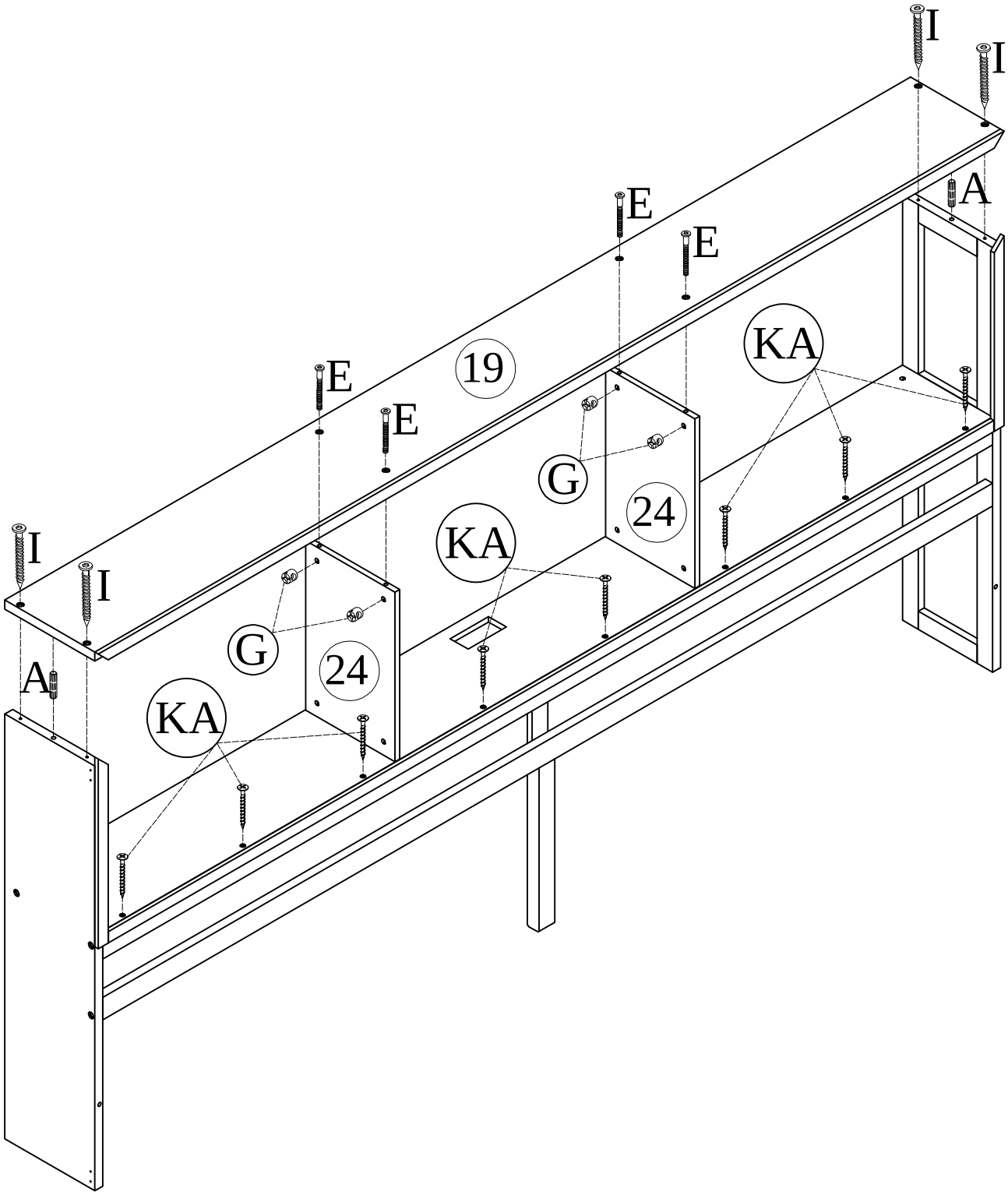

STEP-ÉTAPE-17

O	N	M	S
6pcs	24pcs	1pc	2pcs

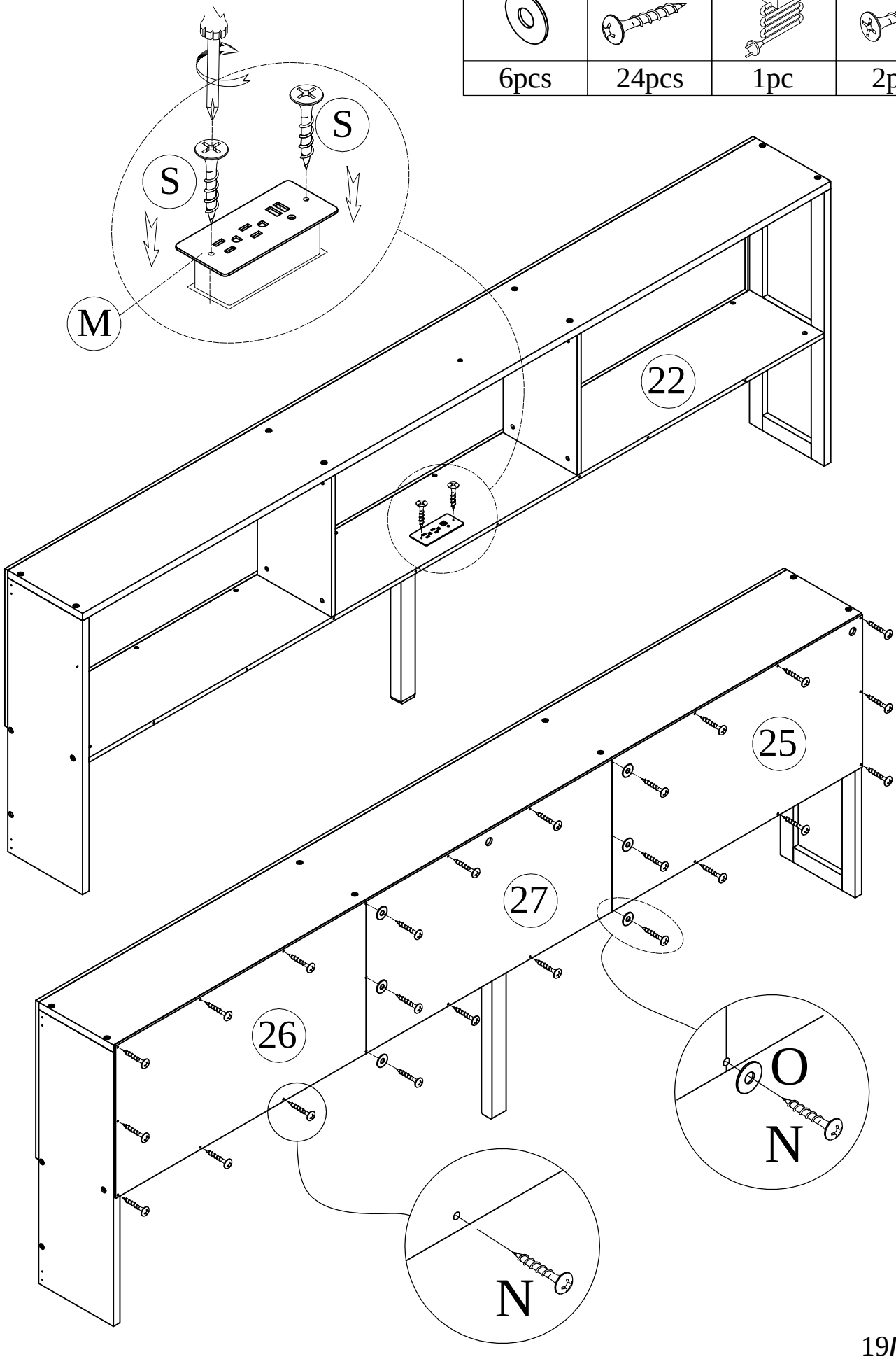

STEP-ÉTAPE-18

B	G
2pcs	2pcs

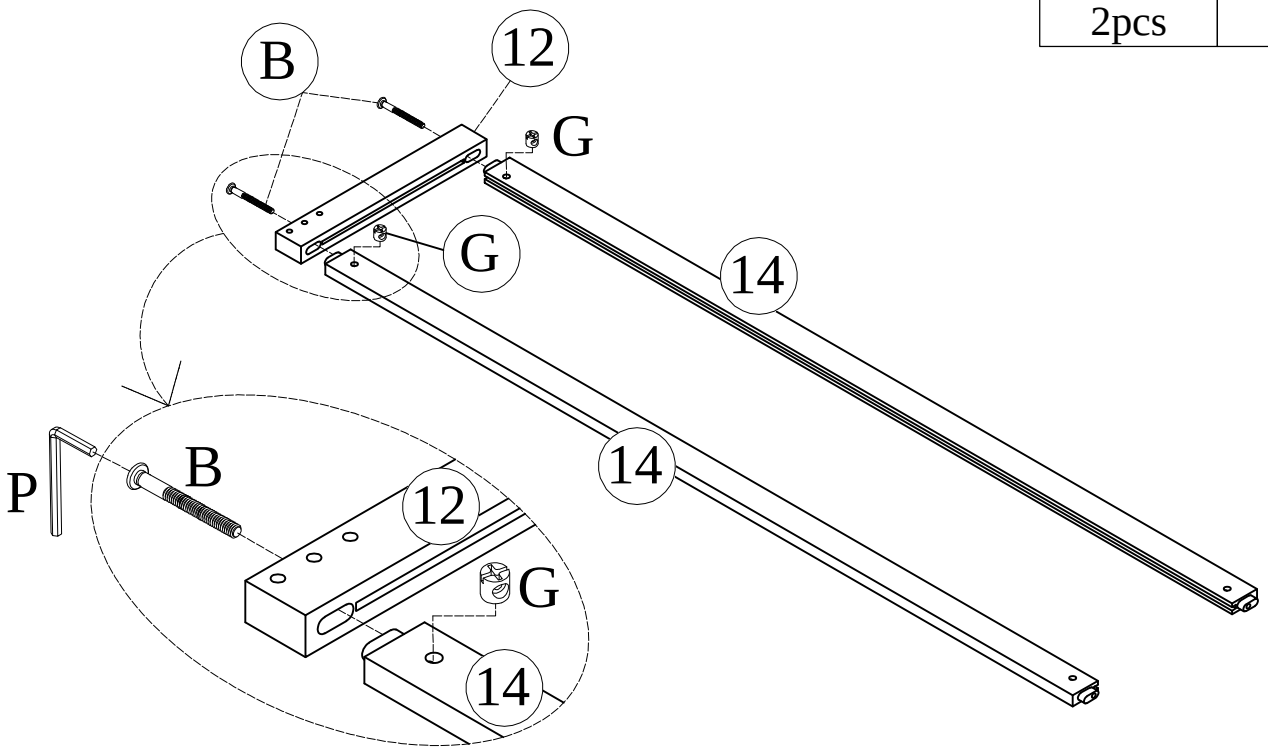

STEP-ÉTAPE-19

B	G
2pcs	2pcs

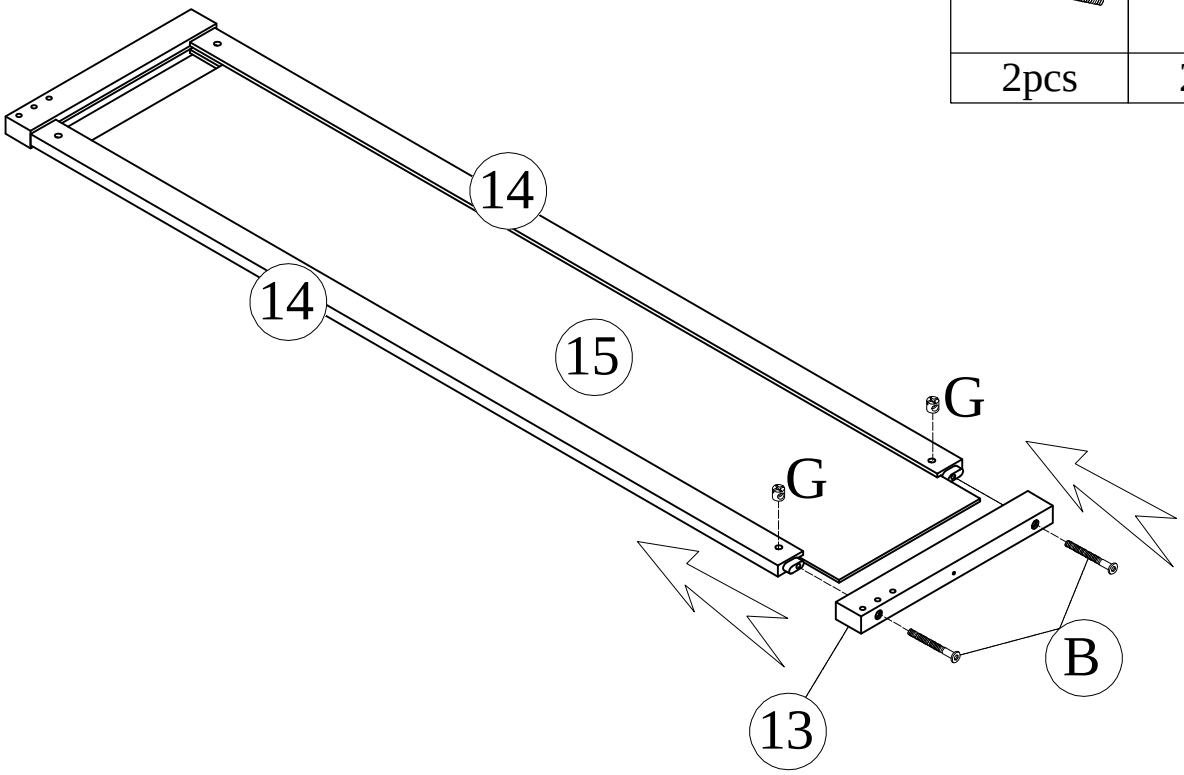

STEP-ÉTAPE-20

U	L
3pcs	6pcs

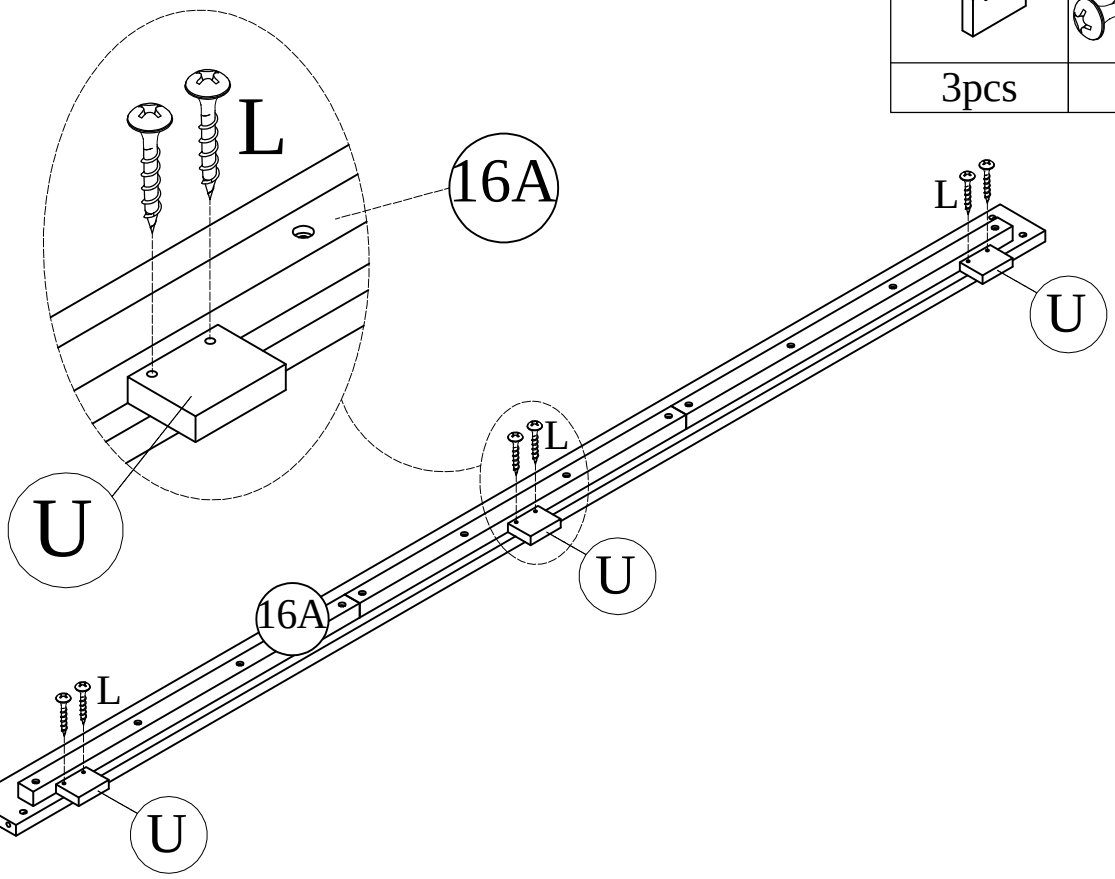

STEP-ÉTAPE-21

E
4pcs

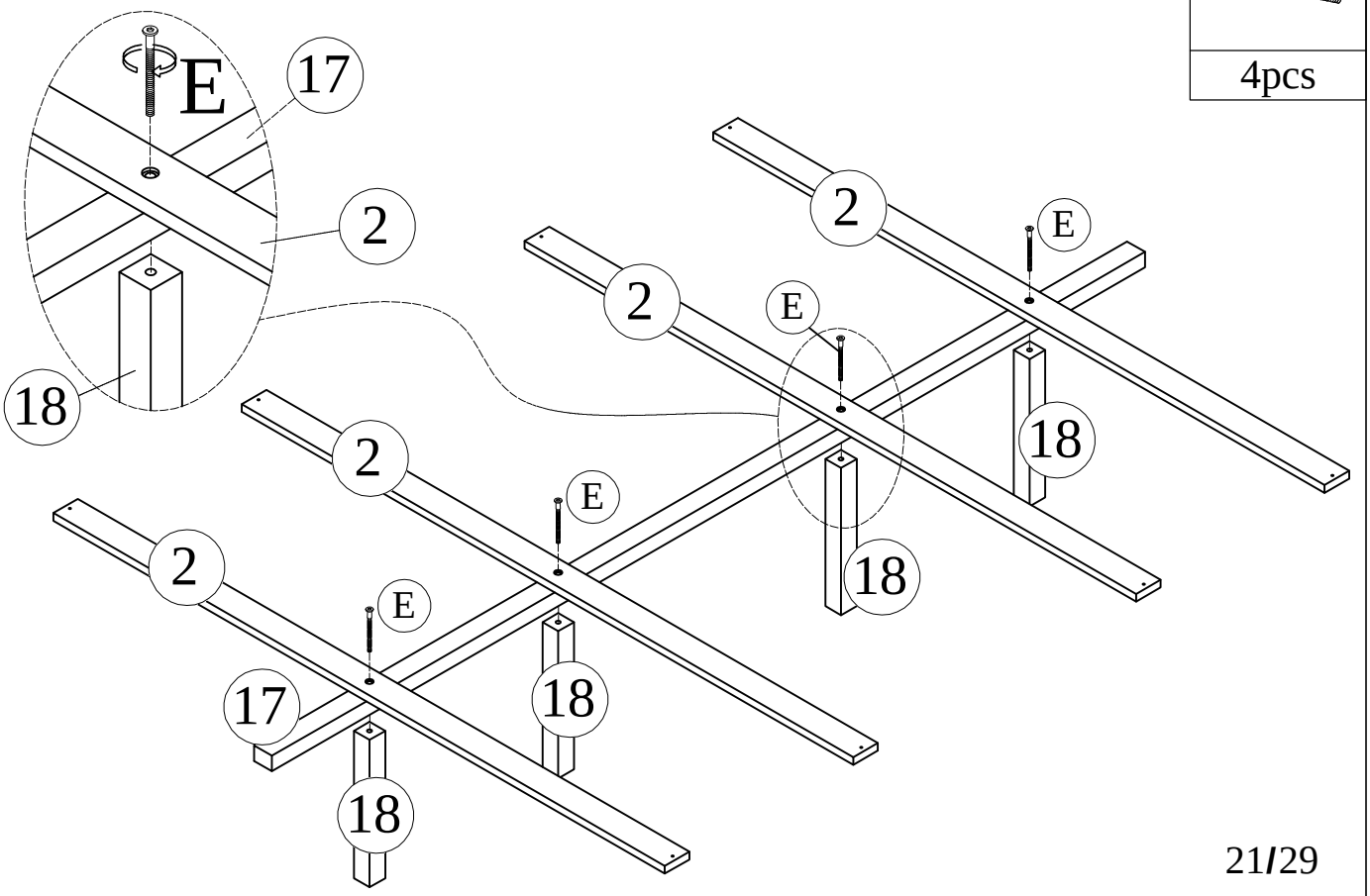

STEP-ÉTAPE-22

A	D	C	G
4pcs	4pcs	4pcs	8pcs

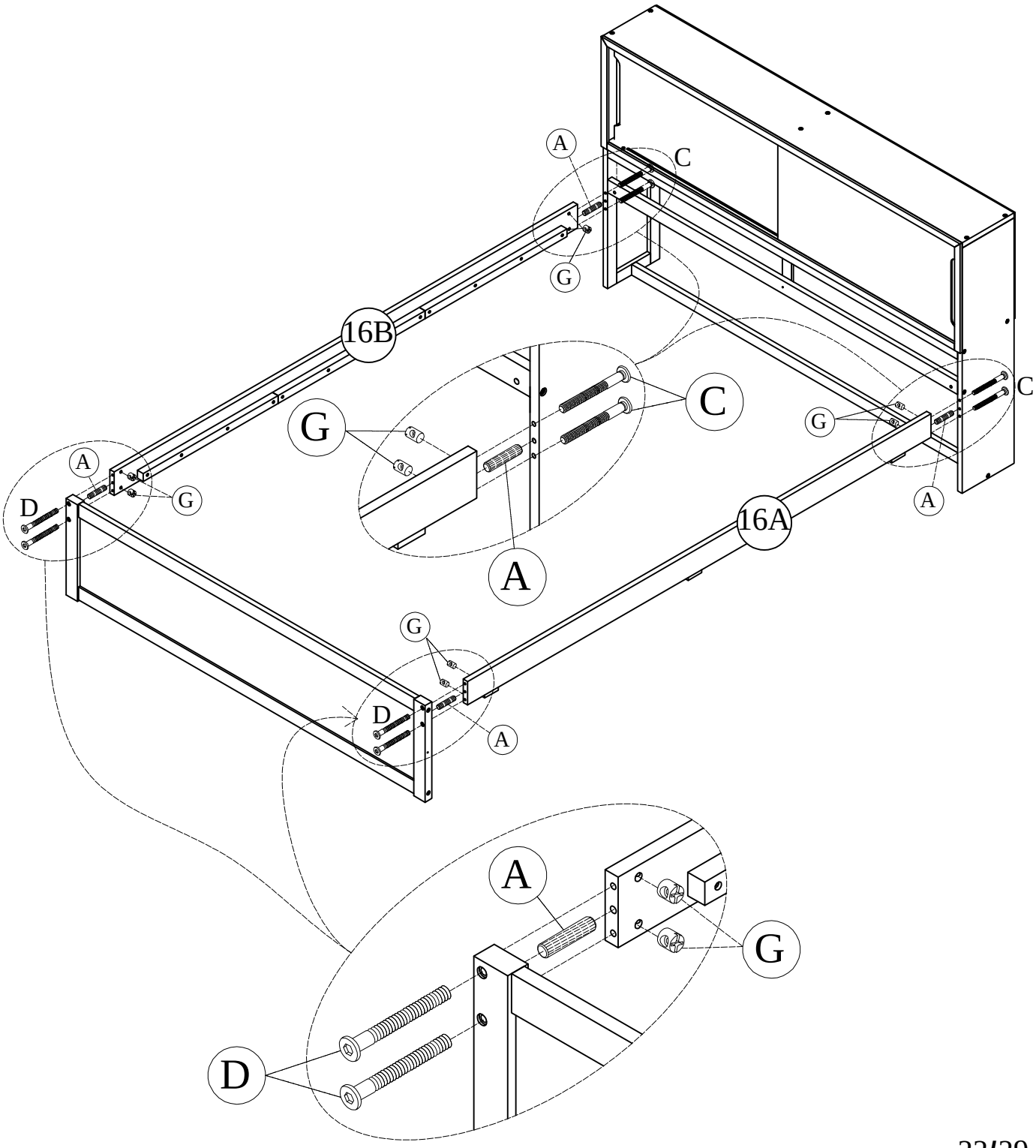

STEP-ÉTAPE-23

T	W
2pcs	20pcs

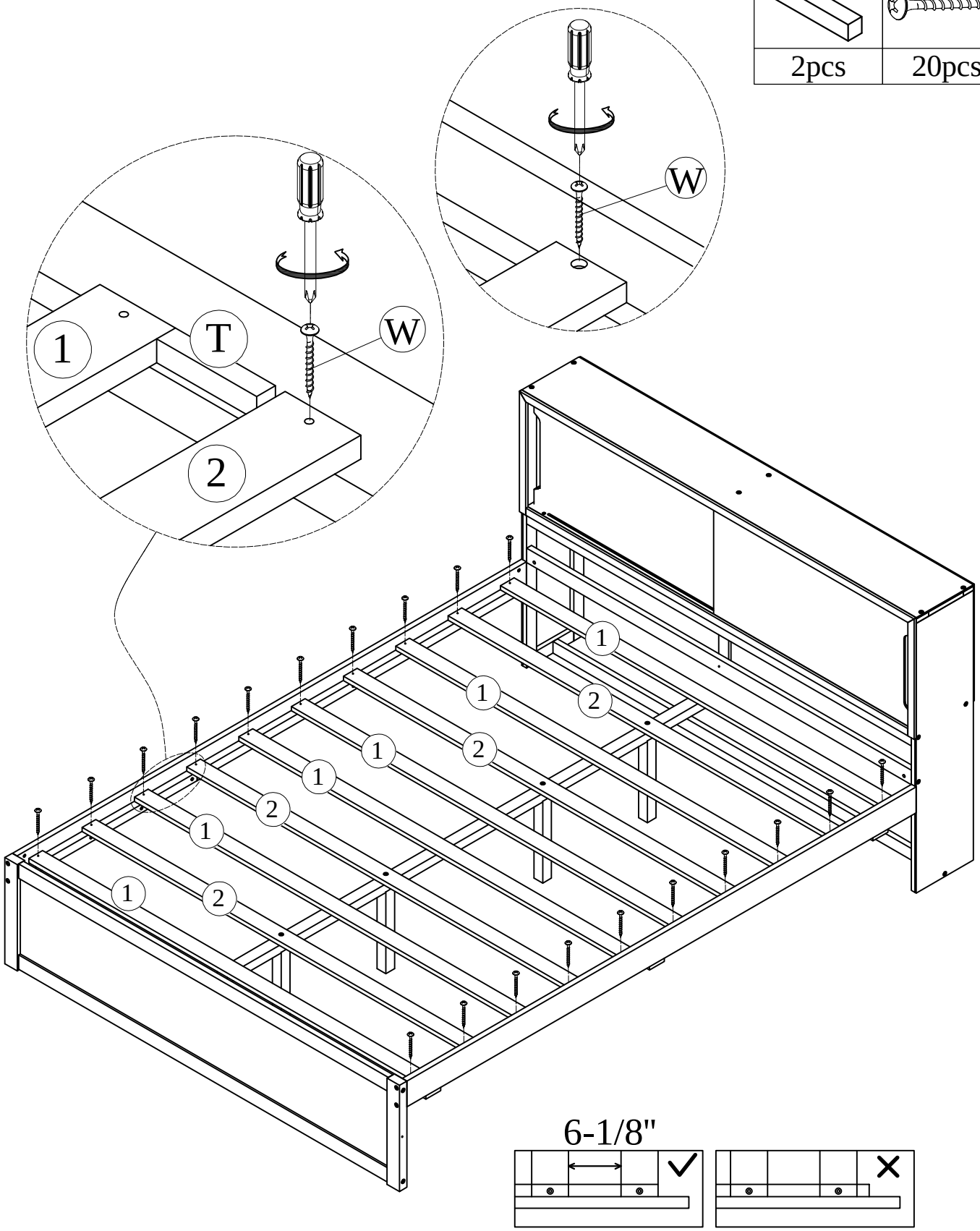

Note: Do not lock the screws of the bed slats to be outemost edge the bed slats, you need to leave a certain space at the edges, ortherwise it will cause the board to break

Remarque : Ne serrez pas les vis des lattes du sommier pour les fixer au bord extérieur. Laissez un espace sur les bords, sinon le sommier risque de se casser.

STEP-ÉTAPE-24

H	FE	N
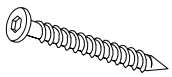	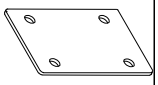	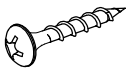
1pc	2pcs	8pcs

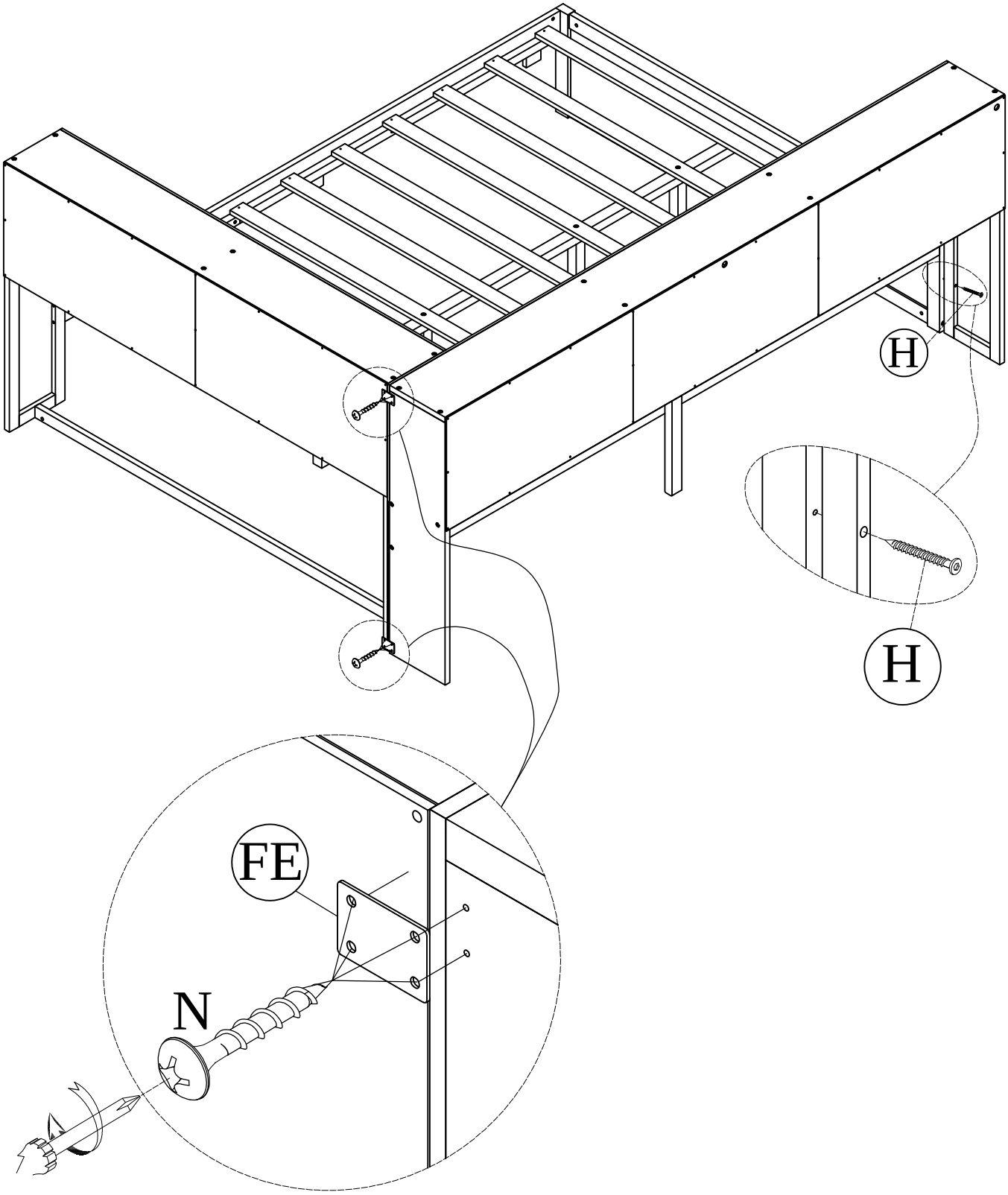

STEP-ÉTAPE-25

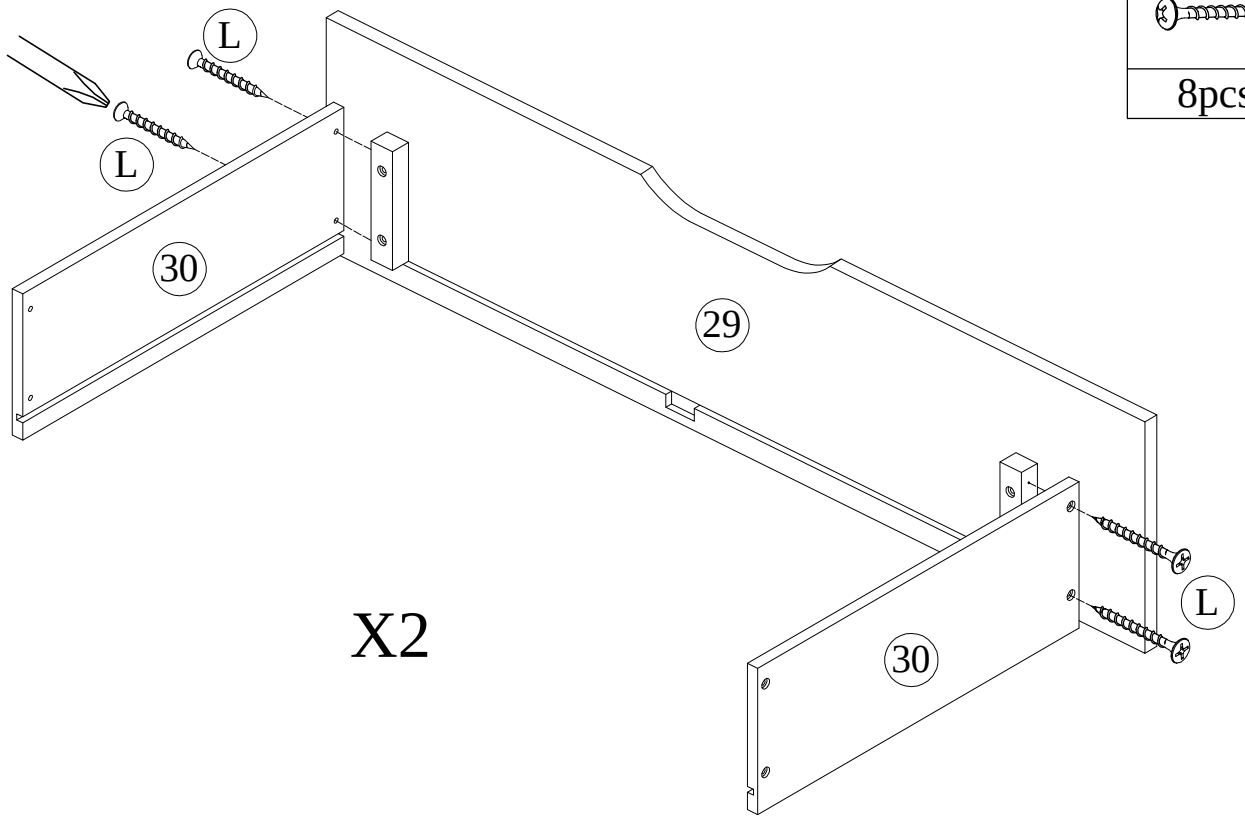

L
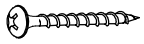
8pcs

STEP-ÉTAPE-26

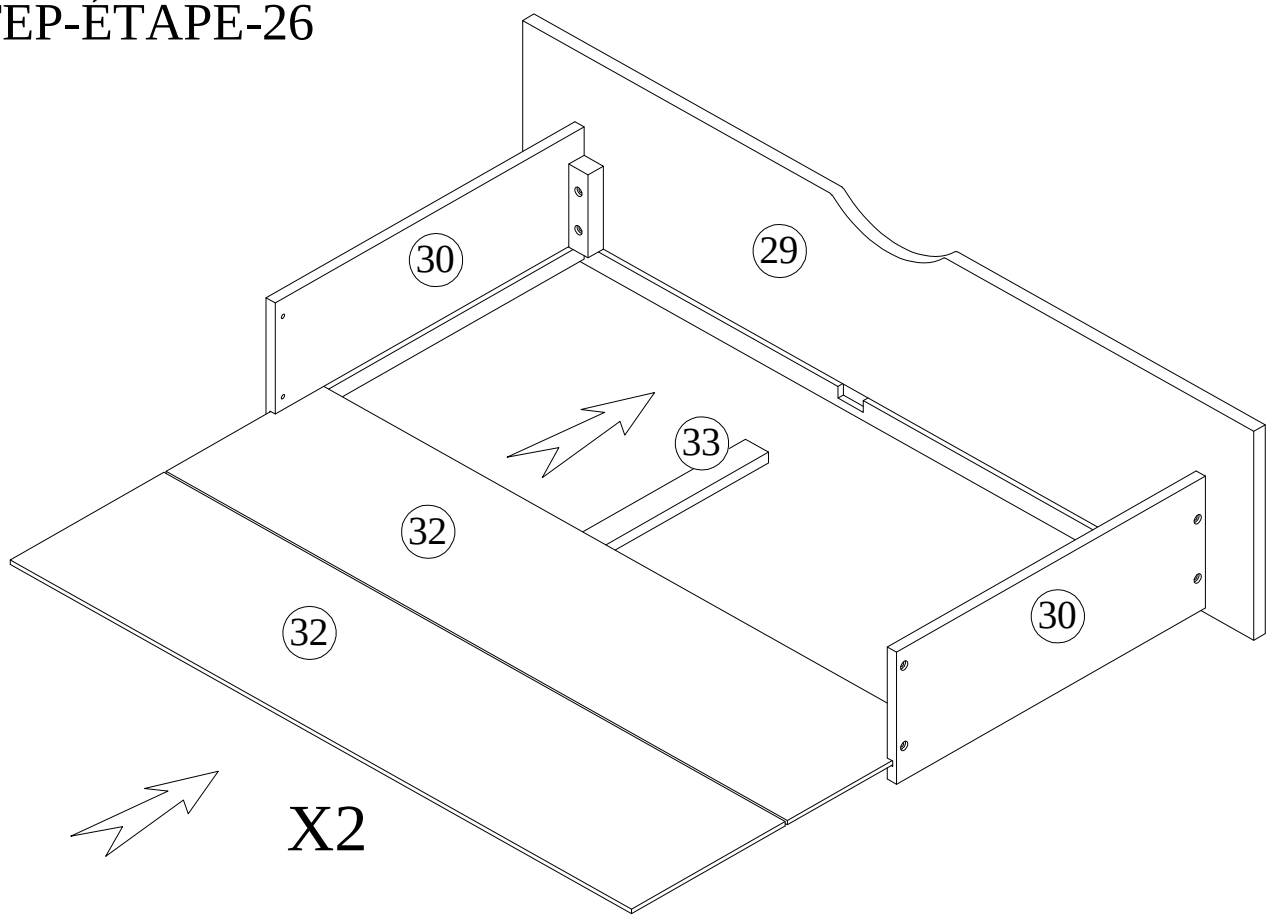

STEP-ÉTAPE-27

FZ	S	L
2pcs	4pcs	10pcs

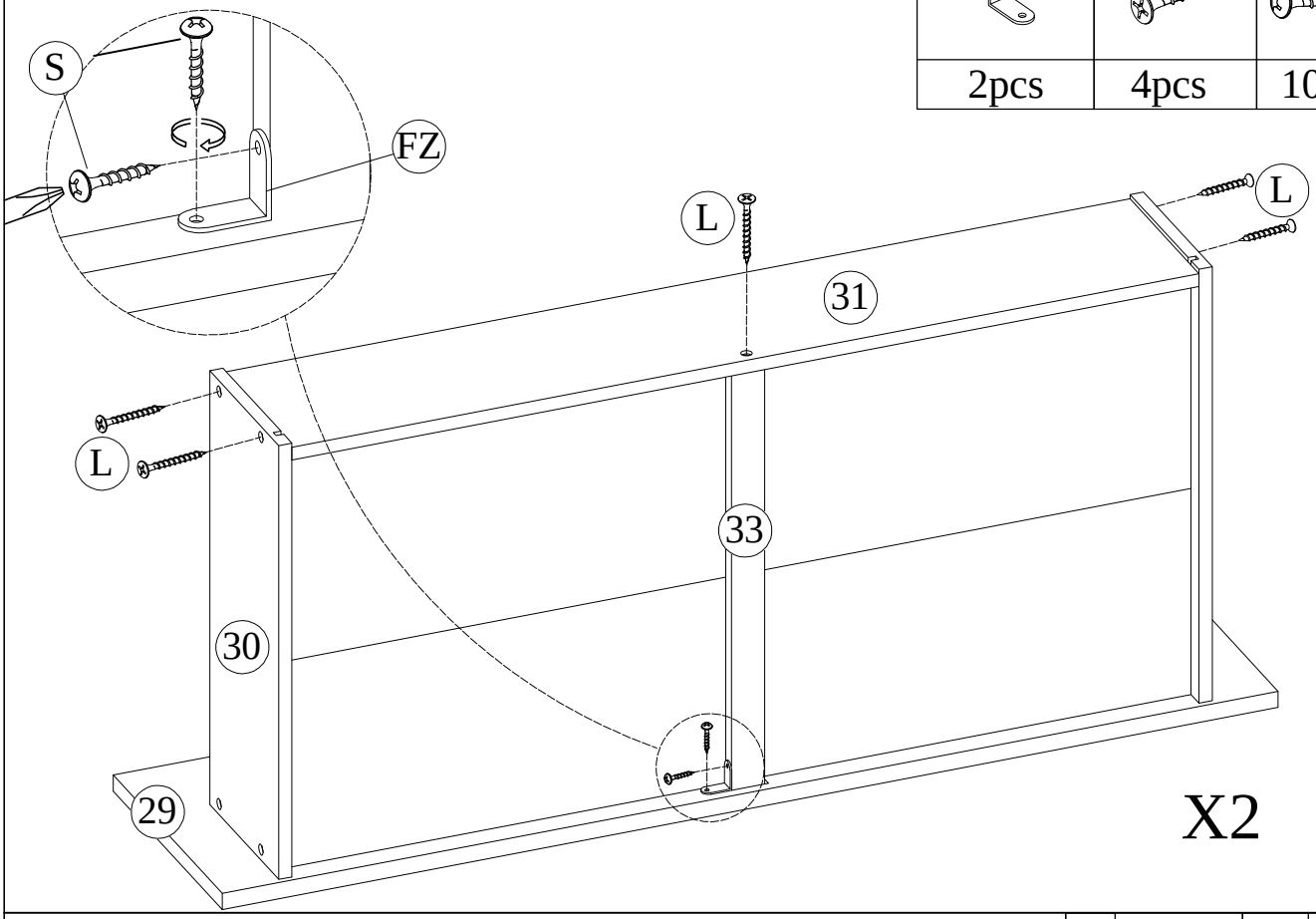

STEP-ÉTAPE-28

S	FA
32pcs	8pcs

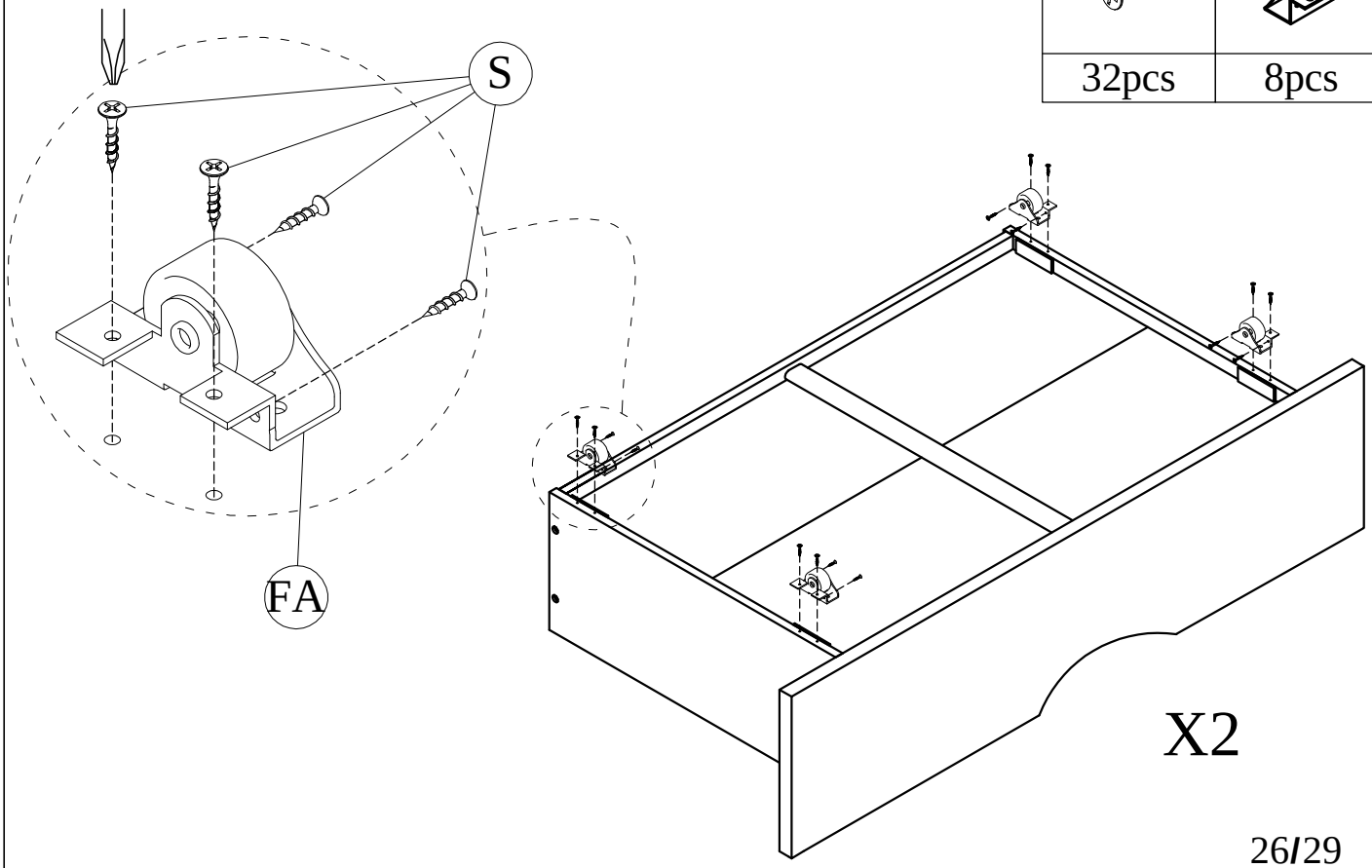

STEP-ÉTAPE-29

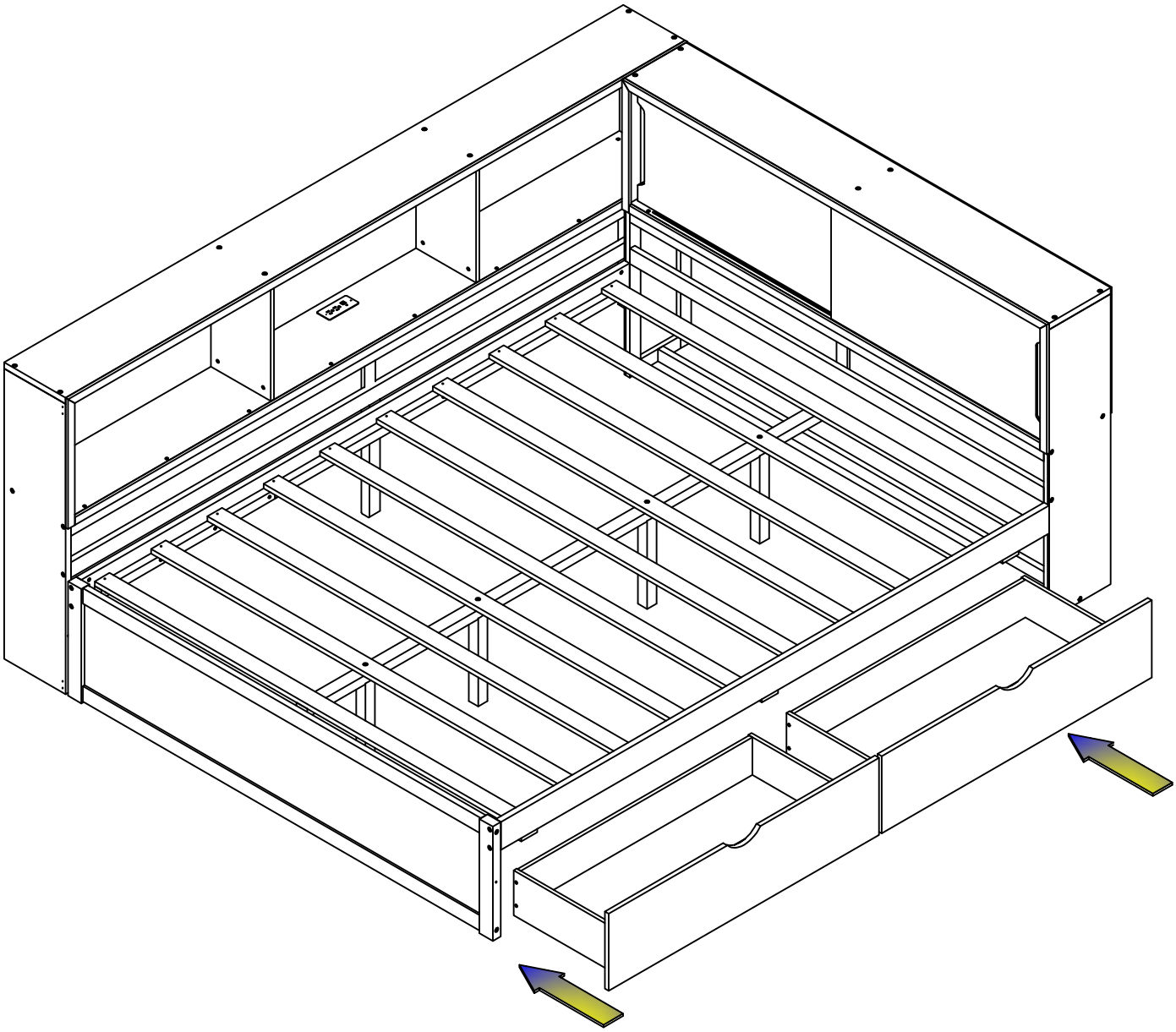

STEP-ÉTAPE-30

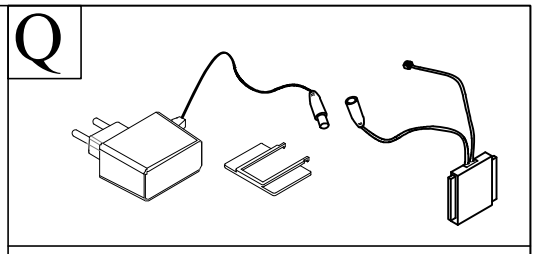

1PC

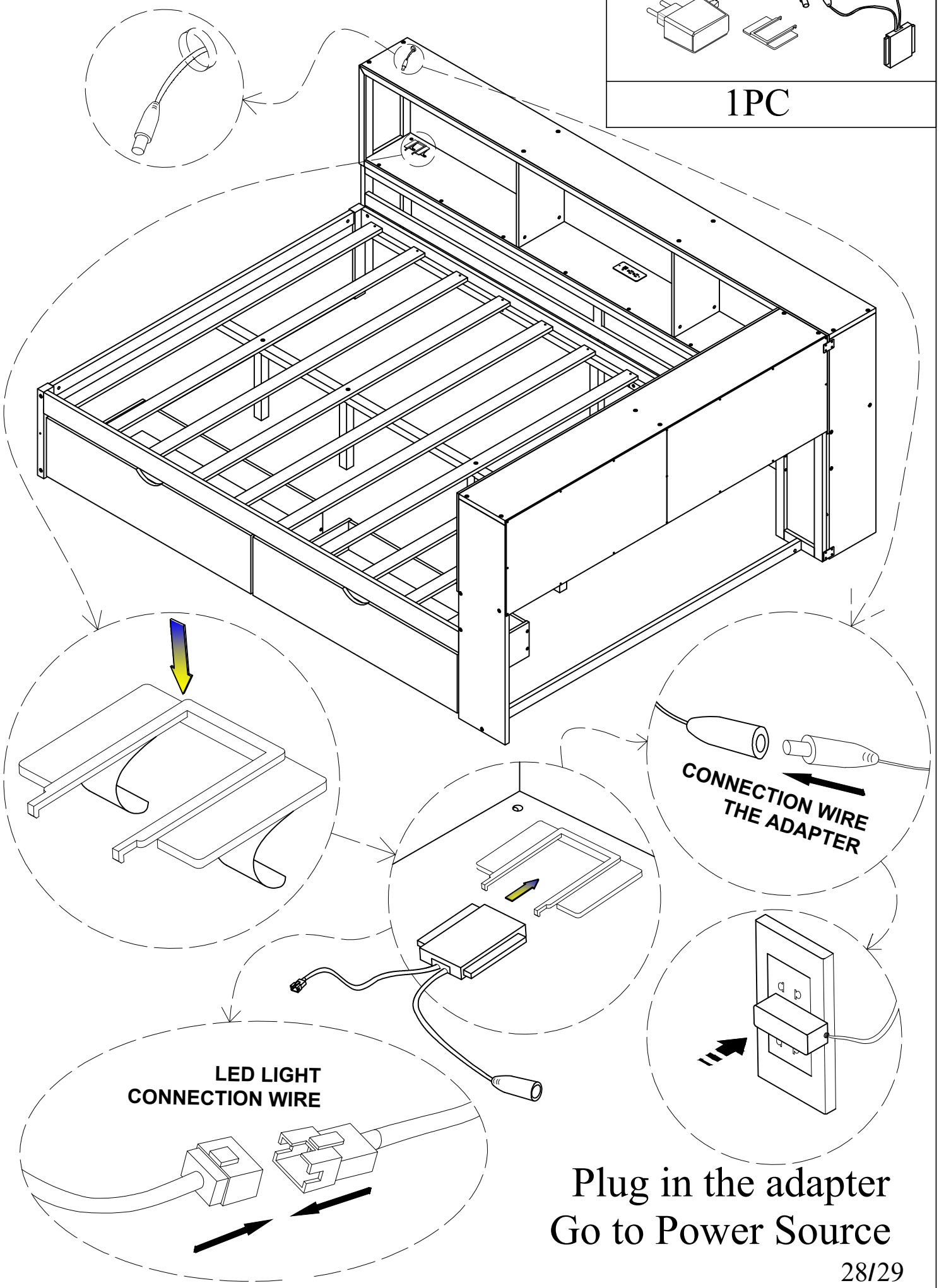

Plug in the adapter
Go to Power Source
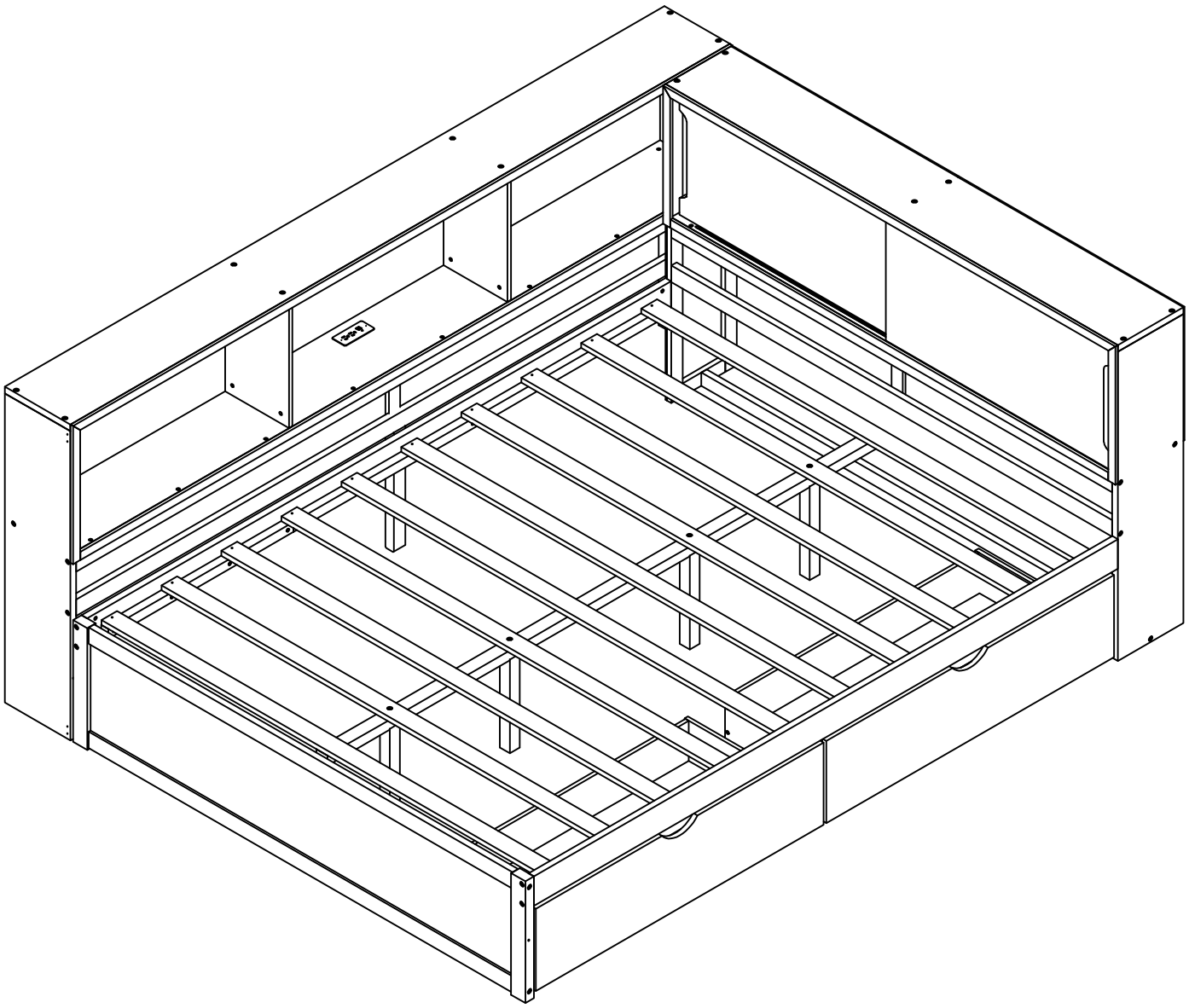
ASSEMBLY COMPLETED
ASSEMBLAGE TERMINÉ