VEVOR

Upgrade · The Home Creator Way

MECHANICAL KEYLESS DOOR LOCK

MODEL:OL-201D2-03

VEVOR | Upgrade
The Home Creator Way

MODEL:OL-201D2-03

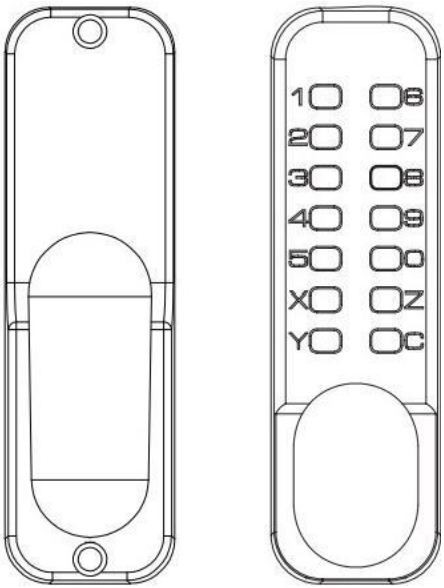

This is the original instruction,please read all manual instructions carefully before operating.VEVOR reserves a clear interpretation of our user manual.The appearance of the product shall be subject to the product you received.Please forgive us that we won't inform you again if there are any technology or software updates on our product.

Safety instruction and precautions

WARNING:

Read this material before using this product.Failure to do so can result in serious injury.

Assembly precautions:

1)Assemble only according to these instructions.Improper assembly can create hazards.

2)Wear ANSI-approved safety goggles and heavy-duty work gloves during assembly.

3)Keep assembly area clean and well lit.

4)Keep bystanders out of the area during assembly.

NOTE:

1.Recommended password length is 4-6 digits.

2.Press the C key to reset before entering your password.

3.The password does not need to be entered in sequence.

4.Supports unlock by entering password digits in any order. Example: Both 12345 and 54321 can unlock the lock. Repeated digits are not allowed during password setup; for example, 12344 is invalid.

List of Parts

1)Outdoor panel

2)Indoor panel

3)Rubber gasket*2

4)Black screw M5x15*3(one backup)

5)Connecting rod and guiding spring*3(one backup) the guiding spring can be adjusted in length.

6)Install screws M5x60*3(one backup)

7)Wood screw x4(used to fix buckle plate and lock tongue)

8)Spring

9)Flat shaft

10)Lock tongue(60mm and 70mm)

11)Buckle plate buckle box

12)Bolt Guide

13)Manual

14)Assisted installation drilling sticker

MODEL:OL-201D2-03

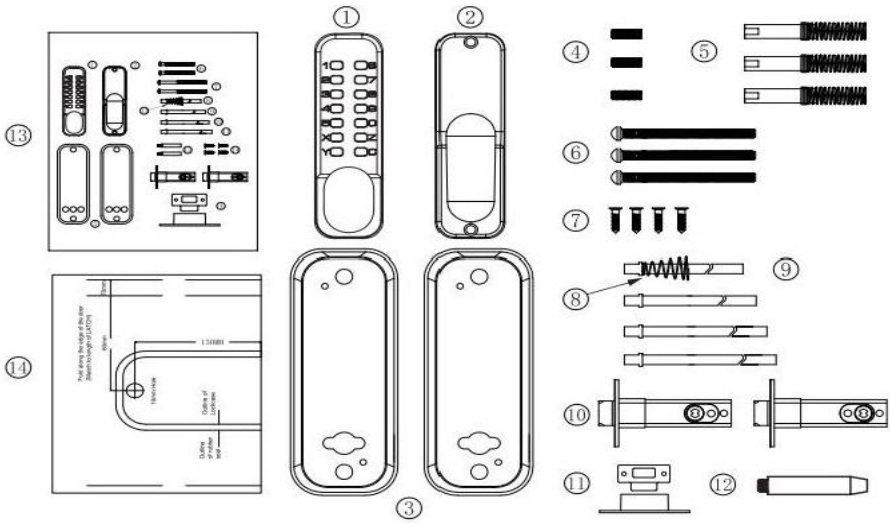

Before installation,please:

1)Make sure all parts are working properly

2)Set or change the password

The passwords set are in no order and cannot be repeated.

Setting a 4-6digit code is the most secure.

3)After setting the password,make sure the door lock can be opened normally,Insert the flat shaft into the lock cylinder hole and rotate the handle,the latch should extend and retract normally.

Size Chart Template

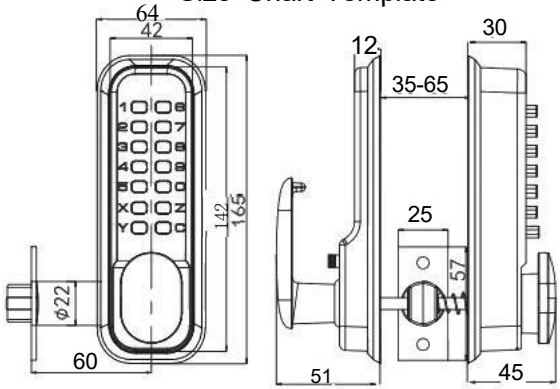

Installation

1)Correctly position and affix the template(Model 201 product template)to the surface of the internal door Required height off the floor.Ensure that the relevant,marked,door edge alignment template should be properly Aligned with the actual door edge(as Fig 1).

2)The 14mm diameter holes in the product template are for the square Stem spindle holes and the two 12mm diameter holes are for the bolt holes that secure the front and rear panels.two 7mm diameter holes are designated for pin installation.

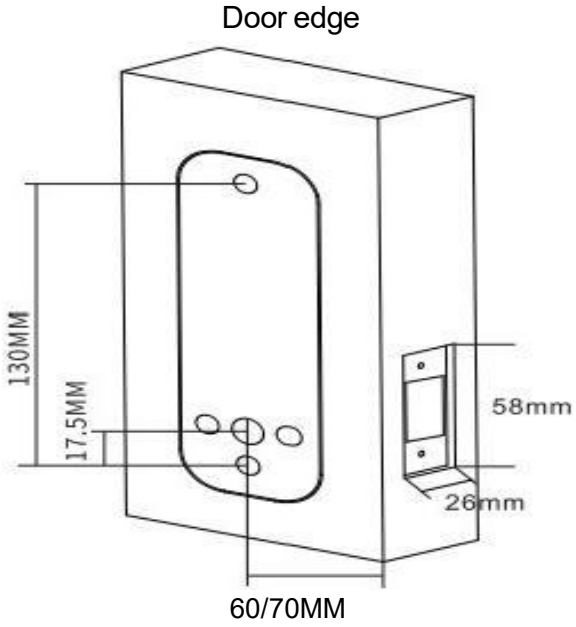

FIG1

Lock Core Installation

1)Mark a center point on the "Latch Center Line".(as Fig 2)

2)Drill a hole 25 mm in diameter and 80 mm deep at the marked location.

3)Insert the lock core into the drilled hole,then insert the flat shaft into the square hole of the lock core and tighten it.

4)Drill two small holes,3mm in diameter,on the lock core installation hole.

5)Secure the latch with Phillips wood screws to ensure correct positioning

6)The factory-installed password lock comes with 60mm and 70mm locking tongues that can be selected for installation.

Cut a latch panel slot on the side of the door,and dig a latch mounting hole on the side of the door.

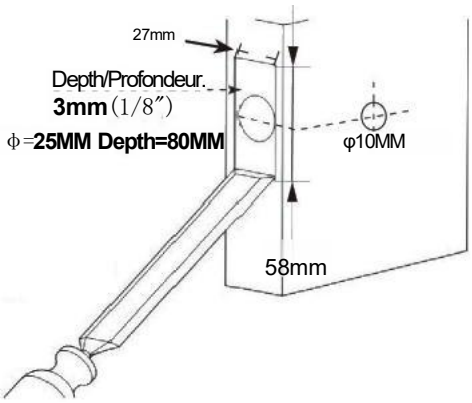

FIG2

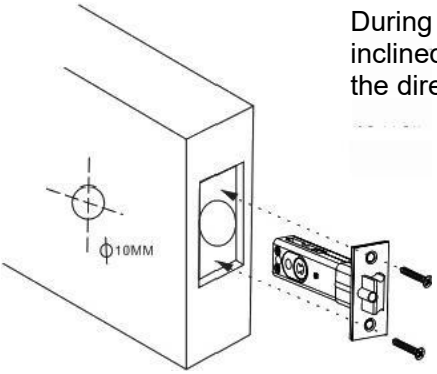

FIG3

During installing,the inclined plane of the latch towards the direction of closing the door.

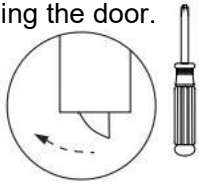

The direction of closing the door

TEMPLATES

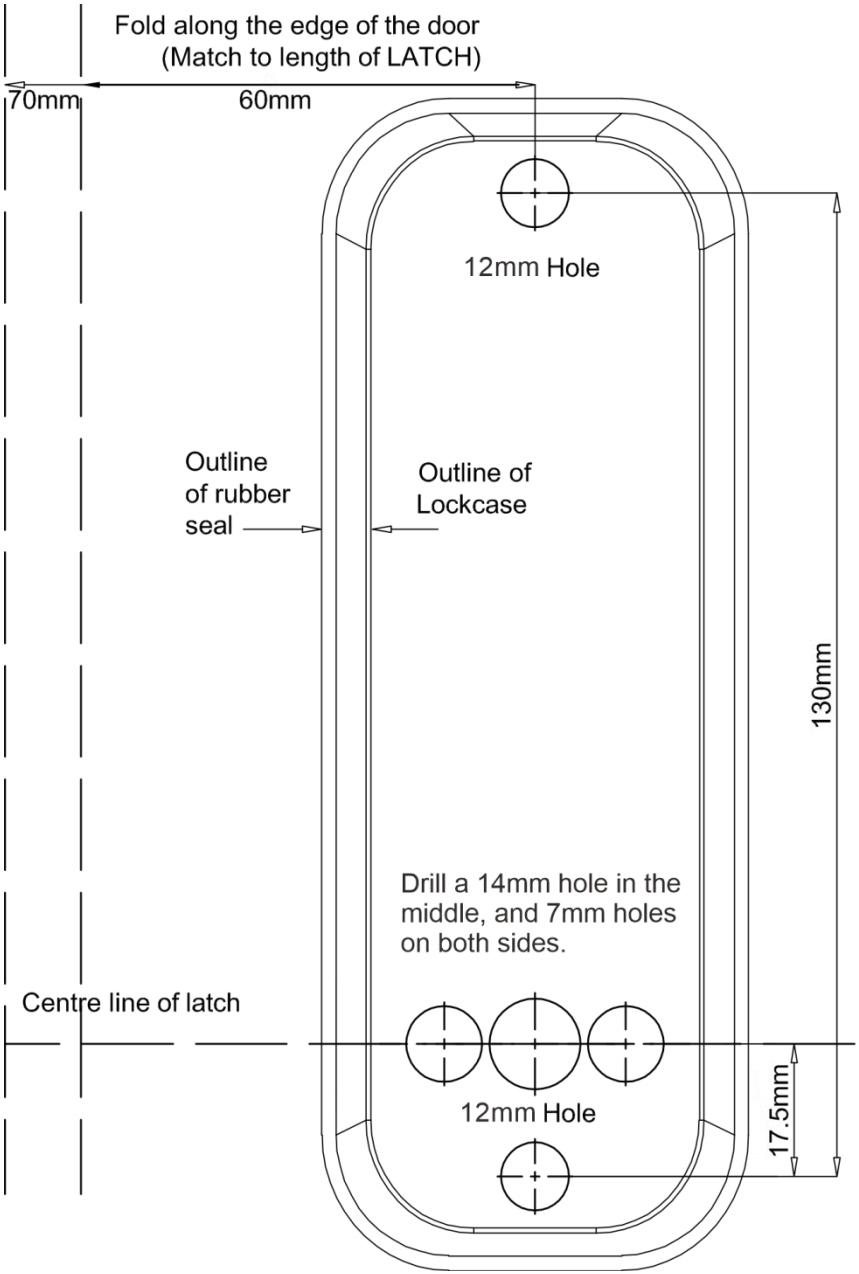
Fold along the edge of the door
(Match to length of LATCH)
70mm
60mm
12mm Hole
Outline
of rubber
seal
Outline of
Lockcase
130mm
Drill a 14mm hole in the
middle, and 7mm holes
on both sides.
Centre line of latch
12mm Hole
17.5mm

Setting/Changing Passwords

1)On the back of the lock body with numeric buttons,you will see the knob with slots,the point direction towards the center This position is no password status.(See figure 4A)

2)"If you want to set a button as the password,gently push down the button with a slotted screwdriver and rotate it 180 degrees so that the dot aligns with a number.This button will then become the password. The dot should point outward towards 'G'(see figure 4B)

3)"To cancel a password,gently push down the button with a slotted screwdriver and rotate it 180 degrees so that the dot faces the center of the lock body(pointing towards 'F').

4)The Y key is a normally open function key and cannot be set as a password.The C key is used to clear or reset the password,
and all other numbers and letters are used as password keys.

Before installing in the door,remember the password you have set.

All code on

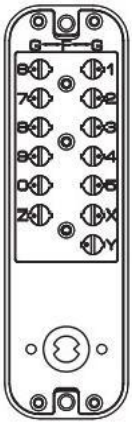

FIG4A

All code off

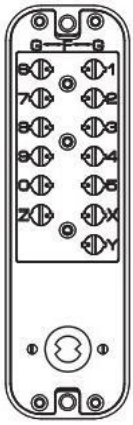

FIG4B

Installation dimension selection

1)Then,select the corresponding size of flat shaft for installation based on the thickness of the door.(As shown in Figure 5)

2)The default size of the flat shaft(6x2)is suitable for door thicknesses ranging from 35mm to 65mm.

Model	The thickness(t)of the door	Black screw Connecting rod Spring	Screws	Flat shaft
OL-201D2-03	35≤t<42mm	/	M5x60x2	70mmx×1
	42≤t<50mm	(M5xM5x35mm)×2	M5x60×2	80mmx×1
	50≤t<58mm			90mmx1
	58≤t≤65mm			100mm x1

FIG5

Adjustment of door opening direction

Adjust the direction and position of the rotation axis on the front panel. Please refer to the method for adjusting the left and right doors
(As shown in Figure 6)

Latch Support Post

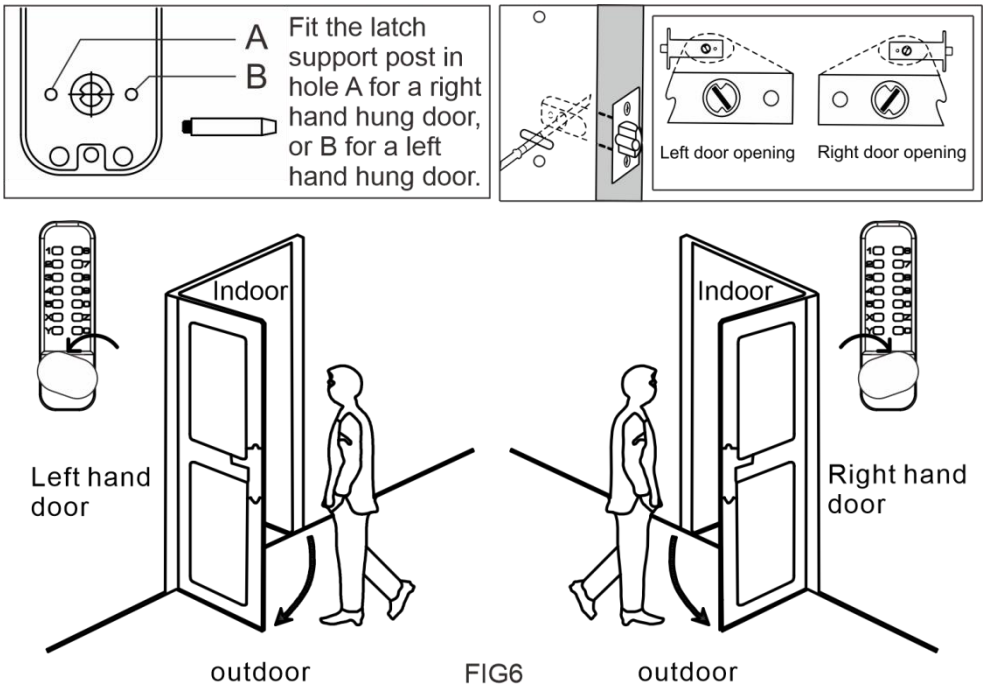

FIG6

Installation and Debugging

1)35~42mm thick door installation,insert the rubber pad.(as Fig 7A)
2)42~65mm thick door installation,first,insert the rubber pad into the panel. then,screw the black screws into the M5 screw holes of the lock.finally, screw the connecting rod into the black screws(as Fig 7B)
(Note:the guide spring on the connecting rod needs to be adjusted to be consistent with the thickness of the door.for example:if the door thickness is 50mm,the length of the connecting rod and the guide spring should be equal to 50mm).(as Fig 7C)
3)Insert one end of the flat shaft with a locking spring into the circular hole of the front panel lock(as Fig 7D)

35-42mm thick door installation

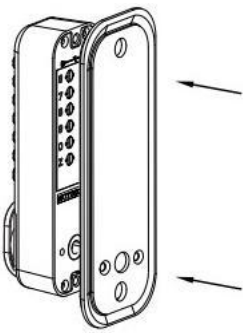

FIG7A

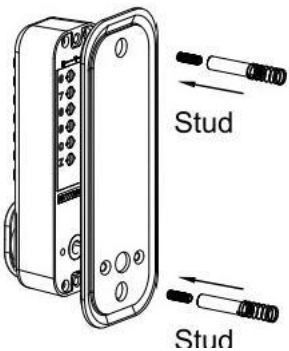

FIG7B

42-65mm thick door installation

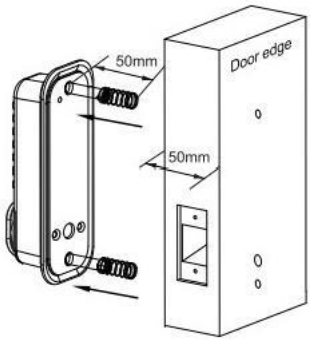

FIG7C

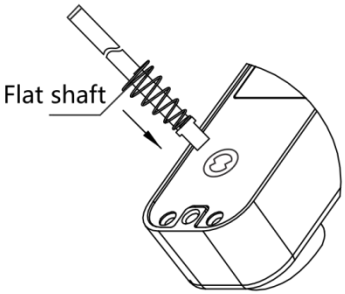

FIG7D

LH door and RH door screw position

The rear panel defauted left hand open, if want to change right hand open, please change the A hole screws to B hole.

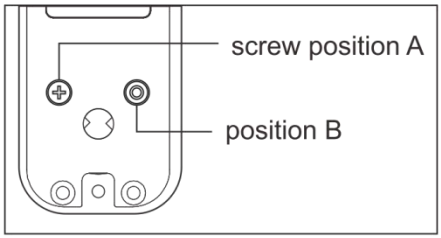

4)35~42mm thick door installation,of the front panel lock,and insert the other end into the circular hole of the rear panel lock.After installation, use the accompanying rubber gasket and mounting screws.(as Fig 8A)
5)42~65mm thick door installation,of the front panel lock,and insert the other end into the circular hole of the rear panel lock.After installation, use the accompanying rubber gasket and mounting screws.(as Fig 8B)
6)Before tightening the installation screws,make sure the lock is vertical and test the unlocking function to ensure proper operation.Then tighten the fixing screws to complete the installation.
Important reminder:Do not close the door until the password and lock are confirmed to be working properly.Avoid over tightening door locks and seals to prevent damage to the mechanism.

35-42mm thick door installation

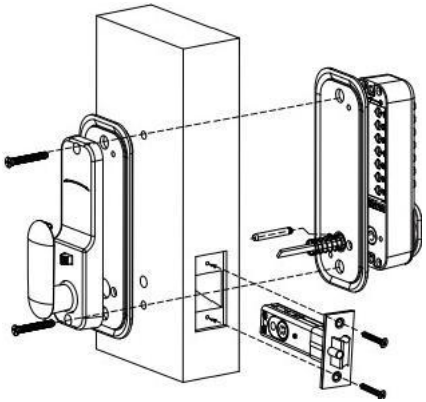

FIG8A

42-65mm thick door installation

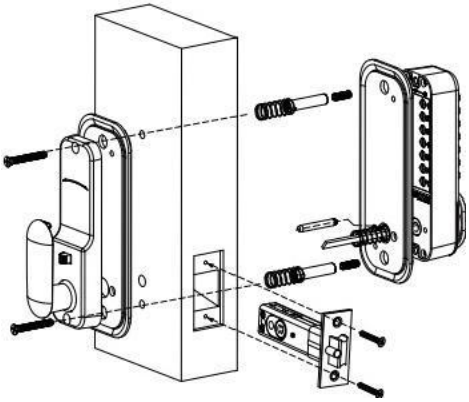

FIG8B

Door frame fastening plate,box,fixing

1)Important Note:The installed fastening plate must be positioned so that the lock core can enter the hole.
2)Taking the above into account,the door frame fastening plate must be correctly placed.
3)Once the correct position has been determined,draw lines around the fastening plate and around the two hole positions to mark them.
4)Remove the fastening plate,align the two hole locations of the box with the two hole locations where the marks were left,and draw marked lines along the perimeter of the box.Remove the box.
5)Make a square hole along the line about the size of the box,about 12mm deep,so that the box can be put down easily.Open a square hole about 1mm deep.
6)The square holes for the fasteners will allow the front fasteners to sit flush in the door frame.

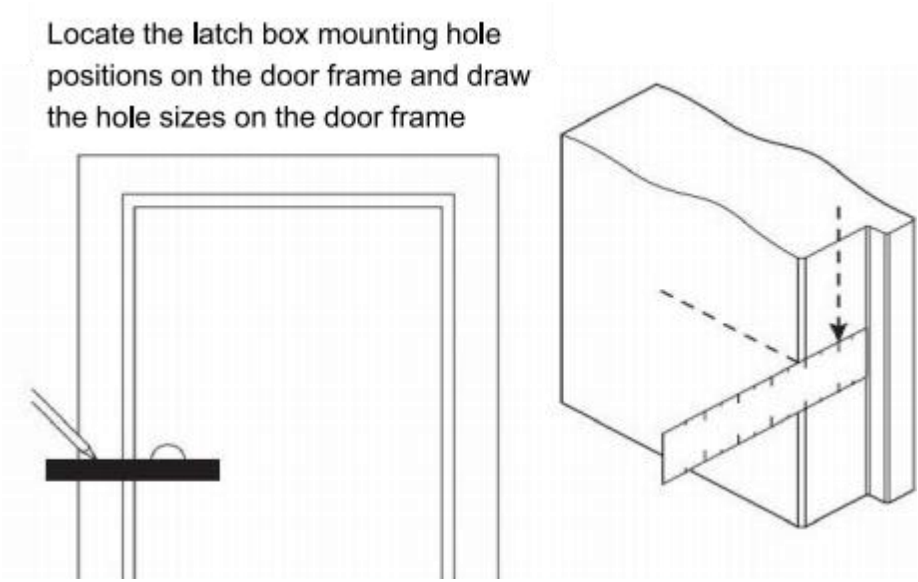

FIG9

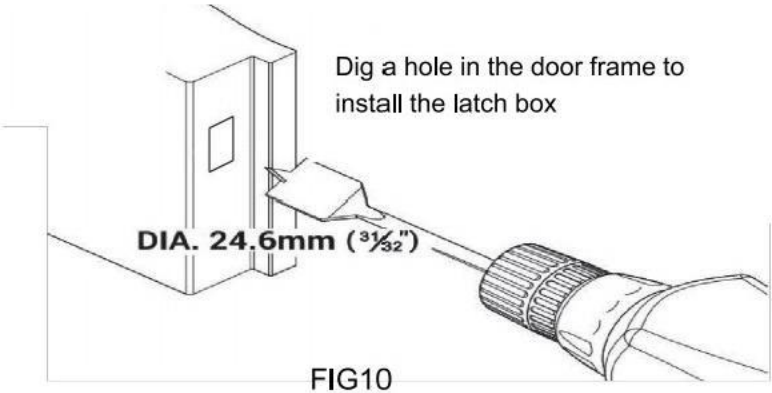

FIG10

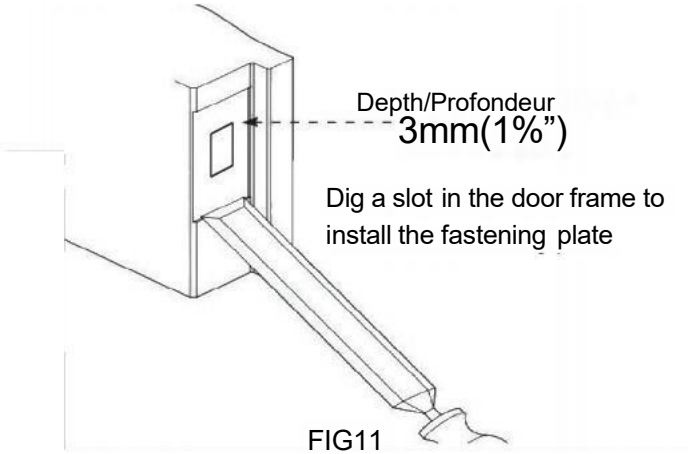

FIG11

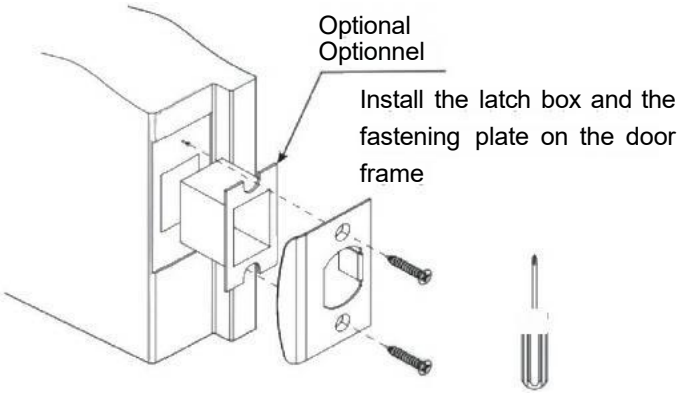

FIG12

Continuous function setting and cancellation

1)Set the normally open function:First,enter the correct password,then press the Y key without releasing it,and then press the handle again.Finally,release the handle first and then release the Y key.The normally open function is set up.

2)Cancel the normally open function:First,hold down the C key without releasing it,then press the handle.The normally open function is cancelled.Note (When the normally open function is enabled,the code-changing column cannot rotate and the password cannot be set,and the keys cannot be pressed.If you need to perform the above operations,please first cancel the normally open function).

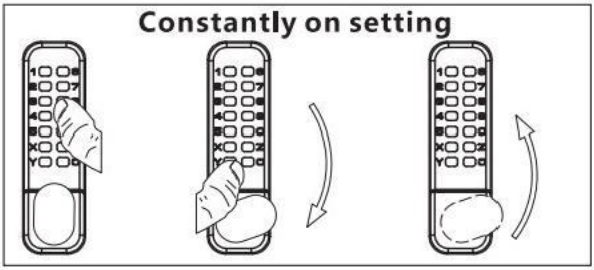

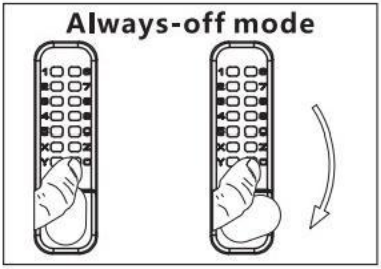

Single sided rear panel normally open setting method

1)Normally open function setting:First,press and hold the rear door handle in the direction of opening the door,and push the rear door positioning switch in the opposite direction of opening the door.At this point, the normally open function setting is complete.

2)Cancel the normally open function:Press down on the rear door handle, push the rear door positioning switch towards the door opening direction, and then release the rear door handle.At this point,the normally open function is canceled

3)The following are the steps to set and cancel the single-sided normally open function installed on the right side door.For left door installation, rotate and press in opposite directions.

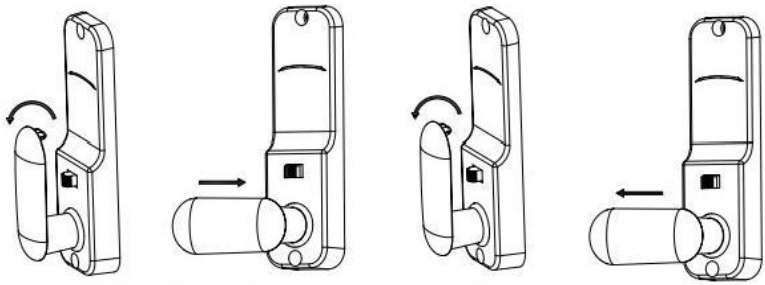

Normally unlock setting　　Cancel normally unlock

Common Questions and Solutions

Common Questions	Solutions
Inputting the password and rotating the knob cannot unlock the door.	1.Before entering the password,press the "C" key to reset the password lock. 2.Check that the installation direction of the lock's flat shaft for opening the door is correct 3.Check whether the length of the flat shaft is appropriate
After unlocking,the knob and the lock tongue fail to return to their original positions.	1.The front and rear door panels of the lock are installed symmetrically and the lock tongue is at the same horizontal level. 2.Check whether the length of the flat shaft is appropriate.
The password press does not respond	1.Before entering the password,press the "C" key to reset the password lock. 2.Check if the normally open mode has not been released.
Changing the password cannot rotate the button.	1.Check if the normally open mode has not been released.
The lock was opened without entering the password.	1.Check if the normally open mode has not been released.



VEVOR

Upgrade · The Home Creator Way

SERRURE DE PORTE MÉCANIQUE SANS CLÉ

MODÈLE : OL-201D2-03

VEVOR | Upgrade
The Home Creator Way

MODÈLE : OL-201D2-03

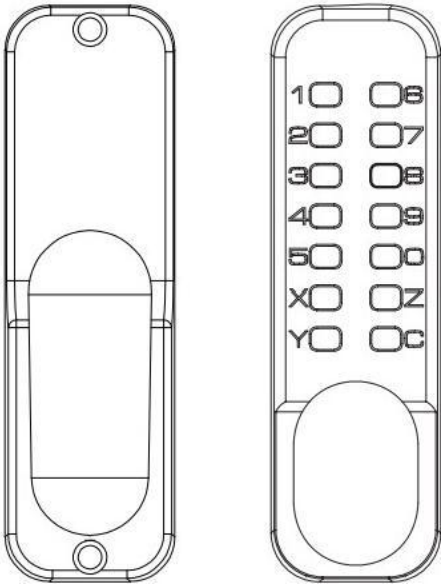

Ce est le original instructions, s'il vous plaît lire tous manuel instructions soigneusement avant fonctionnement.VEVOR réserves un clair interprétation de nos utilisateur manuel.Le apparence de la le produit doit être soumis à la produit Vous avez reçu. Veuillez pardonner. nous que nous ne le ferons pas vous informer encore s'il y sont n'importe lequel technologie ou logiciel mises à jour sur notre produit.

Sécurité instruction et précautions

AVERTISSEMENT:

Veuillez lire attentivement cette notice avant d'utiliser ce produit. Le non-respect de cette consigne peut entraîner des blessures graves.

Précautions de montage :

1) Assembler uniquement selon ces instructions. Un assemblage incorrect peut engendrer des risques.
2) Portez des lunettes de sécurité approuvées ANSI et des gants de travail robustes pendant l'assemblage.
3) Maintenez la zone d'assemblage propre et bien éclairée.
4) Gardez les curieux à l'écart de la zone pendant le rassemblement.

NOTE:

1. La longueur recommandée du mot de passe est de 4 à 6 chiffres.
2. Appuyez sur la touche C pour réinitialiser avant de saisir votre mot de passe.
3. Il n'est pas nécessaire de saisir le mot de passe dans l'ordre.
4. Permet de déverrouiller le cadenas en saisissant les chiffres du mot de passe dans n'importe quel ordre. Par exemple : 12345 et 54321 permettent tous deux de déverrouiller le cadenas. Les chiffres répétés ne sont pas autorisés lors de la configuration du mot de passe ; par exemple, 12344 n'est pas valide.

Liste des pièces

1) Panneau extérieur
2) Panneau intérieur
3) Joint en caoutchouc*2
4) Vis noires M5x15*3 (une de rechange)
5) Bielle et ressort de guidage*3 (un de rechange) le ressort de guidage peut être ajusté en longueur.
6) Installation vis M5x60*3 (une sauvegarde)
7) 4 vis à bois (utilisées pour fixer la plaque de boucle et la languette de verrouillage)
8) Printemps
9) Arbre plat
10) Languette de verrouillage (60 mm et 70 mm)
11) Boîte à boucle de plaque
12) Boulon Guide

13) Manuel
14) Assisté installation forage autocollant

MODÈLE : OL-201D2-03

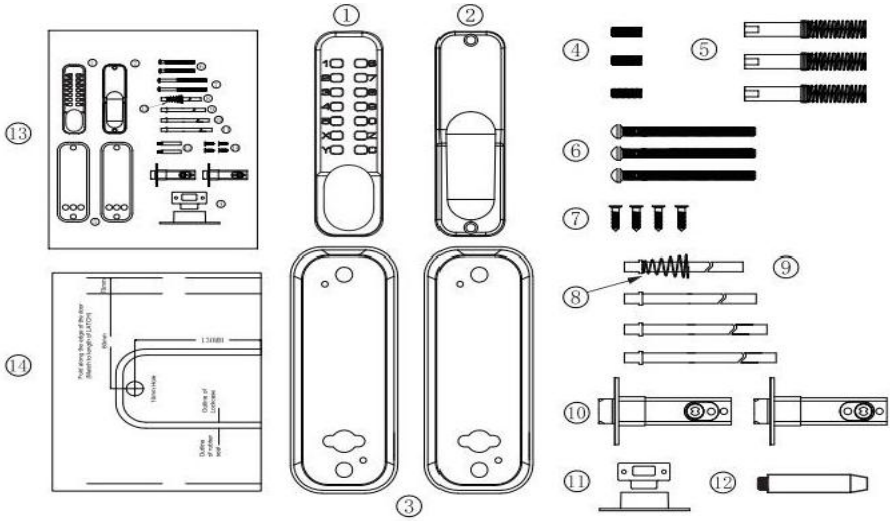

Avant l'installation, veuillez :

1) Assurez-vous que toutes les pièces fonctionnent correctement.

2) Définir ou modifier le mot de
passe

Le Les mots de passe définis ne sont pas classés par ordre d'importance. et ne peut être répété. Un code à 4 ou 6 chiffres offre la sécurité la plus élevée.

3) Après réglage du mot de passe, assurez-vous que le serrure de porte peut être ouvert normalement, insérer l'arbre plat dans le cylindre de serrure trou et rotation la poignée, la loquet devrait étendre et rétracter normalement.

Size Chart Template

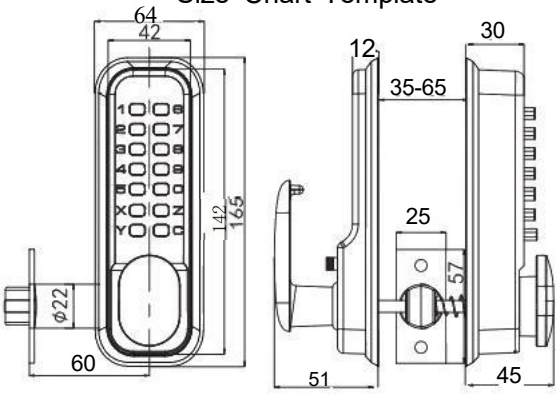

Installation

1) Correctement positionner et fixer le modèle (Produit Modèle 201) gabarit) à la surface de la porte intérieure Requis hauteur par rapport au sol. Assurez-vous que le gabarit d'alignement du bord de porte correspondant et marqué soit correctement positionné.
Aligné avec la porte réelle bord (comme figue 1).
2) Le 14 mm trous de diamètre dans le produit modèle sont pour le carré Tige broche trous et les deux 12 mm Les trous de diamètre sont destinés aux trous de boulons. sécurisé le devant et panneaux arrière. Deux panneaux de 7 mm Les trous de diamètre sont destiné à l'installation de broches.

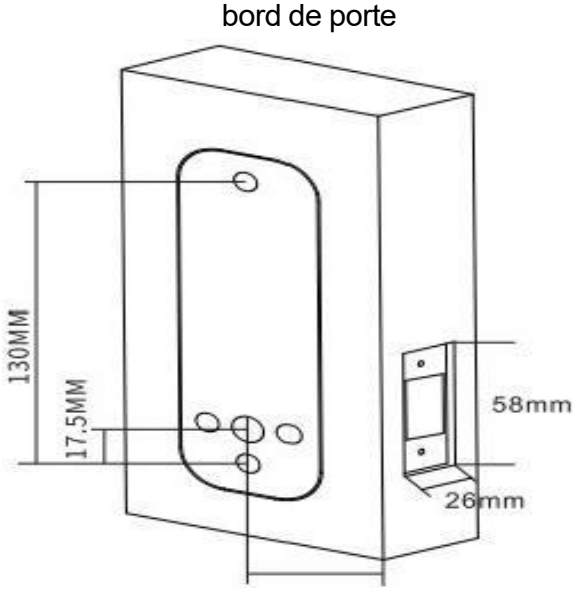

FIG1

Noyau de serrure Installation

1) Marquez un point central sur la « ligne centrale du loquet » (comme sur la figure 2).
2)Percez un trou de 25 mm de diamètre et de 80 mm de profondeur à l'emplacement marqué.
3) Insérez le noyau de verrouillage dans le trou percé, puis insérez la tige plate dans le trou carré du noyau de verrouillage et serrez-la.
4) Percez deux petits trous, de 3 mm de diamètre, sur le trou d'installation du noyau de la serrure.

5) Fixez le loquet avec des vis à bois Phillips pour assurer un positionnement correct.
6) Le verrou de mot de passe installé en usine est fourni avec Languettes de verrouillage de 60 mm et 70 mm pouvant être sélectionnées pour l'installation.

Découpez une fente pour le panneau de verrouillage sur le côté de la porte, et Creusez un trou de fixation pour le loquet sur le côté de la porte.

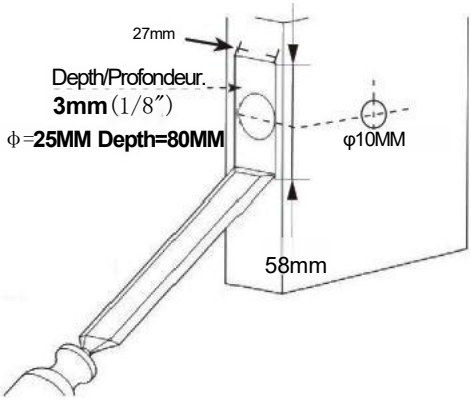

FIG2

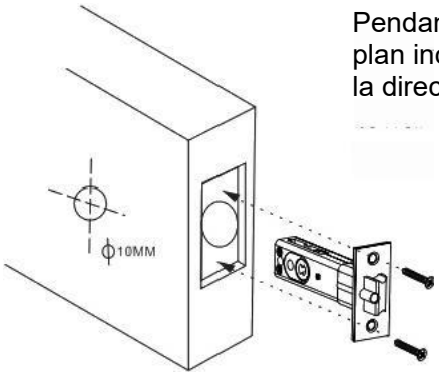

FIG3

Pendant en installant, le plan incliné du loquet vers la direction de fermer la porte.

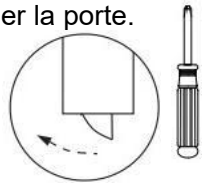

La direction de la fermeture le porte

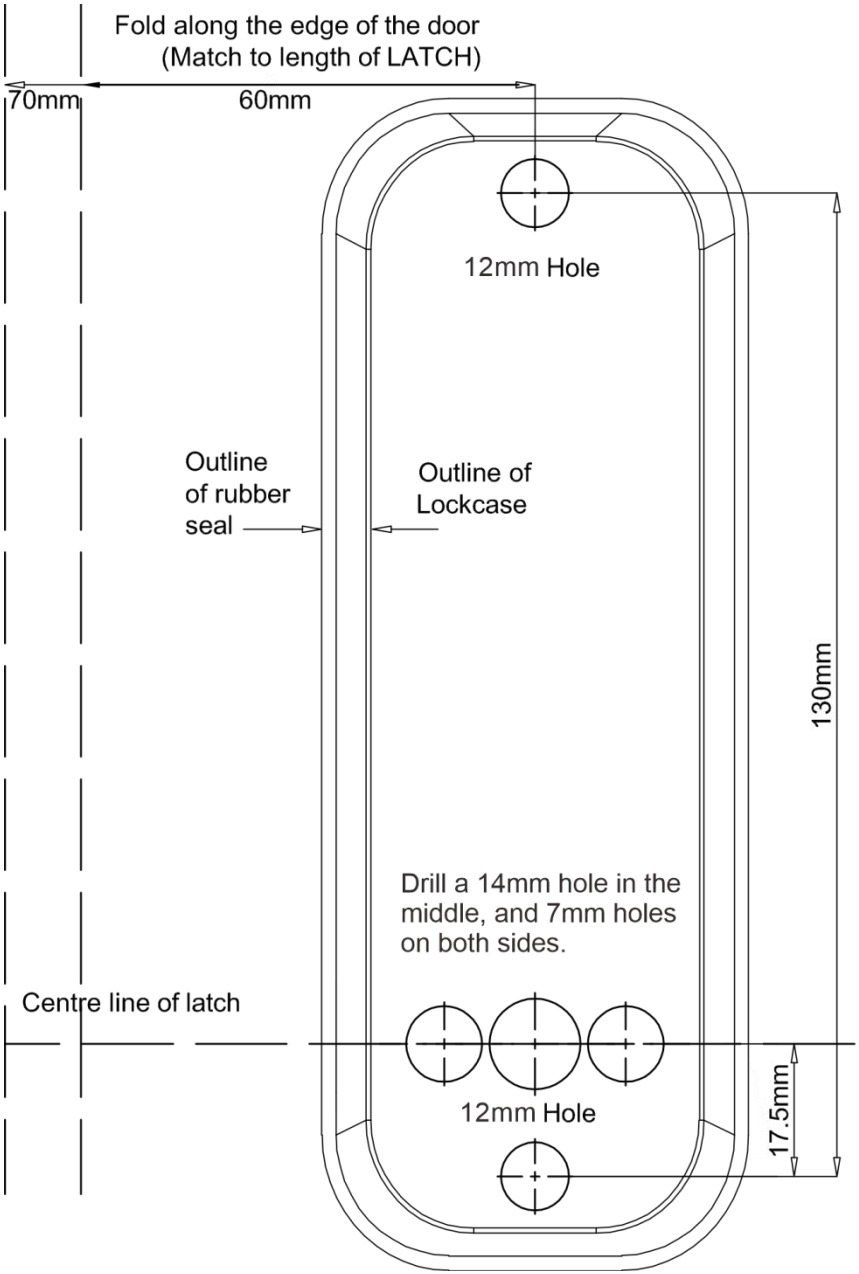
Fold along the edge of the door
(Match to length of LATCH)
70mm
60mm
12mm Hole
Outline
of rubber
seal
Outline of
Lockcase
130mm
Drill a 14mm hole in the
middle, and 7mm holes
on both sides.
Centre line of latch
12mm Hole
17.5mm

TEMPLATES

Réglage/Modification Mots de passe

1) Au dos du corps de la serrure avec boutons numériques, vous voir le Bouton à fentes, la pointe orientée vers le centre. La position correspond à l'absence de mot de passe. (Voir figure) 4A)

2) Si vous souhaitez définir un bouton comme mot de passe, doucement appuyez sur le bouton avec un tournevis plat et tourner il 180 diplômes donc que le point s'aligne avec un numéro.Ce Le bouton permettra alors de devient le mot de passe. point devrait indiquer vers l'extérieur vers 'G' (voir chiffre 4B)

3)"À annuler un mot de passe, en douceur pousser vers le bas le bouton avec un tournevis à fente et Faites-le pivoter de 180 degrés. degrés de sorte que le point soit face au centre de le verrouillage corps (pointant) vers 'F').

4) Le Y La touche C est une touche de fonction normalement ouverte et ne peut pas être définie comme mot de passe. clé sert à effacer ou à réinitialiser le mot de passe,

et tous les autres chiffres et lettres sont utilisés comme clés de mot de passe.

Avant installation dans le porte, souviens-toi le mot de passe toi avoir ensemble.

Tout le code sur

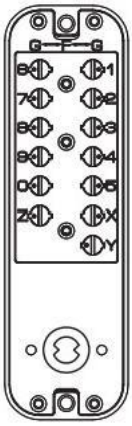

FIG4A

Tout code désactivé

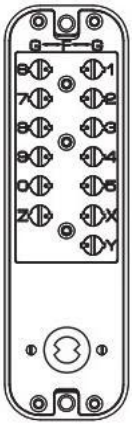

FIG4B

sélection des dimensions d'installation

1) Ensuite, sélectionnez le correspondant taille de l'appartement arbre pour installation en fonction de l'épaisseur de la porte. (Comme indiqué sur la figure 5)

2) La taille par défaut de l'arbre plat (6x2) convient aux épaisseurs de porte allant de 35 mm à 65 mm.

Modèle	L'épaisseur (t) de le porte	Noir vis Ressort de bielle	vis	Plat arbre
OL-201D2-03	35≤t<42mm	/	M5x60x2	70 mm x 1
	42≤t<50mm	(M5xM5x35mm)×2	M5x60×2	80 mm x 1
	50 ≤ t < 58 mm			90 mm x 1
	58 ≤ t ≤ 65 mm			100 mm x1

FIG5

Réglage du sens d'ouverture de la porte

Réglez la direction et la position de l'axe de rotation sur le panneau avant. Veuillez vous référer à la méthode de réglage des portes gauche et droite. (Comme le montre la figure 6)

Poteau de support de loquet

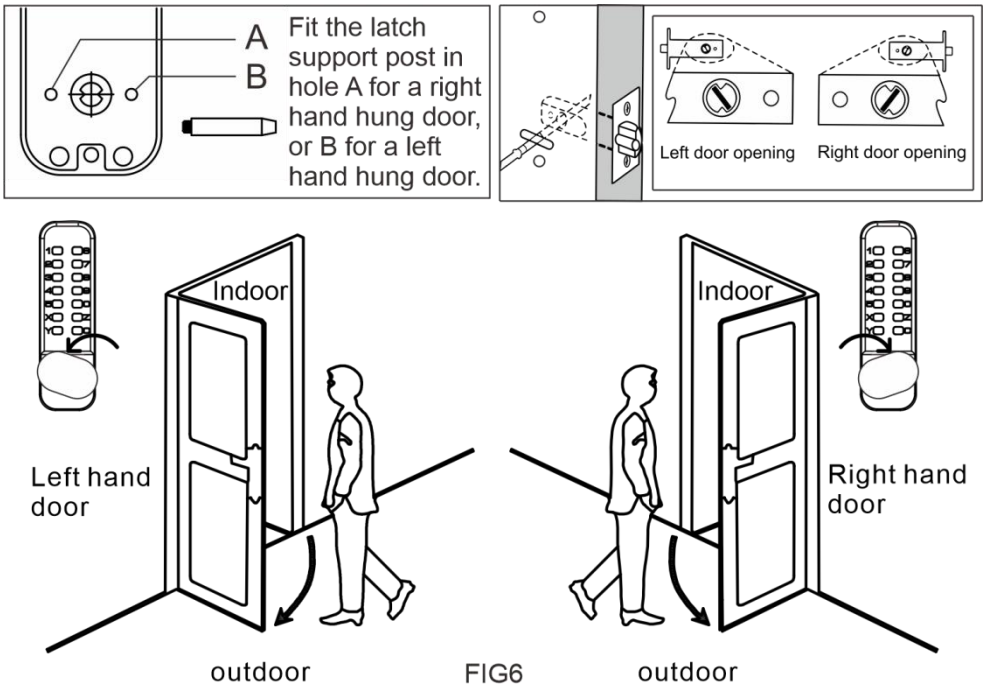

FIG6

Installation et Débogage

1) Installation sur porte de 35 à 42 mm d'épaisseur : insérer le coussinet en caoutchouc (voir Fig. 7A).

2) 42~65 mm épais installation de porte, premièrement, insérer le caoutchouc tampon dans le panneau. Ensuite, vissez les vis noires dans les trous de vis M5 de la serrure. Enfin,
vissez la bielle dans les vis noires (comme sur la figure 7B).
(Remarque : le ressort de guidage de la bielle doit être ajusté.) en fonction de l'épaisseur de la porte. Par exemple : si l'épaisseur de la porte est de 50 mm, la longueur de la tige de liaison et du ressort de guidage doit être de égal à 50 mm). (comme sur la figure 7C)

3) Insérez une extrémité de la tige plate munie d'un ressort de verrouillage dans l'orifice circulaire de la serrure du panneau avant (comme Fig. 7D)

35-42 mm épais installation de porte

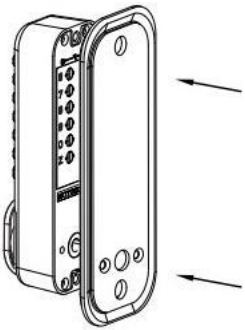

FIG7A

42-65 mm épais porte installation

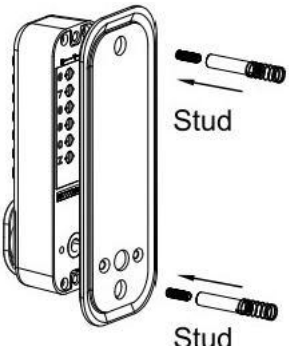

FIG7B

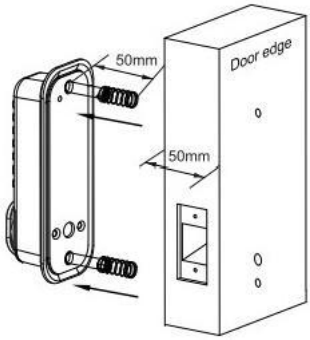

FIG7C

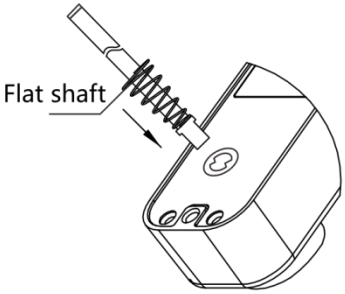

FIG7D

LH door and RH door screw position

The rear panel defauted left hand open, if want to change right hand open, please change the A hole screws to B hole.

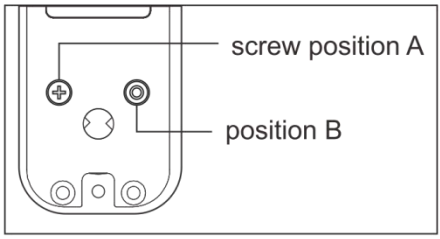

4) Installation sur porte de 35 à 42 mm d'épaisseur, du verrou du panneau avant et insertion
Insérez l'autre extrémité dans l'orifice circulaire du verrou du panneau arrière. Après l'installation, utilisez le joint en caoutchouc et les vis de fixation fournis (voir Fig. 8A).
5) 42~65 mm épais porte installation, de le devant panneau verrou, et insérer
Insérez l'autre extrémité dans l'orifice circulaire du verrou du panneau arrière. Après l'installation, utilisez le joint en caoutchouc et les vis de fixation fournis (voir figure 8B).
6) Avant de serrer les vis de fixation, assurez-vous que la serrure est verticale.
Testez ensuite la fonction de déverrouillage pour vous assurer de son bon fonctionnement. Enfin, serrez les vis de fixation pour terminer l'installation.
Rappel important : Ne fermez pas la porte avant d'avoir saisi le mot de passe et verrouillé la porte.
Leur bon fonctionnement est confirmé. Évitez de trop serrer les serrures et les joints de porte afin de ne pas endommager le mécanisme.

35-42 mm
épais
installation de
porte

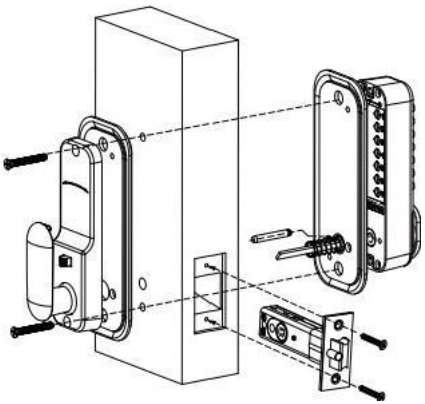

FIG8A

42-65 mm
épais
installation de
porte

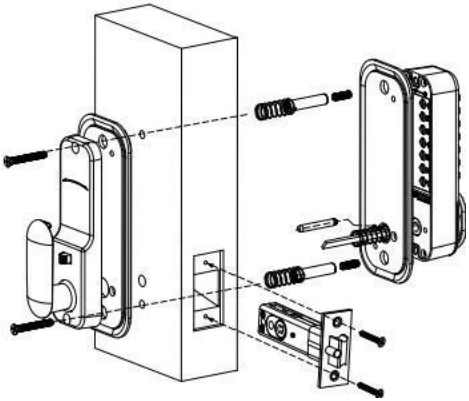

FIG8B

plaque de fixation du cadre de porte, boîte, fixation

1) Remarque importante : La plaque de fixation installée doit être positionnée de manière à ce que le noyau de la serrure puisse entrer dans le trou.
2) Compte tenu de ce qui précède, la plaque de fixation du cadre de porte doit être correctement positionnée.
3) Une fois la position correcte déterminée, tracez des lignes autour de la plaque de fixation et autour des deux positions des trous pour les marquer.
4) Retirez la plaque de fixation, alignez les deux emplacements des trous de la boîte avec les deux emplacements des trous où les marques ont été laissées et tracez des lignes marquées le long du périmètre de la boîte. Retirez la boîte.
5) Percez un trou carré le long du trait, d'une dimension approximative de la boîte et d'une profondeur d'environ 12 mm, afin de pouvoir y poser la boîte facilement.
1 mm de profondeur.
6) Les trous carrés pour les fixations permettront aux fixations avant de s'insérer parfaitement dans le cadre de la porte.

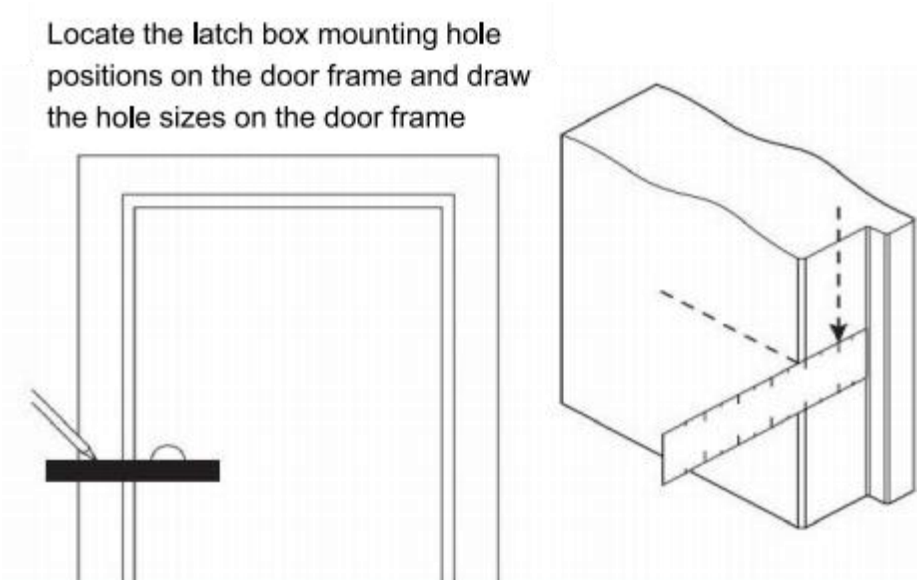

FIG9

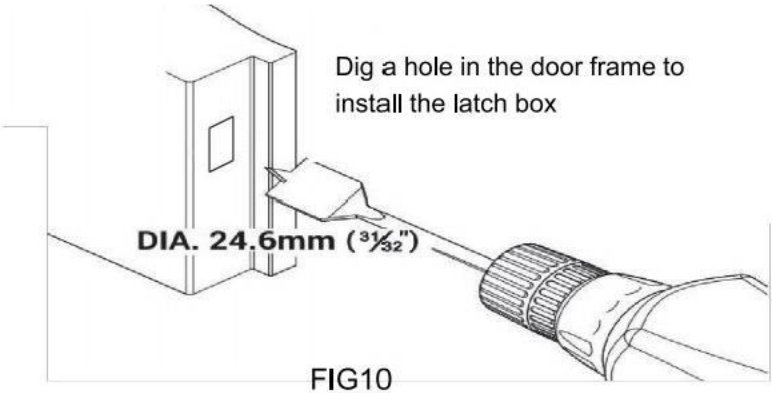

FIG10

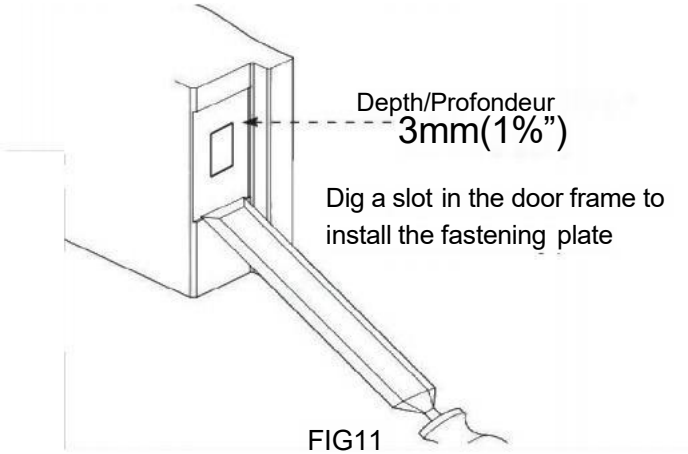

FIG11

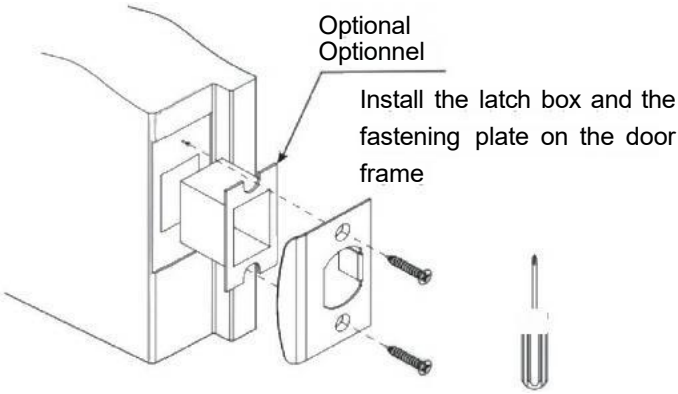

FIG12

Réglage continu de la fonction et annulation

1) Activation de la fonction d'ouverture normale : Saisissez d'abord le mot de passe correct, puis appuyez sur la touche Y sans la relâcher, puis appuyez à nouveau sur la poignée. Enfin, relâchez d'abord la poignée, puis la touche Y. La fonction d'ouverture normale est activée.

2) Désactivation du mode normalement ouvert : Maintenez la touche C enfoncée, puis appuyez sur la poignée. Le mode normalement ouvert est désactivé. Remarque : Lorsque le mode normalement ouvert est activé, la colonne de changement de code ne peut pas tourner, le mot de passe ne peut pas être défini et les touches ne peuvent pas être enfoncées. Si vous devez effectuer les opérations ci-dessus, veuillez d'abord désactiver le mode normalement ouvert.

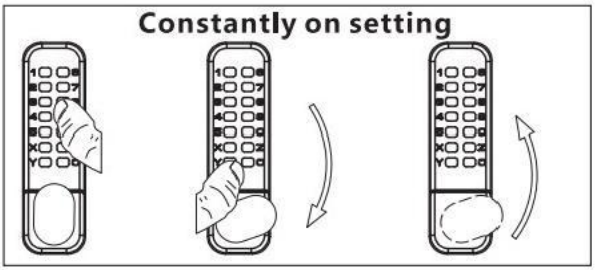

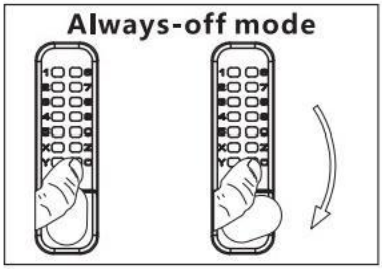

méthode de réglage normalement ouverte du panneau arrière unilatéral

1) Réglage de la fonction d'ouverture normale : Appuyez et maintenez enfoncé le bouton de la porte arrière.

actionnez la poignée dans le sens de l'ouverture de la porte et poussez la porte arrière.

Positionnez le commutateur dans le sens inverse de l'ouverture de la porte. À ce stade, le réglage de la fonction normalement ouverte est terminé.

2) Désactivation de la fonction de porte normalement ouverte : Appuyez sur la poignée de porte arrière, poussez le commutateur de positionnement de la porte arrière vers le sens d'ouverture, puis relâchez la poignée. La porte normalement ouverte est alors désactivée.

La fonction est annulée.

3) Voici les étapes pour activer et désactiver la fonction d'ouverture normale unilatérale installée sur la porte de droite. Pour une installation sur la porte de gauche,

Tournez et appuyez dans des directions opposées.

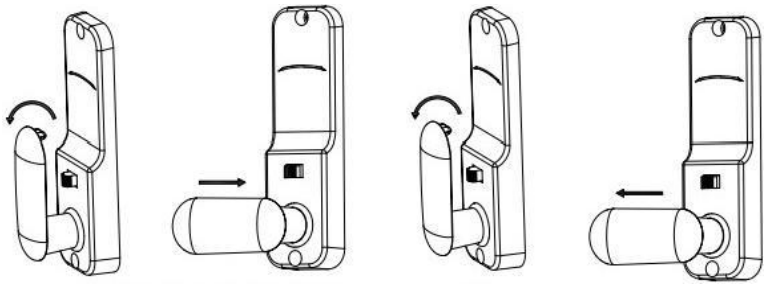

Normalement ouvrir paramètre Annuler normalement ouvrir

Questions et solutions courantes

Commun Questions	Solutions
Saisie du mot de passe et tournant le bouton ne peut pas ouvrir le porte.	1. Avant d'entrer le mot de passe, appuyez le "C" clé réinitialiser le mot de passe verrouillage. 2. Vérifiez que le installation direction de le axe plat de la serrure pour ouverture le porte est correct 3. Vérifiez si le longueur de le plat arbre est approprié
Après avoir déverrouillé, le bouton et le verrouillage la langue ne revient pas à leur original positions.	1. L'avant et l'arrière porte panneaux de le verrouillage sont installé symétriquement et le verrouillage langue est à le même horizontal niveau. 2. Vérifiez si le longueur de le plat arbre est approprié.
La touche de mot de passe pas répondre	1. Avant d'entrer le mot de passe, appuyez le "C" clé réinitialiser le mot de passe verrouillage. 2. Vérifiez si normalement mode ouvert a pas a été libéré.
Changer le mot de passe ne peut pas tourner le bouton.	1. Vérifier si normalement ouvrir mode a pas a été libéré.
La serrure était ouvert sans entrer le mot de passe.	1. Vérifier si normalement ouvrir mode a pas a été libéré.



VEVOR

Upgrade · The Home Creator Way

Mechanisches schlüsselloses Türschloss

MODELL: OL-201D2-03

VEVOR | Upgrade
The Home Creator Way

MODELL: OL-201D2-03

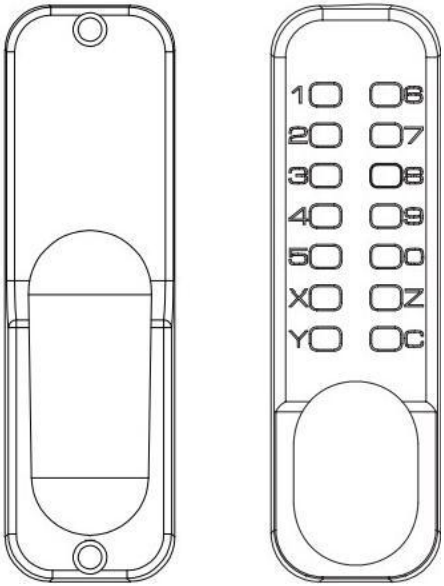

Das ist die Original Bitte um Anweisungen. lesen alle Handbuch Anweisungen sorgfältig vor Betrieb.VEVOR Reserven A klar Interpretation von uns Benutzer Handbuch. Aussehen der Das Produkt soll unterliegen der Produkt Sie haben es erhalten. Bitte verzeihen Sie. uns , dass wir nicht informieren Sie wieder wenn es Sind beliebig Technologie oder Software Aktualisierungen zu unser Produkt.

Sicherheit Anweisung Und Vorsichtsmaßnahmen

WARNUNG:

Lesen Sie diese Hinweise vor der Verwendung dieses Produkts. Andernfalls kann es zu schweren Verletzungen kommen.

Vorsichtsmaßnahmen bei der Versammlung:

1) Bitte montieren Sie das Produkt ausschließlich gemäß dieser Anleitung. Eine unsachgemäße Montage kann Gefahren bergen.
2)Tragen Sie während der Montage eine ANSI-geprüfte Schutzbrille und robuste Arbeitshandschuhe.
3) Halten Sie den Montagebereich sauber und gut beleuchtet.
4) Halten Sie Unbeteiligte während der Montage vom Bereich fern.

NOTIZ:

1. Die empfohlene Passwortlänge beträgt 4-6 Ziffern.
2. Drücken Sie die Taste C, um das Passwort zurückzusetzen, bevor Sie es eingeben.
3. Das Passwort muss nicht in der vorgegebenen Reihenfolge eingegeben werden.
4. Unterstützt das Entsperren durch Eingabe der Ziffern in beliebiger Reihenfolge. Beispiel: Sowohl 12345 als auch 54321 können das Schloss entsperren. Wiederholte Ziffern sind bei der Passwortvergabe nicht zulässig; beispielsweise ist 12344 ungültig.

Liste Teile

1) Außenpanel
2) Innenpanel
3) Gummidichtung*2
4) Schwarze Schraube M5x15*3 (eine Ersatzschraube)
5) Pleuelstange und Führungsfeder*3 (eine Ersatzfeder) Die Führungsfeder ist längenverstellbar.
6) Installieren Schrauben M5x60*3 (eine Backup)
7) Holzschraube x4 (zur Befestigung der Schnallenplatte und der Verriegelungszunge)
8) Frühling
9) Flachwelle
10) Verriegelungszunge (60 mm und 70 mm)
11) Schnallenplatten-Schnallenbox
12)Bolzen Führung

13) Handbuch
14) Unterstützt Installation Bohren Aufkleber

MODELL: OL-201D2-03

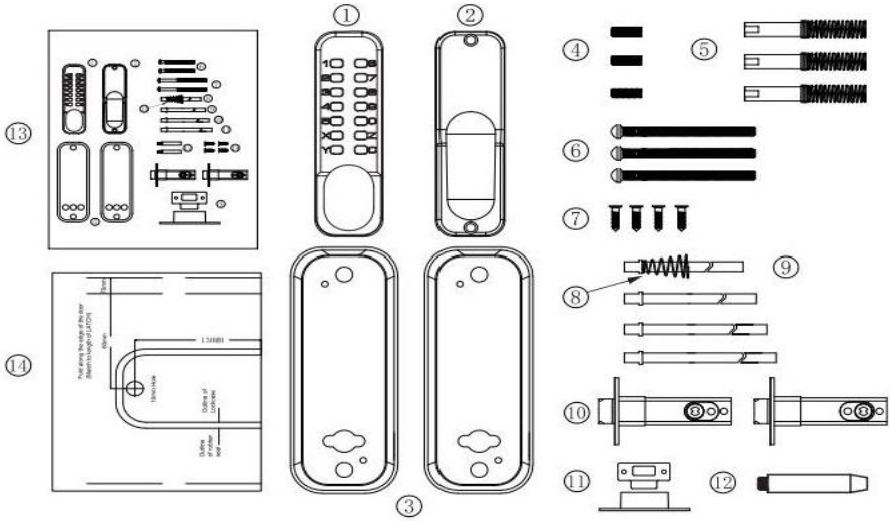

Bitte beachten Sie vor der Installation Folgendes:

1) Stellen Sie sicher, dass alle Teile ordnungsgemäß funktionieren.

2) Passwort festlegen oder
ändern

Der Die Passwörter sind in keiner Reihenfolge. und kann nicht wiederholt werden. Ein 4- bis 6-stelliger Code bietet die höchste Sicherheit.

3)Nach die Einstellung Passwort, stellen Sie sicher, dass Türschloss kann sein Normal geöffnet, Einlegen die flache Welle in den Schließzylinder Loch und drehen den Griff, den verriegeln sollen verlängern Und einfahren normalerweise.

Size Chart Template

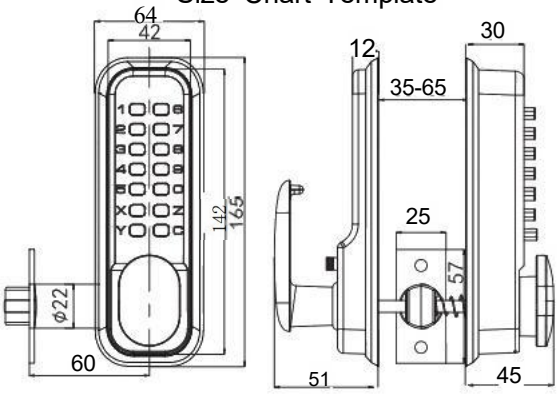

Installation

1) Richtig Positionieren und befestigen Sie die Vorlage(Produkt Modell 201) Schablone) auf die Oberfläche der Innentür Erforderlich Abstand zum Boden. Stellen Sie sicher, dass die entsprechende, markierte Türkanten-Ausrichtungsschablone korrekt angebracht ist.
Ausgerichtet mit der eigentlichen Tür Kante(als Feige 1).
2)Die 14 mm Durchmesserlöcher in der Produkt Vorlage sind für das Quadrat Stängel Spindel Löcher und die zwei 12 mm Die Durchmesser der Löcher sind für die Bolzenlöcher vorgesehen. sicher Die Front und Rückwände.zwei 7mm Durchmesser der Löcher Für die Stiftmontage vorgesehen.

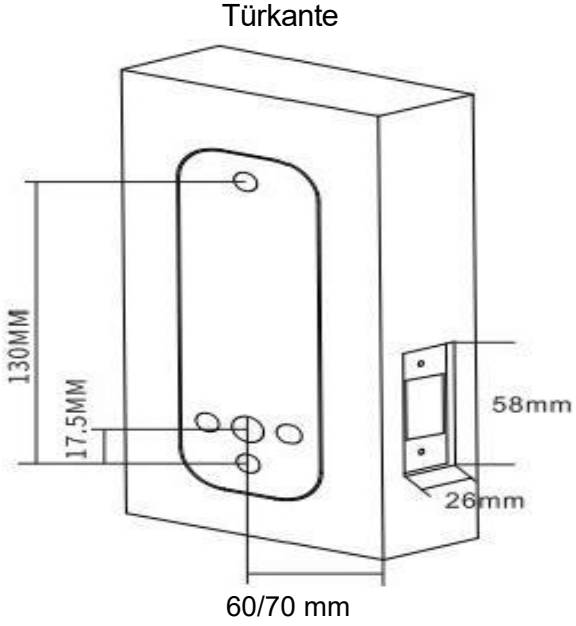

Abb. 1

Schließzylinder Installation

1) Markieren Sie einen Mittelpunkt auf der "Riegel-Mittellinie". (siehe Abb. 2).
2) Bohren Sie an der markierten Stelle ein Loch mit einem Durchmesser von 25 mm und einer Tiefe von 80 mm.
3) Setzen Sie den Schließzylinder in das vorgebohrte Loch ein, führen Sie dann den flachen Schaft in das Vierkantloch des Schließzylinders ein und ziehen Sie ihn fest.
4) Bohren Sie zwei kleine Löcher mit einem Durchmesser von 3 mm in das Loch für den Schließzylinder.

5) Befestigen Sie den Riegel mit Phillips -Holzschrauben, um die korrekte Positionierung sicherzustellen.
6) Das werkseitig installierte Passwortschloss wird mitgeliefert Zur Montage stehen 60 mm und 70 mm lange Verriegelungszungen zur Auswahl.

Schneiden Sie einen Schlitz für die Verriegelungsplatte aus. die Seite der Tür, Graben Sie ein Loch zur Befestigung des Türriegels an der Seite der Tür.

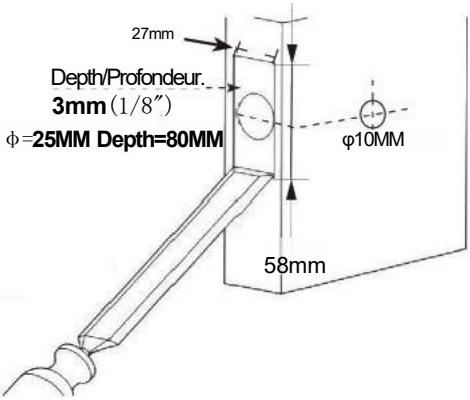

Abb. 2

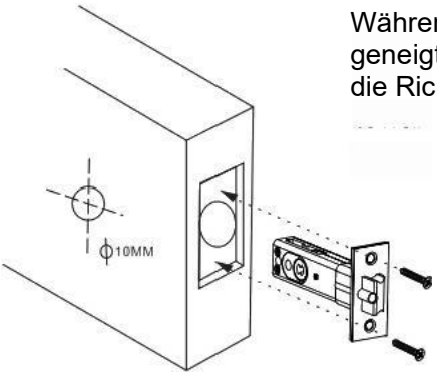

Während Installation
geneigte Ebene des Riegels in Richtung
die Richtung von die Tür schließe

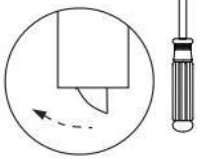

Die Richtung der Schließung Die Tür

Abb. 3

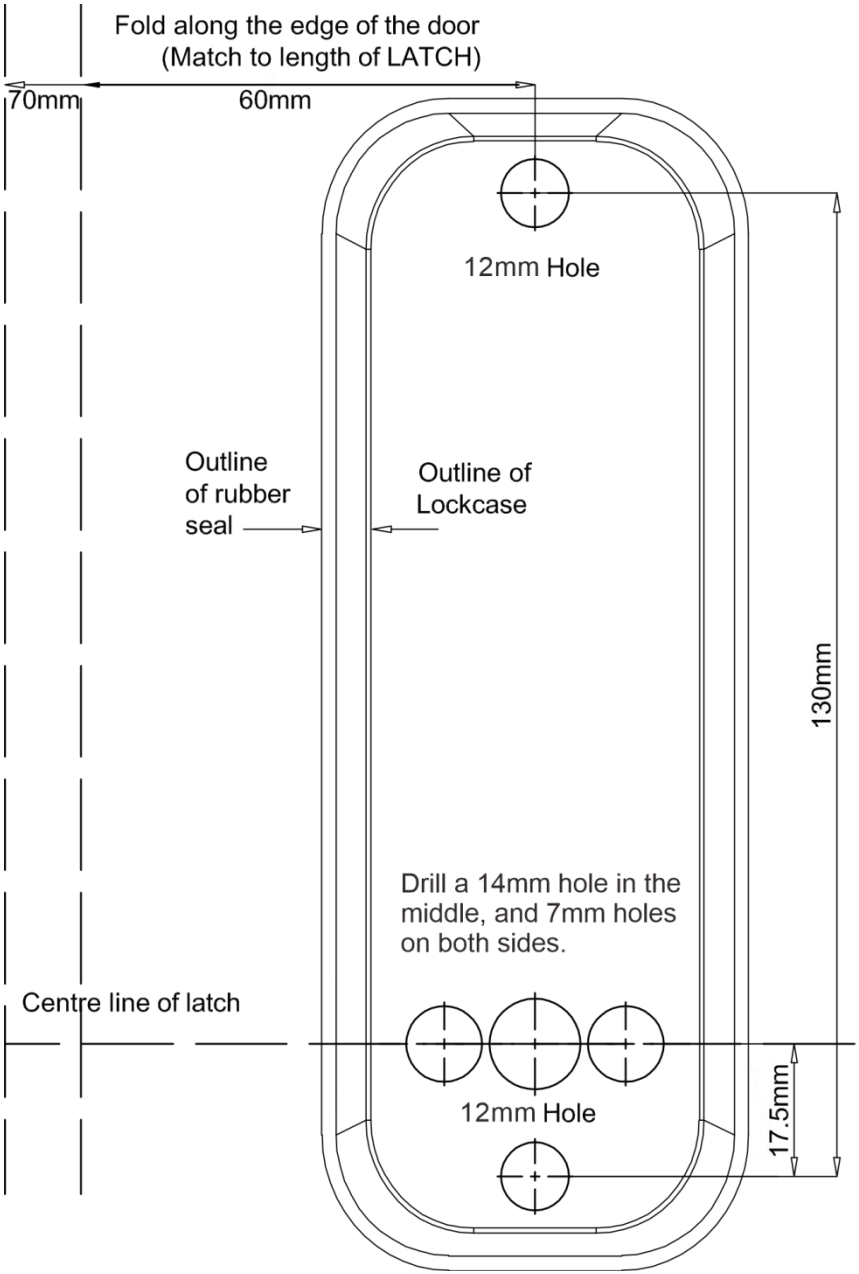
Fold along the edge of the door
(Match to length of LATCH)
70mm
60mm
12mm Hole
Outline
of rubber
seal
Outline of
Lockcase
130mm
Drill a 14mm hole in the
middle, and 7mm holes
on both sides.
Centre line of latch
12mm Hole
17.5mm

TEMPLATES

Einstellungen/Änderungen Passwörter

1) Auf der Rückseite des Schlosskörpers mit numerischen Tasten werden Sie siehe
Knopf mit Schlitzen, die Spitze zeigt zur Mitte. Die Position ist „Kein Passwortstatus“. (Siehe Abbildung) 4A)
2) „Wenn Sie eine Taste als Passwort festlegen möchten, gehen Sie vorsichtig vor.“ Drücken Sie den Knopf mit einem Schlitzschraubendreher herunter und drehen es 180 Abschlüsse Also Das der Punkt richtet sich aus mit A Nummer. Dann wird die Schaltfläche wird zum Passwort. Punkt sollen Punkt nach außen in Richtung 'G'(siehe Figur 4B)
3) „Zu Passwort vorsichtig löschen drücken runter Die Taste mit ein Schlitzschraubendreher und Drehe es um 180 Grad Grad, so dass der Punkt nach oben zeigt Center von Die sperren Körper (zeigt in Richtung 'F').
4) Das Y Die Taste ist eine normalerweise offene Funktionstaste und kann nicht als Passwort festgelegt werden. Schlüssel Wird verwendet, um das Passwort zu löschen oder zurückzusetzen.
Alle anderen Zahlen und Buchstaben werden als Passwortschlüssel verwendet.

Vor Installation In Die Tür, denk daran Die Passwort Du haben Satz.

Der gesamte Code auf Alle Codes deaktiviert

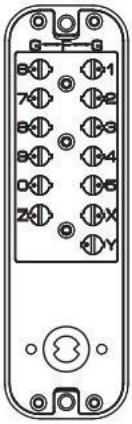

Abb. 4A

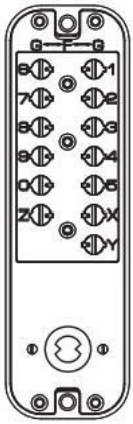

FIG4B

Auswahl der Einbauabmessungen

1) Wählen Sie dann die entsprechend Größe der Wohnung Welle für Installation basierend auf der Dicke der Tür. (Wie in Abbildung 5 dargestellt.)

2) Die Standardgröße der Flachwelle (6x2) ist für Türstärken von 35 mm bis 65 mm geeignet.

Modell	Die Dicke (t) von Die Tür	Schwarz schrauben Pleuelfeder	Schrauben	Wohnung Welle
OL-201D2-03	35≤t<42mm	/	M5x60x2	70 mm x 1
	42≤t<50mm	(M5xM5x35mm)×2	M5x60×2	80 mm x 1
	50≤t<58mm			90 mm x 1
	58≤t≤65mm			100 mm x1

Abb. 5

Einstellung der Türöffnungsrichtung

Stellen Sie Richtung und Position der Drehachse an der Vorderseite ein. Beachten Sie bitte die Anleitung zum Einstellen der linken und rechten Tür. (Wie in Abbildung 6 dargestellt)

Verriegelungsstützpfosten

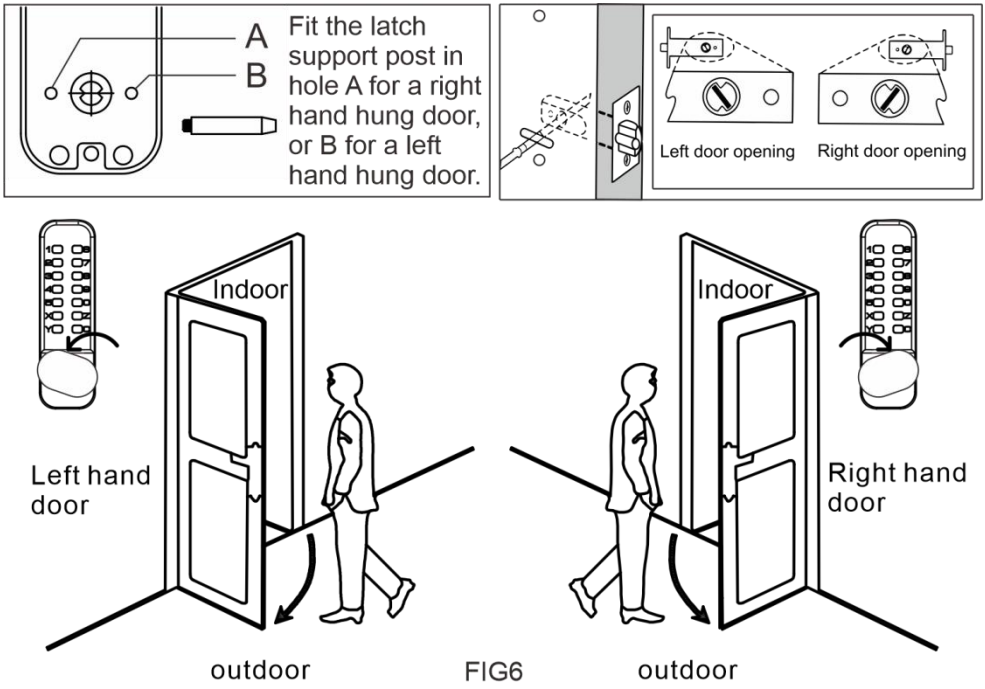

FIG6

Installation und Debugging

1) Bei der Montage von 35 bis 42 mm dicken Türen die Gummimatte einsetzen (siehe Abb. 7A).

2) 42–65 mm dick Türinstallation, zuerst einsetzen Die Gummi Unterlage hinein Die Platte. Dann die schwarzen Schrauben in die M5-Schraubenlöcher des Schlosses schrauben.

Schrauben Sie die Verbindungsstange in die schwarzen Schrauben (siehe Abb. 7B).

(Hinweis: Die Führungsfeder an der Pleuelstange muss so eingestellt werden, dass sie Die Länge der Verbindungsstange und der Führungsfeder sollte der Türstärke entsprechen. Beispiel: Bei einer Türstärke von 50 mm sollte die Länge der Verbindungsstange und der Führungsfeder entsprechend angepasst werden. gleich 50 mm).(siehe Abb. 7C)

3) Führen Sie ein Ende des flachen Schafts mit der Verriegelungsfeder in die runde Öffnung des Frontplattenverschlusses ein (wie Abb. 7D)

35-42 mm dick
Türeinbau

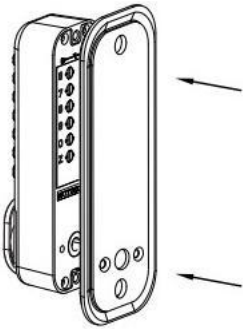

Abb. 7A

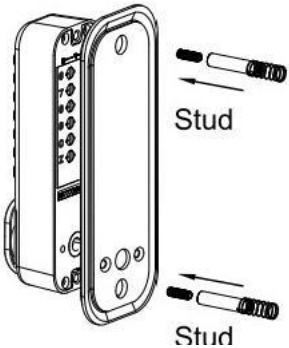

Abb. 7B

42-65 mm dick
Tür Installation

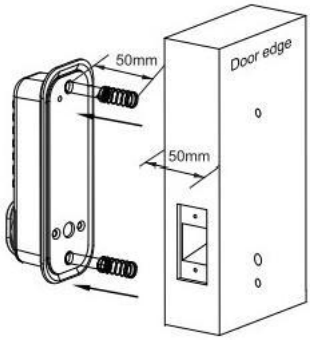

FIG7C

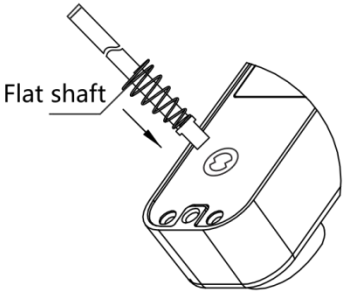

FIG7D

LH door and RH door screw position

The rear panel defauted left hand open, if want to change right hand open, please change the A hole screws to B hole.

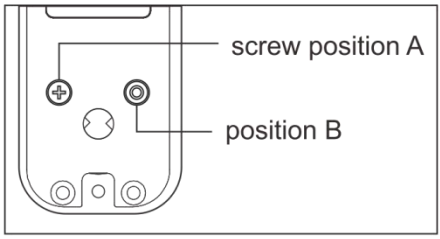

4) Montage von 35–42 mm dicken Türen, Frontplattenverriegelung und Einsatz
Das andere Ende in die runde Öffnung des Rückwandschlosses einführen. Nach der Montage die mitgelieferte Gummidichtung und die Befestigungsschrauben verwenden (siehe Abb. 8A).
5)42~65mm dick Tür Installation Die Front Panel Schloss und einfügen Das andere Ende in die runde Öffnung des Rückwandschlosses einführen. Nach der Montage die mitgelieferte Gummidichtung und die Befestigungsschrauben verwenden (siehe Abb. 8B).
6) Bevor Sie die Befestigungsschrauben festziehen, vergewissern Sie sich, dass das Schloss senkrecht steht.
Prüfen Sie die Entriegelungsfunktion, um ein ordnungsgemäßes Funktionieren sicherzustellen. Ziehen Sie anschließend die Befestigungsschrauben fest, um die Installation abzuschließen.
Wichtiger Hinweis: Tür erst schließen, wenn Passwort und Schloss eingegeben wurden.
Es wurde bestätigt, dass sie ordnungsgemäß funktionieren. Vermeiden Sie ein zu festes Anziehen der Türschlösser und Dichtungen, um Beschädigungen des Mechanismus zu verhindern.

35-42 mm dick
Türeinbau

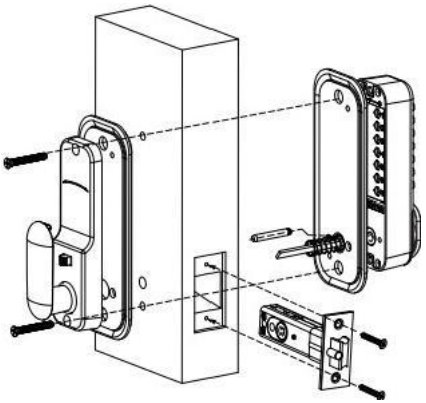

FIG8A

42-65 mm dick
Türeinbau

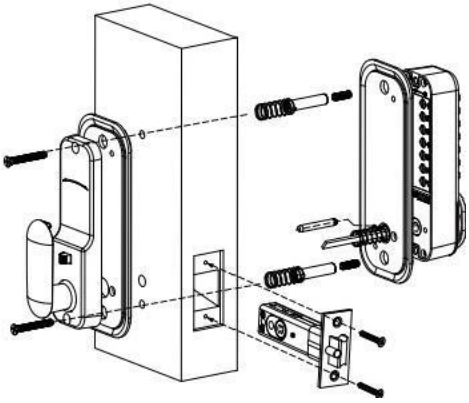

FIG8B

Türrahmen-Befestigungsplatte, -kasten, -befestigung

1) Wichtiger Hinweis: Die montierte Befestigungsplatte muss so positioniert werden, dass der Schließzylinder in die Öffnung eingeführt werden kann.
2) Unter Berücksichtigung des Vorstehenden muss die Türrahmen-Befestigungsplatte korrekt angebracht werden.
3) Sobald die richtige Position ermittelt wurde, zeichnen Sie Linien um die Befestigungsplatte und um die beiden Lochpositionen, um diese zu markieren.
4) Entfernen Sie die Befestigungsplatte, richten Sie die beiden Lochpositionen des Kastens an den beiden markierten Lochpositionen aus und zeichnen Sie markierte Linien entlang des Umfangs des Kastens. Nehmen Sie den Kasten heraus.
5) Bohren Sie entlang der Linie ein quadratisches Loch, etwa so groß wie die Schachtel und ca. 12 mm tief, damit die Schachtel leicht abgestellt werden kann.
1 mm tief.
6) Die quadratischen Löcher für die Befestigungselemente sorgen dafür, dass die vorderen Befestigungselemente bündig im Türrahmen sitzen.

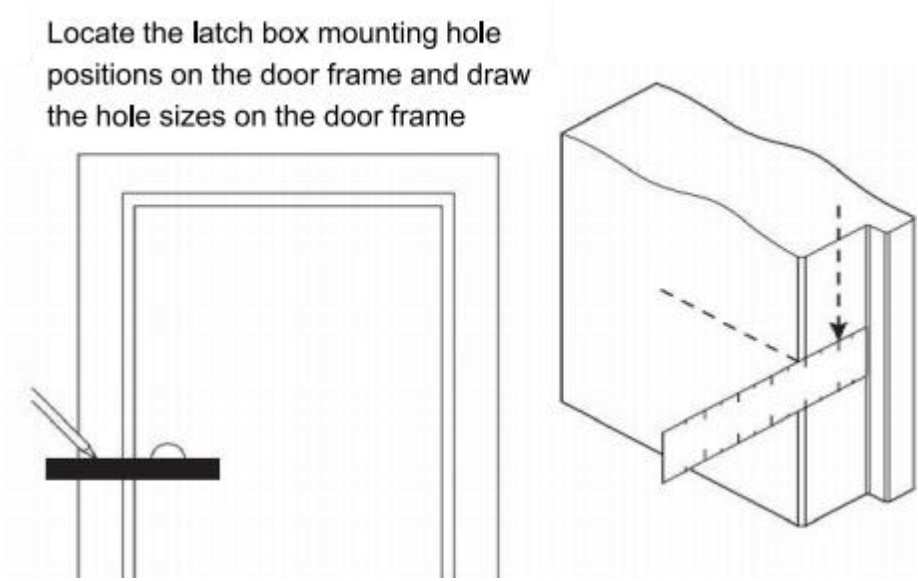

Abb. 9

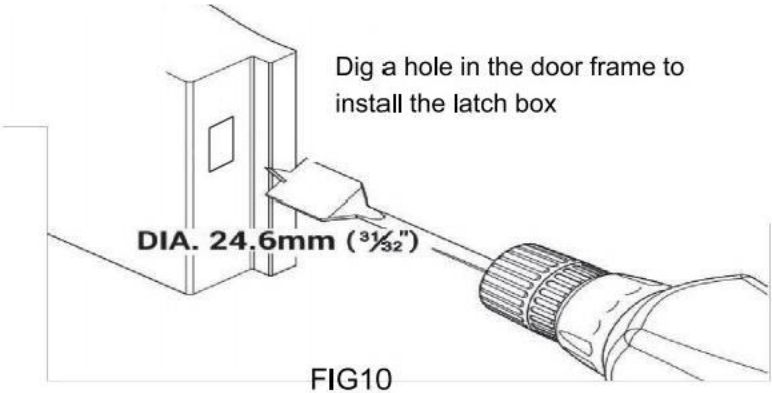

FIG10

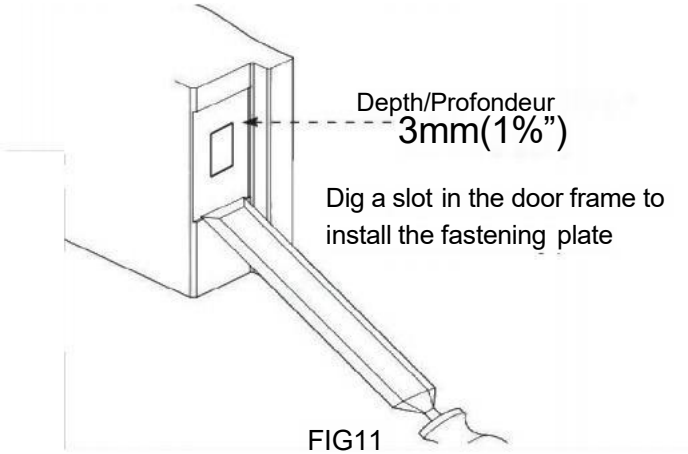

FIG11

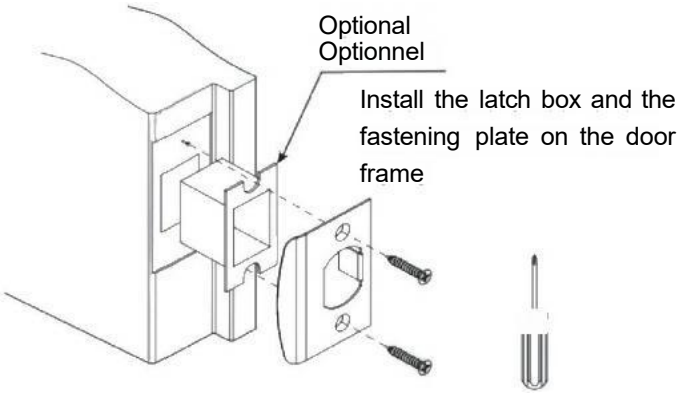

Abb. 12

Einstellung der kontinuierlichen Funktion und Stornierung
1) Öffnerfunktion aktivieren: Geben Sie zuerst das korrekte Passwort ein, drücken Sie dann die Y-Taste gedrückt und drücken Sie anschließend erneut den Griff. Lassen Sie abschließend zuerst den Griff und dann die Y-Taste los. Die Öffnerfunktion ist nun aktiviert.
2) Normal geöffnete Funktion deaktivieren: Halten Sie zunächst die Taste „C“ gedrückt und drücken Sie dann den Griff. Die normal geöffnete Funktion wird deaktiviert. Hinweis: (Wenn die normal geöffnete Funktion aktiviert ist, kann die Code-Änderungssäule nicht gedreht, das Passwort nicht eingestellt und die Tasten nicht gedrückt werden. Wenn Sie die oben genannten Vorgänge durchführen müssen, deaktivieren Sie bitte zuerst die normal geöffnete Funktion.)

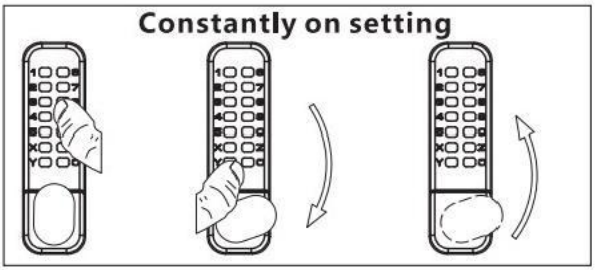

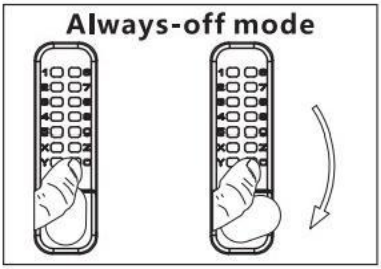

Einseitige Rückwand, normalerweise offen, Einstellmethode
1) Einstellung der Funktion „Normalerweise geöffnet“: Zuerst die hintere Tür gedrückt halten.
Den Türgriff in Öffnungsrichtung bewegen und die hintere Tür drücken.
Den Schalter in die entgegengesetzte Richtung der Türöffnung stellen. Damit ist die Einstellung der Funktion „Normalerweise offen“ abgeschlossen.
2) Normal geöffnete Tür deaktivieren: Drücken Sie den hinteren Türgriff nach unten, schieben Sie den Positionierschalter der hinteren Tür in Öffnungsrichtung und lassen Sie dann den hinteren Türgriff los. In diesem Moment ist die normalerweise geöffnete Tür deaktiviert.
Die Funktion wurde abgebrochen.
3) Im Folgenden werden die Schritte zum Einstellen und Deaktivieren der einseitigen, normalerweise geöffneten Funktion an der rechten Tür beschrieben. Für die Installation an der linken Tür:
Drehen und drücken Sie in entgegengesetzte Richtungen.

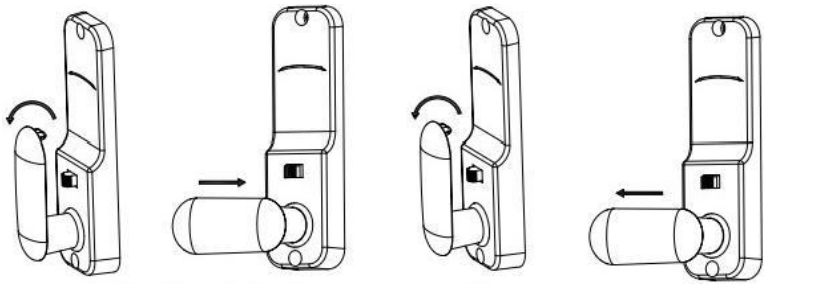

Normalerweise freischalten Einstellung freischalten

Stornieren nor mally

Häufig gestellte Fragen und Lösungen

Gemeinsam Fragen	Lösungen
Passwort eingeben und drehen der Knauf kann nicht freischalten Die Tür.	1. Vor dem Betreten Die Passwort drücken Die "C" Schlüssel zum Zurücksetzen Die Passwort sperren. 2. Überprüfen Sie, ob die Installation Direktion von Die flacher Schaft des Schlosses für Öffnung Die Tür Ist richtig 3. Prüfen Sie, ob die Länge Die Wohnung Welle Ist geeignet
Nach dem Entriegeln, der Knauf und Die sperren Zunge kehrt nicht zurück Zu ihre Original Positionen.	1. Die Vorder- und Rückseite Tür Paneele von Die sperren Sind symmetrisch installiert und Die sperren Zunge Ist bei Die Dasselbe horizontal Ebene. 2. Prüfen Sie, ob die Länge Die Wohnung Welle Ist geeignet.
Die Passworttaste drückt nicht antworten	1. Vor dem Betreten Die Passwort drücken Die "C" Schlüssel zum Zurücksetzen Die Passwort sperren. 2. Prüfen Sie, ob normalerweise offener Modus hat nicht gewesen freigegeben.
Passwort ändern kann sich nicht drehen Die Taste.	1. Prüfen wenn die normalerweise offen Modus hat nicht gewesen freigegeben.
Das Schloss war geöffnet ohne Eintritt Die Passwort.	1. Prüfen wenn die normalerweise offen Modus hat nicht gewesen freigegeben.



VEVOR

Upgrade · The Home Creator Way

SERRATURA MECCANICA SENZA CHIAVE

MODELLO: OL-201D2-03

VEVOR | Upgrade
The Home Creator Way

MODELLO: OL-201D2-03

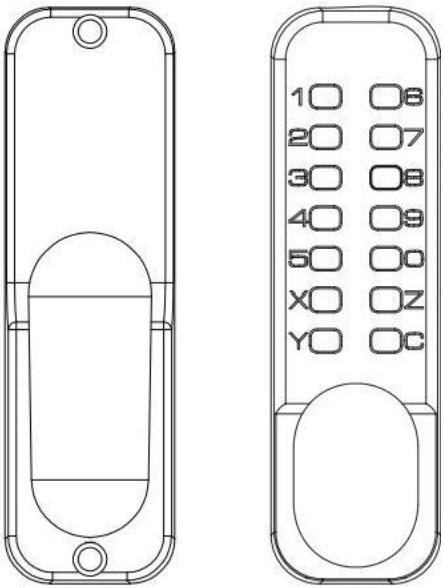

Questo è il originale istruzioni, per favore Leggere Tutto manuale opportunità accuratamente Prima operativo.VEVOR riserve UN chiaro interpretazione Di noi utente manuale.Il aspetto Del prodotto dovrà essere soggetto al prodotto hai ricevuto. Per favore perdona noi che non lo faremo informarti Ancora se c'è Sono Qualunque tecnologia o software aggiornamenti su Nostro prodotto.

Sicurezza istruzioni E precauzioni

AVVERTIMENTO:

Leggere attentamente queste istruzioni prima di utilizzare il prodotto. La mancata osservanza di queste istruzioni può causare gravi lesioni.

Precauzioni per il montaggio:

1) Assemblare solo seguendo queste istruzioni. Un assemblaggio improprio può creare pericoli.
2) Durante l'assemblaggio, indossare occhiali di sicurezza omologati ANSI e guanti da lavoro resistenti.
3) Mantenere l'area di assemblaggio pulita e ben illuminata.
4) Durante l'assemblaggio, tenere gli astanti lontani dall'area.

NOTA:

1. La lunghezza consigliata per la password è di 4-6 cifre.
2. Premi il tasto C per reimpostare prima di inserire la password.
3. La password non deve essere inserita in sequenza.
4. Consente lo sblocco inserendo le cifre della password in qualsiasi ordine.

Esempio: sia 12345 che 54321 possono sbloccare la serratura. Non sono ammesse cifre ripetute durante la configurazione della password; ad esempio, 12344 non è valido.

Lista di parti

1) Pannello esterno
2) Pannello interno
3) Guarnizione in gomma*2
4) Vite nera M5x15*3 (una di scorta)
5) Asta di collegamento e molla di guida*3 (una di scorta) la molla di guida è regolabile in lunghezza.
6) Installare viti M5x60*3(una backup)
7) Vite per legno x4 (utilizzata per fissare la piastra della fibbia e la linguetta di bloccaggio)
8) Primavera
9) Albero piatto
10) Linguetta di bloccaggio (60 mm e 70 mm)
11) Scatola della fibbia della piastra della fibbia
12) Bullone Guida
13) Manuale
14) Assistiti installazione perforazione adesivo

MODELLO: OL-201D2-03

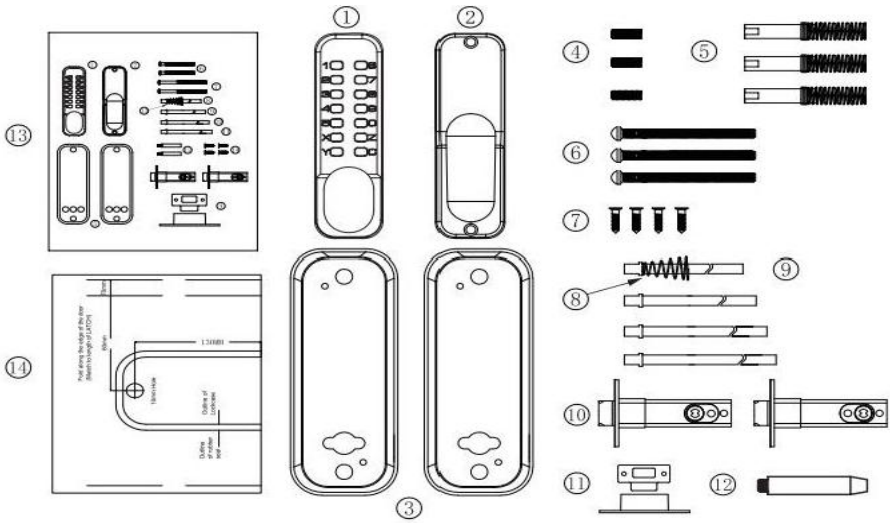

Prima dell'installazione, si prega di:

1) Assicurarsi che tutte le parti funzionino correttamente

2) Impostare o modificare la
password

IL Le password impostate non sono in ordine e non può essere ripetuto. Impostare un codice di 4-6 cifre è la soluzione più sicura.

3)Dopo impostare il password, assicurati che serratura della porta può essere aperto normalmente, Inserire l'albero piatto nel cilindro della serratura foro e ruotare la maniglia, il fermo Dovrebbe estendere E ritrattare normalmente.

Size Chart Template

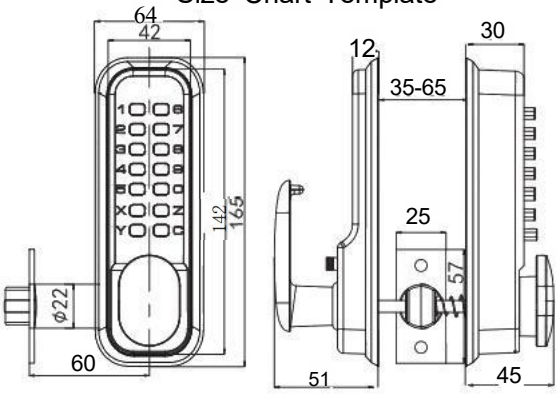

Installazione

1)Correttamente posizionare e fissare il modello(prodotto modello 201) modello) sulla superficie della porta interna Necessario altezza dal pavimento. Assicurarsi che il modello di allineamento del bordo della porta pertinente e contrassegnato sia correttamente
Allineato con la porta vera e propria bordo(come Fico 1).
2)Il 14 mm fori di diametro nel prodotto modello sono per il quadrato Stelo mandrino buchi e i due 12 mm I fori di diametro sono per i fori dei bulloni che sicuro IL fronte e pannelli posteriori.due da 7 mm fori di diametro sono destinato all'installazione dei perni.

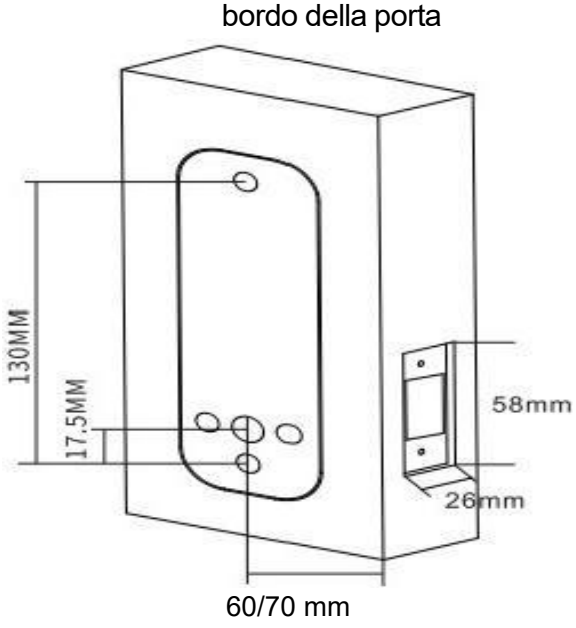

FIG1

Nucleo di chiusura Installazione

1) Segnare un punto centrale sulla "Linea centrale del fermo" (come mostrato in Figura 2).
2) Praticare un foro di 25 mm di diametro e 80 mm di profondità nel punto indicato.
3) Inserire il cilindro di bloccaggio nel foro praticato, quindi inserire l' albero piatto nel foro quadrato del cilindro di bloccaggio e serrarlo.
4) Praticare due piccoli fori, di 3 mm di diametro, sul foro di installazione del cilindro della serratura.

5) Fissare il fermo con viti per legno Phillips per garantire il corretto posizionamento
6) Il lucchetto con password installato in fabbrica è fornito con Linguette di bloccaggio da 60 mm e 70 mm selezionabili per l'installazione.

Tagliare una fessura sul pannello di chiusura il lato della porta e Scava un foro per il montaggio del chiavistello sul lato della porta.

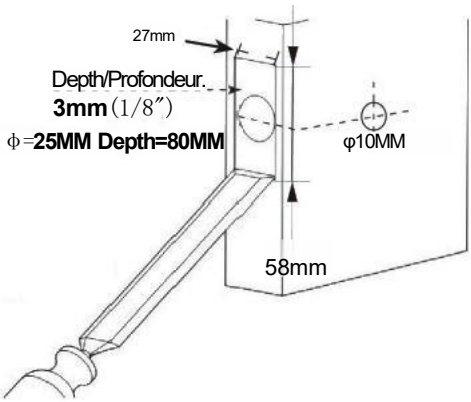

FIG2

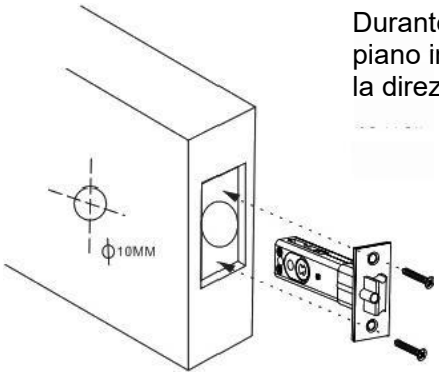

FIG3

Durante installazione,
piano inclinato del fermo verso
la direzione di chiudendo la porta

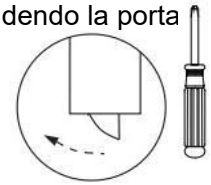

La direzione della chiusura IL porta

TEMPLATES

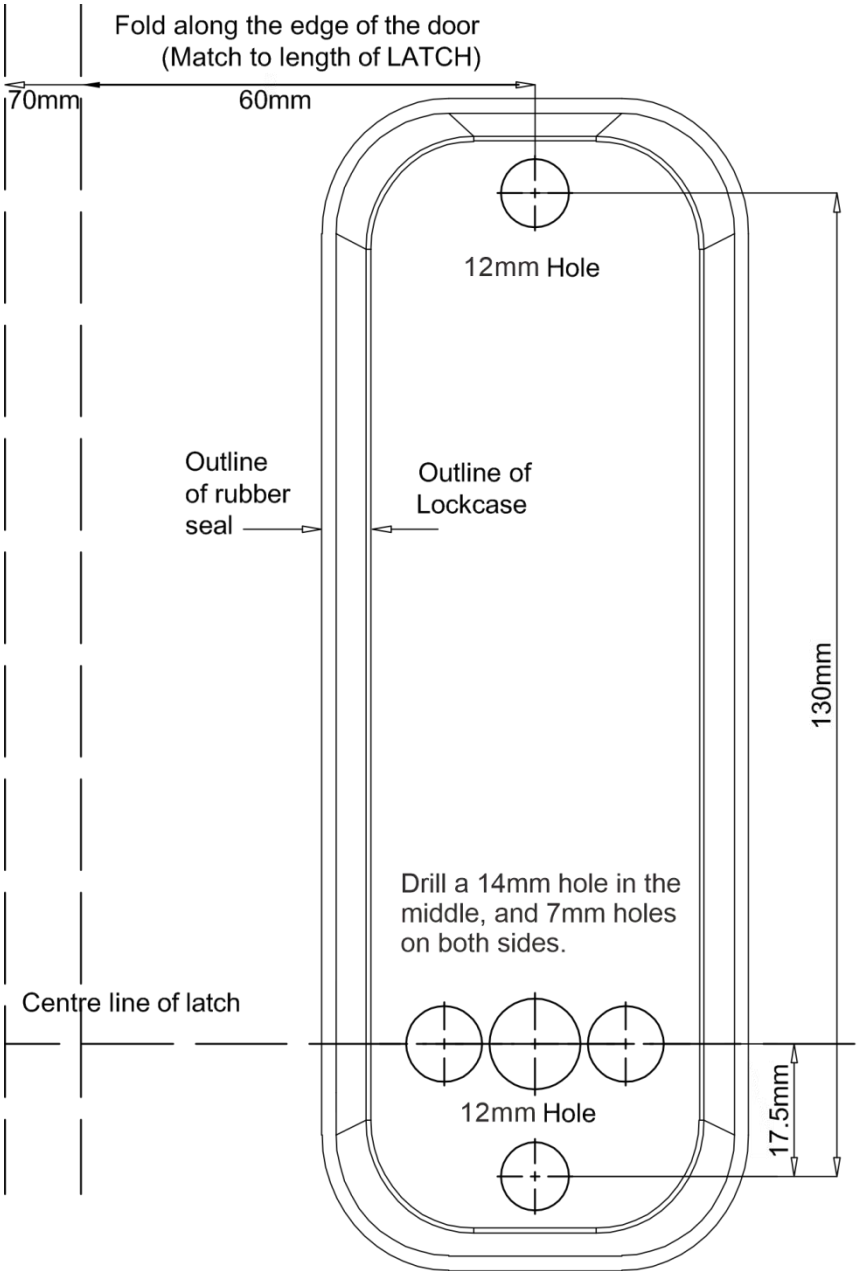
Fold along the edge of the door
(Match to length of LATCH)
70mm
60mm
12mm Hole
Outline
of rubber
seal
Outline of
Lockcase
130mm
Drill a 14mm hole in the
middle, and 7mm holes
on both sides.
Centre line of latch
12mm Hole
17.5mm

Impostazione/Modifica Password

1) Sul retro del corpo della serratura con pulsanti numerici, potrai vedere il manopola con fessure, la direzione del punto verso il centro Questo la posizione non è uno stato di password.(Vedi figura 4A)

2) "Se vuoi impostare un pulsante come password, delicatamente premere il pulsante con un cacciavite a taglio e ruotare esso 180 titoli di studio COSÌ Quello il punto allinea con UN numero.Questo il pulsante sarà quindi diventa la password. La punto Dovrebbe punto verso l'esterno in direzione 'G'(vedi figura 4B)

3)"A annullare una password, delicatamente spingere giù IL pulsante con un cacciavite a taglio e ruotalo di 180 gradi gradi in modo che il punto sia rivolto verso centro Di IL serratura corpo (indicando) in direzione 'F').

4) La Y Il tasto C è un tasto funzione normalmente aperto e non può essere impostato come password. chiave viene utilizzato per cancellare o reimpostare la password,

e tutti gli altri numeri e lettere vengono utilizzati come chiavi di password.

Prima installazione In IL porta, ricorda IL password Voi Avere impostato.

Tutto il codice su

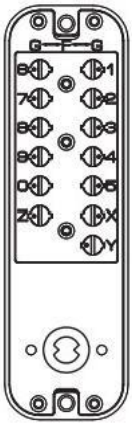

FIG4A

Tutto il codice disattivato

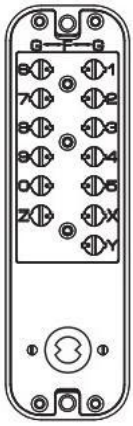

FIG4B

Selezione delle dimensioni di installazione

1) Quindi, seleziona il corrispondente misurare Di appartamento lancia per installazione in base allo spessore della porta (come mostrato in Figura 5).

2) La dimensione predefinita dell'albero piatto (6x2) è adatta per spessori delle porte compresi tra 35 mm e 65 mm.

Modello	Lo spessore(t) IL porta	Nero vite Molla della biella	Viti	Piatto lancia
OL-201D2-03	35≤t<42mm	/	M5x60x2	70mmx×1
	42≤t<50mm	(M5xM5x35mm)×2	M5x60×2	80mmx×1
	50≤t<58mm			90mmx1
	58≤t≤65mm			100 mm x1

FIGURA 5

Regolazione della direzione di apertura della porta

Regolare la direzione e la posizione dell'asse di rotazione sul pannello frontale. Fare riferimento alla procedura di regolazione delle ante sinistra e destra.
(Come illustrato nella Figura 6)

Supporto per fermo

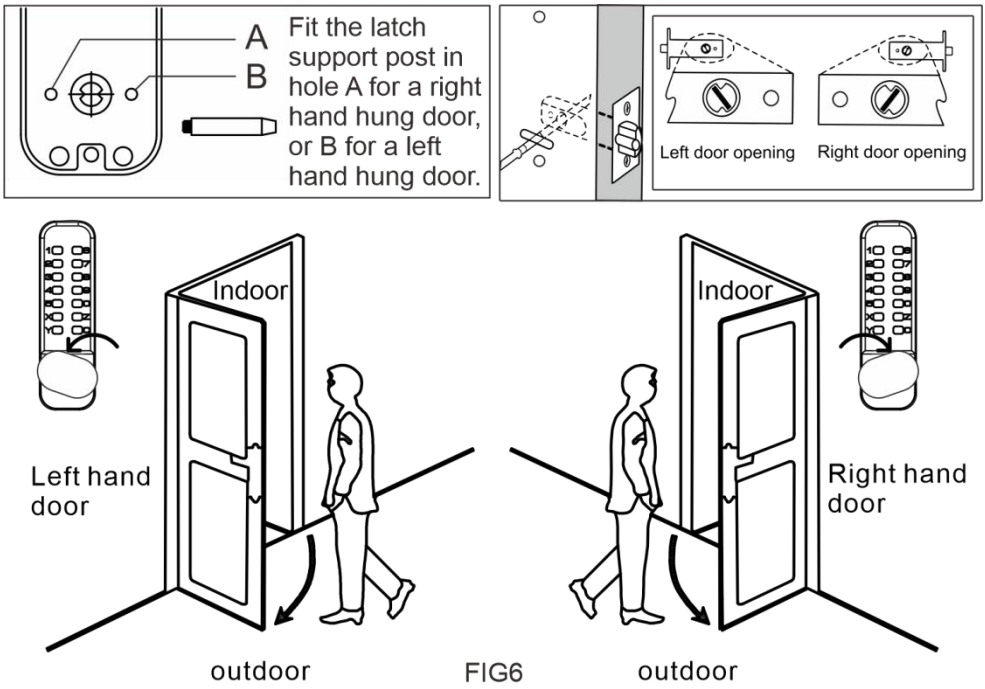

FIG6

Installazione e Debug

1) Installazione su porte di spessore compreso tra 35 e 42 mm: inserire il cuscinetto in gomma (come mostrato in Figura 7A).

2)42~65mm spesso installazione della porta, primo, inserire IL gomma cuscino in IL pannello. quindi, avvitare le viti nere nei fori delle viti M5 della serratura infine,

avvitare la biella nelle viti nere (come mostrato in Fig. 7B)

(Nota: la molla di guida sulla biella deve essere regolata per essere coerente con lo spessore della porta. Ad esempio: se lo spessore della porta è di 50 mm, la lunghezza dell'asta di collegamento e della molla di guida dovrebbe essere pari a 50 mm). (come da Fig. 7C)

3) Inserire un'estremità dell'albero piatto con una molla di bloccaggio nel foro circolare della serratura del pannello frontale (come Figura 7D)

35-42 mm spesso installazione porte

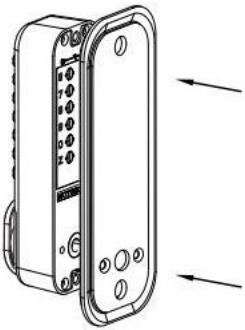

FIG7A

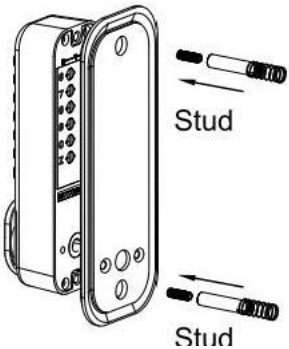

FIG7B

42-65 mm spesso porta installazione

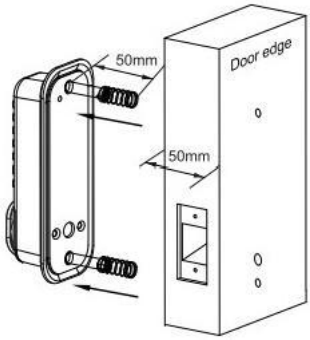

FIG7C

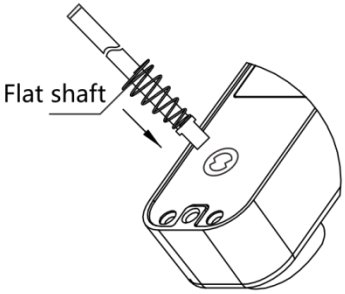

FIG7D

LH door and RH door screw position

The rear panel defauted left hand open, if want to change right hand open, please change the A hole screws to B hole.

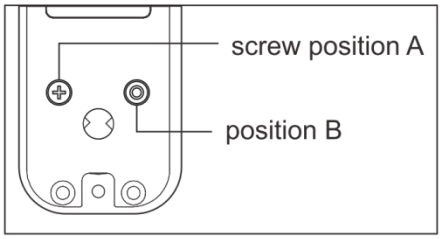

4) Installazione di porte di spessore 35~42 mm, della serratura del pannello frontale e dell'inserto
l'altra estremità nel foro circolare della serratura del pannello posteriore. Dopo l'installazione, utilizzare la guarnizione in gomma e le viti di montaggio in dotazione (come mostrato in Fig. 8A).
5) 42~65mm spesso porta installazione, di IL fronte pannello serratura e inserire
l'altra estremità nel foro circolare della serratura del pannello posteriore. Dopo l'installazione, utilizzare la guarnizione in gomma e le viti di montaggio in dotazione (come mostrato in Fig. 8B).
6) Prima di serrare le viti di installazione, assicurarsi che la serratura sia verticale.
e testare la funzione di sblocco per assicurarsi che funzioni correttamente. Quindi serrare le viti di fissaggio per completare l'installazione.
Promemoria importante: non chiudere la porta finché la password e la serratura non sono state inserite.
È stato confermato che funzionano correttamente. Evitare di stringere eccessivamente le serrature e le guarnizioni delle porte per prevenire danni al meccanismo.

35-42 mm
spesso
installazione
porte

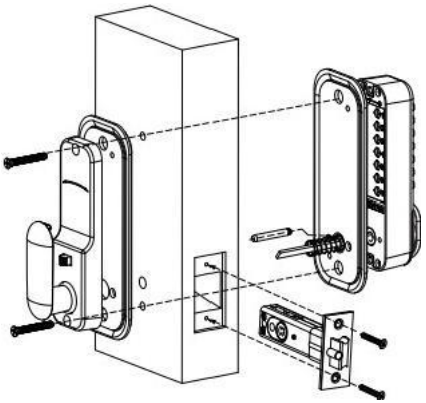

FIG8A

42-65 mm
spesso
installazione
porte

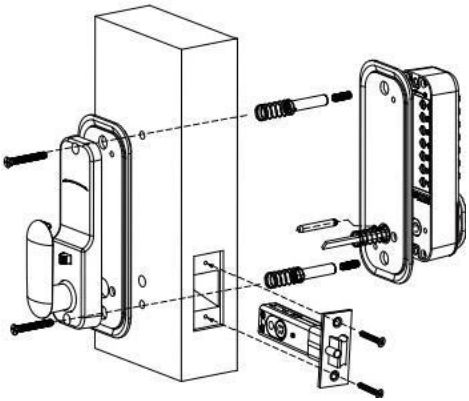

FIG8B

Piastra di fissaggio del telaio della porta, scatola, fissaggio

1) Nota importante: la piastra di fissaggio installata deve essere posizionata in modo che il cilindro della serratura possa entrare nel foro.
2) Tenendo conto di quanto sopra, la piastra di fissaggio del telaio della porta deve essere posizionata correttamente.
3) Una volta determinata la posizione corretta, tracciare delle linee attorno alla piastra di fissaggio e attorno alle due posizioni dei fori per contrassegnarle.
4) Rimuovere la piastra di fissaggio, allineare le due posizioni dei fori della scatola con le due posizioni dei fori dove sono stati lasciati i segni e tracciare le linee segnate lungo il perimetro della scatola. Rimuovere la scatola.
5)Fare un foro quadrato lungo la linea circa le dimensioni della scatola, profondo circa 12 mm, in modo che la scatola possa essere appoggiata facilmente. Aprire un foro quadrato circa
Profondità di 1 mm.
6) I fori quadrati per i dispositivi di fissaggio consentiranno ai dispositivi di fissaggio anteriori di aderire perfettamente al telaio della porta.

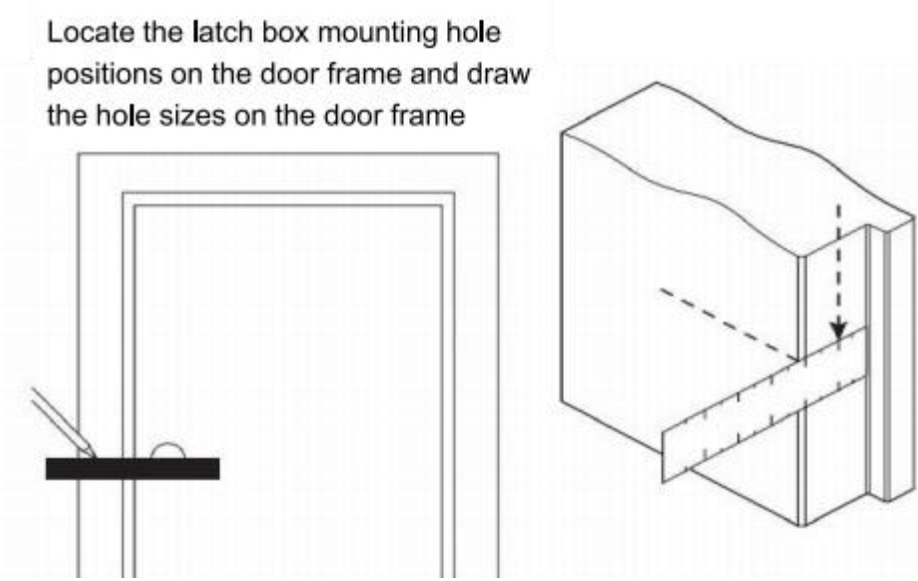

FIG9

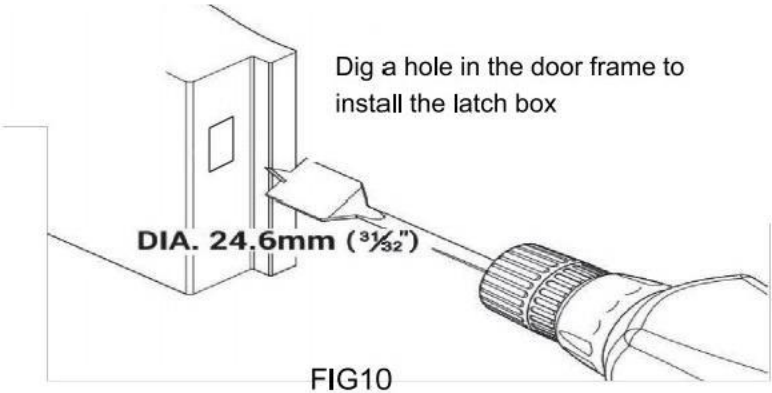

FIG10

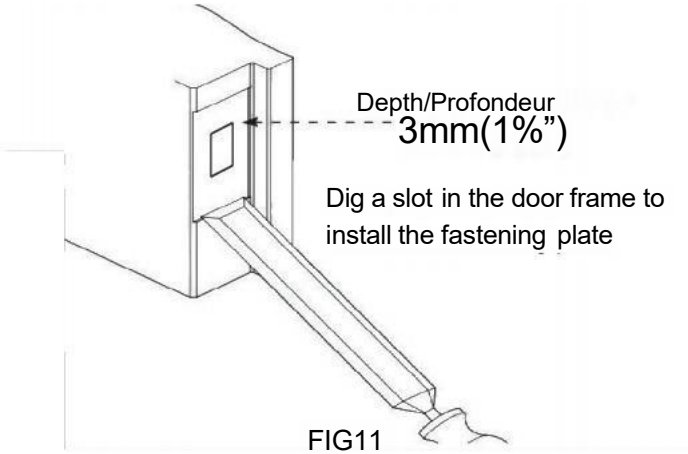

FIG11

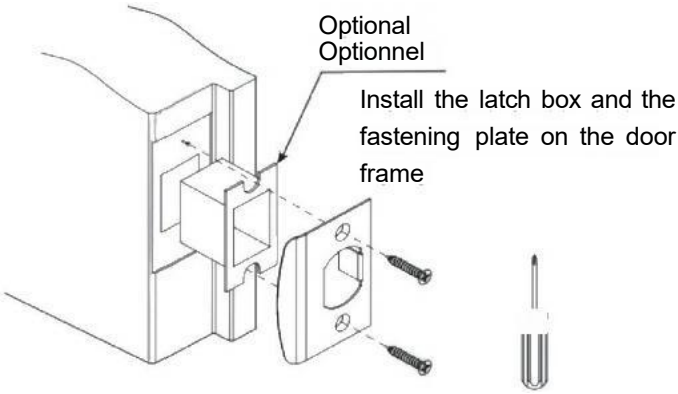

FIG12

Impostazione continua della funzione e cancellazione

1) Impostare la funzione di apertura normale: Innanzitutto, inserire la password corretta, quindi tenere premuto il tasto Y senza rilasciarlo, poi premere nuovamente la maniglia. Infine, rilasciare prima la maniglia e poi il tasto Y. La funzione di apertura normale è impostata.

2) Annullare la funzione di apertura normale: innanzitutto, tenere premuto il tasto C senza rilasciarlo, quindi premere la maniglia. La funzione di apertura normale verrà disattivata. Nota (quando la funzione di apertura normale è attiva, la colonna per la modifica del codice non può ruotare, non è possibile impostare la password e non è possibile premere i tasti. Se è necessario eseguire le operazioni sopra descritte, disattivare prima la funzione di apertura normale).

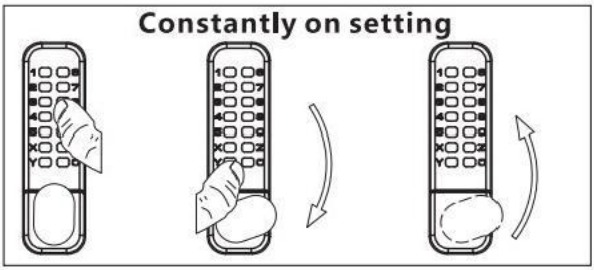

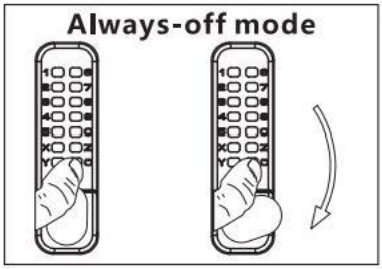

Metodo di impostazione normalmente aperto del pannello posteriore su un solo lato

1) Impostazione della funzione normalmente aperta: Innanzitutto, premere e tenere premuto il pulsante dello sportello posteriore
la maniglia nella direzione di apertura della porta e spingere la porta posteriore
Posizionare l'interruttore nella direzione opposta all'apertura della porta. A questo punto, l'impostazione della funzione normalmente aperta è completa.

2) Annullare la funzione normalmente aperta: premere verso il basso la maniglia della porta posteriore, spingere l'interruttore di posizionamento della porta posteriore verso la direzione di apertura della porta e quindi rilasciare la maniglia della porta posteriore. A questo punto, la funzione normalmente aperta
la funzione è stata annullata

3) Di seguito sono riportati i passaggi per impostare e disattivare la funzione di apertura normale su un solo lato installata sulla porta destra. Per l'installazione sulla porta sinistra,
Ruotare e premere in direzioni opposte.

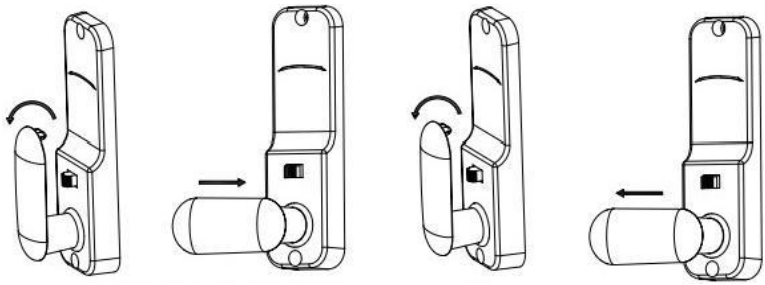

Normalmente sbloccare collocamento mally sbloccare

Cancellare normale

Domande frequenti e soluzioni

Comune Domande	Soluzioni
Inserimento della password e rotante la manopola non può sbloccare IL porta.	1. Prima di entrare IL password, premere IL "C" chiave per ripristinare IL password serratura. 2. Verificare che il installazione ione diretto Di IL albero piatto della serratura per apertura IL porta È corretto 3. Verificare se il lunghezza di IL Piatto lancia È grafico
Dopo lo sblocco, la manopola e IL serratura la lingua non riesce a tornare A loro originale posizioni.	1. La parte anteriore e posteriore porta pannelli Di IL serratura Sono installato simmetricamente e IL serratura lingua È A IL Stesso orizzontale livello. 2. Verificare se il lunghezza di IL Piatto lancia È corretto.
La pressione della password fa non rispondere	1. Prima di entrare IL password, premere IL "C" chiave per ripristinare IL password serratura. 2. Verifica se normalmente modalità aperta ha non stato rilasciato.
Modifica della password non può ruotare IL pulsante.	1. Verifica se normalmente aprire modalità ha non stato rilasciato.
La serratura era aperto senza ingresso IL password.	1. Verifica se normalmente aprire modalità ha non stato rilasciato.



VEVOR

Upgrade · The Home Creator Way

CERRADURA MECÁNICA SIN LLAVE

MODELO: OL-201D2-03

VEVOR | Upgrade
The Home Creator Way

MODELO: OL-201D2-03

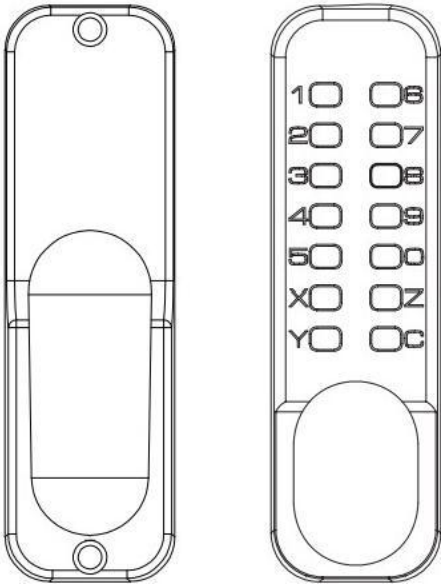

Este es el original Instrucciones, por favor leer todo manual instrucciones con cuidado antes en funcionamiento.VEVOR reservas a claro interpretación de nuestro usuario manual.El apariencia del el producto deberá estar sujeto a la producto Lo recibiste. Por favor, perdóname. nosotros que no lo haremos informarle de nuevo si hay son cualquier tecnología o software actualizaciones sobre nuestro producto.

Seguridad instrucción y precauciones

ADVERTENCIA:

Lea este material antes de usar este producto. No hacerlo puede provocar lesiones graves.

Precauciones de montaje:

1) Ensamble únicamente siguiendo estas instrucciones. Un ensamblaje incorrecto puede generar peligros.
2) Utilice gafas de seguridad homologadas por la ANSI y guantes de trabajo resistentes durante el montaje.
3) Mantenga la zona de montaje limpia y bien iluminada.
4) Mantenga a los transeúntes fuera del área durante la reunión.

NOTA:

1. Se recomienda que la contraseña tenga entre 4 y 6 dígitos.
2. Pulse la tecla C para restablecer antes de introducir su contraseña.
3. La contraseña no necesita introducirse en orden.
4. Permite desbloquear la cerradura introduciendo los dígitos de la contraseña en cualquier orden. Por ejemplo: tanto 12345 como 54321 pueden desbloquearla. No se permiten dígitos repetidos durante la configuración de la contraseña; por ejemplo, 12344 no es válido.

Lista de Partes

1) Panel exterior
2) Panel interior
3) Junta de goma*2
4) Tornillo negro M5x15*3 (uno de repuesto)
5) Biela y resorte guía*3 (uno de repuesto) El resorte guía se puede ajustar en longitud.
6) Instalar tornillos M5x60*3 (uno) respaldo)
7) Tornillo para madera x4 (se utiliza para fijar la placa de la hebilla y la lengüeta de bloqueo)
8) Primavera
9) Eje plano
10) Lengüeta de bloqueo (60 mm y 70 mm)
11) Placa de hebilla Caja de hebilla
12) Perno Guía
13) Manual
14)Asistió instalación perforación etiqueta engomada

MODELO: OL-201D2-03

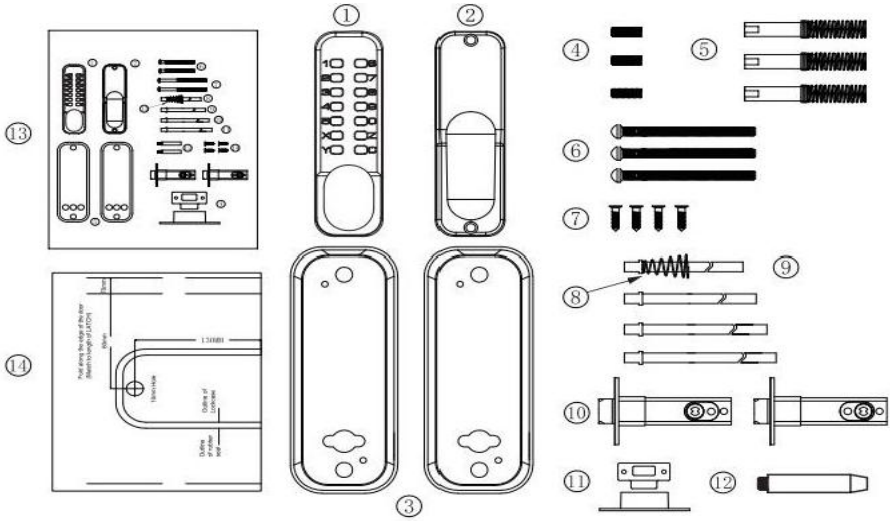

Antes de la instalación, por favor:

1) Asegúrese de que todas las piezas funcionen correctamente.

2) Establecer o cambiar la
contraseña
El Las contraseñas establecidas no están en ningún orden. y no se puede repetir. Establecer un código de 4 a 6 dígitos es lo más seguro.

3) Después estableciendo el contraseña, asegúrese de que cerradura de la puerta puede ser abierto normalmente, Insertar el eje plano en el cilindro de la cerradura agujero y girar el mango, el pestillo debería extender y retraer normalmente.

Size Chart Template

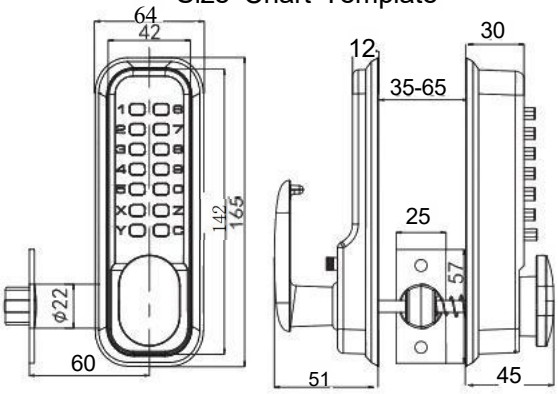

Instalación

1) Correctamente colocar y fijar el plantilla(Modelo 201 producto) plantilla) a la superficie de la puerta interior Requerido altura desde el suelo. Asegúrese de que la plantilla de alineación del borde de la puerta marcada correspondiente esté correctamente colocada.
Alineado con la puerta real borde (como Higo 1).
2)El 14 mm agujeros de diámetro en el producto plantilla son para el cuadrado
Provenir huso agujeros y los dos 12 mm Los agujeros de diámetro son para los agujeros de los pernos que seguro el frente y paneles traseros.dos de 7 mm los agujeros de diámetro son Diseñado para la instalación de pasadores.

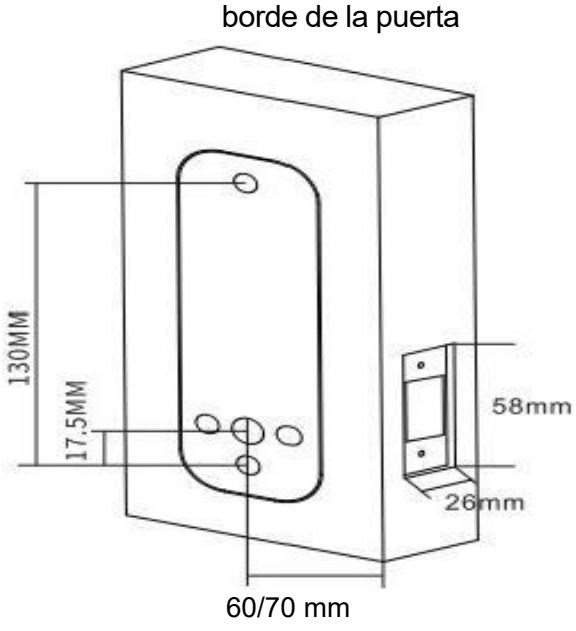

FIG1

Núcleo de cerradura Instalación

1) Marque un punto central en la "Línea central del pestillo" (como se muestra en la figura 2).
2) Taladre un agujero de 25 mm de diámetro y 80 mm de profundidad en la ubicación marcada.
3) Inserte el núcleo de la cerradura en el orificio perforado, luego inserte el eje plano en el orificio cuadrado del núcleo de la cerradura y apriételo.
4) Taladre dos pequeños agujeros de 3 mm de diámetro en el orificio de instalación del núcleo de la cerradura.

5) Asegure el pestillo con tornillos para madera Phillips para garantizar una correcta posición.
6) El candado con contraseña instalado de fábrica viene con Lengüetas de bloqueo de 60 mm y 70 mm que se pueden seleccionar para su instalación.

Corte una ranura para panel de pestillo en el lateral de la puerta, y Cava un agujero en el lateral de la puerta para montar el pestillo.

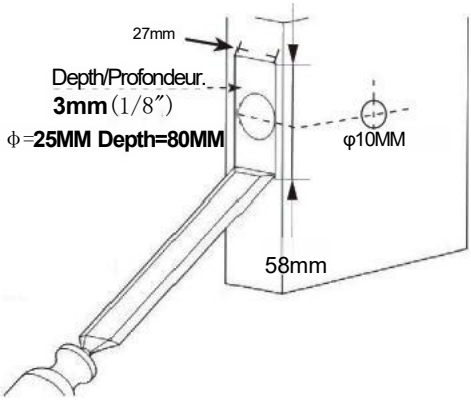

FIGURA 2

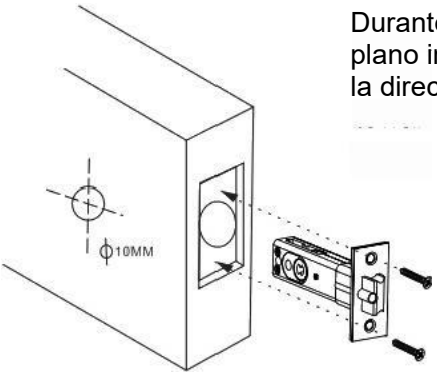

Durante instalando, el plano inclinado del pestillo hacia la dirección de cerrando la puerta



La dirección de cierre el puerta

FIGURA 3

TEMPLATES

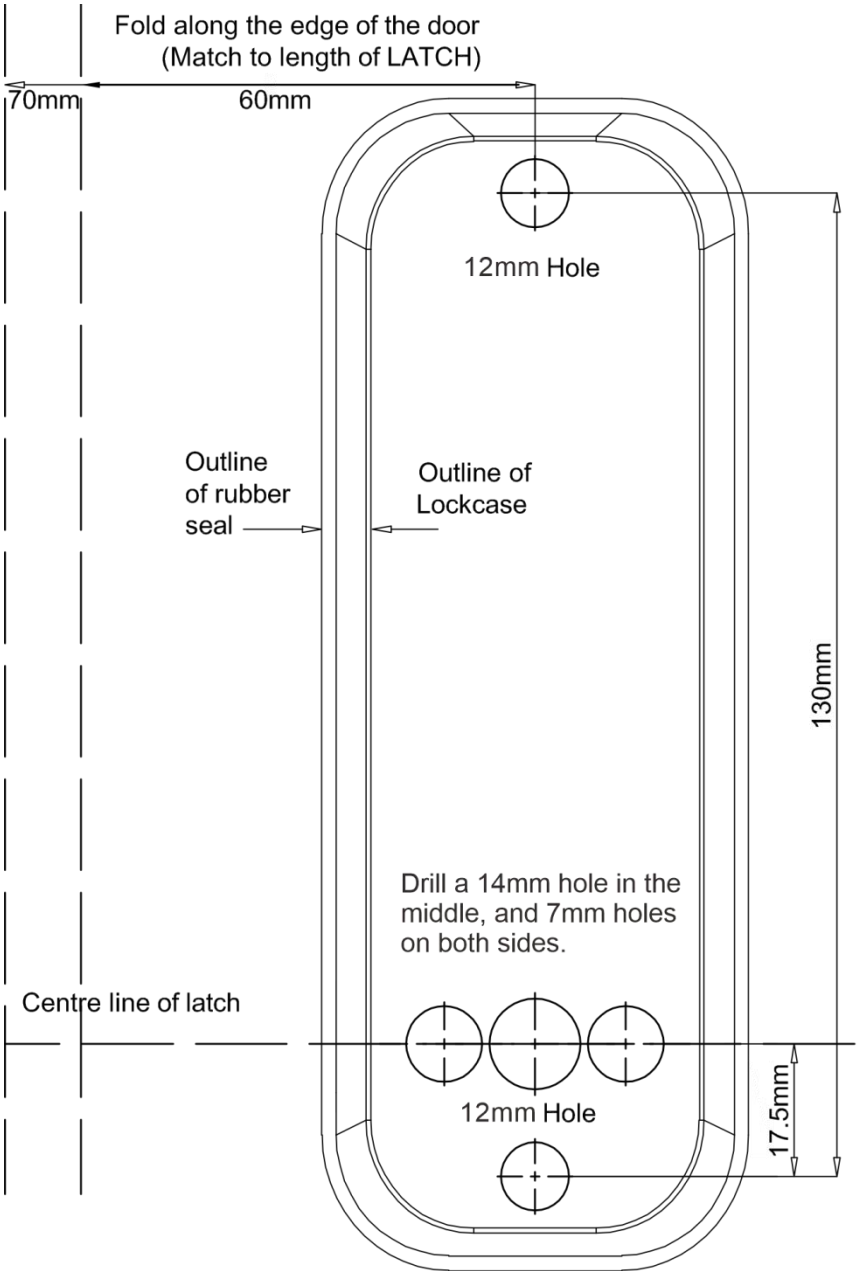
Fold along the edge of the door
(Match to length of LATCH)
70mm
60mm
12mm Hole
Outline
of rubber
seal
Outline of
Lockcase
130mm
Drill a 14mm hole in the
middle, and 7mm holes
on both sides.
Centre line of latch
12mm Hole
17.5mm

Configuración/Cambio Contraseñas

1) En la parte posterior del cuerpo de la cerradura con botones numéricos, usted podrá ver el
perilla con ranuras, la dirección del punto hacia el centro Esto La posición no tiene estado de contraseña. (Ver figura) 4A)

2)"Si desea establecer un botón como contraseña, suavemente Presione el botón con un destornillador de punta plana y girar es 180 títulos entonces eso el punto alinea con a número.Este El botón entonces conviértete en la contraseña. El punto debería punto exterior hacia 'G'(ver cifra 4B)

3)"Para cancelar una contraseña, suavemente empujar abajo el botón con un destornillador de punta plana y gíralo 180 grados grados de modo que el punto apunte hacia el centro de el cerrar cuerpo (señalando) hacia 'F').

4) La Y La tecla es una tecla de función normalmente abierta y no se puede configurar como contraseña. La C llave se utiliza para borrar o restablecer la contraseña,
y todos los demás números y letras se utilizan como claves de contraseña.

Antes instalando en el puerta, recuerda el contraseña tú tener colocar.

Todo el código en Todo el código está desactivado

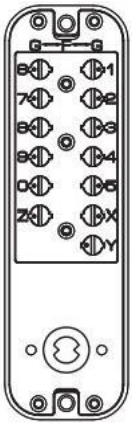

FIGURA 4A

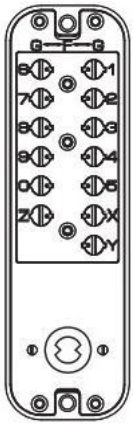

FIGURA 4B

Selección de dimensiones de instalación

1) Luego, seleccione el correspondiente tamaño de piso eje para instalación en función del grosor de la puerta. (Como se muestra en la Figura 5)

2) El tamaño predeterminado del eje plano (6x2) es adecuado para espesores de puerta que van desde 35 mm hasta 65 mm.

Modelo	El espesor (t) de el puerta	Negro tornillo Muelle de biela	Tornillos	Departamento eje
OL-201D2-03	35≤t<42mm	/	M5x60x2	70 mm x × 1
	42≤t<50mm	(M5xM5x35mm)×2	M5x60×2	80 mm x × 1
	50≤t<58mm			90 mm x 1
	58≤t≤65 mm			100 mm x1

FIGURA 5

Ajuste de la dirección de apertura de la puerta

Ajuste la dirección y la posición del eje de rotación en el panel frontal.
Consulte el método para ajustar las puertas izquierda y derecha.
(Como se muestra en la Figura 6)

Poste de soporte del pestillo

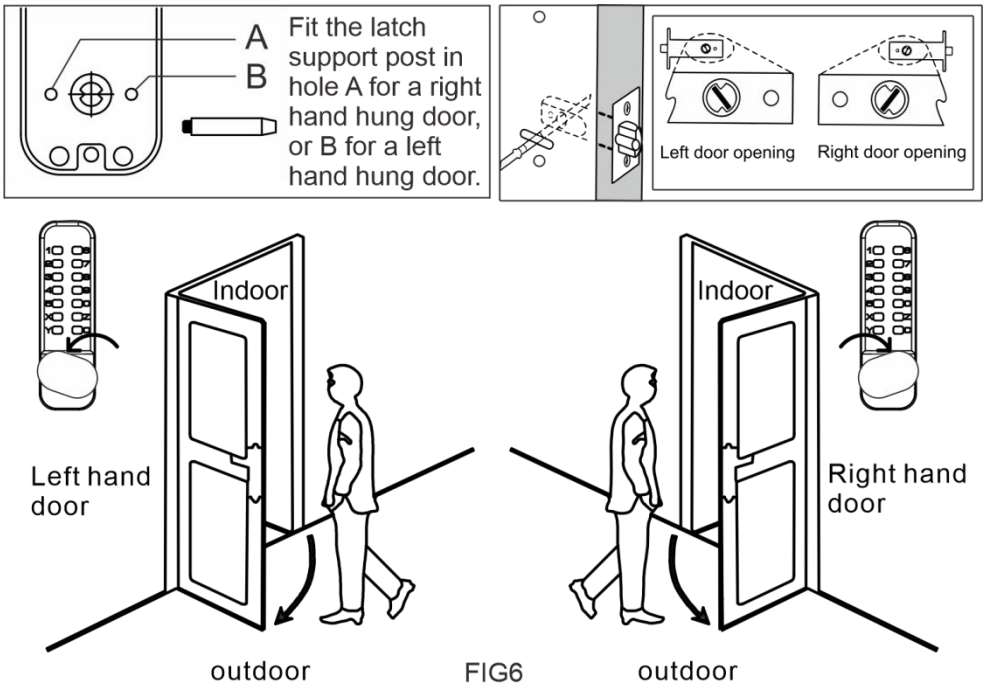

FIG6

Instalación y Depuración

1) Instalación en puertas de 35~42 mm de espesor, inserte la almohadilla de goma (como se muestra en la figura 7A).

2) 42~65 mm grueso Instalación de la puerta, primero, insertar el goma almohadilla en el panel. Luego, atornille los tornillos negros en los orificios para tornillos M5 de la cerradura. Finalmente,

Enrosque la biela en los tornillos negros (como se muestra en la figura 7B). (Nota: el resorte guía de la biela debe ajustarse para que esté coherente con el grosor de la puerta. Por ejemplo: si el grosor de la puerta es de 50 mm, la longitud de la biela y del muelle guía debe ser igual a 50 mm). (como en la figura 7C)

3) Inserte un extremo del eje plano con un resorte de bloqueo en el orificio circular de la cerradura del panel frontal (como Figura 7D)

35-42 mm grueso instalación de puertas

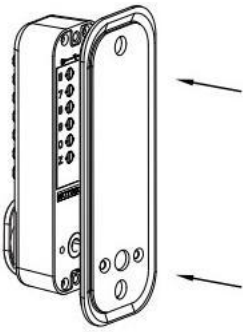

FIGURA 7A

42-65 mm grueso puerta instalación

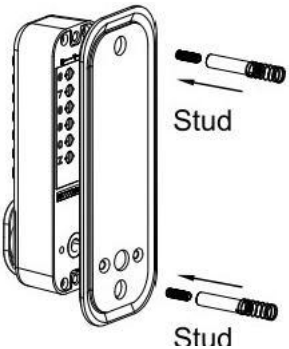

FIGURA 7B

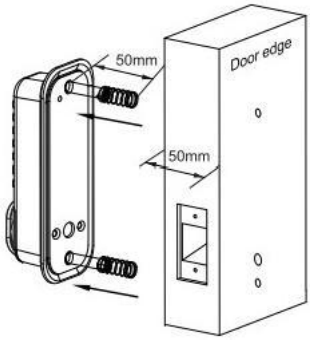

FIGURA 7C

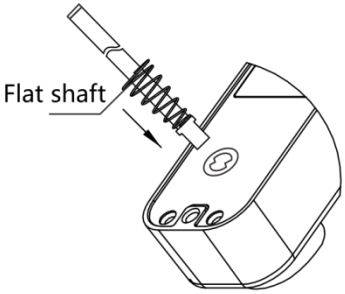

FIG7D

LH door and RH door screw position

The rear panel defauted left hand open, if want to change right hand open, please change the A hole screws to B hole.

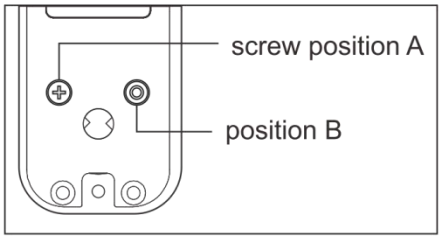

4) Instalación de puerta de 35~42 mm de espesor, del panel frontal de la cerradura e inserción
Introduzca el otro extremo en el orificio circular del cierre del panel trasero. Después de la instalación, utilice la junta de goma y los tornillos de montaje incluidos (como se muestra en la figura 8A).
5) 42~65 mm grueso puerta instalación,de el frente panel cerradura, y insertar
Introduzca el otro extremo en el orificio circular del cierre del panel trasero. Después de la instalación, utilice la junta de goma y los tornillos de montaje incluidos (como se muestra en la figura 8B).
6) Antes de apretar los tornillos de instalación, asegúrese de que la cerradura esté en posición vertical.
y compruebe la función de desbloqueo para asegurar su correcto funcionamiento. A continuación, apriete los tornillos de fijación para completar la instalación.
Recordatorio importante: No cierre la puerta hasta que se haya introducido la contraseña y se haya abierto la cerradura.
Se confirma que funcionan correctamente. Evite apretar demasiado las cerraduras y los sellos de las puertas para evitar daños en el mecanismo.

35-42 mm grueso instalación de puertas

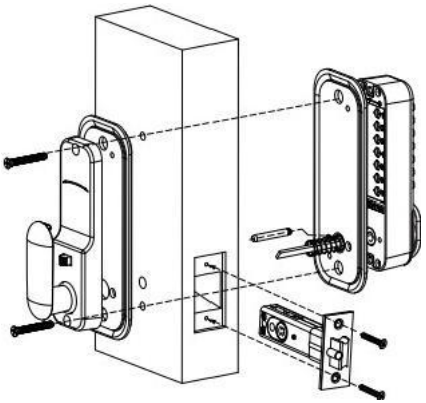

FIGURA 8A

42-65 mm grueso instalación de puertas

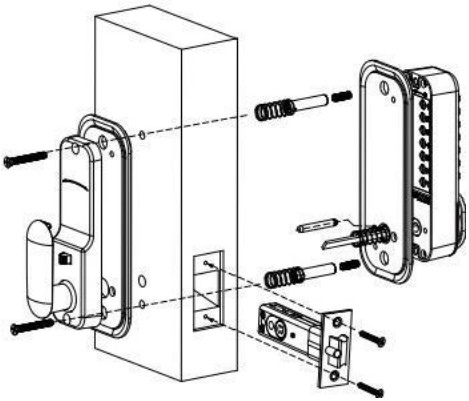

FIGURA 8B

Placa de fijación del marco de la puerta, caja, fijación

1) Nota importante: La placa de fijación instalada debe colocarse de manera que el núcleo de la cerradura pueda entrar en el orificio.
2) Teniendo en cuenta lo anterior, la placa de fijación del marco de la puerta debe colocarse correctamente.
3) Una vez determinada la posición correcta, dibuje líneas alrededor de la placa de fijación y alrededor de las dos posiciones de los orificios para marcarlas.
4) Retire la placa de fijación, alinee las ubicaciones de los dos orificios de la caja con las ubicaciones de los dos orificios donde se dejaron las marcas y dibuje líneas marcadas a lo largo del perímetro de la caja. Retire la caja.
5) Haga un agujero cuadrado a lo largo de la línea del tamaño de la caja, de unos 12 mm de profundidad, para que la caja se pueda colocar fácilmente. Abra un agujero cuadrado de aproximadamente
1 mm de profundidad.
6) Los orificios cuadrados para los sujetadores permitirán que los sujetadores delanteros queden al ras en el marco de la puerta.

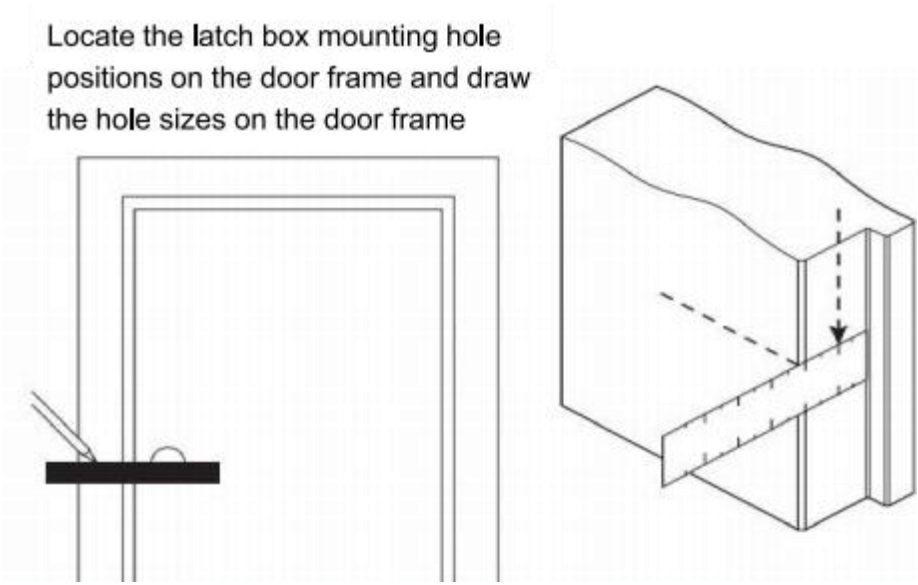

FIGURA 9

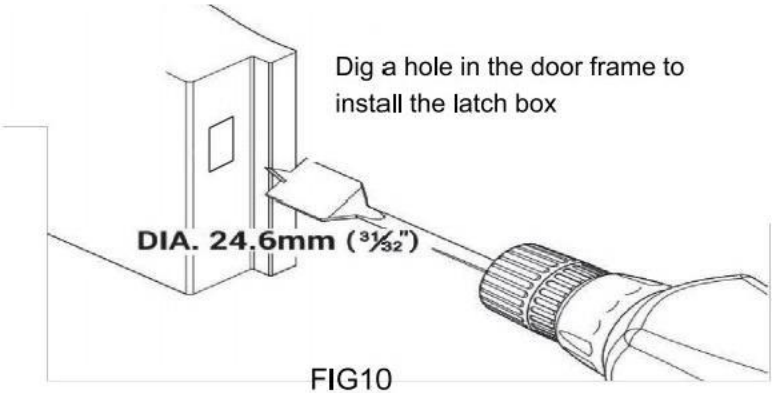

FIG10

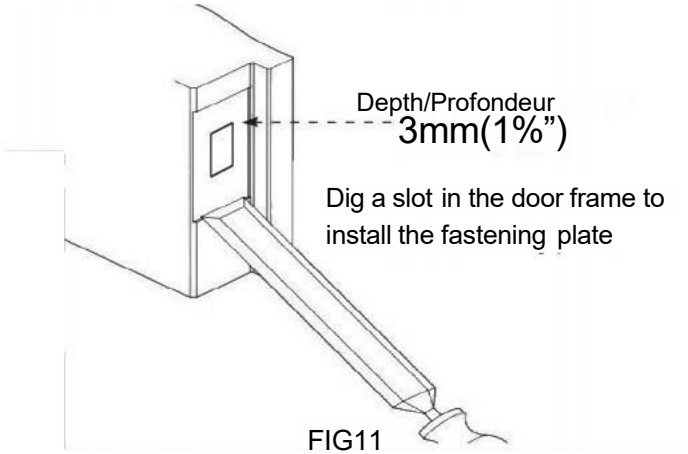

FIG11

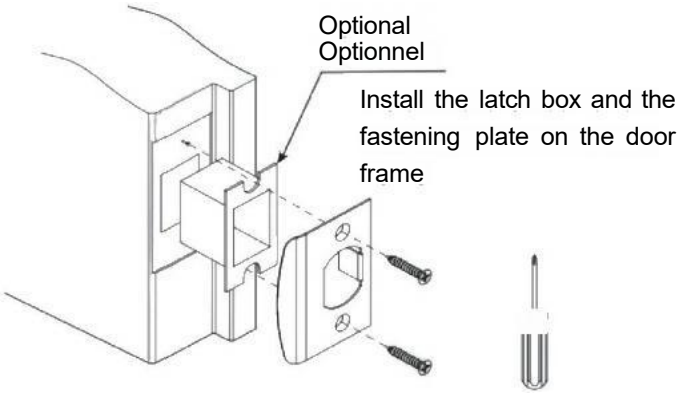

FIG12

Configuración de función continua y cancelación

1) Configurar la función de apertura normal: Primero, ingrese la contraseña correcta, luego presione la tecla Y sin soltarla y luego presione la manija nuevamente. Finalmente, suelte primero la manija y luego la tecla Y. La función de apertura normal está configurada.

2) Cancelar la función de apertura normal: Primero, mantenga presionada la tecla C sin soltarla y luego presione la manija. La función de apertura normal se cancelará. Nota: (Cuando la función de apertura normal está habilitada, la columna de cambio de código no puede girar, no se puede configurar la contraseña y no se pueden presionar las teclas. Si necesita realizar las operaciones anteriores, primero cancele la función de apertura normal).

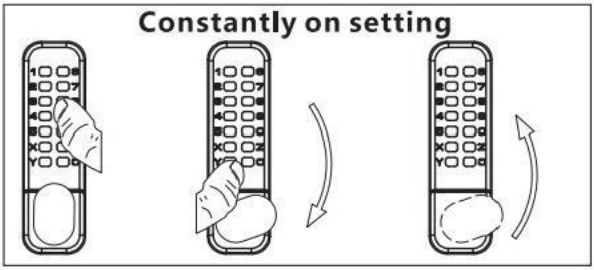

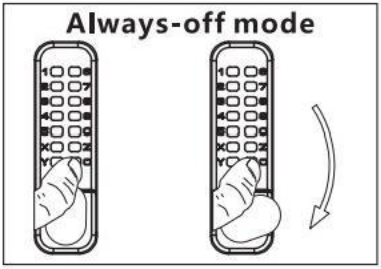

Método de ajuste normalmente abierto del panel trasero de una sola cara

1) Configuración de la función de apertura normal: Primero, mantenga presionada la puerta trasera.

Manija en la dirección de apertura de la puerta y empuje la puerta trasera. Coloque el interruptor en la dirección opuesta a la de apertura de la puerta. En este punto, la configuración de la función normalmente abierta está completa.

2) Cancelar la función normalmente abierta: Presione hacia abajo la manija de la puerta trasera, empuje el interruptor de posición de la puerta trasera hacia la dirección de apertura de la puerta y luego suelte la manija de la puerta trasera. En este punto, la función normalmente abierta

La función se cancela.

3) Los siguientes son los pasos para configurar y cancelar la función de apertura normalmente unilateral instalada en la puerta del lado derecho. Para la instalación en la puerta izquierda,

Gira y presiona en direcciones opuestas.

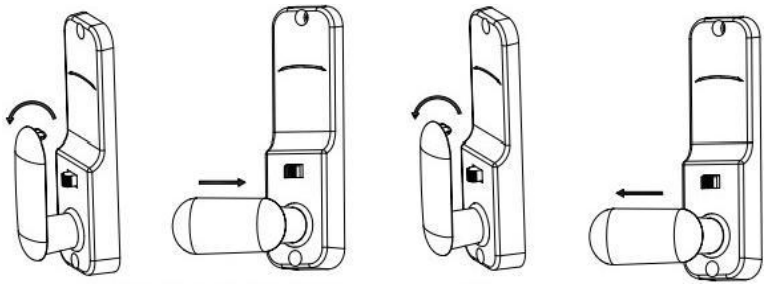

Normalmente descubrir configuración descubrir

Cancelar normalmente

Preguntas y soluciones comunes

Común Preguntas	Soluciones
Introducir la contraseña y rotativo la perilla no puedo descubrir el puerta.	1. Antes de entrar el contraseña, presione el "DO" llave para reiniciar el contraseña cerrar con llave. 2. Compruebe que el instalación dirección de el eje plano de la cerradura para apertura el puerta es correcto 3. Compruebe si el longitud de el departamento eje es adecuado
Después de desbloquear, la perilla y el cerrar La lengua no regresa a su original puestos.	1. La parte delantera y trasera puerta paneles de el cerrar son instalados simétricamente y el cerrar lengua es en el mismo horizontal nivel. 2. Compruebe si el longitud de el departamento eje es adecuado.
La contraseña presiona lo hace no responder	1. Antes de entrar el contraseña, presione el "DO" llave para reiniciar el contraseña cerrar con llave. 2. Compruebe si normalmente modo abierto tiene no estado liberado.
Cambiar la contraseña no puede girar el botón.	1. Comprobar si el normalmente abierto modo tiene no estado liberado.
La cerradura era abierto sin entrando el contraseña.	1. Comprobar si el normalmente abierto modo tiene no estado liberado.



VEVOR

Upgrade · The Home Creator Way

MECHANICZNY BEZKLUCZYKOWY ZAMEK DRZWI

MODEL:OL-201D2-03

VEVOR | Upgrade
The Home Creator Way

MODEL:OL-201D2-03

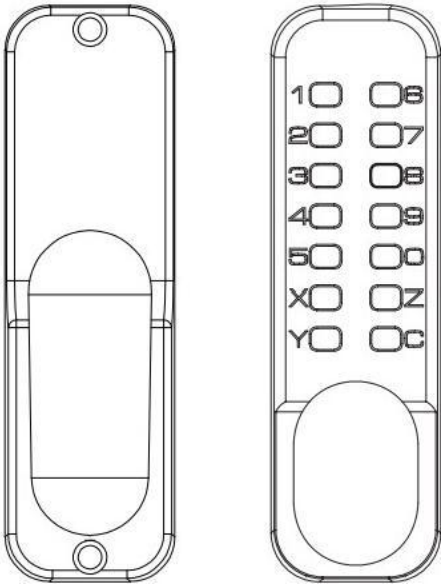

Ten jest oryginalny instrukcja, proszę Czytać Wszystko podręcznik instrukcje ostrożnie zanim operacyjny.VEVOR rezerwy A jasne interpretacja naszego użytkownik
podręcznik. wygląd z produkt powinien podlegać produkt Otrzymałeś. Proszę wybaczyć my , że nie będziemy poinformować cię Ponownie jeśli tam Czy każdy technologia lub oprogramowanie aktualizacje na temat nasz produkt.

Bezpieczeństwo instrukcja I środki ostrożności

OSTRZEŻENIE:

Przed użyciem produktu należy zapoznać się z treścią niniejszego dokumentu. Nieprzestrzeganie tego zalecenia może spowodować poważne obrażenia.

Środki ostrożności podczas montażu:

1) Montaż należy wykonywać wyłącznie zgodnie z niniejszą instrukcją. Nieprawidłowy montaż może stwarzać zagrożenie.
2) Podczas montażu należy nosić okulary ochronne zatwierdzone przez ANS1 oraz wytrzymałe rękawice robocze.
3) Utrzymuj miejsce zgromadzeń w czystości i dobrym oświetleniu.
4) Nie dopuść, aby osoby postronne znajdowały się w pobliżu podczas montażu.

NOTATKA:

1. Zalecana długość hasła wynosi 4-6 cyfr.
2. Naciśnij klawisz C, aby zresetować, a następnie wpisz hasło.
3. Hasła nie trzeba wpisywać w kolejności.
4. Odblokowanie możliwe jest poprzez wprowadzenie cyfr hasła w dowolnej kolejności. Przykład: Zarówno 12345, jak i 54321 mogą odblokować zamek. Powtarzające się cyfry nie są dozwolone podczas ustawiania hasła; na przykład 12344 jest nieprawidłowe.

Lista części

1)Panel zewnętrzny
2)Panel wewnętrzny
3)Uszczelka gumowa*2
4) Czarna śruba M5x15*3 (jedna zapasowa)
5) Korbowód i sprężyna prowadząca * 3 (jedna zapasowa) sprężyna prowadząca może mieć regulowaną długość.
6) Zainstaluj śruby M5x60*3(jedna kopia zapasowa)
7) Śruba do drewna x4 (używana do mocowania płytki klamry i języka zamka)
8) Wiosna
9)Wał płaski
10) Język blokujący (60 mm i 70 mm)
11) Pudełko na klamrę
12) Śruba Przewodnik
13)Instrukcja

14)Wspierany instalacja wiercenie naklejka

MODEL:OL-201D2-03

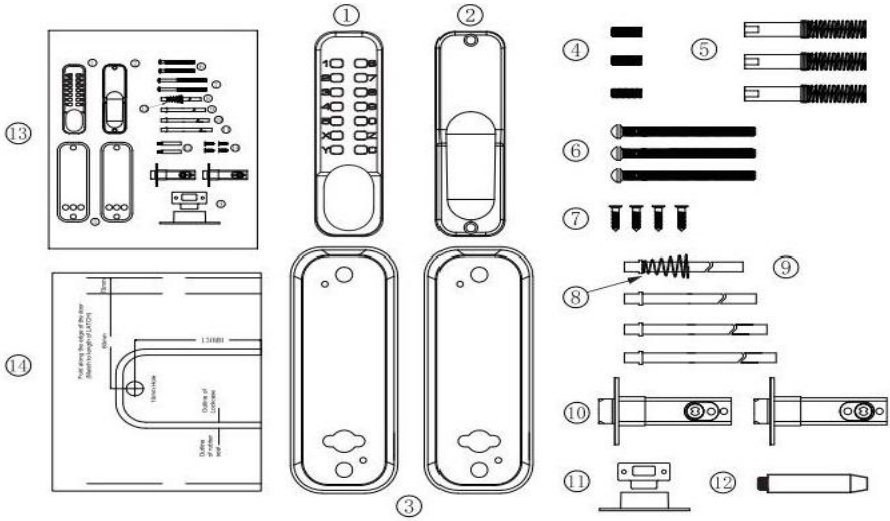

Przed instalacją należy:

1) Upewnij się, że wszystkie części działają prawidłowo

2) Ustaw lub zmień hasło

Ten ustawione hasła nie są w kolejności i nie można go powtórzyć. Ustawienie kodu 4-6-cyfrowego jest najbezpieczniejsze.

3)Po ustawienie hasło, upewnij się, że zamek do drzwi może być otwarte normalnie,Włóż płaski wał do cylindra zamka otwór i obrót uchwyt, ten zatrzask powinien rozszerzyć I wycofać normalnie.

Size Chart Template

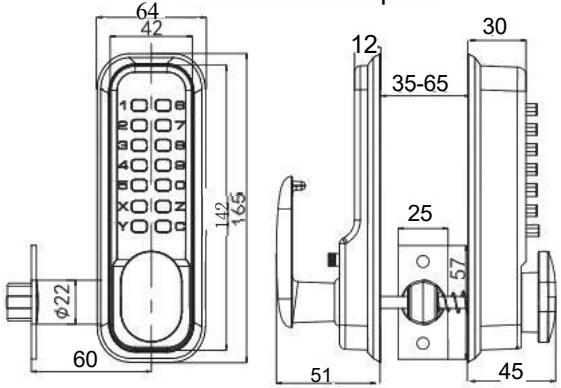

Instalacja

1)Prawidłowo ustawić i przymocować szablon (produkt Model 201) szablon)do powierzchni wewnętrznych drzwi Wymagany wysokość od podłogi. Upewnij się, że odpowiedni, oznaczony szablon wyrównywania krawędzi drzwi jest prawidłowo umieszczony
Wyrównany z prawdziwymi drzwiami krawędź(jako Figa 1).
2) Ten 14 mm średnica otworów w produkt szablon są do kwadratu
Trzon wrzeciono dziury i dwa 12 mm otwory o średnicy są przeznaczone do otworów na śruby, które bezpieczny ten przód i tylne panele.dwa 7mm średnica otworów wynosi przeznaczone do montażu kołkowego.

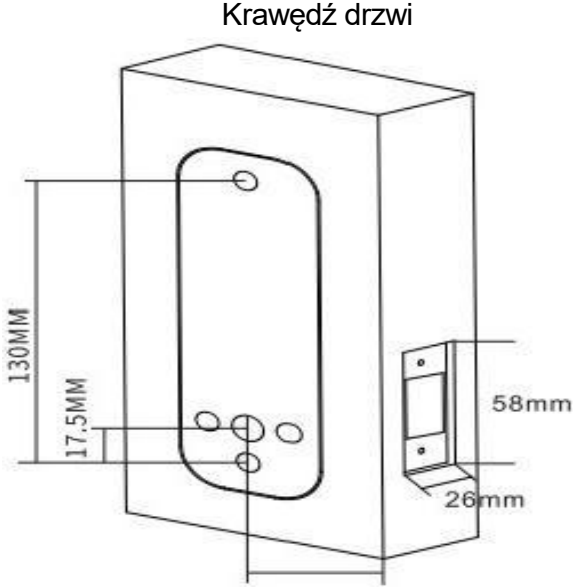

FIG1

Rdzeń zamka Instalacja

1) Zaznacz punkt środkowy na „linii środkowej zatrzasku” (jak na rys. 2).
2) Wywierć otwór o średnicy 25 mm i głębokości 80 mm w zaznaczonym miejscu.
3) Włóż rdzeń zamka do wywierconego otworu, następnie włóż płaski wałek do kwadratowego otworu rdzenia zamka i dokręć go.
4) Wywierć dwa małe otwory o średnicy 3 mm w otworze montażowym rdzenia zamka.
5) Zabezpiecz zatrzask za pomocą wkrętów do drewna typu Phillips , aby zapewnić prawidłowe ustawienie

6) Fabrycznie zainstalowana blokada hasła jest dostarczana z Do montażu można wybrać języki blokujące o długości 60 mm i 70 mm.

Wytnij szczelinę na panelu zatrzaskowym bok drzwi i Wykop otwór montażowy na zatrzask z boku drzwi.

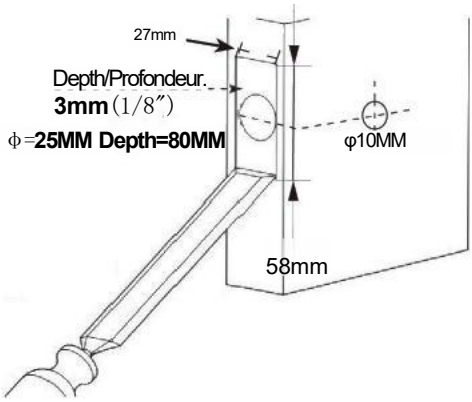

FIG2

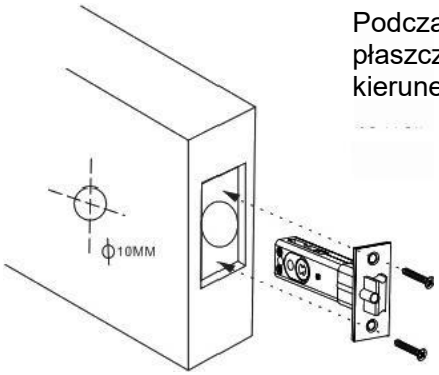

FIG3

Podczas instalowanie,
płaszczyzna pochyła zatrzasku w kierunku kierunek zamykając drzwi.

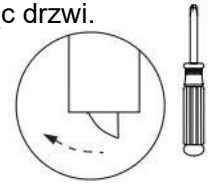

Kierunek zamykania ten drzwi

TEMPLATES

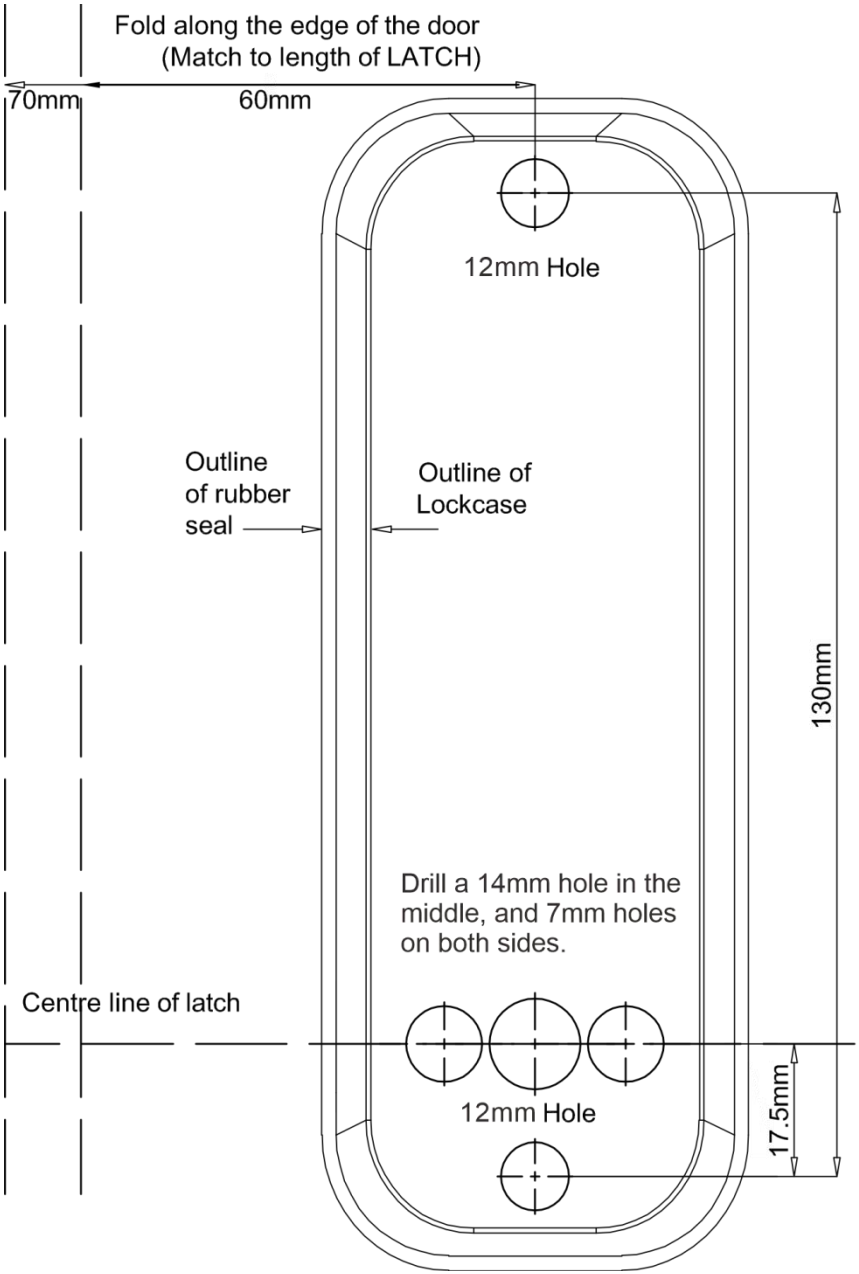
Fold along the edge of the door
(Match to length of LATCH)
70mm
60mm
12mm Hole
Outline
of rubber
seal
Outline of
Lockcase
130mm
Drill a 14mm hole in the
middle, and 7mm holes
on both sides.
Centre line of latch
12mm Hole
17.5mm

Ustawianie/Zmiana Hasła

1)Z tyłu korpusu zamka z przyciskami numerycznymi, zobacz pokrętło z rowkami, kierunek ostrza do środka pozycja to brak statusu hasła. (Zobacz rysunek 4A)

2) „Jeśli chcesz ustawić przycisk jako hasło, delikatnie naciśnij przycisk za pomocą śrubokręta płaskiego i obracać to 180 stopnie Więc To kropka wyrównuje z A numer.To przycisk będzie wtedy stać się hasłem. kropka powinien punkt zewnętrzny w kierunku 'G'(patrz postać 4B)

3) „Do anuluj hasło delikatnie naciskać w dół ten przycisk z śrubokręt płaski i obrócić o 180 stopni stopni, tak aby kropka była zwrócona w stronę centrum z ten zamek ciało(wskazujące w kierunku 'F').

4)Y Klawisz jest normalnie otwartym klawiszem funkcyjnym i nie można go ustawić jako hasła.Klawisz C klawisz służy do czyszczenia lub resetowania hasła,

a wszystkie pozostałe cyfry i litery służą jako klucze do hasła.

Zanim instalowanie W ten drzwi, pamiętaj ten hasło Ty Posiadać ustawić.

Cały kod włączony

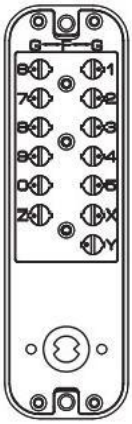

FIG4A

Cały kod wyłączony

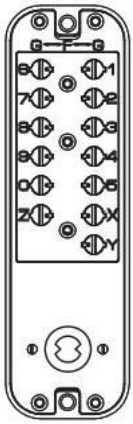

FIG4B

Wybór wymiarów instalacji

1) Następnie wybierz odpowiedni rozmiar z mieszkania wał Do instalacja na podstawie grubości drzwi. (Jak pokazano na rysunku 5)

2) Domyślny rozmiar płaskiego wału (6x2) jest odpowiedni do grubości drzwi od 35 mm do 65 mm.

Model	Grubość(t) ten drzwi	Czarny śruba Korbowód Sprężyna	Śruby	Płaski wał
OL-201D2-03	35≤t<42mm	/	M5x60x2	70 mm x × 1
	42≤t<50mm	(M5xM5x35mm)×2	M5x60×2	80 mm x × 1
	50≤t<58mm			90mm x 1
	58≤t≤65 mm			100 mm x1

FIG5

Regulacja kierunku otwierania drzwi

Wyreguluj kierunek i położenie osi obrotu na panelu przednim. Zapoznaj się z metodą regulacji lewych i prawych drzwi.
(Jak pokazano na rysunku 6)

Słupek podtrzymujący zatrzask

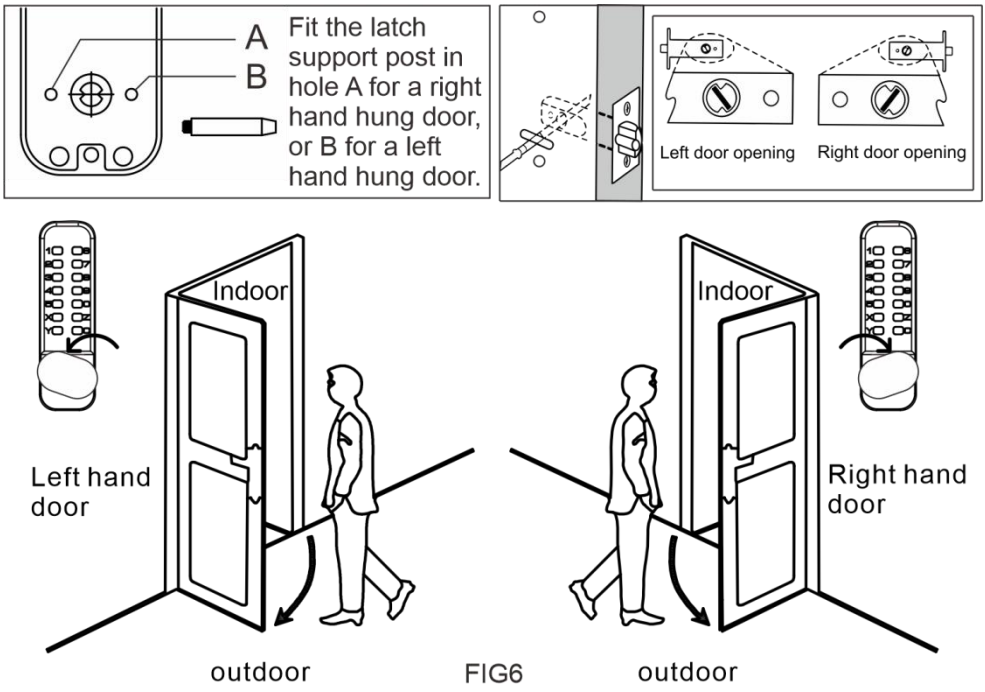

FIG6

Instalacja i Debugowanie

1) Montaż drzwi o grubości 35~42 mm, włóż podkładkę gumową (jak na rys. 7A).

2)42~65 mm gruby montaż drzwi, najpierw, wkładanie ten guma podkładka do ten panel. Następnie wkręć czarne śruby w otwory M5 zamka. Na koniec, wkręcić korbowód do czarnych śrub (jak na rys. 7B)

(Uwaga: sprężynę prowadzącą na korbowodzie należy wyregulować, aby była zgodnie z grubością drzwi. Na przykład: jeśli grubość drzwi wynosi 50 mm, długość pręta łączącego i sprężyny prowadzącej powinna wynosić równa się 50 mm). (jak na rys. 7C)

3) Włóż jeden koniec płaskiego wału ze sprężyną blokującą do okrągłego otworu zamka panelu przedniego (jak pokazano na rysunku). Rys. 7D)

35-42 mm
gruby montaż
drzwi

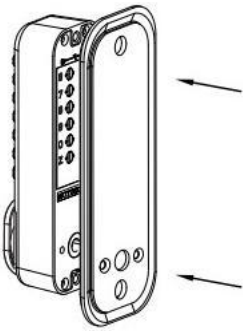

FIG7A

42-65 mm
gruby drzwi
instalacja

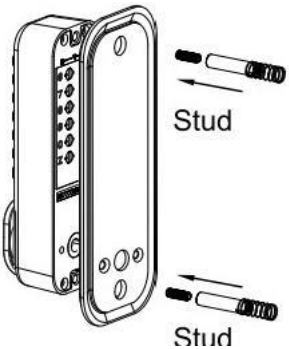

FIG7B

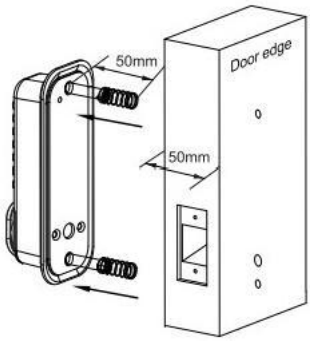

FIG7C

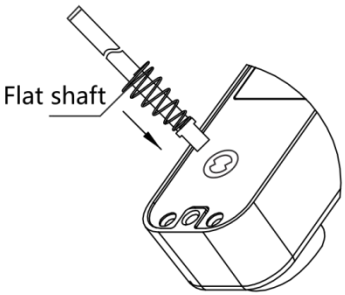

FIG7D

LH door and RH door screw position

The rear panel defauted left hand open, if want to change right hand open, please change the A hole screws to B hole.

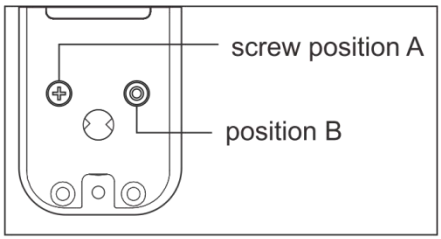

4) Montaż drzwi o grubości 35~42 mm, zamka panelu przedniego i wkładka drugi koniec włóż do okrągłego otworu zamka tylnego panelu. Po montażu użyj dołączonej uszczelki gumowej i śrub montażowych (jak na rys. 8A).
5)42~65 mm gruby drzwi instalacja,z ten przód płyta zamek i wstawić drugi koniec włóż do okrągłego otworu zamka tylnego panelu. Po montażu użyj dołączonej uszczelki gumowej i śrub montażowych (jak na rys. 8B).
6) Przed dokręceniem śrub montażowych należy upewnić się, że zamek znajduje się w pozycji pionowej
i przetestuj funkcję odblokowania, aby upewnić się, że działa prawidłowo. Następnie dokręć śruby mocujące, aby zakończyć instalację.
Ważne przypomnienie: Nie zamykaj drzwi, dopóki nie wpiszesz hasła i nie zamkniesz zamka.
zostały potwierdzone jako działające prawidłowo. Unikaj nadmiernego dokręcania zamków i uszczelek drzwi, aby zapobiec uszkodzeniu mechanizmu.

35-42 mm
gruby montaż
drzwi

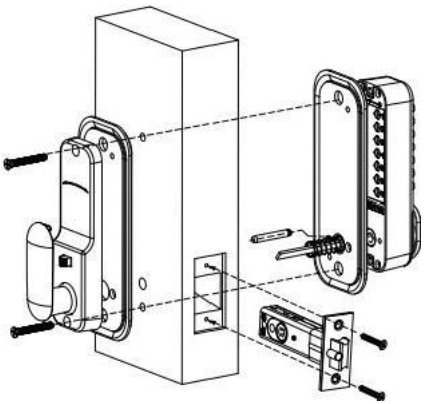

FIG8A

42-65 mm
gruby montaż
drzwi

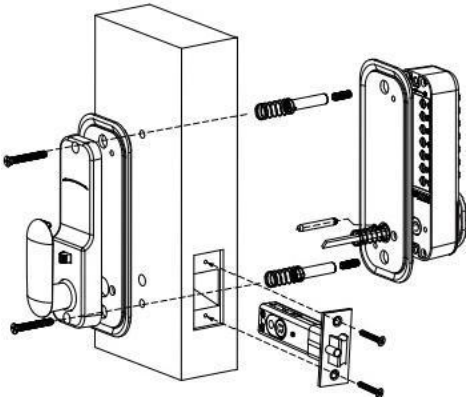

FIG8B

Płyta mocująca ościeżnicę, skrzynka, mocowanie

1) Ważna uwaga: Zamontowana płytka mocująca musi być tak ustawiona, aby rdzeń zamka mógł wejść w otwór.
2) Biorąc powyższe pod uwagę, płyta mocująca ościeżnicę musi zostać prawidłowo umieszczona.
3) Po ustaleniu właściwej pozycji narysuj linie wokół płytki mocującej oraz wokół dwóch otworów, aby je zaznaczyć.
4) Zdejmij płytkę mocującą, wyrównaj dwa otwory w pudełku z dwoma otworami, w których pozostawiono oznaczenia, i narysuj zaznaczone linie wzdłuż obwodu pudełka. Zdejmij pudełko.
5) Wytnij kwadratowy otwór wzdłuż linii o wielkości pudełka i głębokości około 12 mm, aby można było łatwo postawić pudełko. Wytnij kwadratowy otwór o głębokości około
1mm głębokości.
6) Kwadratowe otwory na elementy mocujące pozwolą na dokładne osadzenie przednich elementów mocujących w ościeżnicy.

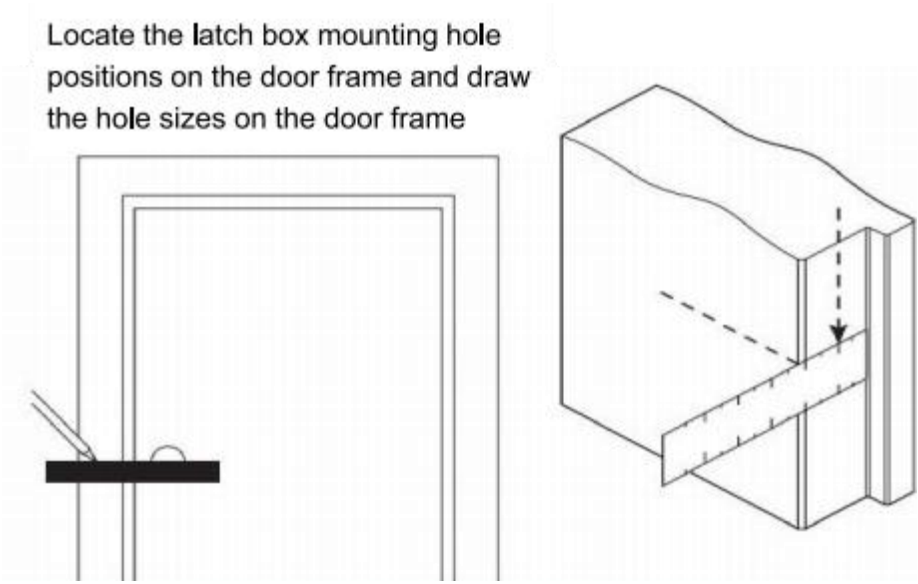

FIG9

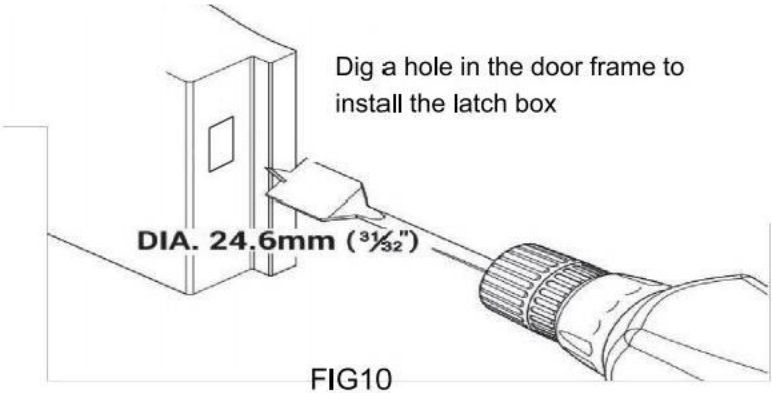

FIG10

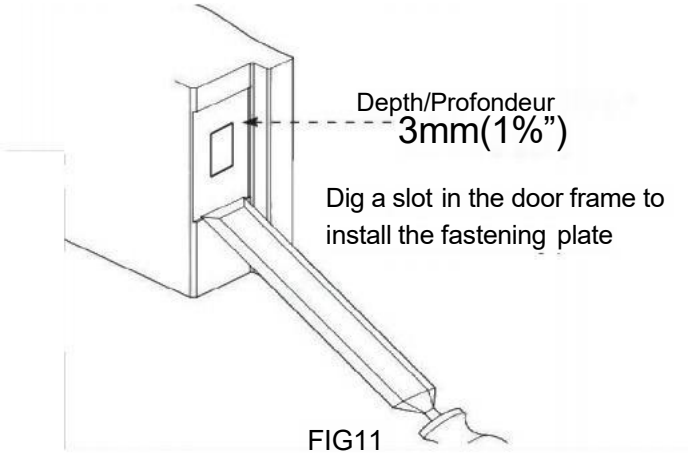

FIG11

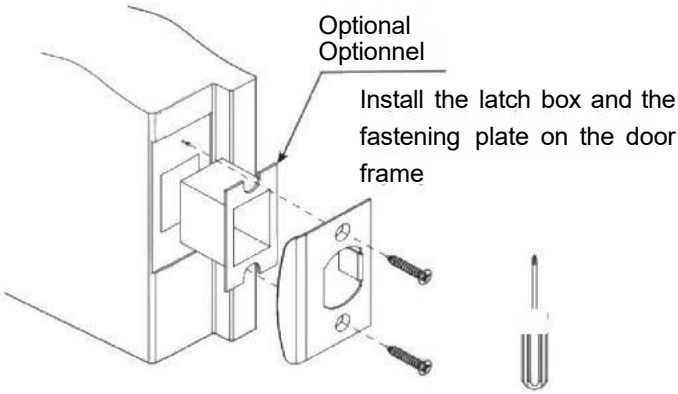

FIG12

Ciągłe ustawianie funkcji i anulowanie

1) Ustaw funkcję normalnie otwartą: Najpierw wprowadź prawidłowe hasło, następnie naciśnij klawisz Y bez puszczania go, a potem ponownie naciśnij uchwyt. Na koniec najpierw zwolnij uchwyt, a następnie klawisz Y. Funkcja normalnie otwarta jest skonfigurowana.

2) Anuluj funkcję normalnie otwartą: Najpierw przytrzymaj klawisz C bez puszczania go, a następnie naciśnij uchwyt. Funkcja normalnie otwarta zostanie anulowana. Uwaga (gdy funkcja normalnie otwarta jest włączona, kolumna zmiany kodu nie może się obracać, nie można ustawić hasła ani naciskać klawiszy. Jeśli musisz wykonać powyższe operacje, najpierw anuluj funkcję normalnie otwartą).

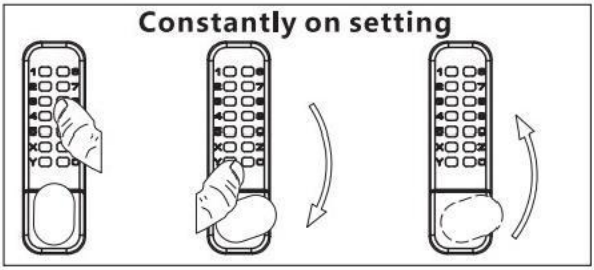

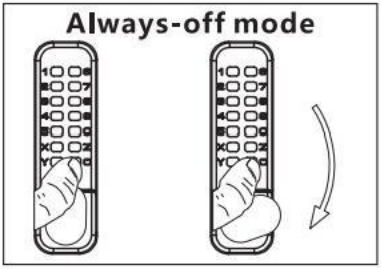

Jednostronny tylny panel, metoda ustawienia normalnie otwartego

1) Ustawienie funkcji normalnie otwartej: Najpierw naciśnij i przytrzymaj tylne drzwi
uchwyt w kierunku otwierania drzwi i pchnij tylne drzwi
przełącznik pozycjonujący w kierunku przeciwnym do otwierania drzwi. W tym momencie ustawianie funkcji normalnie otwartej jest zakończone.

2) Anuluj funkcję normalnie otwartych drzwi: Naciśnij klamkę tylnych drzwi, przesuń przełącznik pozycjonowania tylnych drzwi w kierunku otwierania drzwi, a następnie zwolnij klamkę tylnych drzwi. W tym momencie funkcja normalnie otwartych drzwi
funkcja jest anulowana

3) Poniżej przedstawiono kroki umożliwiające ustawienie i anulowanie funkcji jednostronnego otwarcia normalnie zainstalowanej na drzwiach po prawej stronie. W przypadku montażu drzwi po lewej stronie,
obracaj i naciskaj w przeciwnych kierunkach.

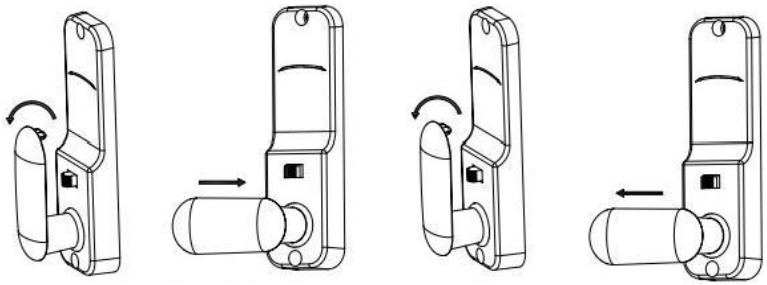

Normalnie odblokować ustawienie odblokować

Anulować ani mally

Często zadawane pytania i rozwiązania

Wspólny Pytania	Rozwiązania
Wprowadzanie hasła i obracanie pokrętło nie mogę odblokować ten drzwi.	1.Przed wejściem ten hasło, naciśnij ten "C" klawisz zresetować ten hasło zamek. 2. Sprawdź, czy instalacja kierunek z ten płaski wał zamka Do otwór ten drzwi Jest prawidłowy 3. Sprawdź, czy długość ten płaski wał Jest odpowiedni
Po odblokowaniu pokrętło i on zamek język nie powraca Do ich oryginalny pozycje.	1. Przód i tył drzwi panele z ten zamek Czy zainstalowane symetrycznie i ten e zamek język Jest Na ten To samo poziomy poziom. 2.Sprawdź, czy długość ten płaski wał Jest odpowiedni.
Wciśnięcie hasła powoduje nie reagować	1.Przed wejściem ten hasło, naciśnij ten "C" klawisz zresetować ten hasło zamek. 2. Sprawdź, czy normalnie tryb otwarty ma nie został wydany.
Zmiana hasła nie można obracać ten przycisk.	1.Sprawdź jeśli normalnie Otwarte tryb ma nie został wydany.
Zamek był otworzył się bez wstępowanie ten hasło.	1.Sprawdź jeśli normalnie Otwarte tryb ma nie został wydany.



VEVOR

Upgrade · The Home Creator Way

MECHANISCH SLEUTELLOOS DEURSLOT

MODEL:OL-201D2-03

VEVOR | Upgrade
The Home Creator Way

MODEL:OL-201D2-03

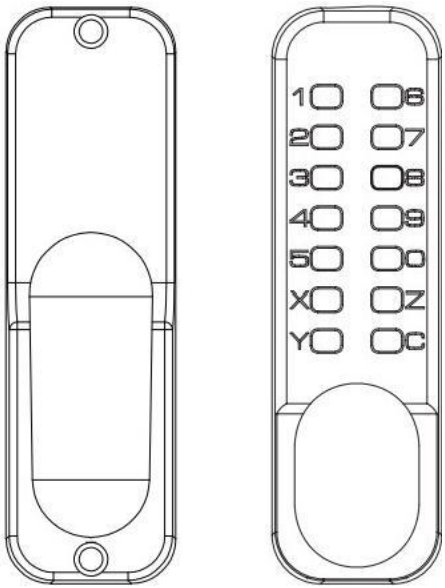

Dit is de origineel instructies graag lezen alle handmatig instructies voorzichtig voor VEVOR-bewerking reserves A duidelijk interpretatie van onze gebruiker
handleiding. De verschijning van de product zal onderworpen zijn aan de product U heeft het ontvangen. Vergeef me alstublieft. ons dat we niet zullen u informeren opnieuw als er Zijn elk technologie of software updates over ons product.

Veiligheid instructie En voorzorgsmaatregelen

WAARSCHUWING:

Lees deze informatie voordat u dit product gebruikt. Het niet nalezen ervan kan ernstig letsel tot gevolg hebben.

Montagevoorzorgsmaatregelen:

1) Monteer het product uitsluitend volgens deze instructies. Onjuiste montage kan gevaarlijke situaties veroorzaken.
2) Draag tijdens de montage een ANSI-goedgekeurde veiligheidsbril en stevige werkhandschoenen.
3) Houd de montageruimte schoon en goed verlicht.
4) Houd omstanders uit de buurt tijdens de bijeenkomst.

OPMERKING:

1. Een wachtwoord van 4 tot 6 tekens wordt aanbevolen.
2. Druk op de C-toets om het apparaat te resetten voordat u uw wachtwoord invoert.
3. Het wachtwoord hoeft niet in een bepaalde volgorde te worden ingevoerd.
4. Ondersteunt ontgrendeling door het invoeren van wachtwoordcijfers in willekeurige volgorde. Bijvoorbeeld: zowel 12345 als 54321 kunnen het slot ontgrendelen. Herhaalde cijfers zijn niet toegestaan tijdens het instellen van het wachtwoord; bijvoorbeeld 12344 is ongeldig.

Lijst van onderdelen

1) Buitenpaneel
2) Binnenpaneel
3) Rubberen pakking*2
4) Zwarte schroef M5x15*3 (één reserve)
5) Drijfstang en geleidingsveer*3 (één reserve) de geleidingsveer kan in lengte worden aangepast.
6) Installeren schroeven M5x60*3(één back-up)
7) Houtschroef x4 (gebruikt om de gespplaat en de sluitlip vast te zetten)
8) Lente
9) Platte schacht
10) Vergrendeltong (60 mm en 70 mm)
11) Gespplaat gespdoos
12)Bout Gids
13) Handleiding
14) Geholpen installatie boren sticker

MODEL:OL-201D2-03

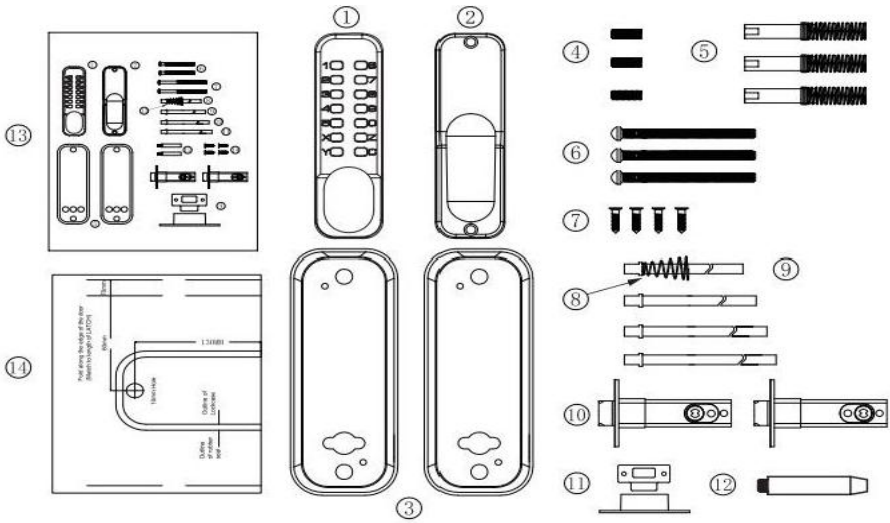

Voor de installatie dient u het volgende te doen:

1) Zorg ervoor dat alle onderdelen goed functioneren.

2) Stel het wachtwoord in of wijzig
het.

De De ingestelde wachtwoorden staan in willekeurige volgorde.
en kan niet worden herhaald. Het instellen van een code van 4
tot 6 cijfers is het veiligst.

3) Daarna het instellen van de wachtwoord, zorg ervoor dat de deurslot kan zijn normaal geopend, Invoegen de platte schacht in de slotcilinder gat en draai het handvat, de vergrendeling zou moeten verlengen En intrekken normaal gesproken.

Size Chart Template

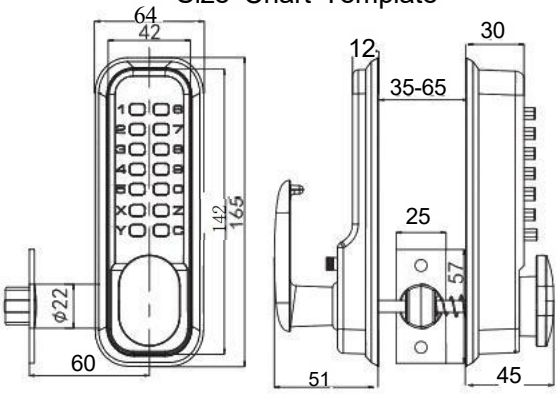

Installatie

1) Correct positioneer en bevestig de sjabloon(Model 201 product) sjabloon) op het oppervlak van de binnendeur Vereist hoogte vanaf de vloer. Zorg ervoor dat de relevante, gemarkeerde sjabloon voor de uitlijning van de deurrand correct is aangebracht.
Uitgelijnd met de daadwerkelijke deur rand(als Afbeelding 1).
2) De 14 mm diameter gaten in de product sjabloon zijn voor het vierkant Stang spindel gaten en de twee 12 mm De gaten met een bepaalde diameter zijn bedoeld voor de boutgaten. zeker de voorkant en achterpanelen.twee 7mm gaten met een bepaalde diameter zijn bestemd voor pininstallatie.

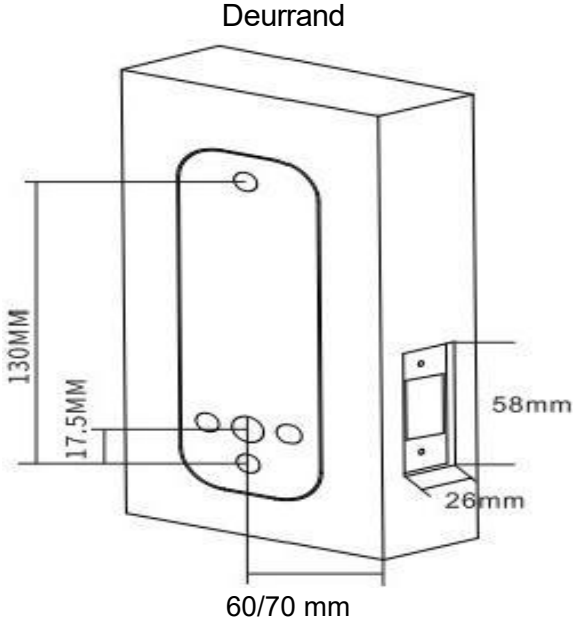

FIG.1

Slotkern Installatie

1) Markeer een middelpunt op de "vergrendelingsmiddellijn" (zoals weergegeven in figuur 2).
2) Boor een gat met een diameter van 25 mm en een diepte van 80 mm op de gemarkeerde plek.
3) Steek de slotkern in het geboorde gat, steek vervolgens de platte as in het vierkante gat van de slotkern en draai deze vast.
4) Boor twee kleine gaatjes met een diameter van 3 mm in het gat waar de slotkern wordt geïnstalleerd.

5) Bevestig de sluiting met P. Hillips houtschroeven om de juiste positionering te garanderen.
6) Het in de fabriek geïnstalleerde wachtwoordslot wordt geleverd met Er kan gekozen worden voor vergrendelingstongen van 60 mm en 70 mm voor de installatie.

Maak een sleuf in het vergrendelingspaneel. de zijkant van de deur, en Graaf een gat voor de bevestiging van het slot aan de zijkant van de deur.

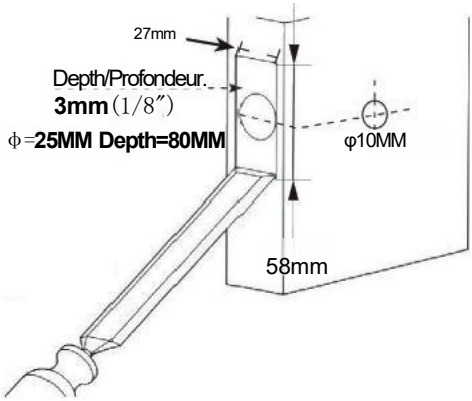

FIG2

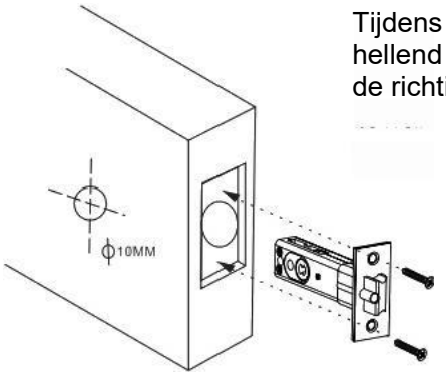

FIG3

Tijdens het installeren, de hellend vlak van de vergrendeling richting de richting van De deur sluiten.

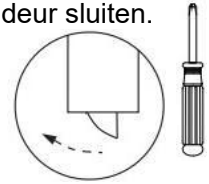

De richting van de afsluiting de deur

TEMPLATES

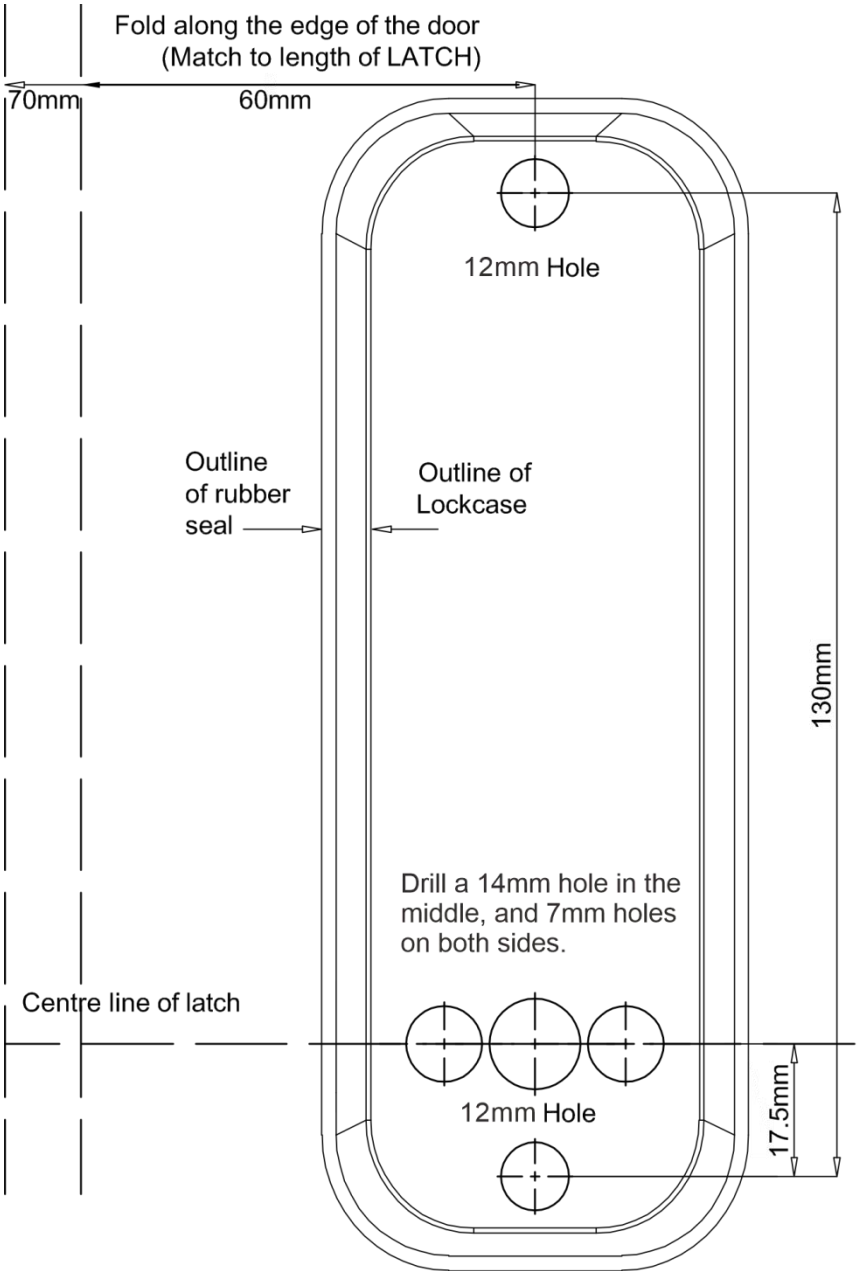
Fold along the edge of the door
(Match to length of LATCH)
70mm
60mm
12mm Hole
Outline
of rubber
seal
Outline of
Lockcase
130mm
Drill a 14mm hole in the
middle, and 7mm holes
on both sides.
Centre line of latch
12mm Hole
17.5mm

Instellen/Wijzigen Passen zwaarden

1) Aan de achterkant van de slotbehuizing met numerieke knoppen, zult u zie de
knop met gleuven, de punt wijst naar het midden. positie is geen wachtwoordstatus. (Zie afbeelding) 4A)
2) "Als u een knop als wachtwoord wilt instellen, doe dat dan voorzichtig Druk de knop in met een platte schroevendraaier en draaien het 180 graden Dus Dat de stip lijnt uit met A nummer. Dit de knop zal dan wordt het wachtwoord. punt zou moeten punt naar buiten richting 'G'(zie figuur 4B)
3) "Naar Een wachtwoord annuleren, op een voorzichtige manier. duw omlaag de knop met een platte schroevendraaier en draai het 180 graden graden zodat de stip naar de centrum van de slot lichaam (wijzend) richting 'F').
4) De Y De C-toets is een normaal open functietoets en kan niet als wachtwoord worden ingesteld. sleutel wordt gebruikt om het wachtwoord te wissen of opnieuw in te stellen.
Alle andere cijfers en letters worden gebruikt als wachtwoordsleutels.

Voor installeren in de deur, onthoud de wachtwoord Jij hebben set.

Alle code op

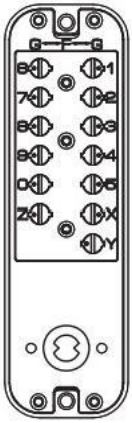

FIG4A

Alle codes uitgeschakeld

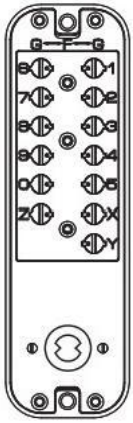

FIG4B

Selectie van installatieafmetingen

1) Selecteer vervolgens de overeenkomstige maat van vlak schacht voor installatie gebaseerd op de dikte van de deur. (Zoals weergegeven in Figuur 5)

2) De standaardmaat van de platte as (6x2) is geschikt voor deurdiktes van 35 mm tot 65 mm.

Model	De dikte (t) van de deur	Zwart schroef Drijfstangveer	Schroeven	Vlak schacht
OL-201D2-03	35≤t<42mm	/	M5x60x2	70mmx×1
	42≤t<50mm	(M5xM5x35mm)×2	M5x60×2	80mmx×1
	50≤t<58mm			90mmx1
	58≤t≤65mm			100 mm x1

FIG.5

Aanpassing van de openingsrichting van de deur

Stel de draairichting en positie van de draaias op het voorpaneel in. Raadpleeg hiervoor de instructies voor het afstellen van de linker- en rechterdeuren.
(Zoals weergegeven in Figuur 6)

Vergrendelingssteunpaal

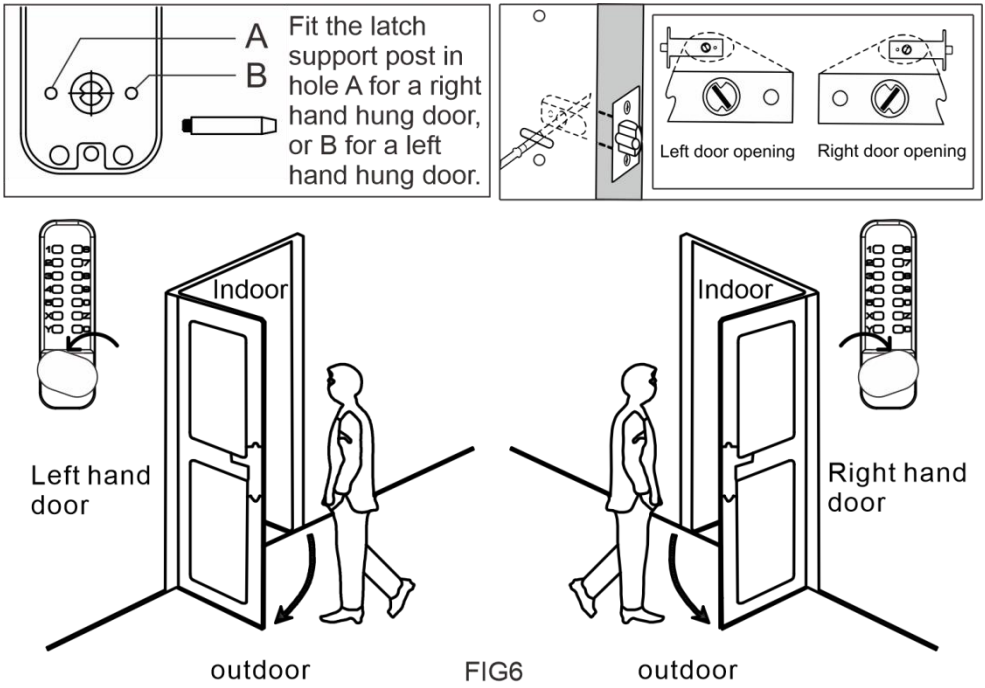

FIG6

Installatie en Foutopsporing

1) Bij installatie van een deur met een dikte van 35~42 mm, plaats het rubberen kussentje (zie afbeelding 7A).

2) 42~65 mm dik deurinstallatie, eerste inzetstuk de rubber pad naar binnen de paneel. Draai vervolgens de zwarte schroeven in de M5-schroefgaten van het slot. Tot slot,

Draai de verbindingsstang vast in de zwarte schroeven (zoals in afbeelding 7B).

(Opmerking: de geleidingsveer op de drijfstang moet worden afgesteld om in overeenstemming met de dikte van de deur. Bijvoorbeeld: als de deur 50 mm dik is, moet de lengte van de verbindingsstang en de geleidingsveer gelijk zijn aan... gelijk aan 50 mm). (zoals in figuur 7C)

3) Steek één uiteinde van de platte as met een borgveer in het ronde gat van het slot op het voorpaneel (zoals Figuur 7D)

35-42 mm dik deurinstallatie

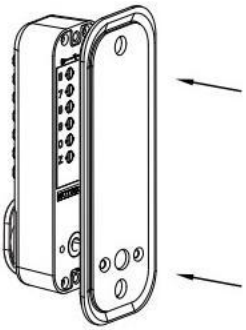

FIG7A

42-65 mm dik deur installatie

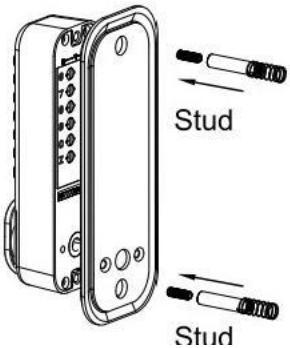

FIG7B

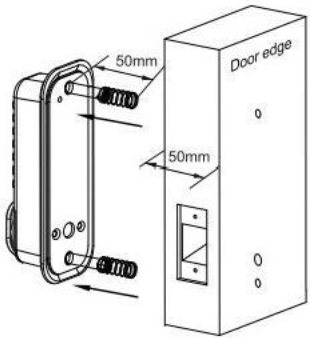

FIG7C

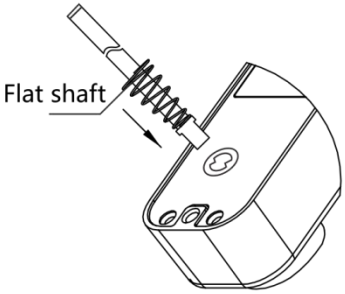

FIG7D

LH door and RH door screw position

The rear panel defauted left hand open, if want to change right hand open, please change the A hole screws to B hole.

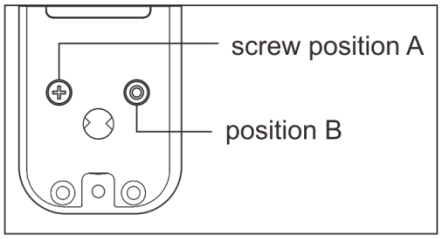

4) Installatie van een deur van 35~42 mm dik, inclusief het slot op het voorpaneel en de inzetstukken.
Steek het andere uiteinde in het ronde gat van het slot op het achterpaneel. Gebruik na de installatie de bijgeleverde rubberen pakking en montageschroeven (zie afbeelding 8A).
5) 42~65 mm dik deur installatie, van de voorkant paneel slot, en invoegen
Steek het andere uiteinde in het ronde gat van het slot op het achterpaneel. Gebruik na de installatie de bijgeleverde rubberen pakking en montageschroeven (zie afbeelding 8B).
6) Voordat u de montageschroeven vastdraait, moet u ervoor zorgen dat het slot verticaal staat.
Test de ontgrendelingsfunctie om er zeker van te zijn dat alles naar behoren werkt. Draai vervolgens de bevestigingsschroeven vast om de installatie te voltooien.
Belangrijke herinnering: Sluit de deur niet voordat het wachtwoord is ingevoerd en het slot is vergrendeld.
zijn gecontroleerd en werken naar behoren. Draai de deursloten en afdichtingen niet te vast aan om schade aan het mechanisme te voorkomen.

35-42 mm dik deurinstallatie

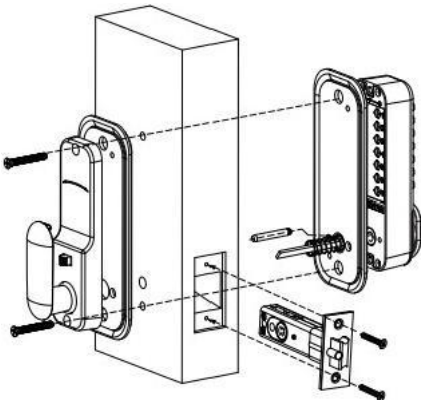

FIG8A

42-65 mm dik deurinstallatie

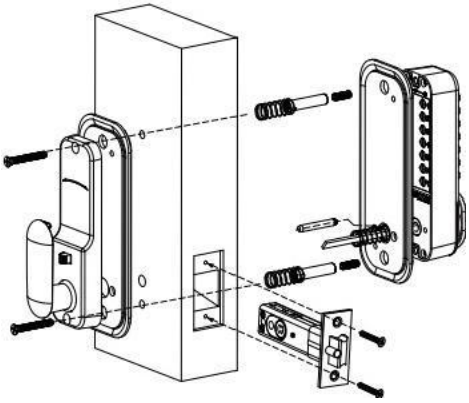

FIG8B

Bevestigingsplaat voor deurkozijn, doos, bevestiging

1) Belangrijke opmerking: De gemonteerde bevestigingsplaat moet zo geplaatst worden dat de slotkern in het gat past.
2) Rekening houdend met het bovenstaande, moet de bevestigingsplaat van het deurkozijn correct worden geplaatst.
3) Zodra de juiste positie is bepaald, trek je lijnen rond de bevestigingsplaat en rond de twee gaten om ze te markeren.
4) Verwijder de bevestigingsplaat, lijn de twee gaten van de doos uit met de twee gaten waar de markeringen zijn aangebracht en trek gemarkeerde lijnen langs de omtrek van de doos. Verwijder de doos.
5) Maak een vierkant gat langs de lijn, ongeveer zo groot als de doos, ongeveer 12 mm diep, zodat de doos er gemakkelijk in kan worden gezet. Maak een vierkant gat ongeveer
1 mm diep.
6) De vierkante gaten voor de bevestigingsmiddelen zorgen ervoor dat de voorste bevestigingsmiddelen vlak in het deurkozijn komen te liggen.

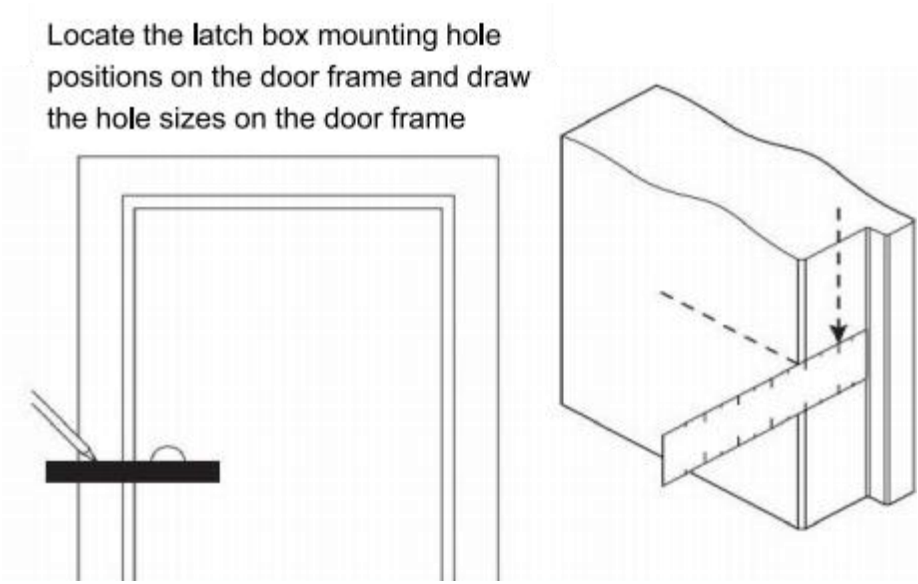

FIG9

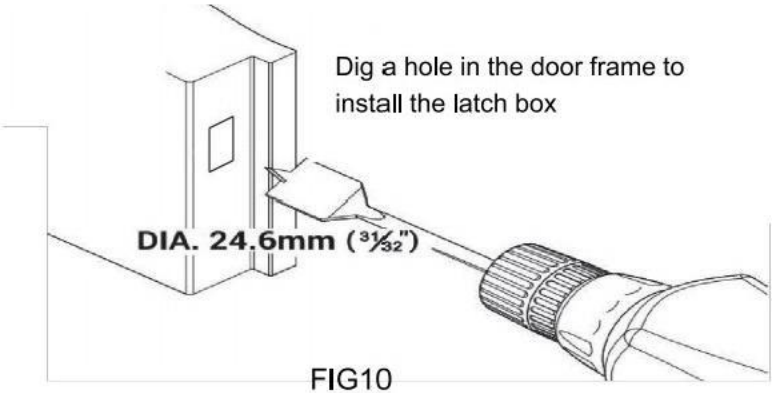

FIG10

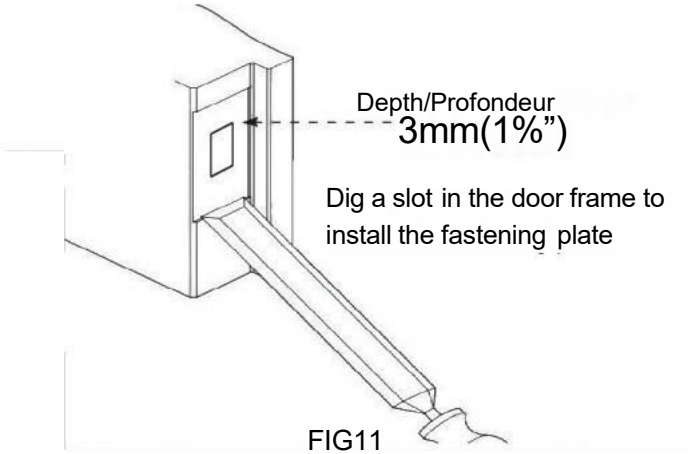

FIG11

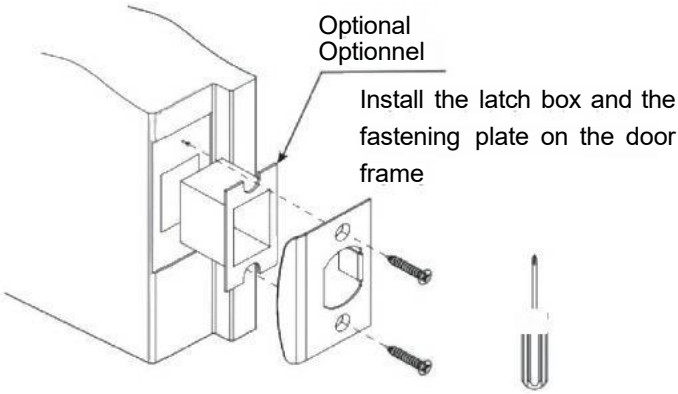

FIG. 12

Continue functie-instelling en annulering

1) De normaal-open functie instellen: Voer eerst het juiste wachtwoord in, houd vervolgens de Y-toets ingedrukt en druk daarna nogmaals op de hendel. Laat tot slot eerst de hendel los en daarna de Y-toets. De normaal-open functie is nu ingesteld.

2) De normaal geopende functie uitschakelen: Houd eerst de C-toets ingedrukt zonder deze los te laten en druk vervolgens op de hendel. De normaal geopende functie wordt uitgeschakeld. Opmerking (Wanneer de normaal geopende functie is ingeschakeld, kan de kolom voor het wijzigen van de code niet draaien, kan het wachtwoord niet worden ingesteld en kunnen de toetsen niet worden ingedrukt. Als u bovenstaande handelingen wilt uitvoeren, moet u eerst de normaal geopende functie uitschakelen).

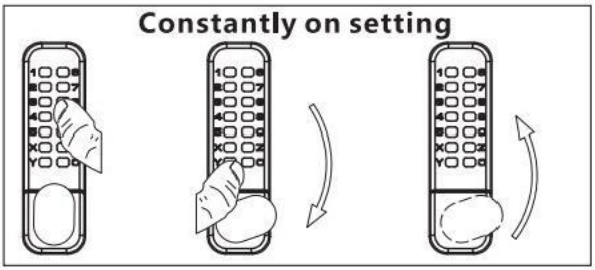

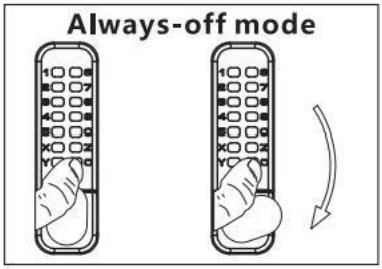

Enkelzijdig achterpaneel, normaal open instelmethode

1) Instelling van de normaal open functie: Druk eerst de achterklep in en houd deze ingedrukt.

Beweeg de handgreep in de richting van het openen van de deur en duw de achterdeur open.

Plaats de schakelaar in de tegenovergestelde richting van het openen van de deur. Hiermee is de instelling van de normaal open functie voltooid.

2) De normaal open-functie uitschakelen: Druk de achterdeurhendel naar beneden, duw de positieschakelaar van de achterdeur in de richting van de deuropening en laat vervolgens de achterdeurhendel los. Op dit punt wordt de normaal open-functie uitgeschakeld.

De functie is geannuleerd.

3) Hieronder volgen de stappen om de enkelzijdige normaal open-functie in te stellen en uit te schakelen die op de rechterdeur is geïnstalleerd. Voor installatie op de linkerdeur:

Draai en druk in tegengestelde richtingen.

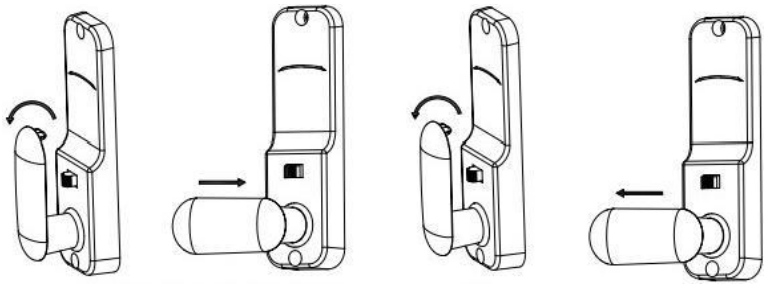

Normaal gesproken ontgrendelen instelling Annuleren
normaal ontgrendelen

Veelgestelde vragen en oplossingen

Gewoon Vragen	Oplossingen
Het wachtwoord invoeren en roterend de knop kan niet ontgrendelen de deur.	1. Voordat u binnenkomt de wachtwoord, druk de "C" sleutel om te resetten de wachtwoord slot. 2. Controleer of de installatie richting ion van de platte schacht van het slot voor opening de deur is juist 3. Controleer of de lengte van de vlak schacht is gepast
Na het ontgrendelen, de knop en de slot tong keert niet terug naar hun origineel posities.	1. De voor- en achterkant deur panelen van de slot Zijn symmetrisch geïnstalleerd en de slot tong is bij de dezelfde horizontaal niveau. 2. Controleer of de lengte van de vlak schacht is gepast.
De wachtwoordtoets werkt niet antwoorden	1. Voordat u binnenkomt de wachtwoord, druk de "C" sleutel om te resetten de wachtwoord slot. 2. Controleer of de normaal open modus heeft niet geweest uitgegeven.
Het wachtwoord wijzigen kan niet draaien de knop.	1. Controleer als de normaal open modus heeft niet geweest uitgegeven.
Het slot was geopend zonder binnenkomen de wachtwoord.	1. Controleer als de normaal open modus heeft niet geweest uitgegeven.



VEVOR

Upgrade · The Home Creator Way

MEKANISK NYCKELFRI DÖRRLÅS

MODELL: OL-201D2-03

VEVOR | Upgrade
The Home Creator Way

MODELL: OL-201D2-03

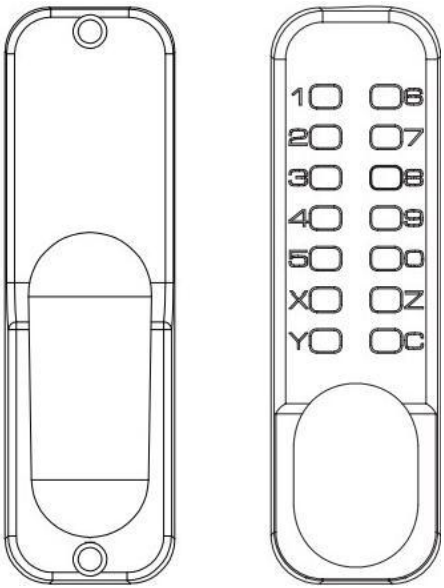

Detta är den original instruktioner, tack läsa alla manuell instruktioner försiktigt före drift.VEVOR reserver en rensa tolkning av våra användare
manualen. utseende av produkten ska vara föremål för produkt du fick. Förlåt att vi inte kommer att informera dig igen om det finns är några teknik eller programvara uppdateringar om vår produkt.

Säkerhet instruktion och försiktighetsåtgärder



VARNING:

Läs detta material innan du använder produkten. Underlåtenhet att göra det kan leda till allvarliga skador.

Monteringsförsiktighetsåtgärder:

1) Montera endast enligt dessa instruktioner. Felaktig montering kan skapa risker.
2) Använd ANSI-godkända skyddsglasögon och kraftiga arbetshandskar under monteringen.
3) Håll samlingsområdet rent och väl upplyst.
4) Håll åskådare borta från området under monteringen.

NOTERA:

1. Rekommenderad lösenordslängd är 4–6 siffror.
2. Tryck på C-tangenten för att återställa innan du anger ditt lösenord.
3. Lösenordet behöver inte anges i ordningsföljd.
4. Stöder upplåsning genom att ange lösenordssiffror i valfri ordning.

Exempel: Både 12345 och 54321 kan låsa upp låset. Upprepade siffror är inte tillåtna under lösenordsinställningarna; till exempel är 12344 ogiltig.

Lista av delar

1) Utomhuspanel
2) Inomhuspanel
3) Gummipackning * 2
4) Svart skruv M5x15*3 (en reservskruv)
5) Vevstång och styrfjäder*3 (en reserv) styrfjädern kan justeras i längd.
6) Installera skruvar M5x60*3 (en) säkerhetskopiering)
7) Träskruv x4 (används för att fixera spännplattan och låstungan)
8) Vår
9) Platt axel
10) Låstunga (60 mm och 70 mm)
11) Spännespännelåda
12) Bult Guide
13) Manuell
14) Assisterad installation borrning klistermärke

MODELL: OL-201D2-03

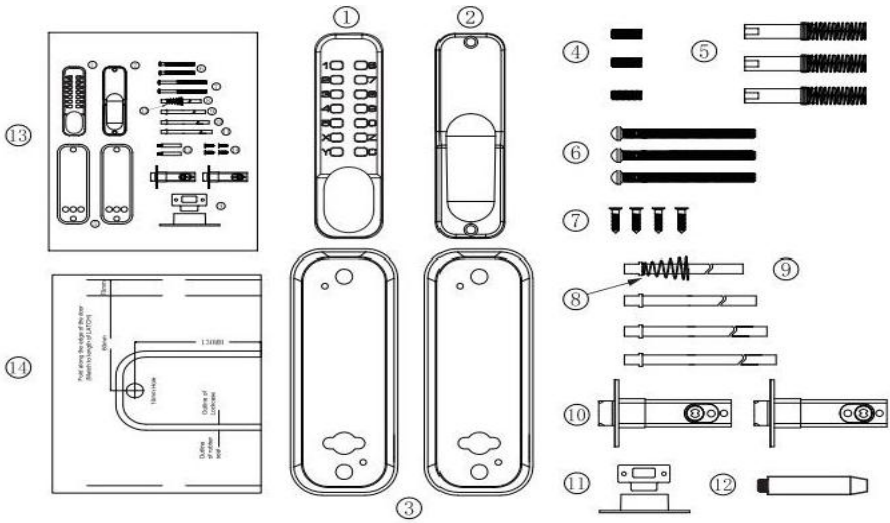

Innan installation, vänligen:

1) Se till att alla delar fungerar korrekt

2) Ställ in eller ändra lösenordet

De lösenorden är inte i någon ordning och kan inte upprepas. Att ange en 4-6-siffrig kod är säkrast.

3) Efter inställningen lösenordet, se till att dörrlås kan vara öppnas normalt, sätt i den platta axeln in i låscylindern hål och rotera handtaget, den spärr skall förlänga och dra tillbaka normalt.

Size Chart Template

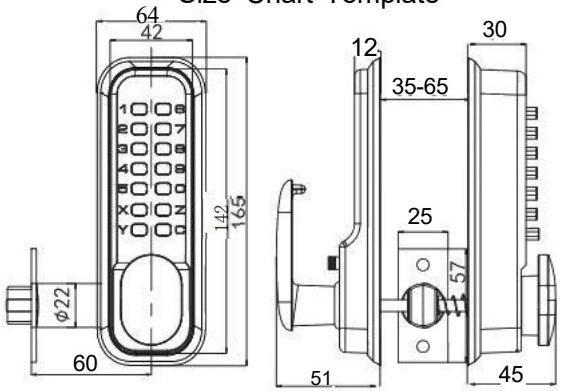

Installation

1) Korrekt positionera och fäst mall (Modell 201 produkt mall) på ytan av innerdörren Nödvändig höjd från golvet. Se till att den relevanta, markerade mallen för dörrkantjustering är korrekt monterad
Justerad med den faktiska dörren kant (som Fikon 1).
2) Den 14mm diameterhål i produkt mall är för torget
Stam axel hål och de två 12mm hålen med den diameter som är avsedda för bulthålen säkra de främre och bakpaneler. två 7 mm hålens diameter är avsedd för stiftinstallation.

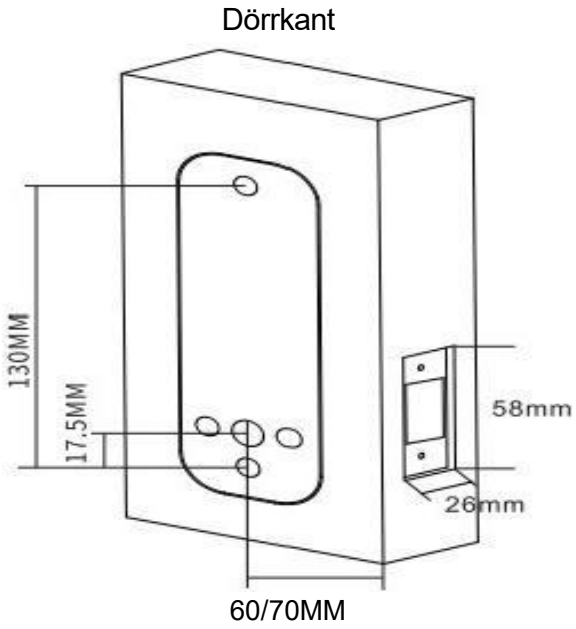

FIG1

Låskärna Installation

1) Markera en mittpunkt på "spärrcentrumlinjen". (som i figur 2)
2) Borra ett hål med en diameter på 25 mm och ett djup på 80 mm på den markerade platsen.
3) Sätt in låskärnan i det borrade hålet, för sedan in den platta axeln i låskärnans fyrkantiga hål och dra åt den.
4) Borra två små hål, 3 mm i diameter, i låskärnans installationshål.
5) Fäst spärren med P- kulpskruvar för att säkerställa korrekt positionering.
6) Det fabriksinstallerade lösenordslåset levereras med 60 mm och 70 mm låstungor som kan väljas för installation.

Skär ett hål i låspanelen sidan av dörren, och gräv ett monteringshål för spärren på sidan av dörren.

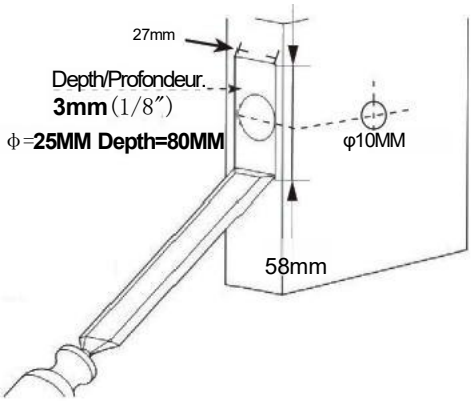

FIG2

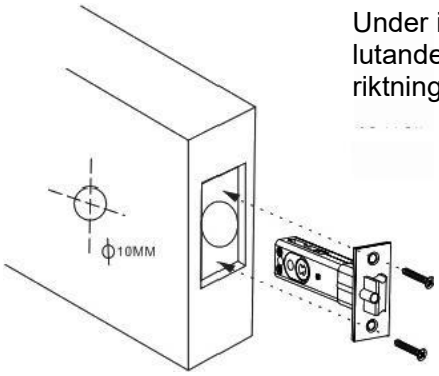

FIG3

Under installera,
lutande plan för spärren mot riktningen av stänger dörren.

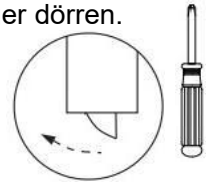

Stängningsriktningen de dörr

TEMPLATES

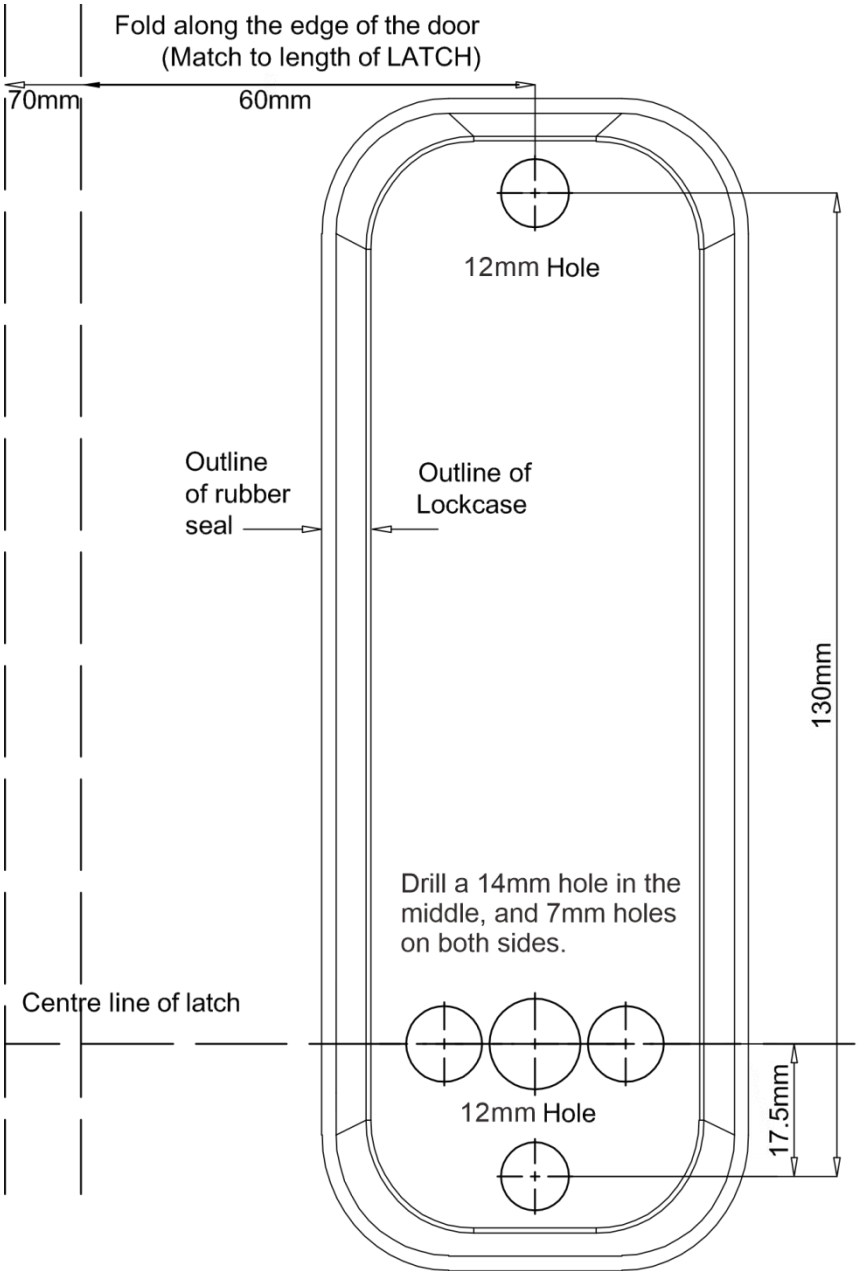
Fold along the edge of the door
(Match to length of LATCH)
70mm
60mm
12mm Hole
Outline
of rubber
seal
Outline of
Lockcase
130mm
Drill a 14mm hole in the
middle, and 7mm holes
on both sides.
Centre line of latch
12mm Hole
17.5mm

Inställning/Ändring Lösenord

1) På baksidan av låshuset med numeriska knappar, kommer du att se den knopp med spår, punktriktningen mot mitten Detta positionen är utan lösenordsstatus. (Se figur 4A)

2) "Om du vill ange en knapp som lösenord, tryck försiktigt tryck ner knappen med en spårskruvmejsel och rotera det 180 grader så att pricken justerar med en nummer.Detta knappen kommer då bli lösenordet. Den punkt skall punkt utåt mot 'G' (se figur 4B)

3) "Till avbryt ett lösenord, försiktigt tryck ner de knapp med en spårskruvmejsel och rotera den 180 grader så att punkten är vänd mot centrum av de låsa kropp (pekar mot ('F').

4) Y:et tangenten är en normalt öppen funktionstangent och kan inte ställas in som lösenord. C nyckel används för att rensa eller återställa lösenordet, och alla andra siffror och bokstäver används som lösenordsnycklar.

Före installera i de dörr, kom ihåg de lösenord du ha uppsättning.

All kod på

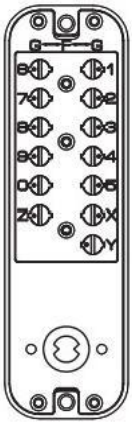

FIG4A

All kod avstängd

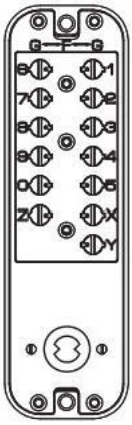

FIG4B

Val av installationsdimension

1) Välj sedan motsvarande storlek av lägenhet axel för installation baserat på dörrens tjocklek. (Som visas i figur 5)

2) Standardstorleken på den platta axeln (6x2) är lämplig för dörrtjocklekar från 35 mm till 65 mm.

Modell	Tjockleken (t) på de dörr	Svart skruva Vevstång Fjäder	Skruvar	Platt axel
OL-201D2-03	35≤t<42mm	/	M5x60x2	70 mm × 1
	42≤t<50mm	(M5xM5x35mm)×2	M5x60×2	80 mm × 1
	50≤t<58mm			90mmx1
	58≤t≤65 mm			100 mm x1

FIG5

Justering av dörrens öppningsriktning

Justera rotationsaxelns riktning och position på frontpanelen. Se metoden för att justera vänster och höger dörr.
(Som visas i figur 6)

Spärrstödstolpe

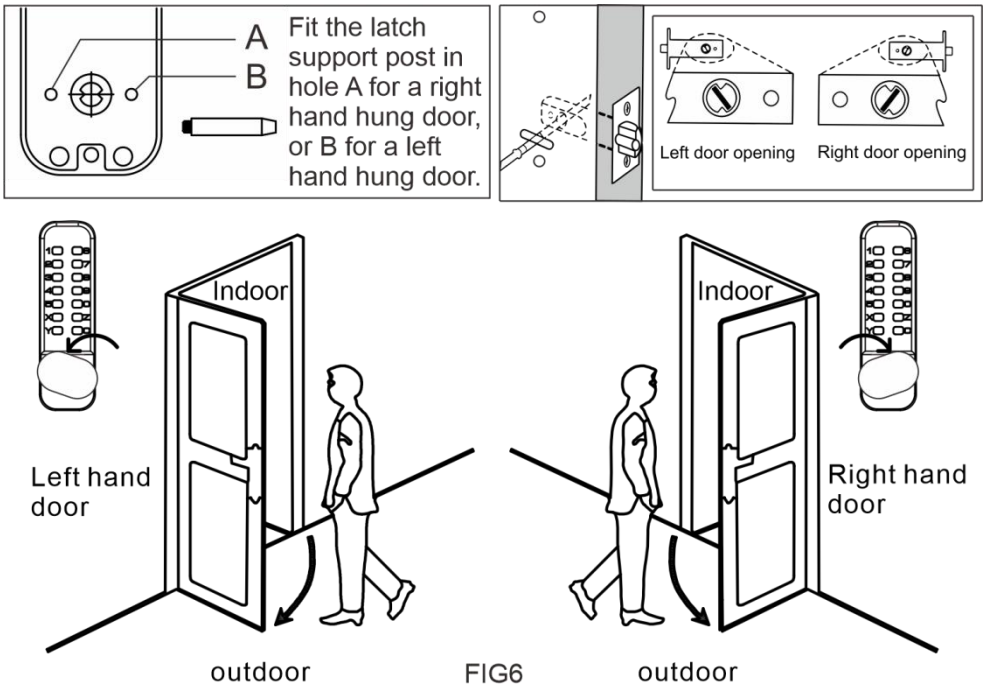

FIG6

Installation och Felsökning

1) Vid installation av dörren 35~42 mm tjock, sätt i gummikudden (som i figur 7A).

2) 42~65 mm tjock dörrinstallation, först, sätt in de gummi vaddera till de panel. Skruva sedan fast de svarta skruvarna i M5-skruvhålen på låset. Slutligen,
skruva in vevstaken i de svarta skruvarna (som i figur 7B)
(Obs: styrfjädern på vevstaken behöver justeras för att vara överensstämmer med dörrens tjocklek. Till exempel: om dörrens tjocklek är 50 mm bör längden på vevstången och styrfjädern vara lika med 50 mm). (som figur 7C)

3) Sätt in ena änden av den platta axeln med en låsfjäder i det runda hålet på frontpanelens lås (som Bild 7D)

35–42 mm tjock dörrinstallation

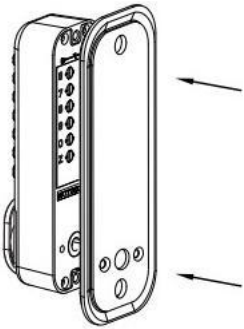

FIG7A

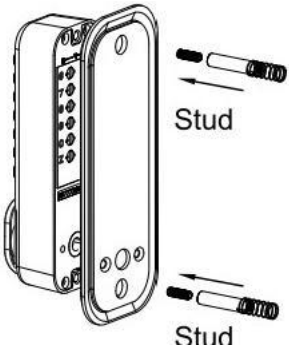

FIG7B

42–65 mm tjock dörr installation

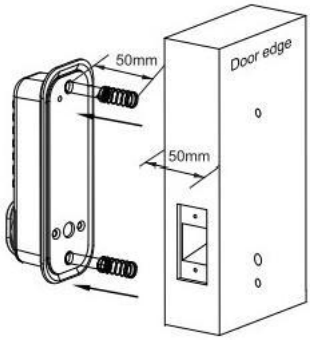

FIG7C

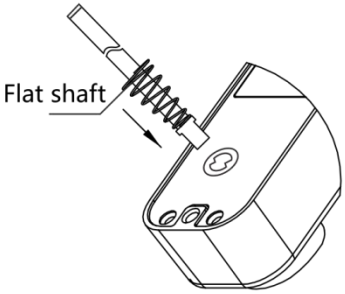

FIG7D

LH door and RH door screw position

The rear panel defauted left hand open, if want to change right hand open, please change the A hole screws to B hole.

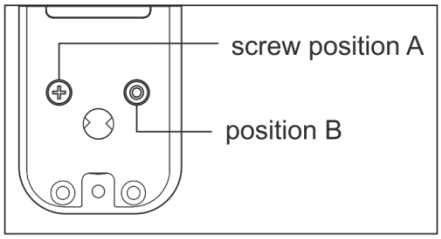

4) 35~42 mm tjock dörrinstallation, av frontpanellåset och infoga den andra änden i det runda hålet på bakpanelens lås. Använd den medföljande gummipackningen och monteringsskruvarna efter installationen (som i figur 8A).
5) 42~65 mm tjock dörr installation av de främre panel lås, och infoga den andra änden i det runda hålet på bakpanelens lås. Använd den medföljande gummipackningen och monteringsskruvarna efter installationen (som i figur 8B).
6) Innan du drar åt monteringsskruvarna, se till att låset är vertikalt och testa upplåsningsfunktionen för att säkerställa att den fungerar korrekt. Dra sedan åt fästskruvarna för att slutföra installationen.
Viktig påminnelse: Stäng inte dörren förrän lösenordet och låset är bekräftade att de fungerar korrekt. Undvik att dra åt dörrlås och tätningar för hårt för att förhindra skador på mekanismen.

35–42 mm
tjock
dörrinstallation

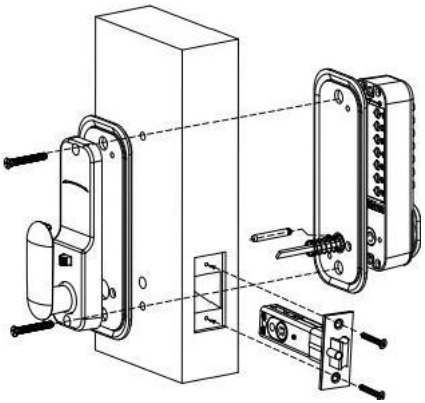

FIG8A

42–65 mm
tjock
dörrinstallation

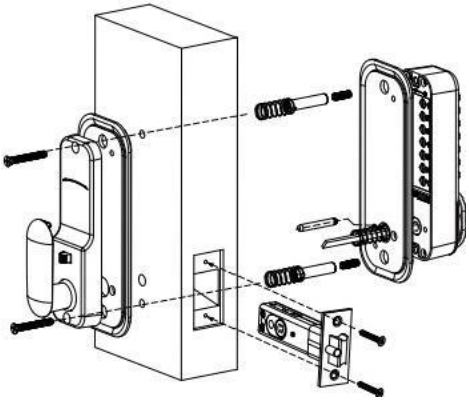

FIG8B

Dörrkarmens fästplatta, låda, fäste

1) Viktig anmärkning: Den monterade fästplattan måste placeras så att låskärnan kan komma in i hålet.
2) Med hänsyn till ovanstående måste dörrkarmens fästplatta placeras korrekt.
3) När rätt position har bestämts, rita linjer runt fästplattan och runt de två hålpositionerna för att markera dem.
4) Ta bort fästplattan, passa in de två hålen på lådan med de två hålen där märkena lämnades och dra markerade linjer längs lådans omkrets. Ta bort lådan.
5) Gör ett fyrkantigt hål längs linjen ungefär lika stort som lådan, cirka 12 mm djupt, så att lådan lätt kan ställas ner. Öppna ett fyrkantigt hål cirka 1 mm djup.
6) De fyrkantiga hålen för fästelementen gör att de främre fästelementen sitter i jämnhöjd med dörrkarmen.

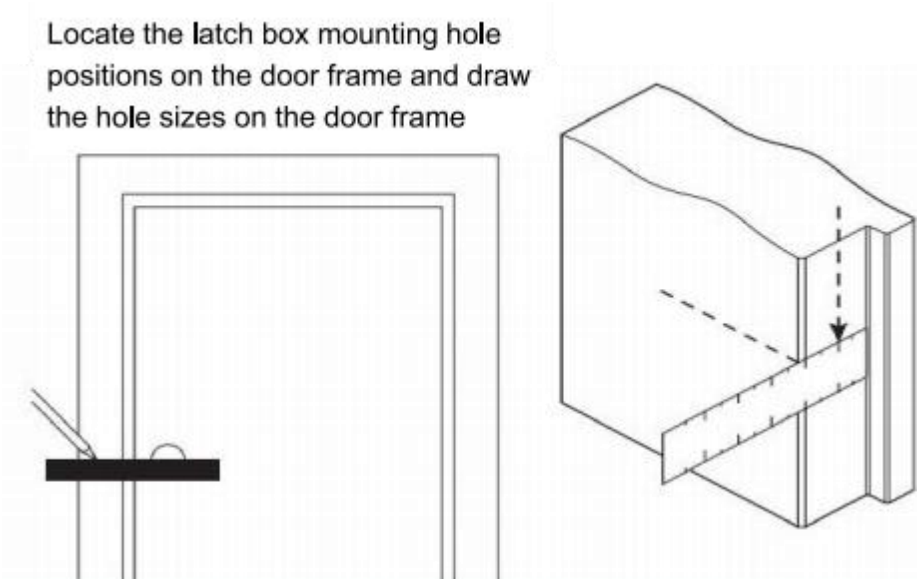

FIG9

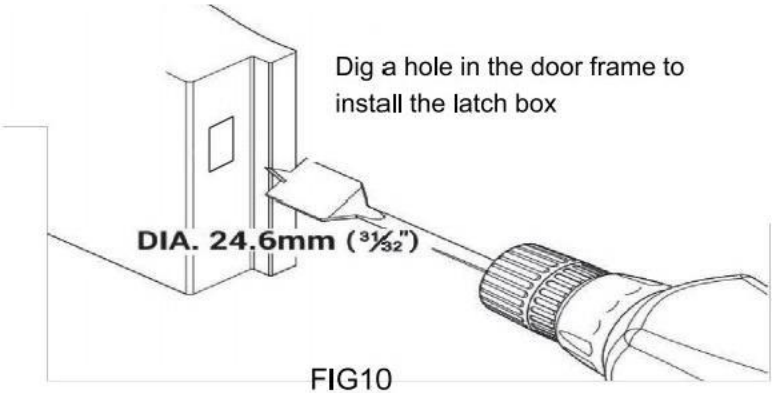

FIG10

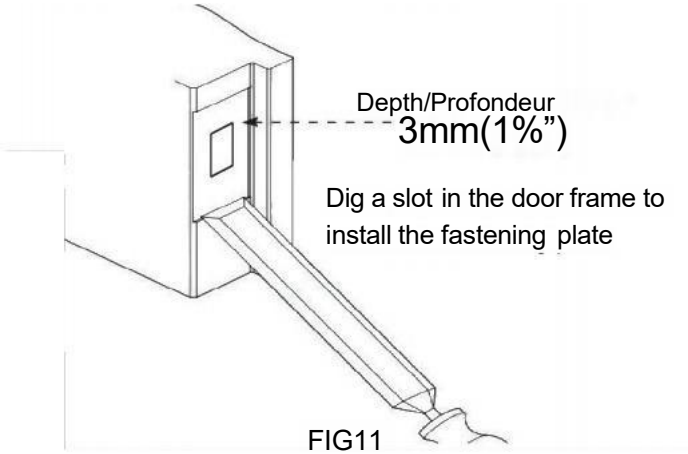

FIG11

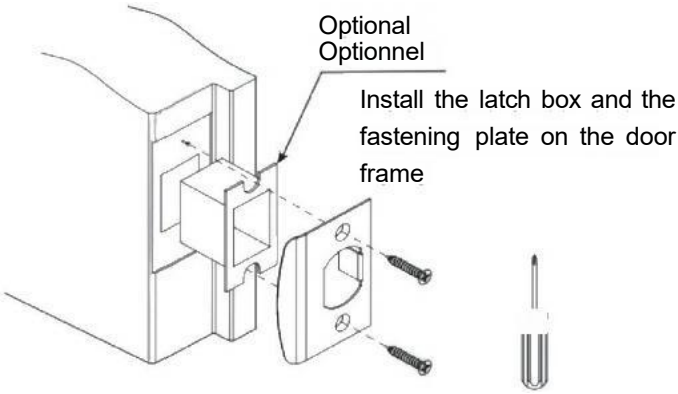

FIG12

Kontinuerlig funktionsinställning och annullering

1) Ställ in funktionen normalt öppen: Ange först rätt lösenord, tryck sedan på Y-tangenten utan att släppa den och tryck sedan på handtaget igen. Släpp slutligen handtaget först och släpp sedan Y-tangenten. Funktionen normalt öppen är konfigurerad.

2) Avbryt den normalt öppna funktionen: Håll först ner C-tangenten utan att släppa den och tryck sedan på handtaget. Den normalt öppna funktionen avbryts. Obs! (När den normalt öppna funktionen är aktiverad kan inte kodbyteskolumnen roteras, lösenordet kan inte ställas in och tangenterna kan inte tryckas ned. Om du behöver utföra ovanstående åtgärder, vänligen avbryt först den normalt öppna funktionen).

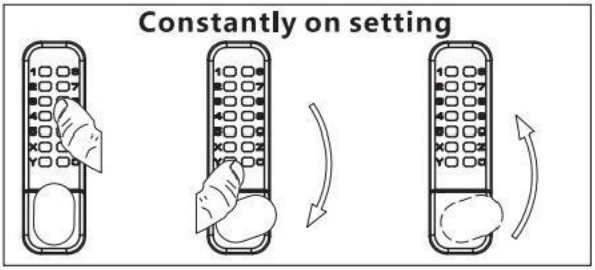

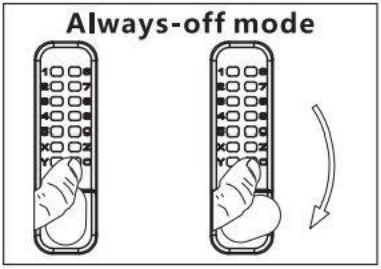

Enkelsidig bakpanel normalt öppen inställningsmetod

1) Inställning för normalt öppet läge: Tryck först och håll in bakdörren handtaget i riktning mot dörröppning och tryck på bakdörren positioneringsbrytaren i motsatt riktning mot öppningsriktningen för dörren. Vid denna tidpunkt är inställningen av normalt öppen-funktionen klar.

2) Avbryt den normalt öppna funktionen: Tryck ner bakdörrhandtaget, tryck bakdörrspositionsbrytaren i dörröppningsriktningen och släpp sedan bakdörrhandtaget. Vid denna tidpunkt öppnas den normalt öppna funktionen avbryts

3) Följande är steg för att ställa in och avbryta den ensidiga normalt öppna-funktionen som är installerad på höger sidodörr. För installation på vänster dörr,
rotera och tryck i motsatta riktningar.

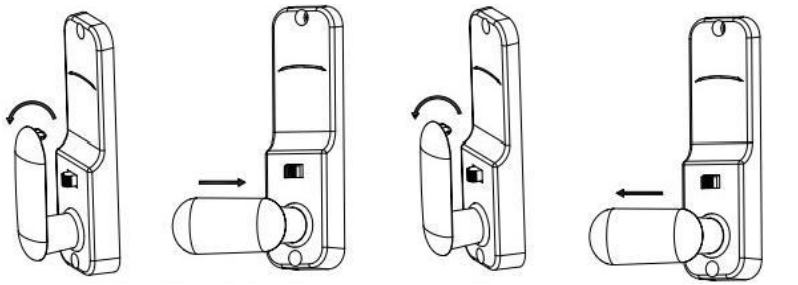

Normalt låsa upp miljö Avboka inte heller vanlig låsa upp

Vanliga frågor och lösningar

Gemensam Frågor	Lösningar
Inmatning av lösenordet och roterande knoppen kan inte låsa upp de dörr.	1. Innan du går in de lösenord, tryck de "C" nyckel att återställa de lösenord låsa. 2. Kontrollera att installation direkt jon av de låsets platta skaft för öppning de dörr är korrigering 3. Kontrollera om längden på de platt axel är lämplig
Efter upplåsning, vred och han låsa tungan misslyckas med att återvända till deras original positioner.	1. Fram och bak dörr paneler av de låsa är installerad symmetriskt och den låsa tunga är på de samma horisontell nivå. 2. Kontrollera om längden på de platt axel är lämplig.
Lösenordstrycket gör det inte svara	1. Innan du går in de lösenord, tryck de "C" nyckel att återställa de lösenord låsa. 2. Kontrollera om det normalt öppet läge har inte varit släppt.
Ändra lösenordet kan inte rotera de knapp.	1. Kontrollera om det normalt öppna läge har inte varit släppt.
Låset var öppnades utan inträde de lösenord.	1. Kontrollera om det normalt öppna läge har inte varit släppt.



VEVOR

Upgrade · The Home Creator Way

MECHANICKÝ BEZKLÍČOVÝ ZÁMEK DVEŘÍ

MODEL: OL-201D2-03

VEVOR | Upgrade
The Home Creator Way

MODEL: OL-201D2-03

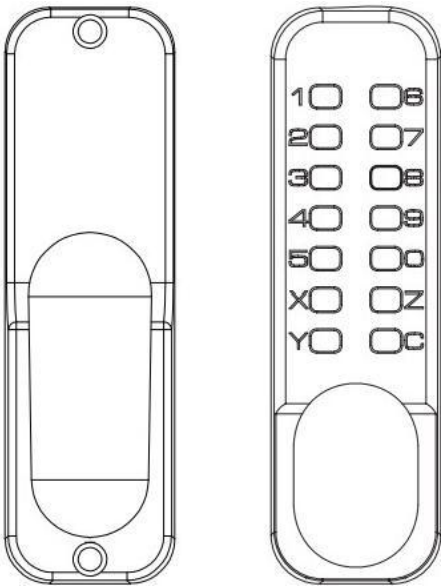

Tento je originál instrukce, prosím číst vše manuál instrukce opatrně před provozní.VEVOR rezervy A jasný interpretace našich uživatel manuál. vzhled z produkt musí být předmětem produkt dostal jsi . Prosím, odpusť my s, že to neuděláme informovat vás znovu pokud tam jsou žádný technologie nebo software aktualizace na náš produkt.

Bezpečnost návod a opatření

VAROVÁNÍ:

Před použitím tohoto produktu si přečtěte tento materiál. Nedodržení tohoto pokynu může vést k vážnému zranění.

Bezpečnostní opatření při montáži:

1) Montujte pouze podle těchto pokynů. Nesprávná montáž může způsobit nebezpečí.
2) Během montáže používejte ochranné brýle a odolné pracovní rukavice schválené ANSI.
3) Udržujte montážní prostor čistý a dobře osvětlený.
4) Během montáže držte kolemjdoucí mimo prostor.

POZNÁMKA:

1. Doporučená délka hesla je 4–6 číslic.
2. Před zadáním hesla stiskněte klávesu C pro reset.
3. Heslo není nutné zadávat postupně.
4. Podporuje odemčení zadáním číslic hesla v libovolném pořadí. Příklad: Zámek lze odemknout zadáním čísel 12345 i 54321. Opakované číslice nejsou při nastavování hesla povoleny; například 12344 je neplatné.

Seznam dílů

1) Venkovní panel
2) Vnitřní panel
3) Gumové těsnění*2
4) Černý šroub M5x15*3 (jeden záložní)
5) Ojnice a vodicí pružina*3 (jedna záložní), vodicí pružina může být nastavena na délku.
6) Instalace šrouby M5x60*3 (jeden zálohování)
7) Vrut do dřeva x4 (používaný k upevnění přezky a jazýčku zámku)
8) Jaro
9) Plochá hřídel
10) Jazýček zámku (60 mm a 70 mm)
11) Krabička na sponu s destičkou
12) Šroub Průvodce
13) Manuál
14) Asistováno instalace vrtání nálepka

MODEL: OL-201D2-03

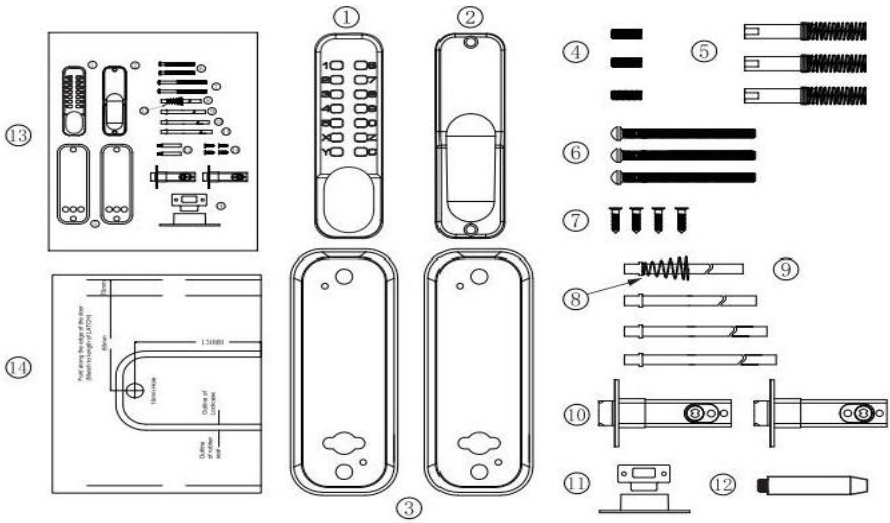

Před instalací prosím:

1) Ujistěte se, že všechny součásti fungují správně

2) Nastavení nebo změna hesla

Ten/Ta/To hesla nejsou nastavena v žádném pořadí a nelze jej opakovat. Nastavení 4–6místného kódu je nejbezpečnější.

3)Po nastavení heslo, ujistěte se, že zámek dveří může být normálně otevřeno, vložit plochá hřídel do válce zámku otvor a otočit rukojeť, západka měl by rozšířit a zatáhnout normálně.

Size Chart Template

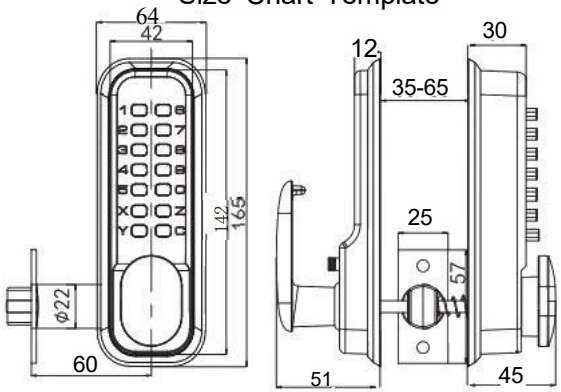

Instalace

1) Správně umístěte a připevněte šablona (produkt Model 201 šablonu) na povrch vnitřních dveří Požadovaný výška od podlahy. Ujistěte se, že příslušná, označená šablona pro zarovnání okrajů dveří je správně umístěna Zarovnáno se skutečnými dveřmi okraj (jako Obr. 1).

2) Ten/Ta/To 14mm otvory o průměru v produkt šablona jsou pro náměstí Zastavit vřeteno díry a ty dva 12mm otvory s požadovaným průměrem jsou pro otvory pro šrouby, které zajistit ten přední a zadní panely, dva 7mm otvory jsou určené pro instalaci čepů.

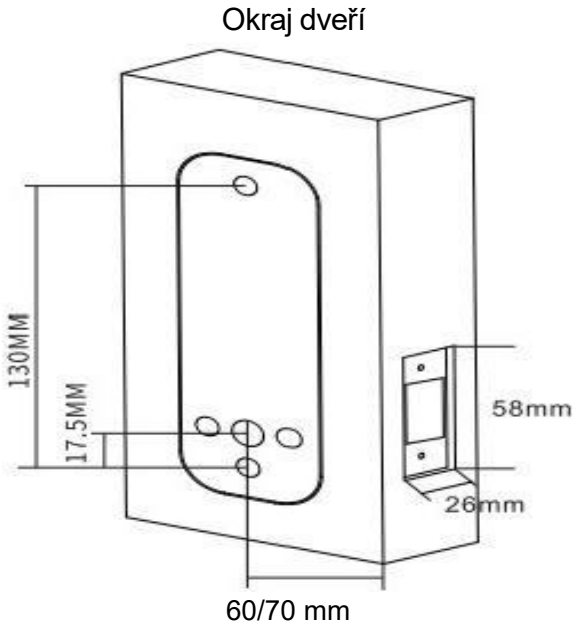

Obr. 1

Jádro zámku Instalace

1) Označte středový bod na „středové čáře západky“ (viz obr. 2).

2) Vyvrtejte otvor o průměru 25 mm a hloubce 80 mm na vyznačeném místě.

3) Vložte jádro zámku do vyvrtaného otvoru, poté vložte plochý hřídel do čtvercového otvoru jádra zámku a utáhněte jej.

4) Vyvrtejte dva malé otvory o průměru 3 mm do otvoru pro instalaci jádra zámku.

5) Zajistěte západku dřevěnými vruty P hillips pro zajištění správné polohy.

6) Zámek s heslem instalovaný z výroby je dodáván s Zamykací jazýčky o délce 60 mm a 70 mm, které lze zvolit pro instalaci.

Vyřízněte otvor pro západku v panelu straně dveří a Vykopejte otvor pro montáž západky na boku dveří.

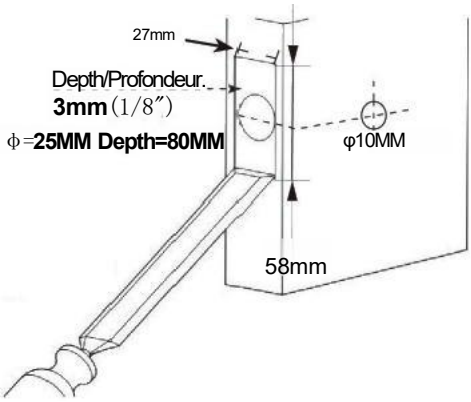

Obr. 2

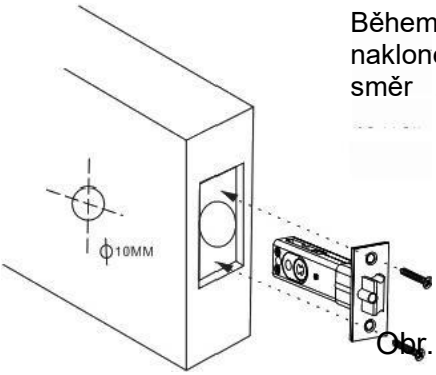

Během instalace,
nakloněná rovina západky směrem k směr zavírání dveří.

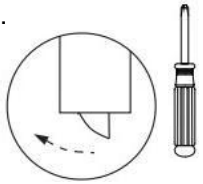

Směr zavírání ten dveře

Obr. 3

TEMPLATES

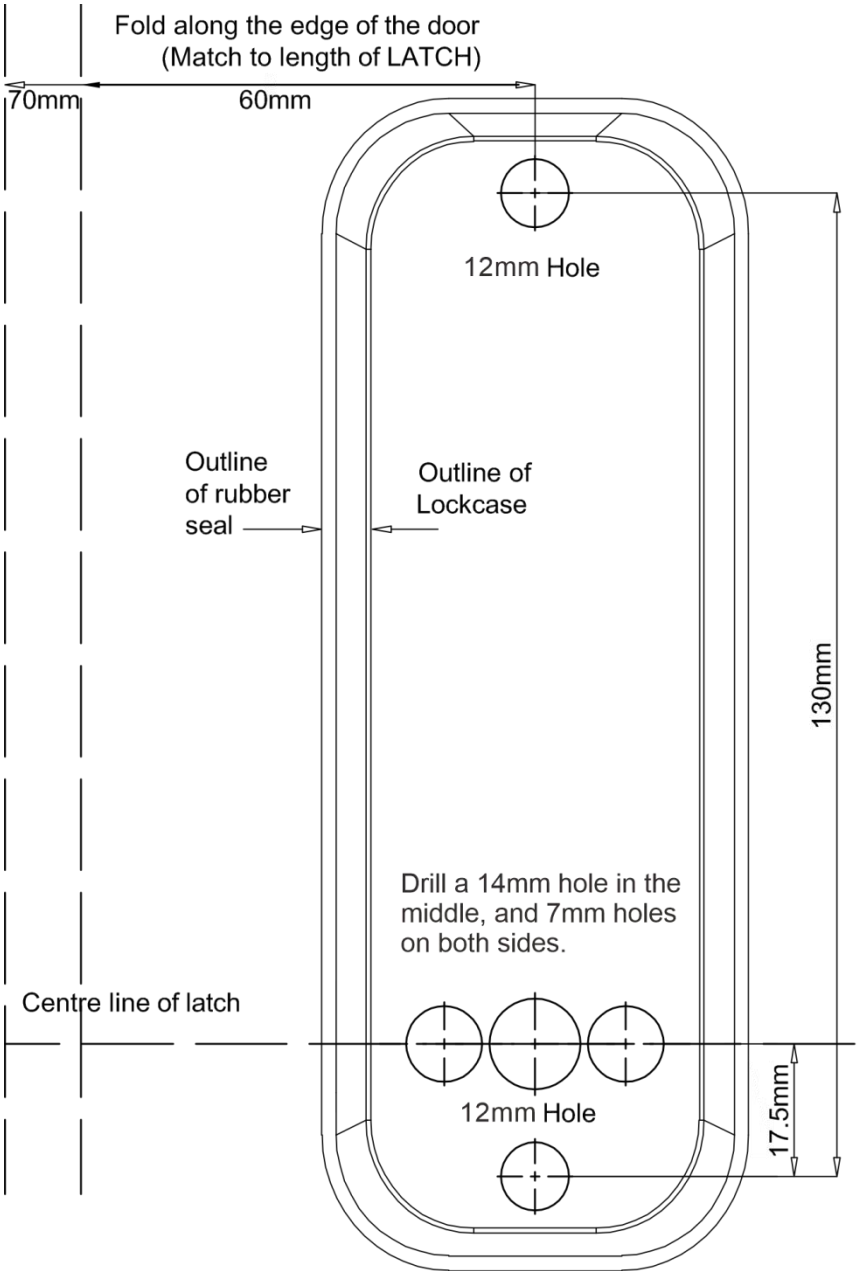
Fold along the edge of the door
(Match to length of LATCH)
70mm
60mm
12mm Hole
Outline
of rubber
seal
Outline of
Lockcase
130mm
Drill a 14mm hole in the
middle, and 7mm holes
on both sides.
Centre line of latch
12mm Hole
17.5mm

Nastavení/Změna Hesla

1) Na zadní straně těla zámku pomocí numerických tlačítek, budete vidět knoflík s drážkami, směr hrotu směrem ke středu pozice nemá stav hesla. (Viz obrázek 4A)

2) „Pokud chcete nastavit tlačítko jako heslo, jemně stiskněte tlačítko pomocí plochého šroubováku a střídat to 180 stupňů tak že tečka zarovnává s A číslo.Toto tlačítko pak stát se heslem. tečka měl by bod vnější k „G“ (viz postava 4B)

3) „Do“ jemně zrušte heslo TAM dolů ten tlačítko s plochý šroubovák a otočte to o 180 stupňů tak, aby tečka směřovala k centrum z ten zámek tělo (ukazující k 'F').

4) Y Klávesa je normálně otevřená funkční klávesa a nelze ji nastavit jako heslo. Klávesa C klíč používá se k vymazání nebo resetování hesla, a všechna ostatní čísla a písmena se používají jako klíče hesla.

Před instalace v ten dveře, pamatuj si ten heslo Vy mít soubor.

Veškerý kód zapnutý Veškerý kód vypnut

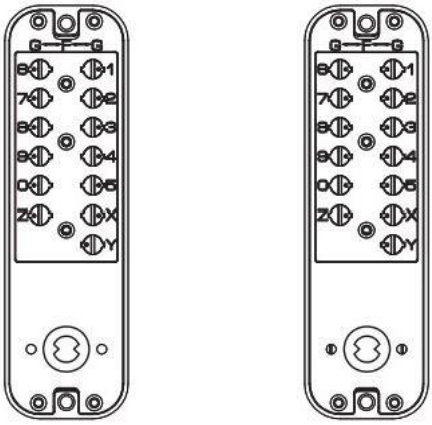

Obr. 4A Obr. 4B

Výběr instalačního rozměru

1) Poté vyberte odpovídající velikost bytu hřídel pro instalace na základě tloušťky dveří. (Jak je znázorněno na obrázku 5)

2) Výchozí velikost ploché hřídele (6x2) je vhodná pro tloušťky dveří od 35 mm do 65 mm.

Model	Tloušťka (t) ten dveře	Černý šroub Pružina ojnice	Šrouby	Byt hřídel
OL-201D2-03	35 ≤ t < 42 mm	/	M5x60x2	70 mm × 1
	42 ≤ t < 50 mm	(M5xM5x35mm)×2	M5x60×2	80 mm × 1
	50 ≤ t < 58 mm			90 mm x 1
	58 ≤ t ≤ 65 mm			100mm 1x

Obr. 5

Nastavení směru otevírání dveří

Upravte směr a polohu osy otáčení na předním panelu. Viz postup nastavení levých a pravých dvířek.

(Jak je znázorněno na obrázku 6)

Podpěrný sloupek západky

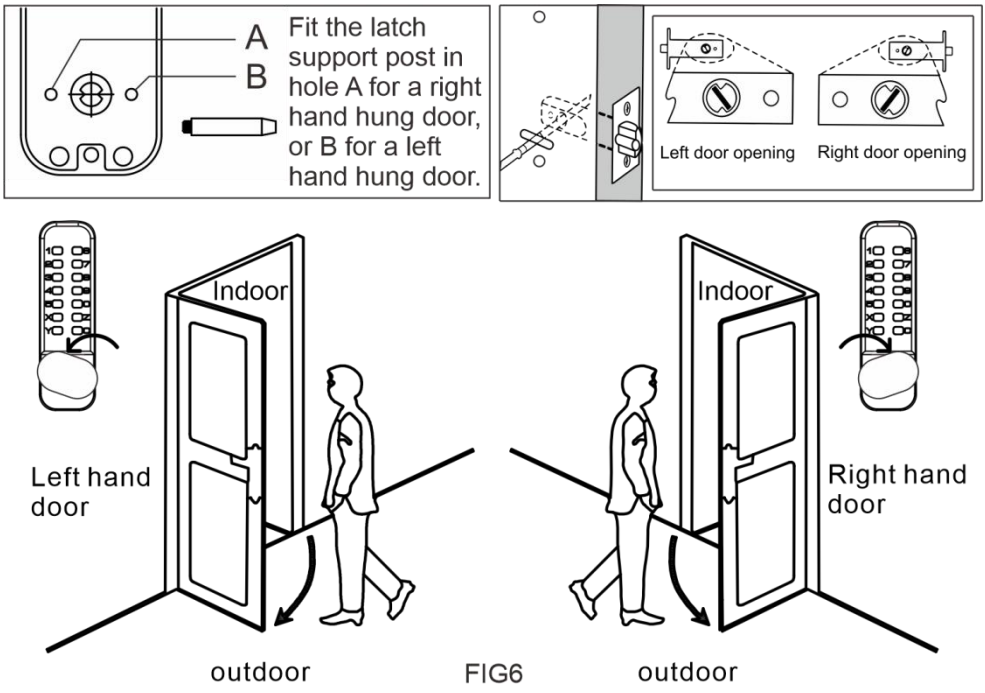

FIG6

Instalace a Ladění

1) Instalace dveří o tloušťce 35~42 mm, vložte gumovou podložku (viz obr. 7A)

2) 42~65 mm tlustý instalace dveří, první, vložení ten pryž podložka do ten panel. Poté zašroubujte černé šrouby do otvorů pro šrouby M5 v zámku. Nakonec

Zašroubujte ojnici do černých šroubů (viz obr. 7B)

(Poznámka: Vodicí pružina na ojnici musí být nastavena tak, aby v souladu s tloušťkou dveří. Například: pokud je tloušťka dveří 50 mm, měla by být délka spojovací tyče a vodicí pružiny (rovná se 50 mm). (viz obr. 7C)

3) Vložte jeden konec ploché hřídele s pojistnou pružinou do kruhového otvoru zámku předního panelu (jak je obr. 7D)

35–42 mm tlustý montáž dveří

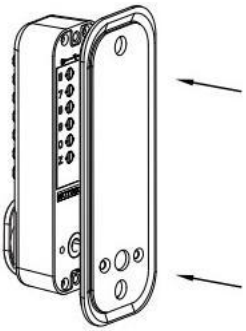

Obr. 7A

42–65 mm tlustý dveře instalace

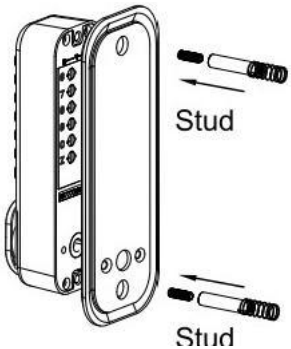

Obr. 7B

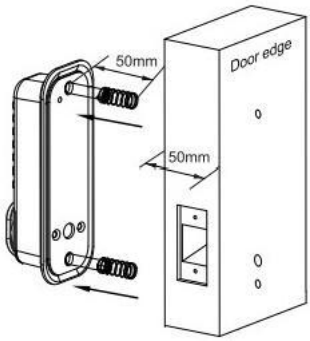

Obr. 7C

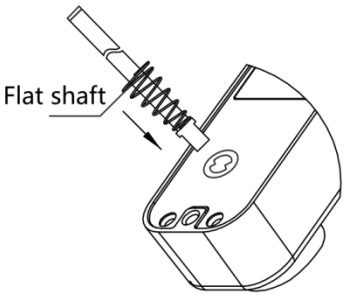

FIG7D

LH door and RH door screw position

The rear panel defauted left hand open, if want to change right hand open, please change the A hole screws to B hole.

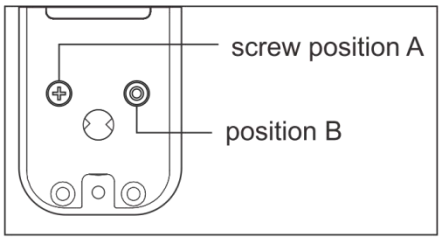

4) Instalace dveří o tloušťce 35~42 mm, zámku předního panelu a vložky druhý konec do kruhového otvoru zámku zadního panelu. Po instalaci použijte přiložené gumové těsnění a montážní šrouby (viz obr. 8A).
5) 42~65 mm tlustý dveře instalace, z ten přední panel zámek a vložit druhý konec do kruhového otvoru zámku zadního panelu. Po instalaci použijte přiložené gumové těsnění a montážní šrouby (viz obr. 8B).
6) Před utažením montážních šroubů se ujistěte, že je zámek ve svislé poloze.
a otestujte funkci odemykání, abyste zajistili správnou funkci. Poté dokončete instalaci utažením upevňovacích šroubů.
Důležité upozornění: Nezavírejte dveře, dokud nebude heslo a zámek jsou potvrzeny, že fungují správně. Vyhněte se nadměrnému utahování zámků a těsnění dveří, abyste zabránili poškození mechanismu.

35–42 mm
tlustý montáž
dveří

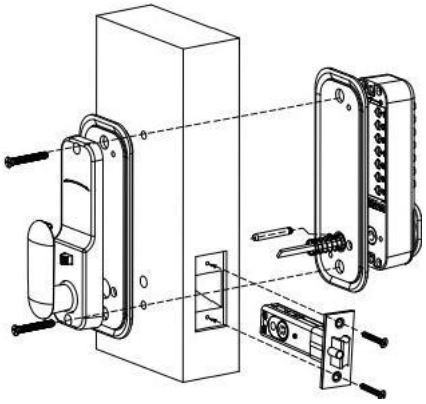

Obr. 8A

42–65 mm
tlustý montáž
dveří

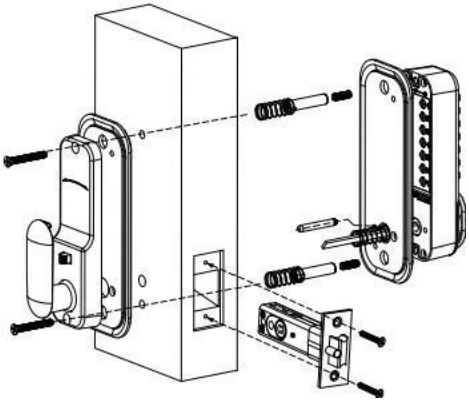

Obr. 8B

Upevňovací deska pro zárubeň, krabice, upevnění

1) Důležitá poznámka: Nainstalovaná upevňovací deska musí být umístěna tak, aby jádro zámku mohlo vstoupit do otvoru.
2) S ohledem na výše uvedené musí být upevňovací deska zárubně správně umístěna.
3) Jakmile je určena správná poloha, nakreslete čáry kolem upevňovací desky a kolem obou poloh otvorů, abyste je označili.
4) Odstraňte upevňovací desku, zarovnejte dva otvory v krabici se dvěma otvory, kde byly ponechány značky, a nakreslete vyznačené čáry podél obvodu krabice. Vyjměte krabici.
5) Podél čáry vytvořte čtvercový otvor o velikosti krabice, hluboký asi 12 mm, aby se krabice dala snadno položit. Otevřete čtvercový otvor o velikosti… 1mm hluboký.
6) Čtvercové otvory pro upevňovací prvky umožní, aby přední upevňovací prvky zarovnaly rám dveří.

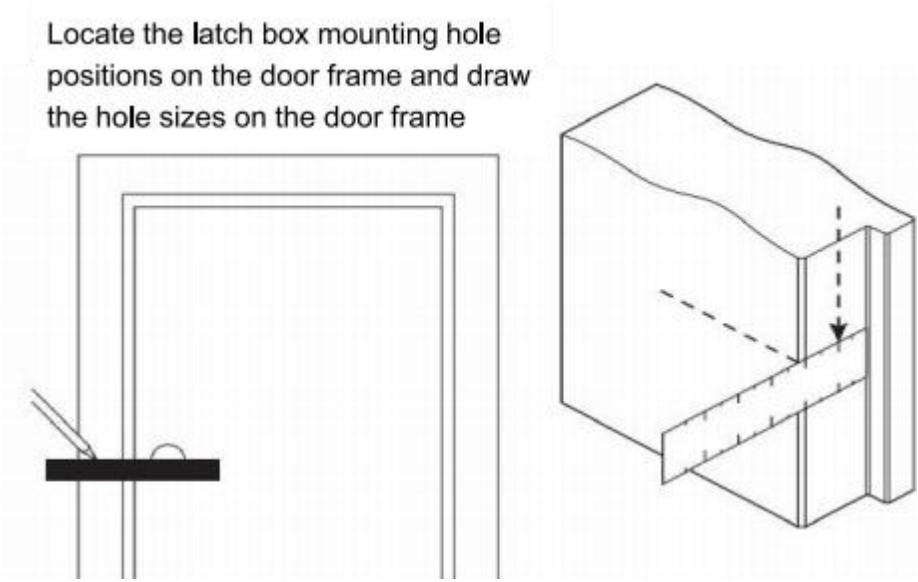

Obr. 9

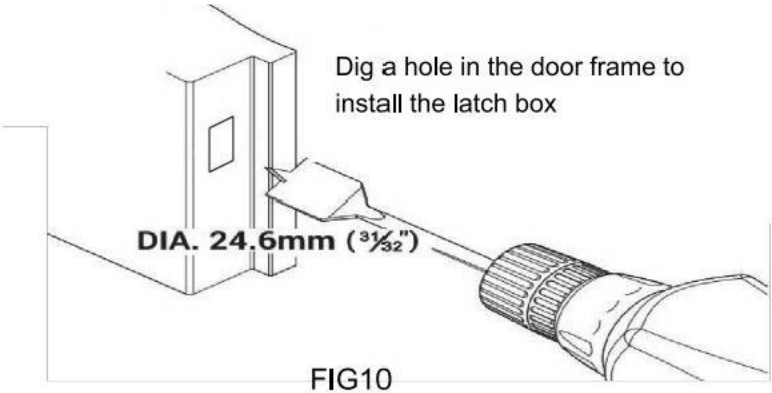

FIG10

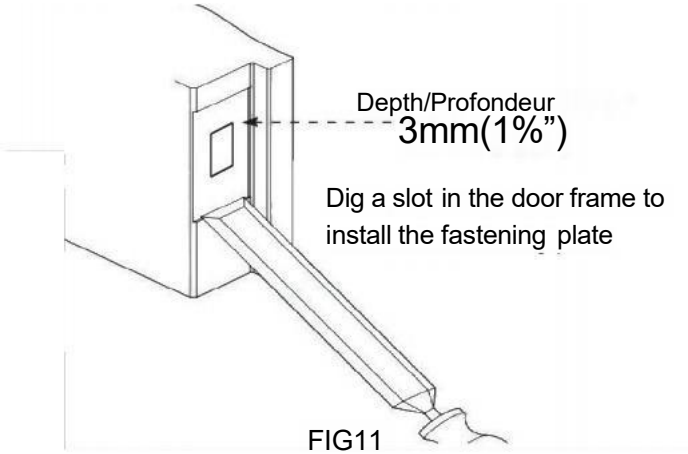

FIG11

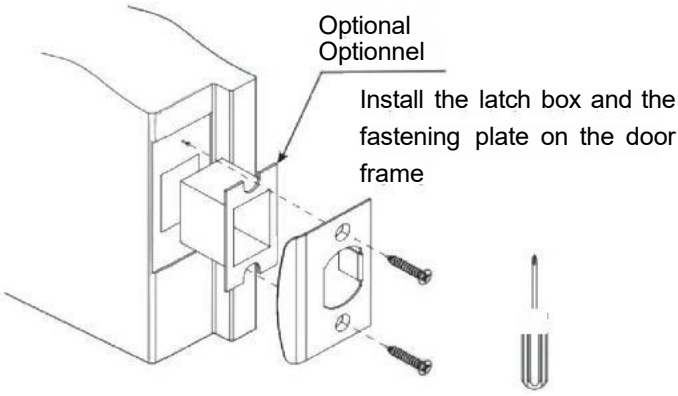

Obr. 12

Plynulé nastavení funkcí a zrušení

1) Nastavení normálně otevřené funkce: Nejprve zadejte správné heslo, poté stiskněte klávesu Y bez jejího uvolnění a znovu stiskněte rukojeť. Nakonec nejprve uvolněte rukojeť a poté uvolněte klávesu Y. Normálně otevřená funkce je nastavena.

2) Zrušení funkce normálně otevřeného kontaktu: Nejprve podržte stisknuté tlačítko C bez jeho uvolnění a poté stiskněte rukojeť. Funkce normálně otevřeného kontaktu se zruší. Poznámka (Když je funkce normálně otevřeného kontaktu povolena, sloupek pro změnu kódu se nemůže otáčet, heslo nelze nastavit a tlačítka nelze stisknout. Pokud potřebujete provést výše uvedené operace, nejprve zrušte funkci normálně otevřeného kontaktu).

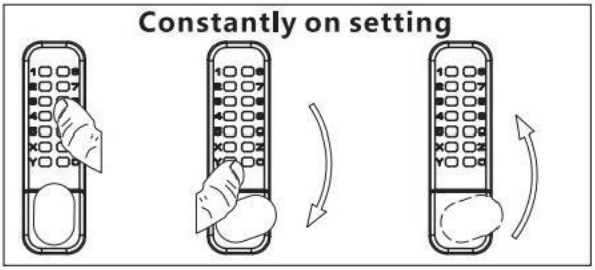

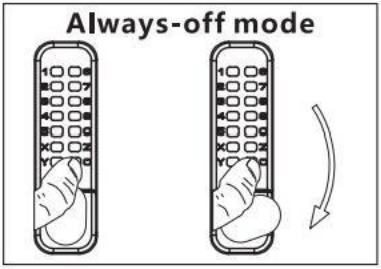

Způsob nastavení normálně otevřeného jednostranného zadního panelu

1) Nastavení funkce normálně otevřeno: Nejprve stiskněte a podržte zadní dvířka
kliku ve směru otevírání dveří a zatlačte zadní dveře
polohovací spínač v opačném směru, než je směr otevírání dveří. V tomto okamžiku je nastavení funkce normálně otevřeného kontaktu dokončeno.

2) Zrušení funkce normálně otevřených dveří: Stiskněte kliku zadních dveří, zatlačte spínač polohy zadních dveří ve směru otevírání dveří a poté kliku zadních dveří uvolněte. V tomto okamžiku se normálně otevřené dveře funkce je zrušena

3) Následují kroky pro nastavení a zrušení funkce jednostranného normálně otevřeného ventilu instalované na pravých dveřích. Pro instalaci levých dveří, otáčejte a tlačte v opačných směrech.

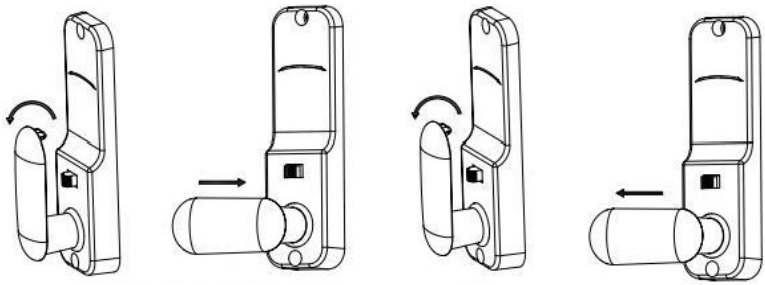

Normálně odemknout nastavení Zrušit normálně odemknout

Časté otázky a řešení

Společný Otázky	Řešení
Zadání hesla a otáčející se knoflík nemůže odemknout ten dveře.	1. Před vstupem ten heslo, stiskněte ten "C" klíč resetovat ten heslo zámek. 2. Zkontrolujte, zda instalace přímý iont z ten plochá hřídel zámku pro otevírací ten dveře je správné 3. Zkontrolujte, zda délka ten byt hřídel je přivlastnit si
Po odemčení knoflík a on zámek jazyk se nevrátí na jejich originál pozice.	1. Přední a zadní část dveře panely z ten zámek jsou symetricky instalované a ten zámek jazyk je na ten stejný horizontální úroveň. 2. Zkontrolujte, zda délka ten byt hřídel je přivlastnit si.
Stiskněte tlačítko pro zadání hesla ne reagovat	1. Před vstupem ten heslo, stiskněte ten "C" klíč resetovat ten heslo zámek. 2. Zkontrolujte, zda normálně otevřený režim má ne byl propuštěn.
Změna hesla nelze otáčet ten tlačítko.	1. Zkontrolujte pokud normálně OTEVŘENO režim má ne byl propuštěn.
Zámek byl otevřeno bez vstupující ten heslo.	1. Zkontrolujte pokud normálně OTEVŘENO režim má ne byl propuštěn.

