VEVOR

Upgrade · The Home Creator Way

KIDS STORAGE CUBE

MODEL:ZD-26T09

VEVOR | Upgrade
The Home Creator Way

MODEL:ZD-26T09

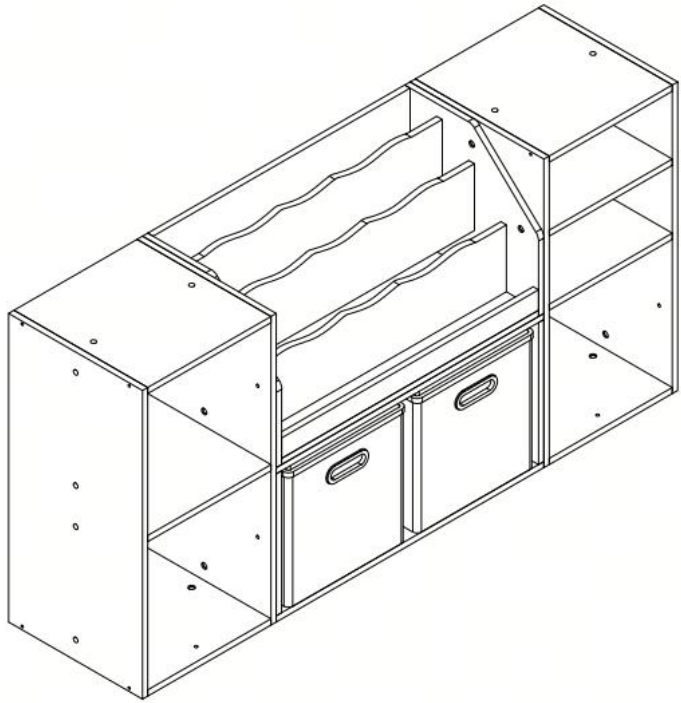

This is the original instruction, please read all manual instructions carefully before operating. VEVOR reserves a clear interpretation of our user manual. The appearance of the product shall be subject to the product you received. Please forgive us that we won't inform you again if there are any technology or software updates on our product.

	Warning-To reduce the risk of injury, user must read instructions manual carefully. Important: Retain these instructions for future reference.

WARNING & Precautions

1. This item is a kids storage cube (furniture), NOT A TOY.
2. Wear protective gloves when using tools to install fixed signposts, or use two people to assist with the installation.
3. When using, please read this manual first, and it is recommended to keep it well for subsequent use to view.
4. The product complies with relevant standards and regulations. Installation of this device must comply with all applicable regulations, and it should only be operated in well-ventilated areas. Please read the user manual before installing and using this equipment.
5. This appliance is not intended for use by persons (including children) with reduced physical, sensory or mental capabilities, or lack of experience and knowledge, unless they have been given supervision or instruction concerning use of the appliance by a person responsible for their safety.
6. For floor standing units intended to be attached to the building: WARNING In order to prevent overturning this product must be used with the wall attachment device provided.
7. Always ensure the wall to be drilled is free from hidden electrical wires, water and gas pipes.
8. Please wipe its surface with a dry soft cloth regularly and avoid long-term damp environments and sharp scratches to prolong its service life.
9. Regularly check all fastenings to ensure that they properly tightened.
10. To avoid suffocation, do not allow children to climb inside. Ensure ventilation holes remain unobstructed.
11. DO NOT let children crawl, climb, or play inside the cabinet. Children may get trapped inside, leading to suffocation risk.
12. Do not allow children to hang, swing or climb on cabinet doors.

13. This product is intended for storage purpose only, not for play.
14. Keep all plastic packaging materials out of reach of children to avoid suffocation.
15. Do not place small accessories in mouth. Choking hazard.
16. Assembly to be carried out by a competent adult only.
17. During assembly children should be kept away from the product due to possible risk of injury.
18. This appliance is intended to be used in household and similar applications such as:
    – Storage for toys and books.
    – Organize stationery & craft supplies.
    – Tidy up play accessories.
19. This product is suitable for children in the age range of children for which the product is designed (i.e. 3-12 years)
20. Please properly keep product. Check whether the product is abnormal before use. If it is abnormal, please stop using it.
21. Do not use this item if any components are missing or damaged.
22. Please use the product according to the intended use, warn of potential injury from misuse.

SAVE THIS MANUAL

PART LIST

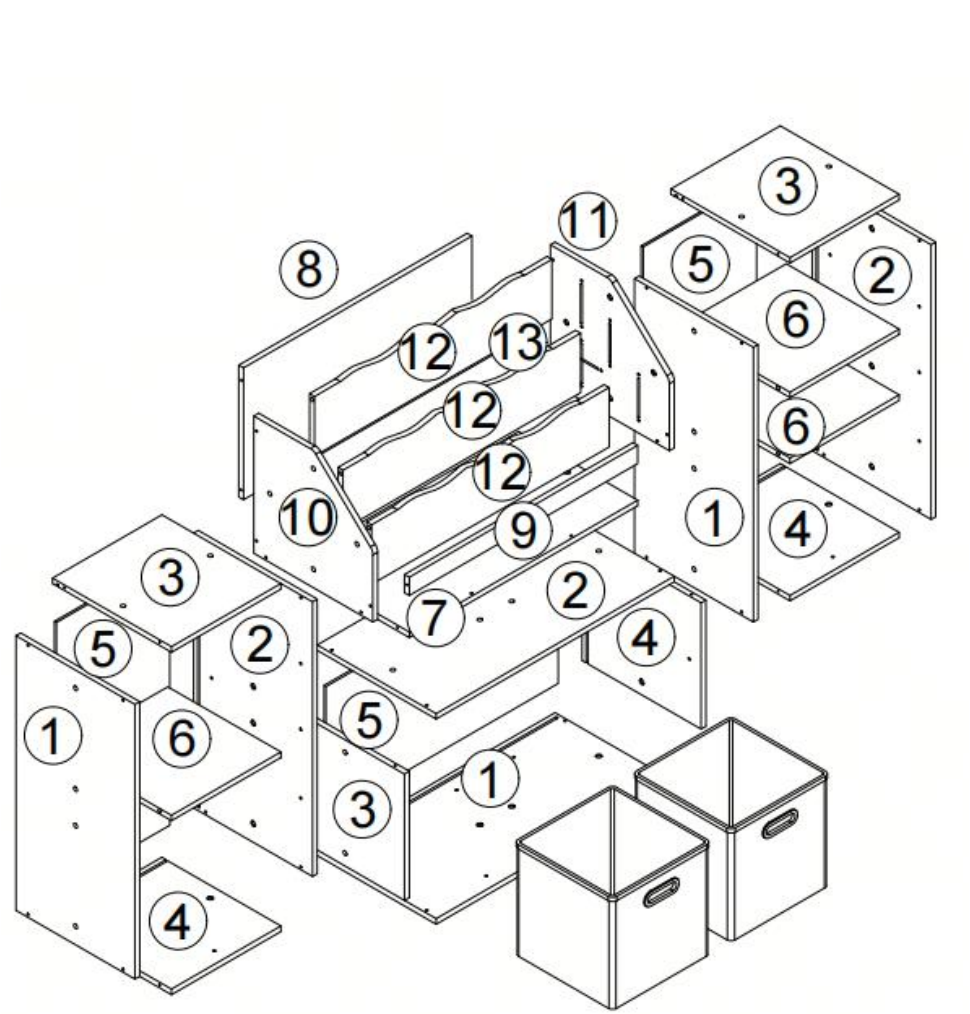

1  x3	2  x3	3  x3	4  x3
5  x3	6 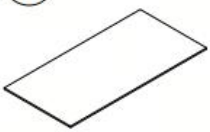 x3	7  x1	8  x1
9  x1	10 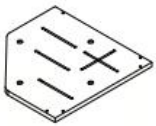 x1	11 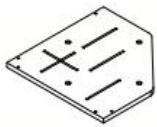 x1	12  x3
13  x1	A  x38	B  x28	C  x5	D  x5
E 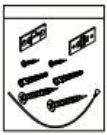 x2	F  x30	G  x1	H  x2	 x1

ASSYEMBLY STEP

1

Align the three slots at the same position.

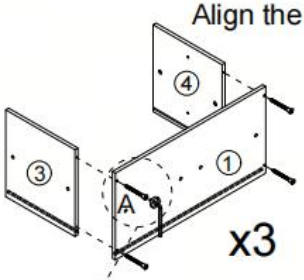



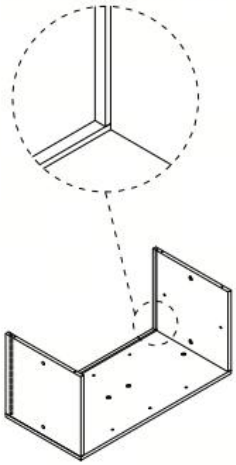

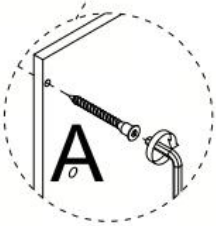



①	x3
③	x3
④	x3
A	x12
	x1

If possible, you can use power tools to make assembly easier.

2

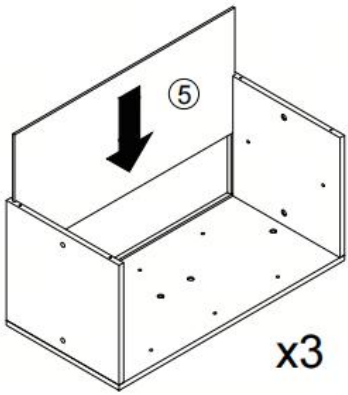

⑤	x3

3

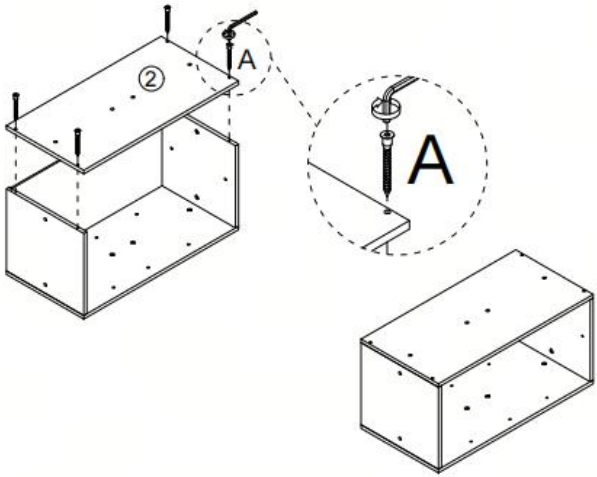

②	x3
A	x12
	x1

To maintain the appearance, please cover the through-holes with the provided cover stickers.

4

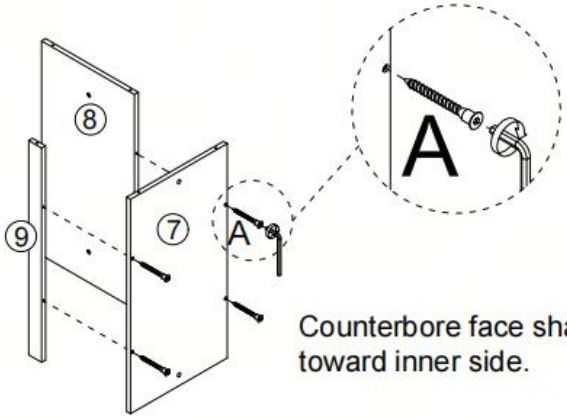

⑦	x1
⑧	x1
⑨	x1
A	x4
	x1

Counterbore face shall be toward inner side.

5

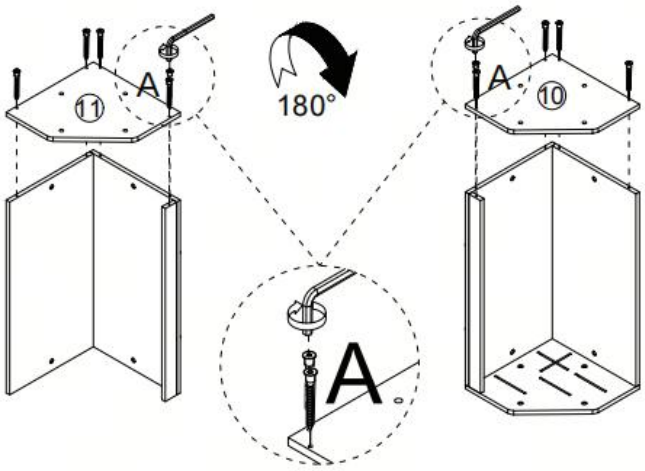

⑩ 	x1
⑪ 	x1
A 	x10
	x1

6

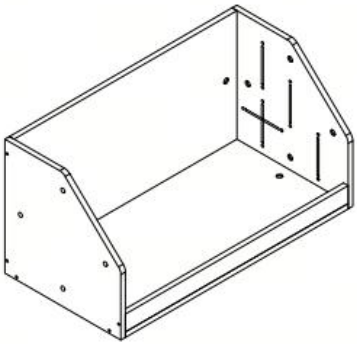

7

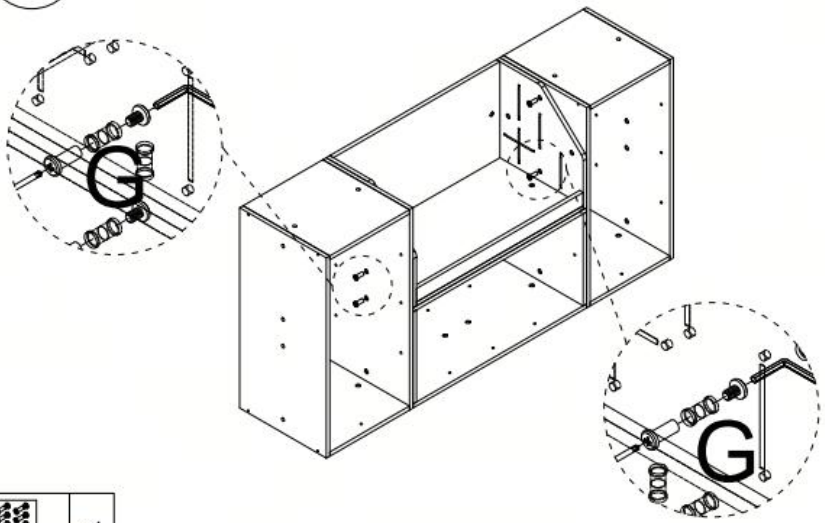

G 	x1

8

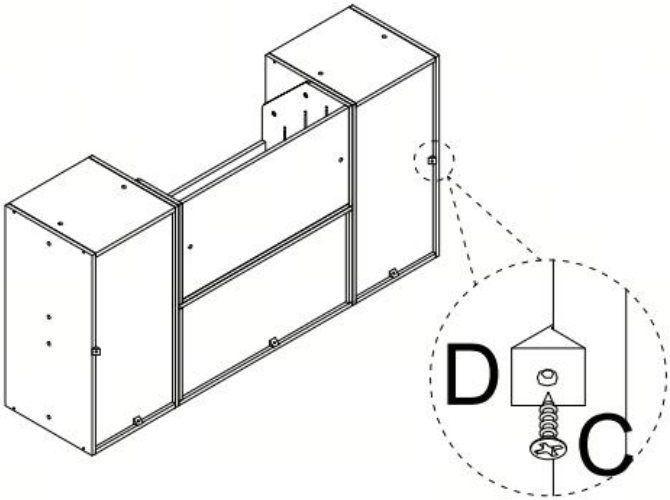

C 	x5
D 	x5
	x1

9

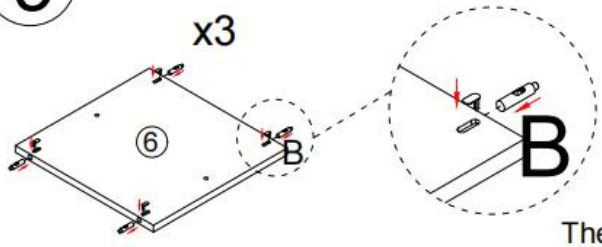

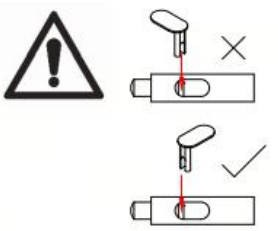

The press stud is located at the very top

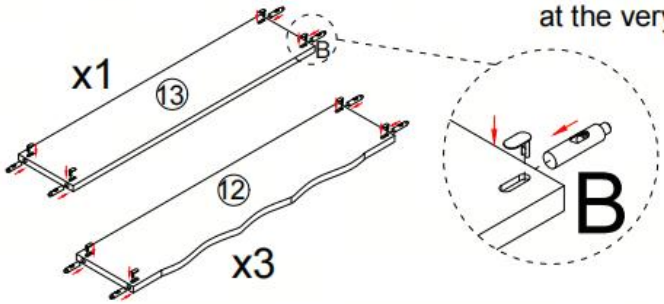

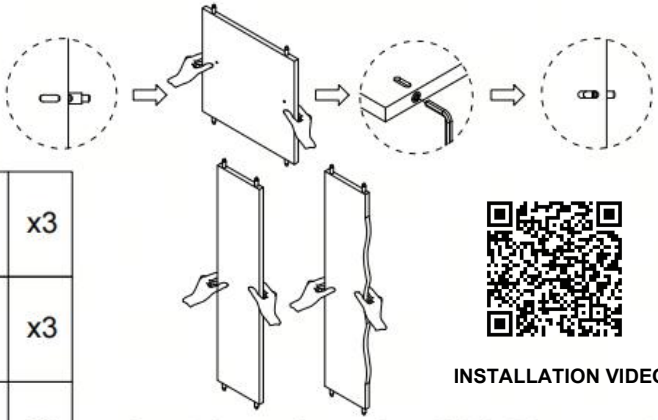

⑥	x3
⑫	x3
⑬	x1
B	x28
	x4

INSTALLATION VIDEO

Insert the spring rod until it is 70 per cent of the way in, then hold the panel with both hands and press it down towards the floor; the spring rod should now be flush with the panel. If you find that the spring rod is not aligned with the hole, you can make a slight adjustment using a hex key. Finally, fasten the clip securely.

10

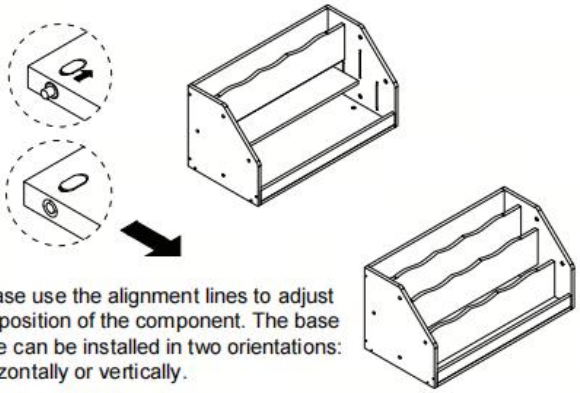

Please use the alignment lines to adjust the position of the component. The base plate can be installed in two orientations: horizontally or vertically.

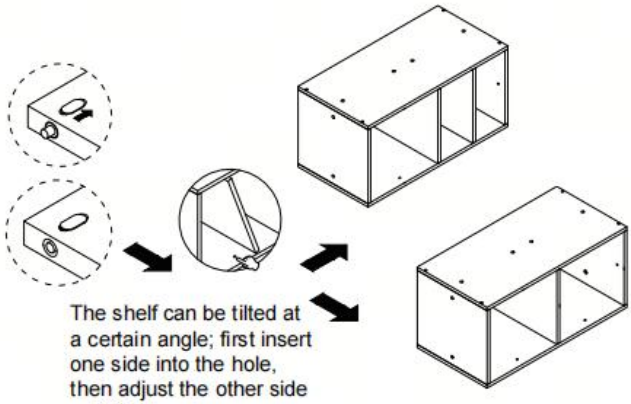

The shelf can be tilted at a certain angle; first insert one side into the hole, then adjust the other side until it is level.

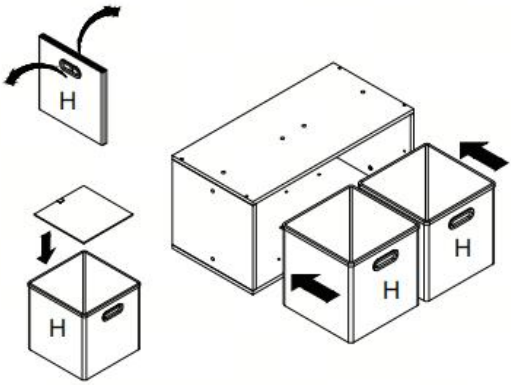

H	x2

11

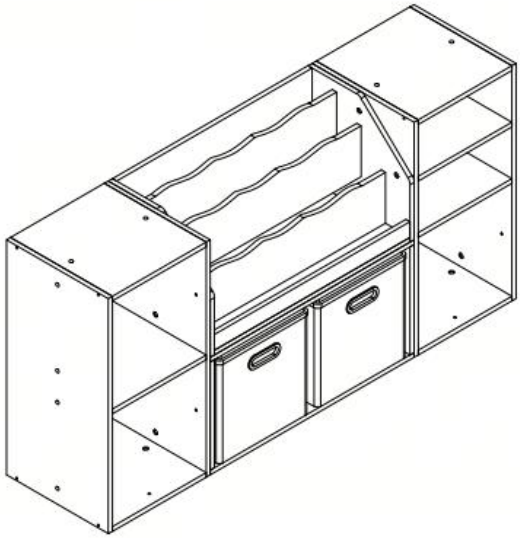

12

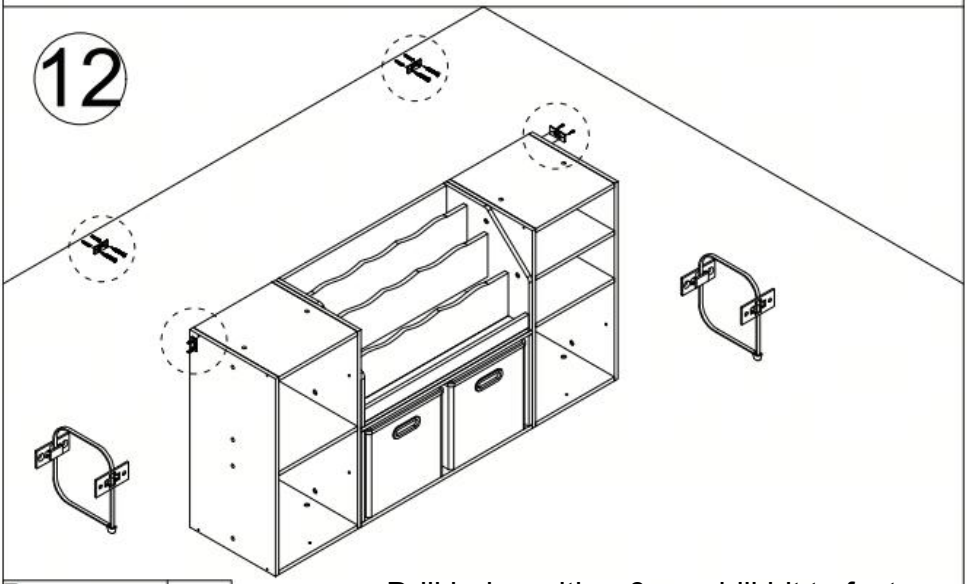

E



x2

Drill holes with a 6mm drill bit to fasten wall anchors.

Reminder:

Our series contains 12 product variants. Partial pieces can be bought separately for your custom DIY build.

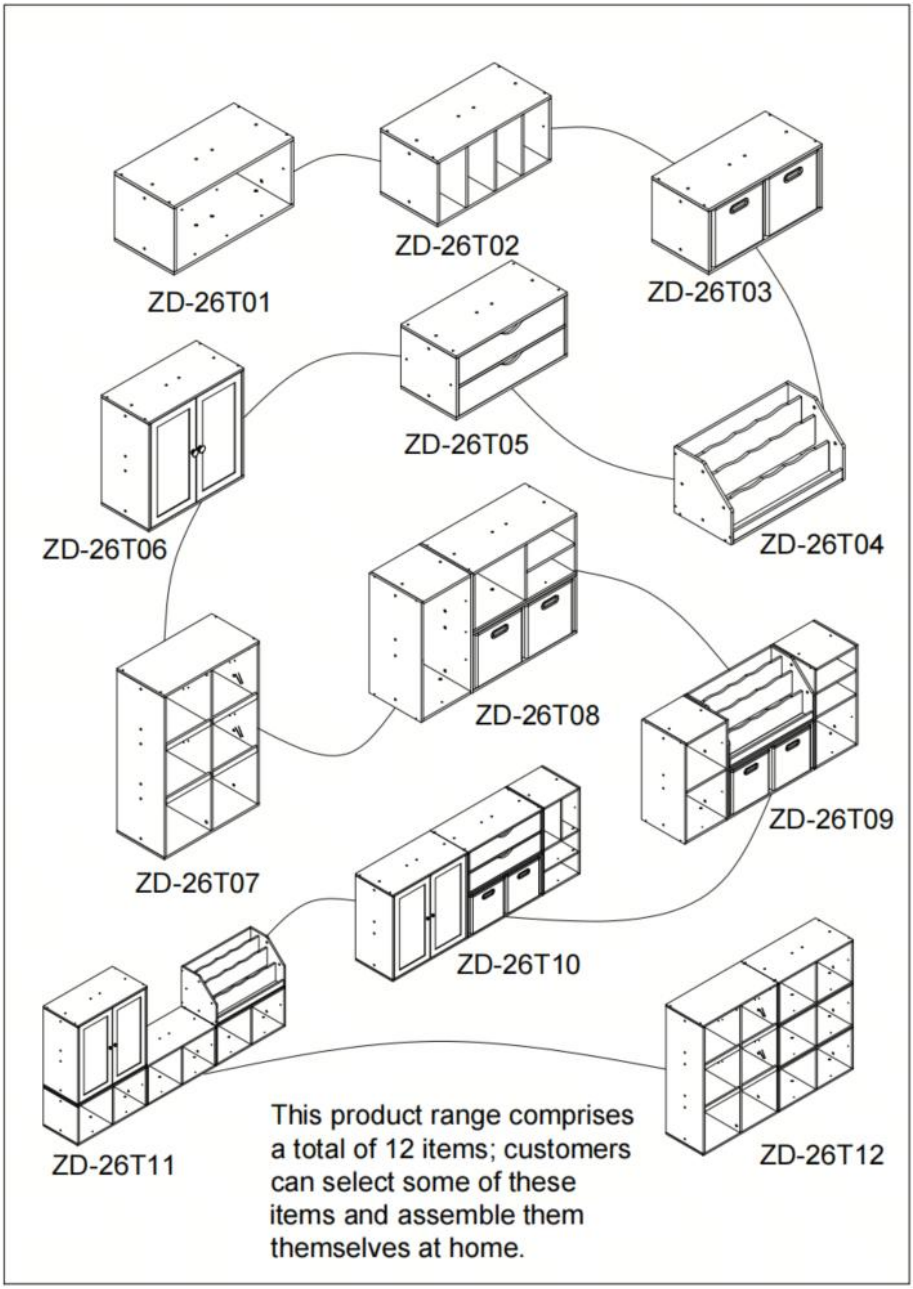

Product description

Model	ZD-26T09
Color	Natural wood tone
Load-bearing capacity	Top surface:30 kg Shelves:15 kg
Product Size(D*W*H)	1200*300*600 mm
Net Weight	19.6 kg

* Products such as specifications, appearance, and design are subject to modification without prior notice

Manufacturer:CAOXIAN ZHENGDA ATRS&CRAFTS CO.,LTD
Address:Guyingji Development Zone, Cao County, Shandong Province, China 274418



VEVOR

Upgrade · The Home Creator Way

CUBE DE RANGEMENT POUR ENFANTS

MODÈLE : ZD-26T0 9

VEVOR | Upgrade
The Home Creator Way

MODÈLE : ZD-26T0 9

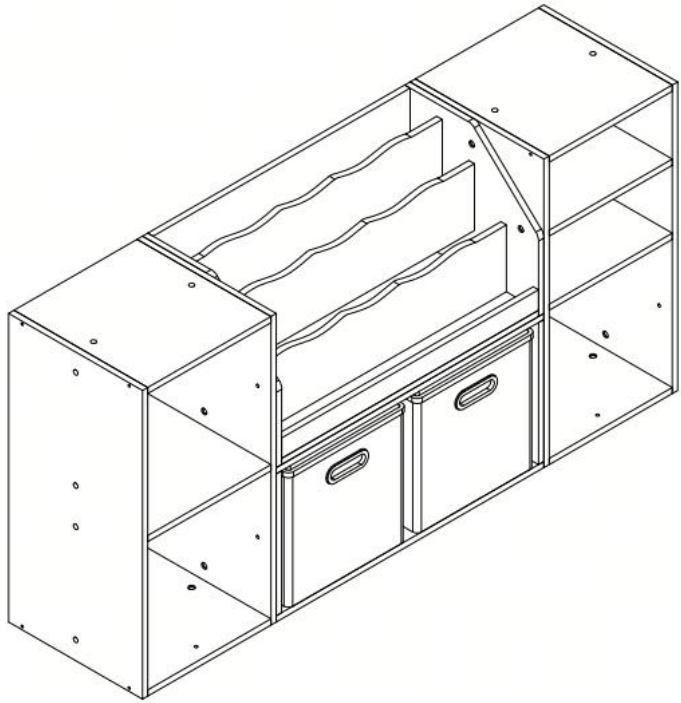

Voici le mode d'emploi original. Veuillez lire attentivement toutes les instructions du manuel avant utilisation. VEVOR se réserve le droit d'interpréter ce manuel à sa guise. L'apparence du produit que vous recevrez peut différer. Nous vous prions de nous excuser si nous ne vous informons pas des mises à jour techniques ou logicielles concernant notre produit.

	Avertissement – Afin de réduire les risques de blessure, l'utilisateur doit lire attentivement le manuel d'instructions. Important : Conservez ces instructions pour référence ultérieure.

AVERTISSEMENTS ET PRÉCAUTIONS

1. Cet article est un cube de rangement pour enfants (meuble), CE N'EST PAS UN JOUET.
2. Portez des gants de protection lorsque vous utilisez des outils pour installer des panneaux de signalisation fixes, ou faites-vous aider par deux personnes pour l'installation.
3. Avant toute utilisation, veuillez lire attentivement ce manuel et il est recommandé de le conserver précieusement pour toute consultation ultérieure.
4. Le produit est conforme aux normes et réglementations en vigueur. L'installation de cet appareil doit être conforme à toutes les réglementations applicables et son utilisation doit se faire uniquement dans des zones bien ventilées. Veuillez lire le manuel d'utilisation avant d'installer et d'utiliser cet équipement.
5. Cet appareil n'est pas destiné à être utilisé par des personnes (y compris les enfants) dont les capacités physiques, sensorielles ou mentales sont réduites, ou qui manquent d'expérience et de connaissances, à moins qu'elles n'aient été supervisées ou qu'elles n'aient reçu des instructions concernant l'utilisation de l'appareil de la part d'une personne responsable de leur sécurité.
6. Pour les unités sur pied destinées à être fixées au bâtiment : AVERTISSEMENT Afin d'éviter tout renversement, ce produit doit être utilisé avec le dispositif de fixation murale fourni.
7. Assurez-vous toujours que le mur à percer est exempt de câbles électriques, de conduites d'eau et de gaz dissimulés.
8. Veuillez essuyer régulièrement sa surface avec un chiffon doux et sec et éviter les environnements humides prolongés ainsi que les rayures profondes afin de prolonger sa durée de vie.

9. Vérifiez régulièrement toutes les fixations pour vous assurer qu'elles sont correctement serrées.
10. Pour éviter tout risque d'étouffement, ne laissez pas les enfants grimper à l'intérieur. Assurez-vous que les orifices de ventilation restent dégagés.
11. Ne laissez pas les enfants ramper, grimper ou jouer à l'intérieur de l'armoire. Ils pourraient s'y retrouver coincés et s'étouffer.
12. Ne laissez pas les enfants s'accrocher, se balancer ou grimper sur les portes des armoires.
13. Ce produit est destiné uniquement au rangement, et non au jeu.
14. Conservez tous les emballages en plastique hors de portée des enfants afin d'éviter tout risque d'étouffement.
15. Ne pas mettre les petits accessoires dans la bouche. Risque d'étouffement.
16. L'assemblage doit être effectué uniquement par un adulte compétent.
17. Lors du montage, les enfants doivent être tenus à l'écart du produit en raison du risque de blessure.
18. Cet appareil est destiné à un usage domestique et à des applications similaires telles que :
    – Rangement pour les jouets et les livres .
    – Organiser les fournitures de papeterie et de loisirs créatifs .
    – Ranger les accessoires de jeu .
19. Ce produit convient aux enfants âgés de 18 à 19 ans.
    pour lesquels le produit est conçu (c.-à-d. 3 à 12 ans)
20. Veuillez conserver le produit correctement. Vérifiez que le produit n'est pas anormal avant utilisation. Si cela vous semble anormal, veuillez cesser de l'utiliser .
21. N’utilisez pas cet article si des composants sont manquants ou endommagés.
22. Veuillez utiliser le produit conformément à son usage prévu et prendre connaissance des risques de blessures liés à une mauvaise utilisation.

CONSERVEZ CE MANUEL

LISTE DES PIÈCES

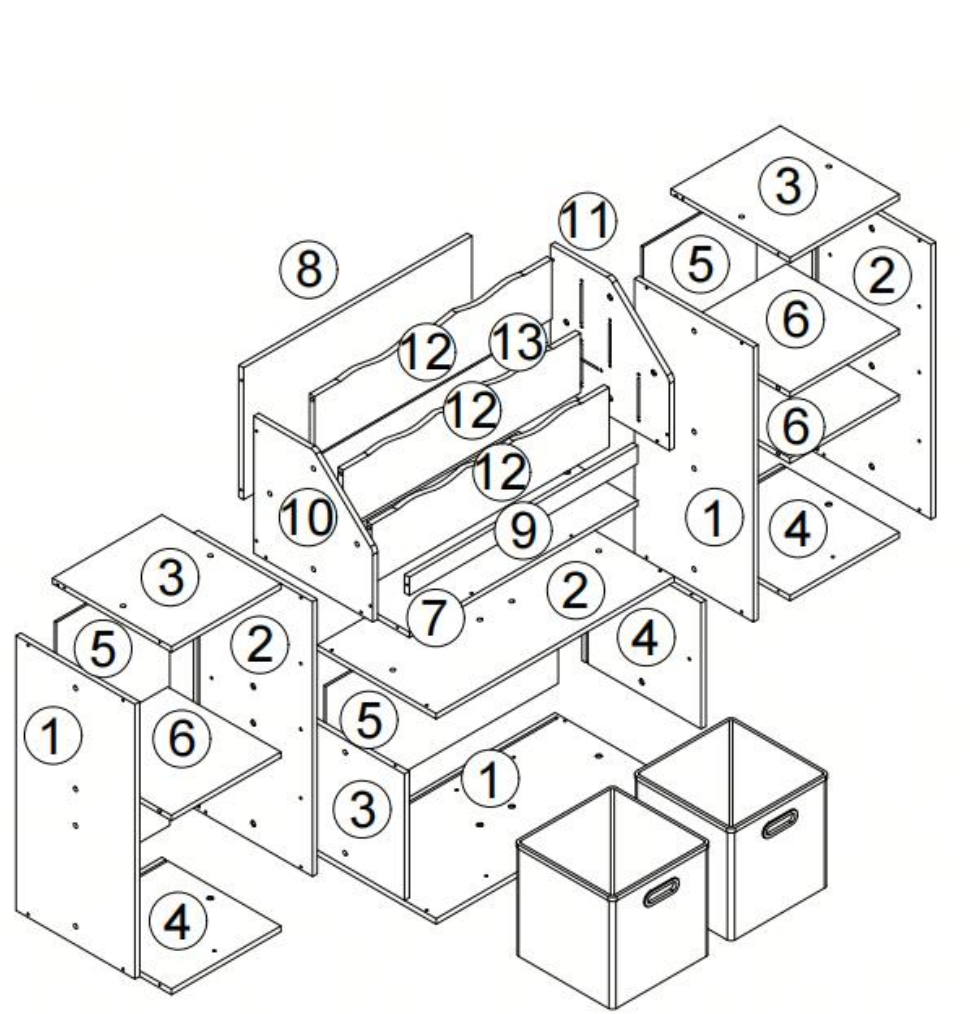

1  x3	2  x3	3  x3	4  x3
5  x3	6 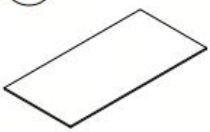 x3	7  x1	8  x1
9  x1	10 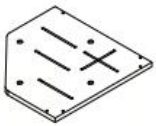 x1	11 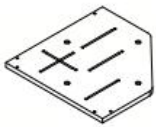 x1	12  x3
13  x1	A  x38	B 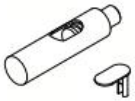 x28	C  x5	D  x5
E 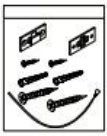 x2	F  x30	G  x1	H  x2	 x1

ÉTAPE D'ASSEMBLAGE

1

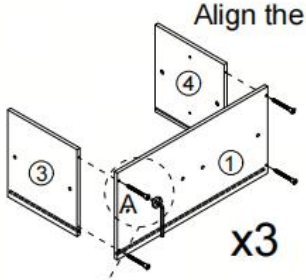

Align the three slots at the same position.

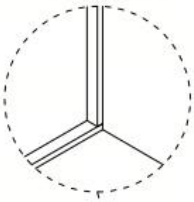



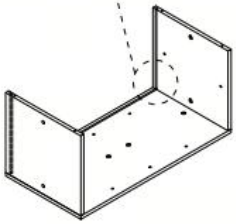

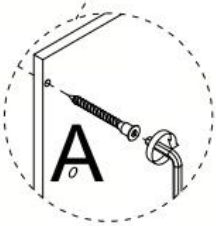



①	x3
③	x3
④	x3
A	x12
	x1

If possible, you can use power tools to make assembly easier.

2

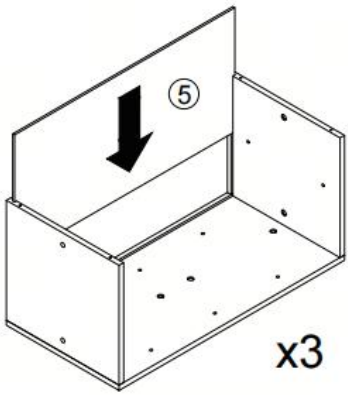

⑤	x3

3

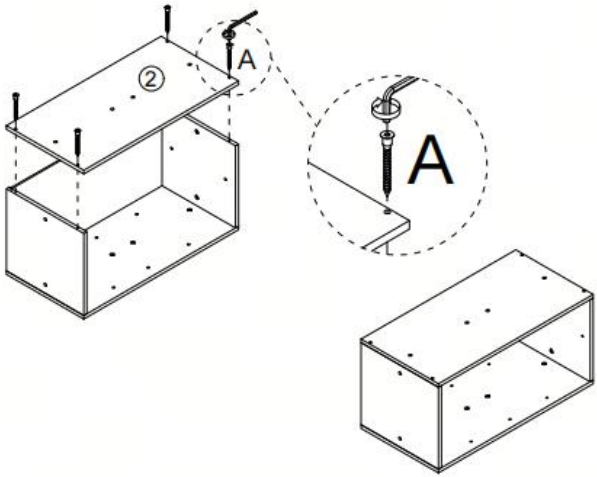

②	x3
A	x12
	x1

To maintain the appearance, please cover the through-holes with the provided cover stickers.

4

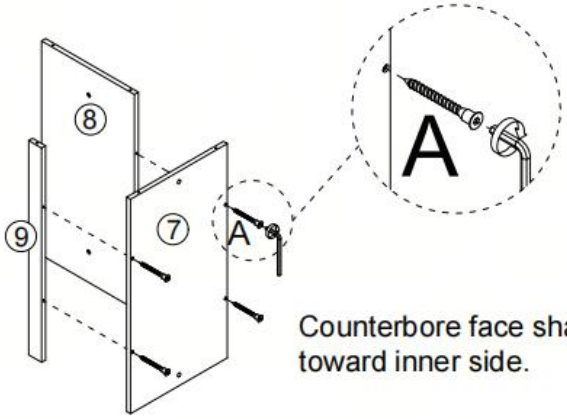

⑦	x1
⑧	x1
⑨	x1
A	x4
	x1

Counterbore face shall be toward inner side.

5

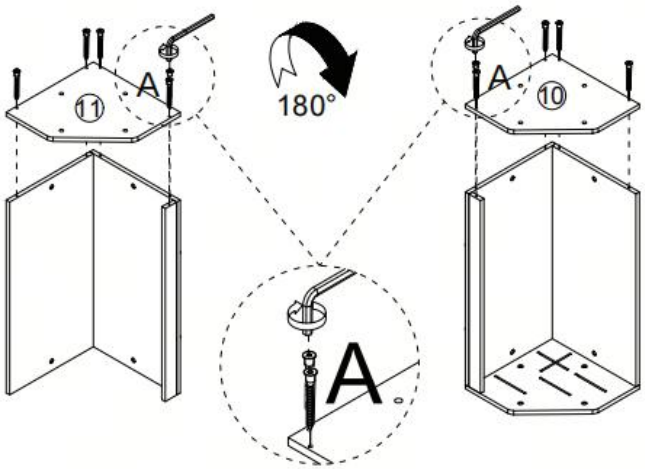

⑩ 	x1
⑪ 	x1
A 	x10
	x1

6

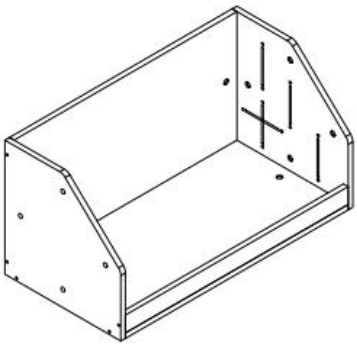

7

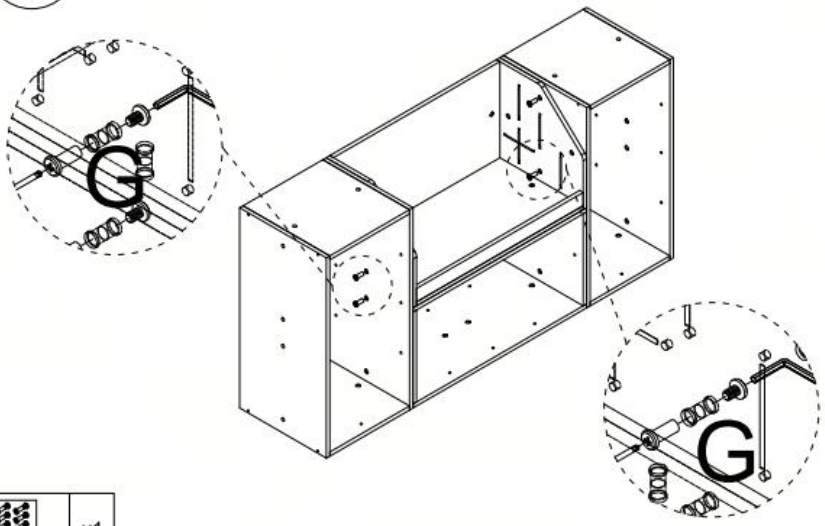

G 	x1

8

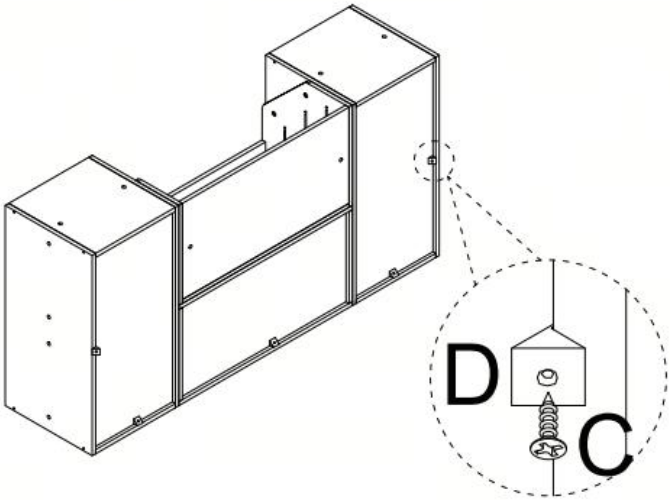

C 	x5
D 	x5
	x1

9

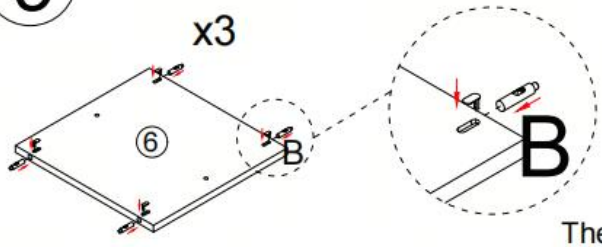

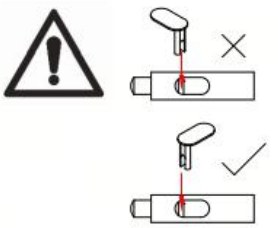

The press stud is located at the very top

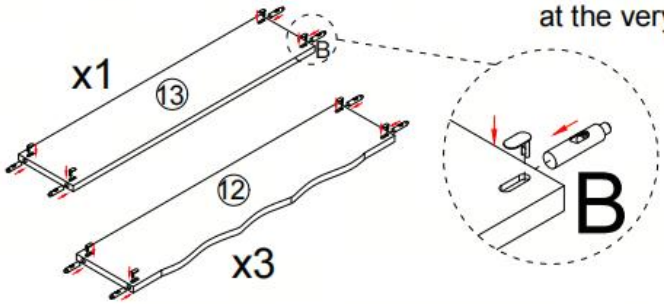

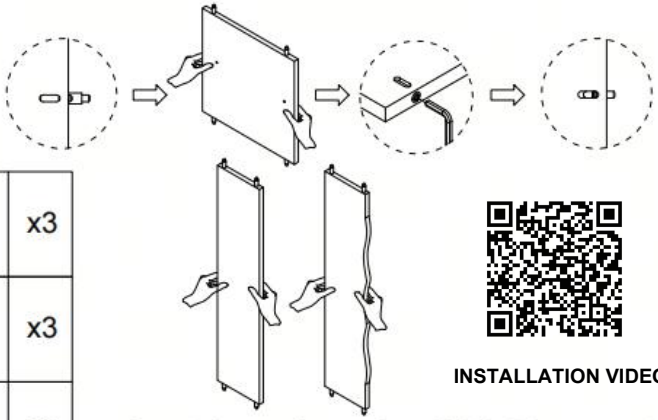

⑥	x3
⑫	x3
⑬	x1
B	x28
	x4

INSTALLATION VIDEO

Insert the spring rod until it is 70 per cent of the way in, then hold the panel with both hands and press it down towards the floor; the spring rod should now be flush with the panel. If you find that the spring rod is not aligned with the hole, you can make a slight adjustment using a hex key. Finally, fasten the clip securely.

10

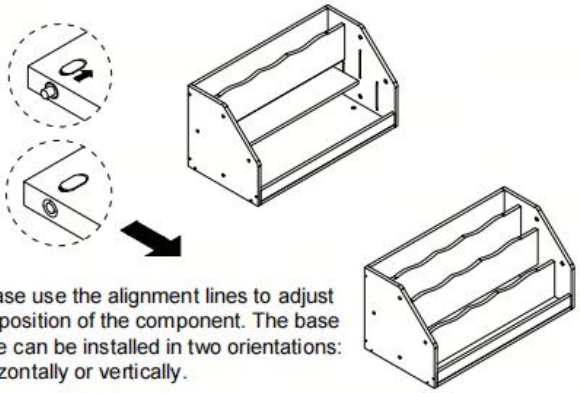

Please use the alignment lines to adjust the position of the component. The base plate can be installed in two orientations: horizontally or vertically.

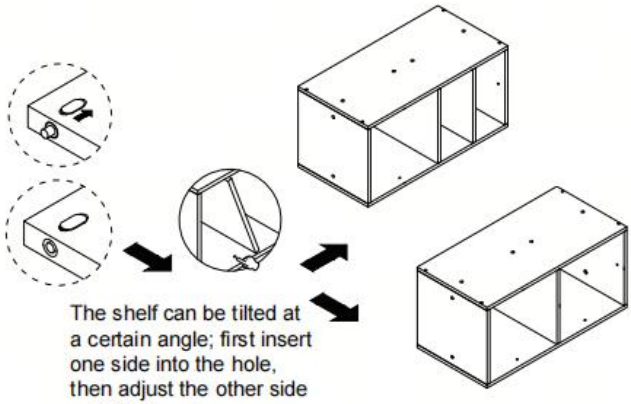

The shelf can be tilted at a certain angle; first insert one side into the hole, then adjust the other side until it is level.

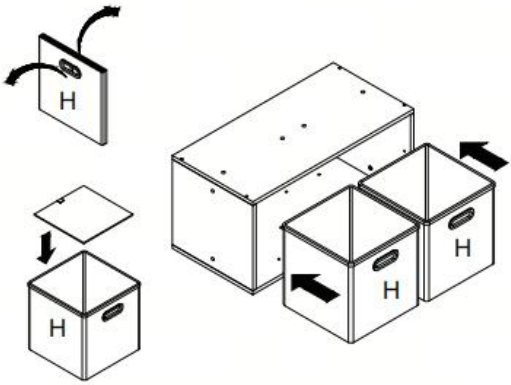

H		x2

11

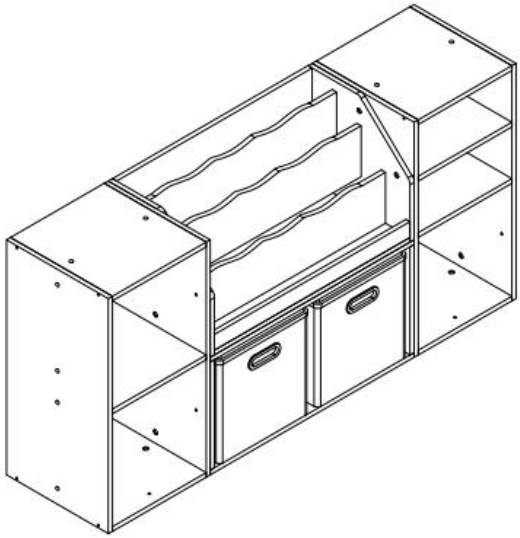

12

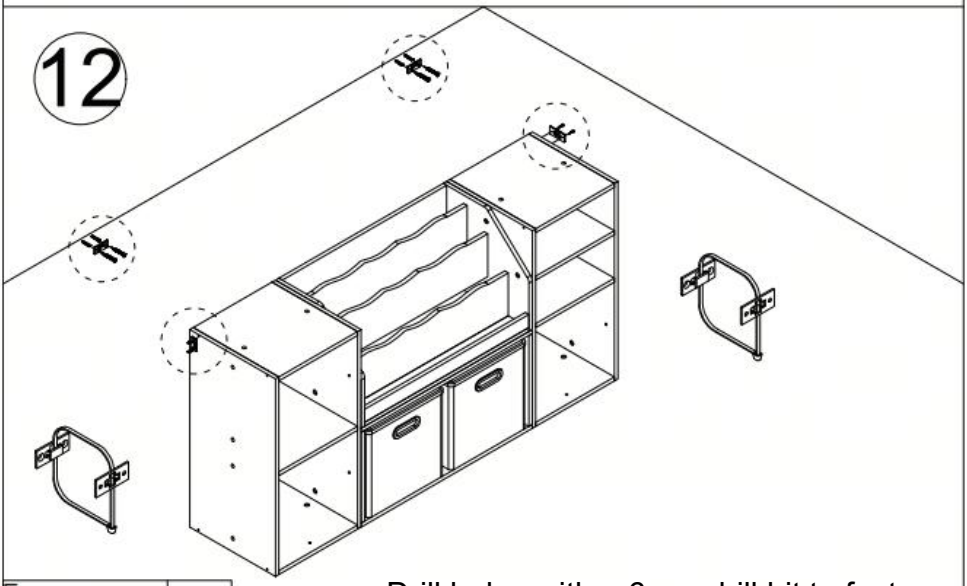

E	x2

Drill holes with a 6mm drill bit to fasten wall anchors.

Rappel:
Notre gamme comprend 12 variantes de produits. Les pièces détachées peuvent être achetées séparément pour votre construction personnalisée.

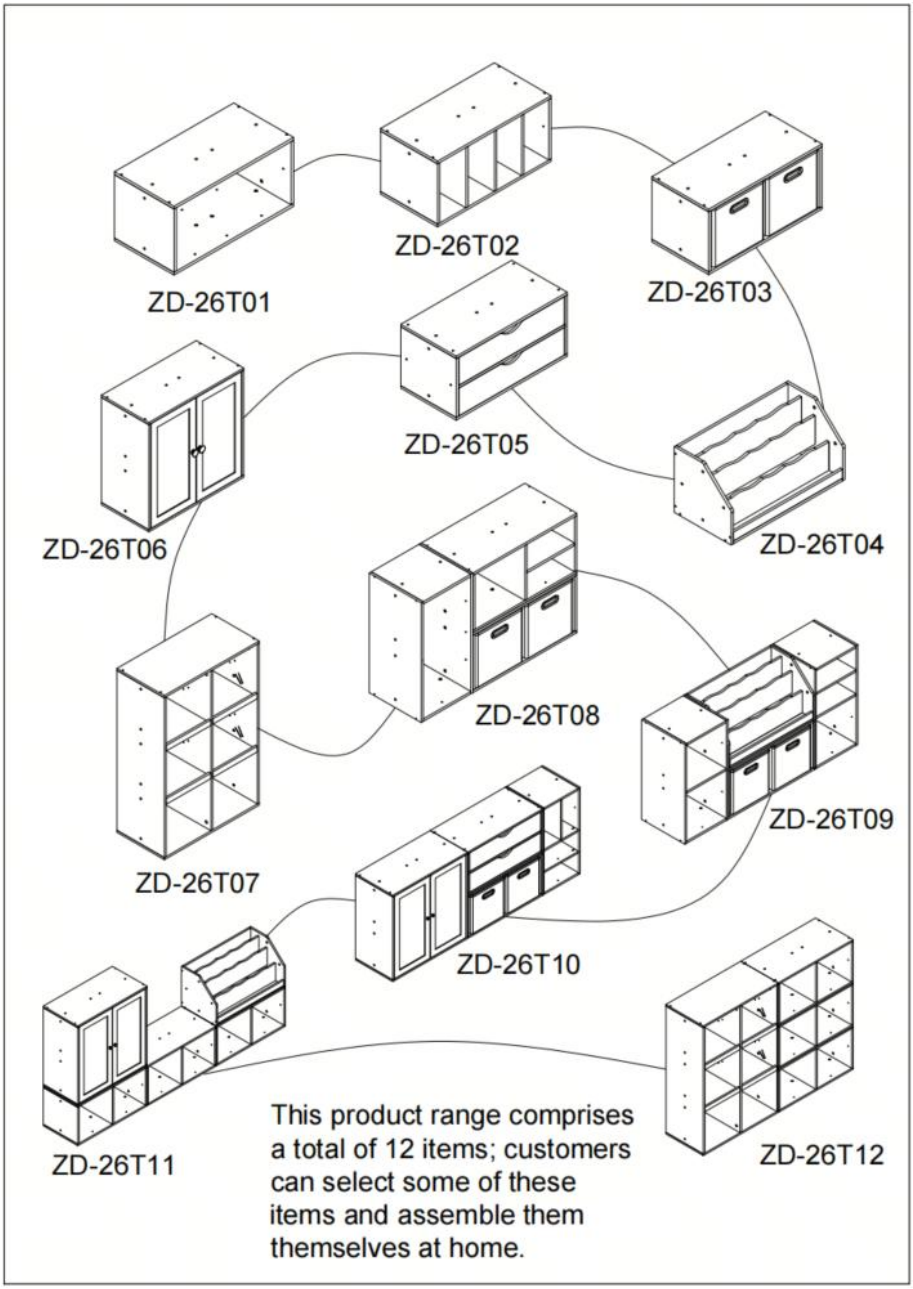

Description du produit

Modèle	ZD-26T0 9
Couleur	teinte bois naturel
Capacité de charge	Surface supérieure : 30 kg Étagères : 15 kg
Dimensions du produit (P*L*H)	1200 x 300 x 600 mm
Poids net	19,6 kg

* Les caractéristiques techniques, l'apparence et le design des produits peuvent être modifiés sans préavis.

Fabricant : CAOXIAN ZHENGDA ATRS&CRAFTS CO.,LTD
Adresse : Zone de développement de Guyingji, comté de Cao, province du Shandong, Chine 274418



VEVOR

Upgrade · The Home Creator Way

AUFBEWAHRUNGSWÜRFEL FÜR KINDER

MODELL: ZD-26T0 9

VEVOR | Upgrade
The Home Creator Way

MODELL: ZD-26T0 9

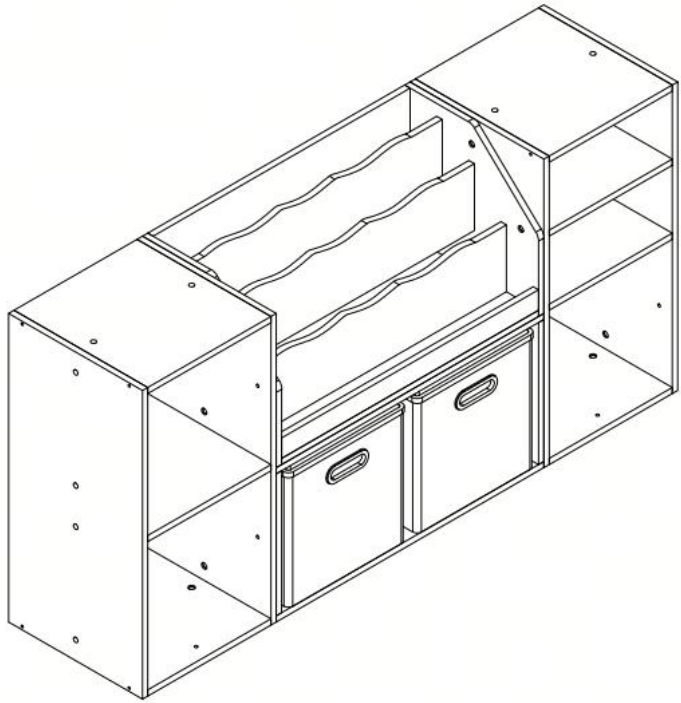

Dies ist die Originalanleitung. Bitte lesen Sie die gesamte Bedienungsanleitung vor der Inbetriebnahme sorgfältig durch. VEVOR behält sich die Auslegung der Bedienungsanleitung vor. Das Aussehen des Produkts kann von dem gelieferten Produkt abweichen. Wir bitten um Verständnis, dass wir Sie nicht erneut über etwaige Technologie- oder Software-Updates informieren werden .

	Warnung – Um das Verletzungsrisiko zu verringern, muss der Benutzer die Bedienungsanleitung sorgfältig lesen. Wichtig: Bewahren Sie diese Anweisungen zum späteren Nachschlagen auf.

WARNUNG & VORSICHTSMASSNAHMEN

1. Bei diesem Artikel handelt es sich um einen Aufbewahrungswürfel für Kinder (Möbelstück), NICHT um ein Spielzeug.
2. Tragen Sie Schutzhandschuhe, wenn Sie Werkzeuge zur Montage von festen Wegweisern verwenden, oder lassen Sie sich bei der Montage von zwei Personen helfen.
3. Bitte lesen Sie vor der Verwendung diese Bedienungsanleitung sorgfältig durch. Es wird empfohlen, diese für spätere Verwendung gut aufzubewahren.
4. Das Produkt entspricht den geltenden Normen und Vorschriften. Die Installation dieses Geräts muss allen geltenden Vorschriften entsprechen, und es darf nur in gut belüfteten Bereichen betrieben werden. Bitte lesen Sie die Bedienungsanleitung, bevor Sie dieses Gerät installieren und verwenden.
5. Dieses Gerät ist nicht für die Verwendung durch Personen (einschließlich Kinder) mit eingeschränkten physischen, sensorischen oder geistigen Fähigkeiten oder mangelnder Erfahrung und Kenntnis bestimmt, es sei denn, sie werden von einer für ihre Sicherheit verantwortlichen Person beaufsichtigt oder in die Verwendung des Geräts eingewiesen.
6. Für freistehende Geräte, die an der Wand befestigt werden sollen: WARNUNG: Um ein Umkippen dieses Produkts zu verhindern, muss es mit der mitgelieferten Wandbefestigungsvorrichtung verwendet werden.
7. Stellen Sie stets sicher, dass die Wand, in die gebohrt werden soll, frei von versteckten Stromleitungen, Wasser- und Gasrohren ist.
8. Bitte wischen Sie die Oberfläche regelmäßig mit einem trockenen, weichen Tuch ab und vermeiden Sie längere feuchte Umgebungen

sowie scharfe Kratzer, um die Lebensdauer zu verlängern.

9. Überprüfen Sie regelmäßig alle Befestigungselemente, um sicherzustellen, dass sie ordnungsgemäß festgezogen sind.
10. Um Erstickungsgefahr zu vermeiden, dürfen Kinder nicht hineinklettern. Achten Sie darauf, dass die Belüftungsöffnungen frei sind.
11. Kinder dürfen nicht im Schrank krabbeln, klettern oder spielen. Sie könnten darin eingeschlossen werden und ersticken.
12. Kinder dürfen nicht an Schranktüren hängen, schaukeln oder klettern.
13. Dieses Produkt ist ausschließlich zu Aufbewahrungszwecken bestimmt, nicht zum Spielen.
14. Bewahren Sie alle Kunststoffverpackungen außerhalb der Reichweite von Kindern auf, um Erstickungsgefahr zu vermeiden.
15. Kleine Zubehörteile nicht in den Mund nehmen. Erstickungsgefahr.
16. Die Montage darf nur von einer mündigen, volljährigen Person durchgeführt werden.
17. Während der Montage sollten Kinder wegen möglicher Verletzungsgefahr vom Produkt ferngehalten werden.
18. Dieses Gerät ist für den Einsatz im Haushalt und in ähnlichen Anwendungen vorgesehen, wie zum Beispiel:
    – Aufbewahrungsmöglichkeiten für Spielzeug und Bücher .
    – Schreibwaren und Bastelmaterialien organisieren .
    – Aufräumspielzeug .
19. Dieses Produkt ist für Kinder im Alter von Kindern geeignet. für welche Altersgruppe das Produkt konzipiert ist (d. h. 3-12 Jahre)
20. Bitte bewahren Sie das Produkt ordnungsgemäß auf. Prüfen Sie vor Gebrauch, ob das Produkt Mängel aufweist. Sollte es sich um ein ungewöhnliches Verhalten handeln, stellen Sie die Nutzung bitte ein .
21. Verwenden Sie diesen Artikel nicht, wenn Teile fehlen oder beschädigt sind.
22. Bitte verwenden Sie das Produkt gemäß dem vorgesehenen Verwendungszweck. Wir weisen auf mögliche Verletzungen durch unsachgemäße Verwendung hin.

BEWAHREN SIE DIESES HANDBUCH AUF

TEILELISTE

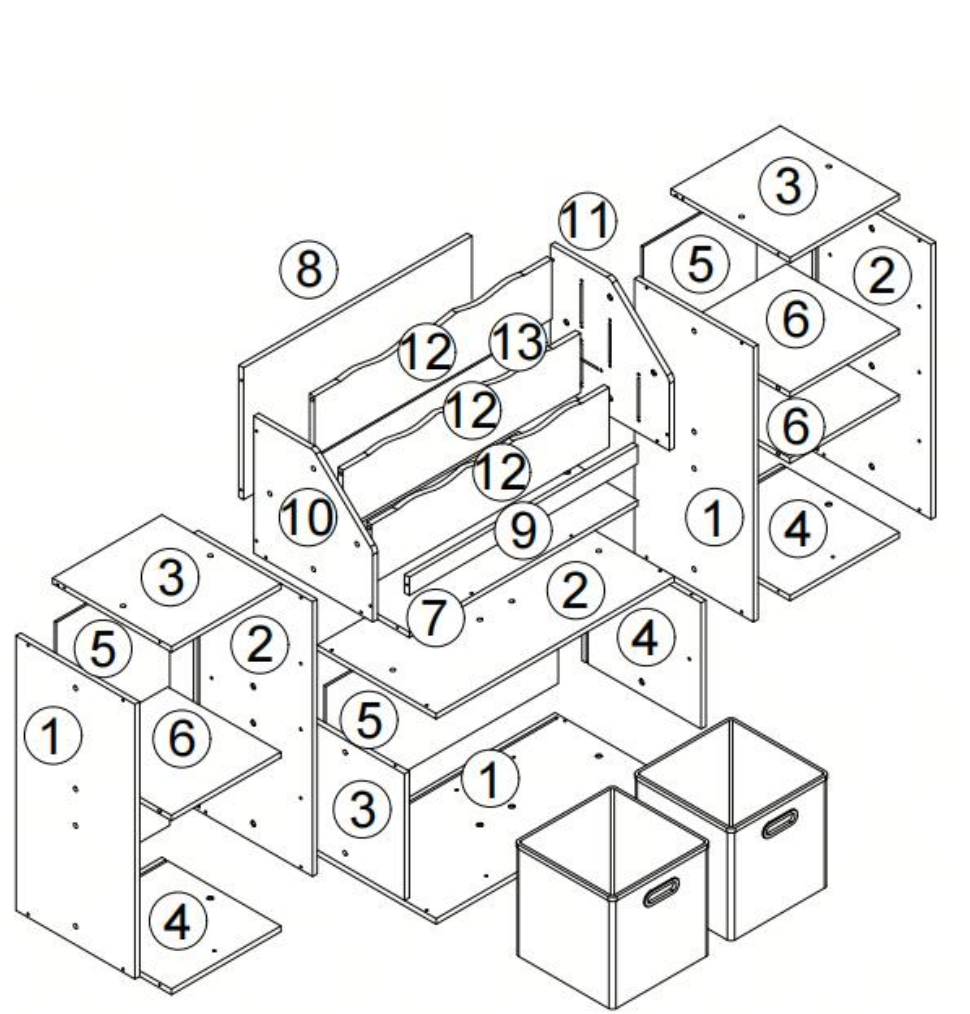

1  x3	2  x3	3  x3	4  x3
5  x3	6 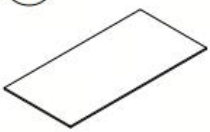 x3	7  x1	8  x1
9  x1	10 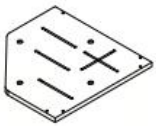 x1	11 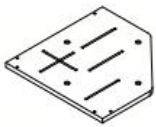 x1	12  x3
13  x1	A  x38	B 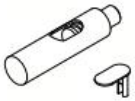 x28	C  x5	D  x5
E 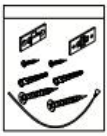 x2	F  x30	G  x1	H  x2	 x1

MONTAGESCHRITT

1

Align the three slots at the same position.

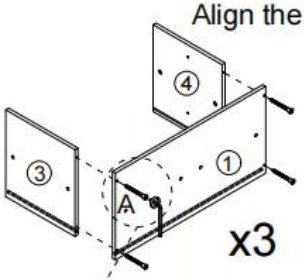



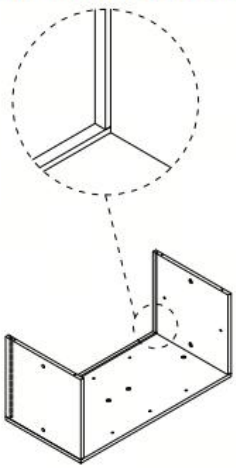

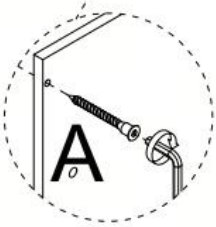



If possible, you can use power tools to make assembly easier.

①	x3
③	x3
④	x3
A	x12
	x1

2

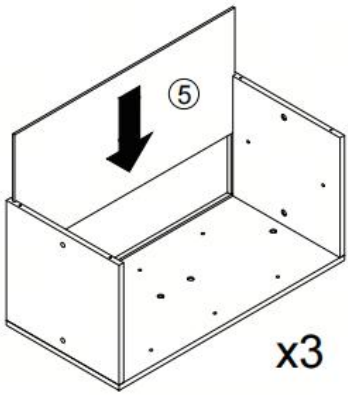

⑤	x3

3

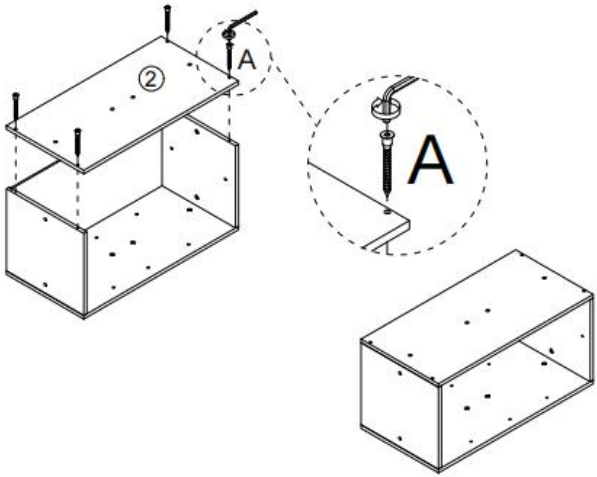

②	x3
A	x12
	x1

To maintain the appearance, please cover the through-holes with the provided cover stickers.

4

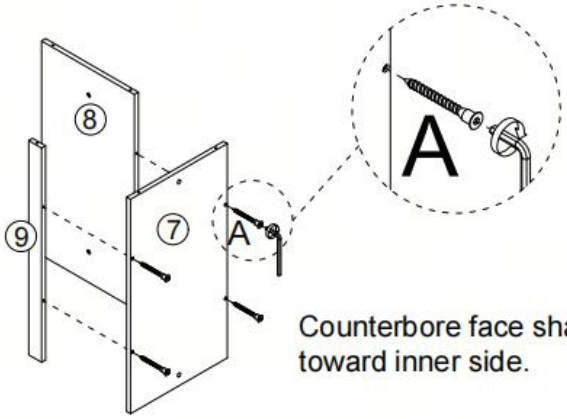

⑦	x1
⑧	x1
⑨	x1
A	x4
	x1

Counterbore face shall be toward inner side.

5

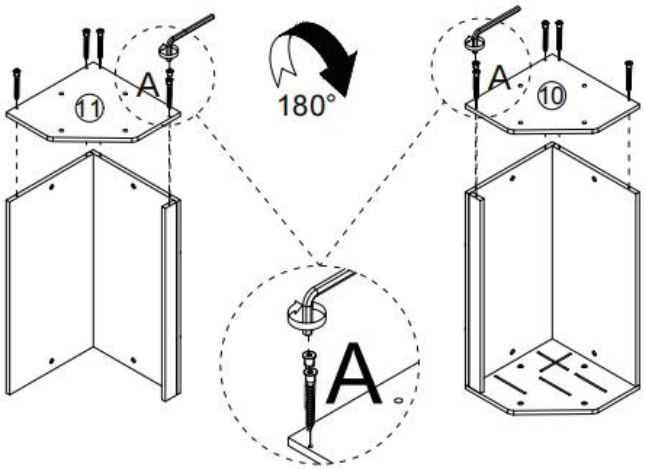

⑩ 	x1
⑪ 	x1
A 	x10
	x1

6

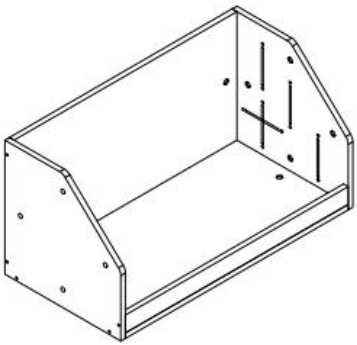

7

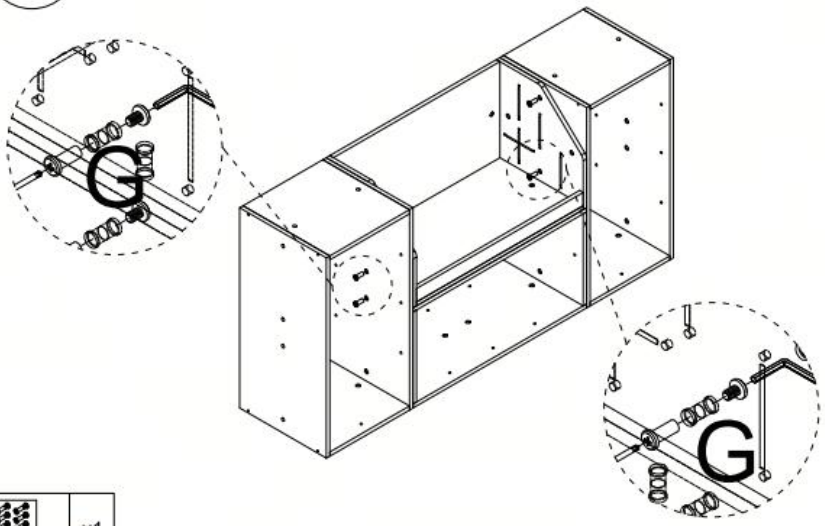

G 	x1

8

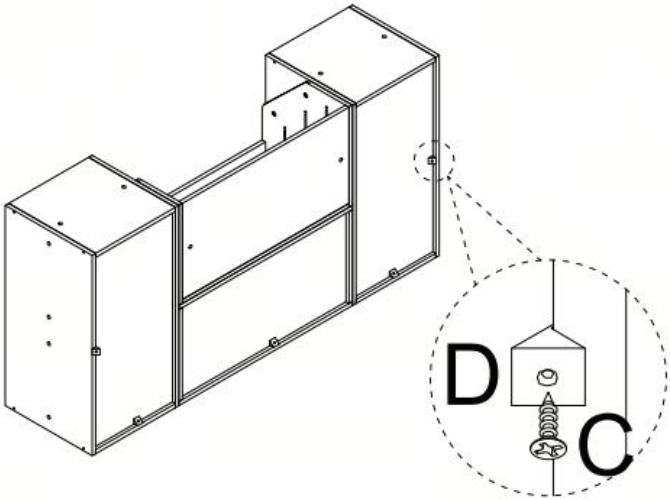

C 	x5
D 	x5
	x1

9

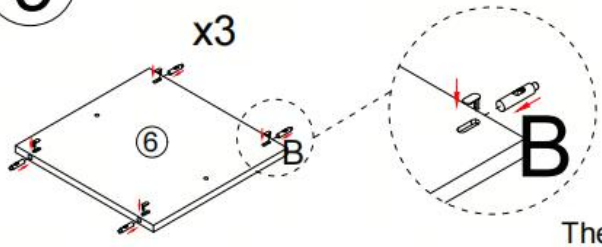

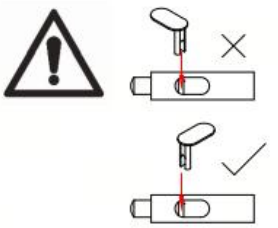

The press stud is located at the very top

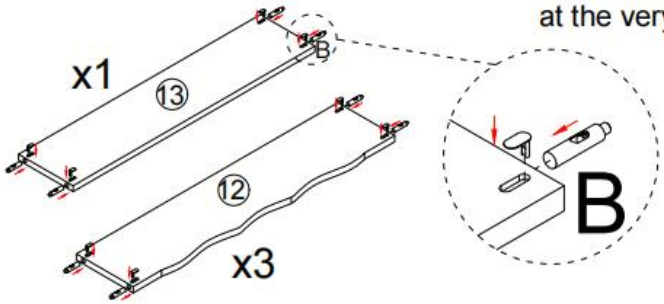

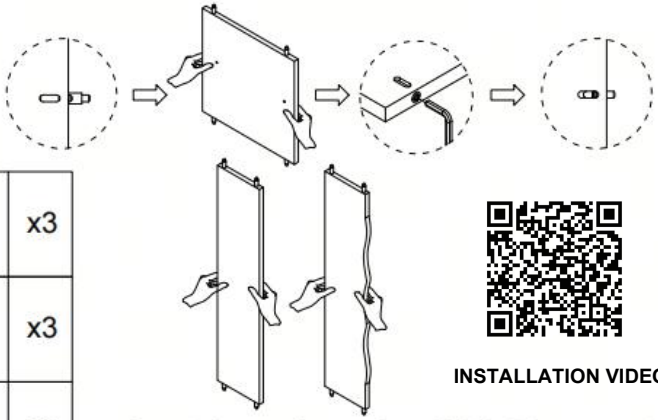

⑥	x3
⑫	x3
⑬	x1
B	x28
	x4

INSTALLATION VIDEO

Insert the spring rod until it is 70 per cent of the way in, then hold the panel with both hands and press it down towards the floor; the spring rod should now be flush with the panel. If you find that the spring rod is not aligned with the hole, you can make a slight adjustment using a hex key. Finally, fasten the clip securely.

10

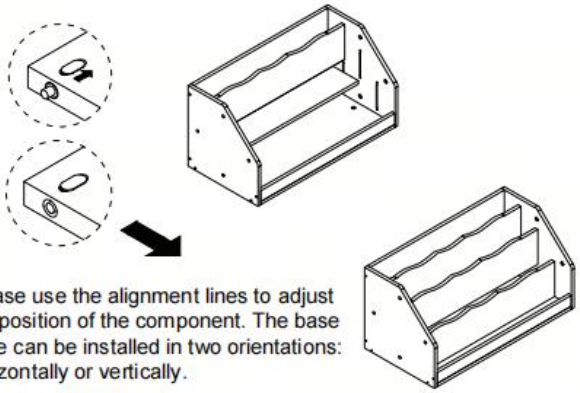

Please use the alignment lines to adjust the position of the component. The base plate can be installed in two orientations: horizontally or vertically.

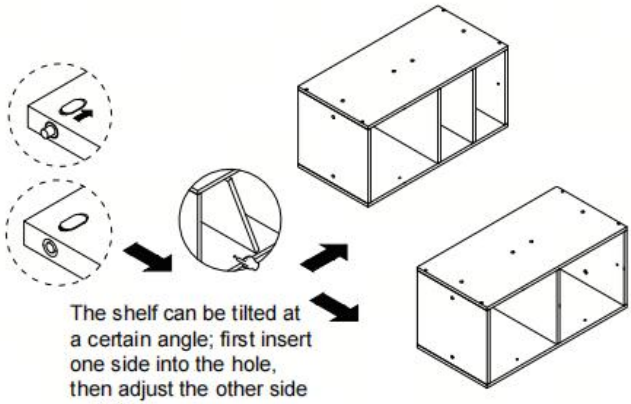

The shelf can be tilted at a certain angle; first insert one side into the hole, then adjust the other side until it is level.

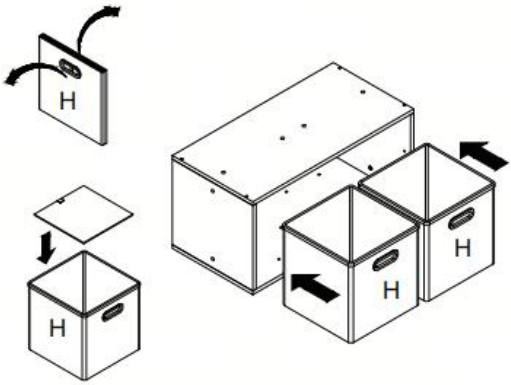

H		x2

11

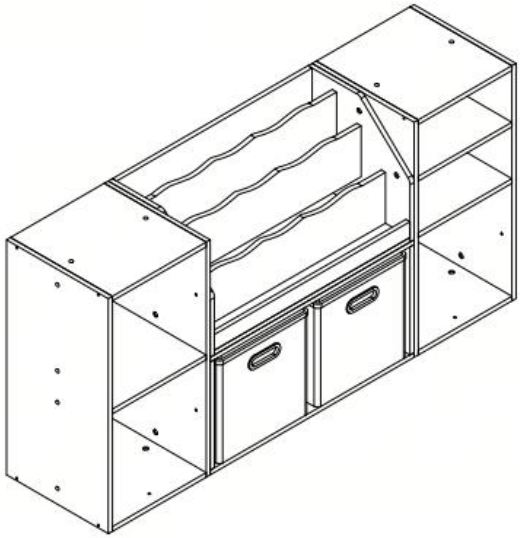

12

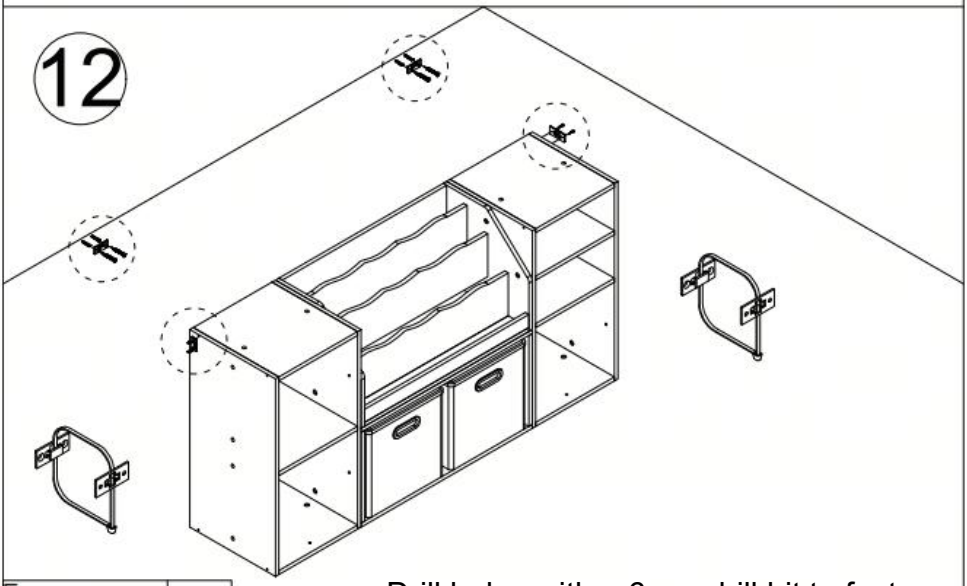

E	x2

Drill holes with a 6mm drill bit to fasten wall anchors.

Erinnerung:
Unsere Serie umfasst 12 Produktvarianten. Einzelne Komponenten können separat für Ihr individuelles DIY-Projekt erworben werden.

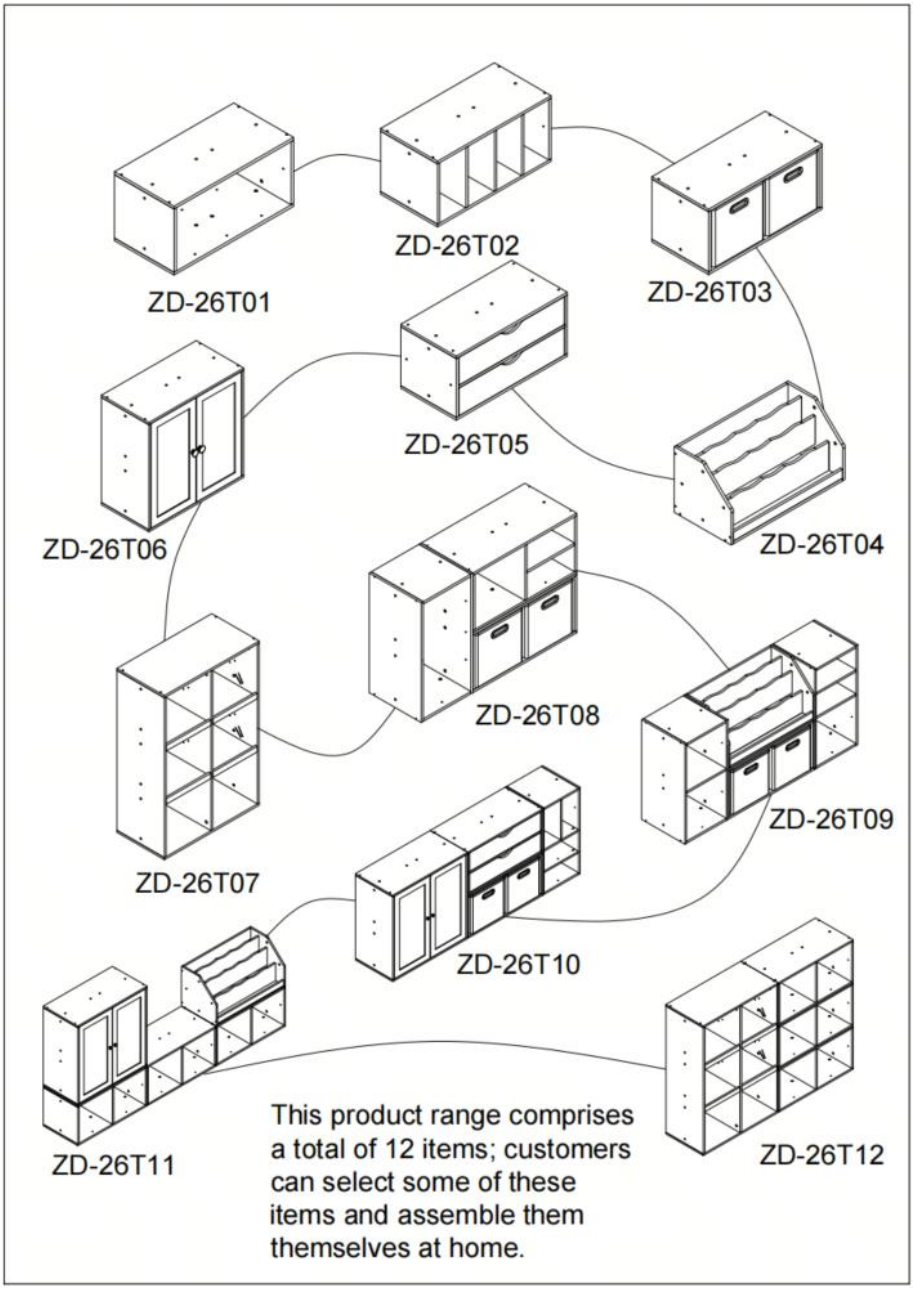

Produktbeschreibung

Modell	ZD-26T0 9
Farbe	Natürlicher Holzton
Tragfähigkeit	Oberfläche: 30 kg Regale: 15 kg
Produktgröße (T*B*H)	1200 × 300 × 600 mm
Nettogewicht	19,6 kg

* Produktmerkmale wie Spezifikationen, Aussehen und Design können ohne vorherige Ankündigung geändert werden.

Hersteller: CAOXIAN ZHENGDA ATRS&CRAFTS CO.,LTD
Adresse: Guyingji Entwicklungszone, Kreis Cao, Provinz Shandong, China 274418



VEVOR

Upgrade · The Home Creator Way

CUBO CONTENITORE PER BAMBINI

MODELLO: ZD-26T0 9

VEVOR | Upgrade
The Home Creator Way

MODELLO: ZD-26T0 9

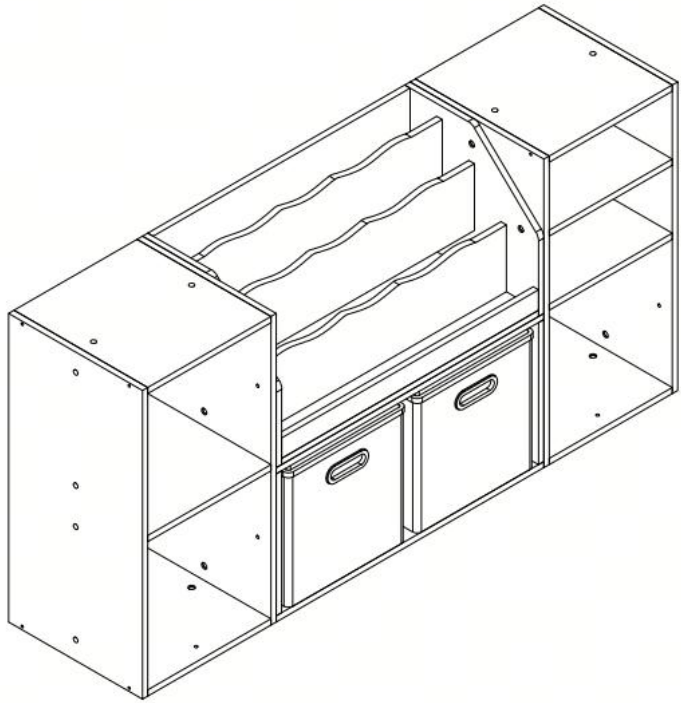

Queste sono le istruzioni originali, si prega di leggere attentamente tutte le istruzioni del manuale prima dell'uso. VEVOR si riserva il diritto di interpretare a proprio piacimento il presente manuale d'uso. L'aspetto del prodotto potrebbe differire leggermente da quello del prodotto ricevuto. Ci scusiamo se non vi informeremo tempestivamente di eventuali aggiornamenti tecnologici o software del nostro prodotto.

	Attenzione: per ridurre il rischio di lesioni, l'utente deve leggere attentamente il manuale di istruzioni. Importante: conservare queste istruzioni per riferimento futuro.

AVVERTENZE E PRECAUZIONI

1. Questo articolo è un cubo contenitore per bambini (mobile), NON UN GIOCATTOLO.
2. Indossa guanti protettivi quando utilizzi attrezzi per installare i cartelli segnaletici fissi, oppure fatti aiutare da un'altra persona per l'installazione.
3. Prima dell'uso, leggere attentamente questo manuale e conservarlo per consultarlo in futuro.
4. Il prodotto è conforme agli standard e alle normative pertinenti. L'installazione di questo dispositivo deve essere conforme a tutte le normative vigenti e il suo utilizzo deve avvenire esclusivamente in ambienti ben ventilati. Si prega di leggere il manuale d'uso prima di installare e utilizzare questa apparecchiatura.
5. Questo apparecchio non è destinato all'uso da parte di persone (compresi i bambini) con ridotte capacità fisiche, sensoriali o mentali, o prive di esperienza e conoscenza, a meno che non siano state supervisionate o istruite sull'uso dell'apparecchio da una persona responsabile della loro sicurezza.
6. Per le unità a pavimento destinate al fissaggio a parete: ATTENZIONE Per evitare il ribaltamento, questo prodotto deve essere utilizzato con il dispositivo di fissaggio a parete in dotazione.
7. Assicurarsi sempre che la parete da forare sia priva di cavi elettrici, tubature dell'acqua e del gas nascosti.
8. Si prega di pulire regolarmente la superficie con un panno morbido e asciutto ed evitare ambienti umidi prolungati e graffi profondi per prolungarne la durata.
9. Verificare regolarmente che tutti i dispositivi di fissaggio siano serrati correttamente.

10. Per evitare il rischio di soffocamento, non permettere ai bambini di entrare. Assicurarsi che i fori di ventilazione rimangano liberi.
11. NON permettere ai bambini di gattonare, arrampicarsi o giocare all'interno dell'armadio. I bambini potrebbero rimanere intrappolati all'interno, con conseguente rischio di soffocamento.
12. Non permettete ai bambini di appendersi, dondolarsi o arrampicarsi sulle ante degli armadi.
13. Questo prodotto è destinato esclusivamente alla conservazione, non al gioco.
14. Tenere tutti gli imballaggi in plastica fuori dalla portata dei bambini per evitare il rischio di soffocamento.
15. Non mettere in bocca piccoli accessori. Pericolo di soffocamento.
16. Il montaggio deve essere effettuato esclusivamente da un adulto competente.
17. Durante il montaggio, i bambini devono essere tenuti lontani dal prodotto a causa del possibile rischio di lesioni.
18. Questo apparecchio è destinato all'uso in ambito domestico e in applicazioni simili, quali:
    – Spazio per riporre giocattoli e libri .
    – Organizza la cancelleria e i materiali per i lavori creativi .
    – Riordina gli accessori da gioco .
19. Questo prodotto è adatto ai bambini nella fascia di età dei bambini per cui il prodotto è progettato (ad esempio, 3-12 anni)
20. Conservare il prodotto in modo appropriato. Prima dell'uso, verificare che il prodotto non presenti anomalie. Se si verifica un comportamento anomalo, si prega di interrompere l'utilizzo .
21. Non utilizzare questo articolo se mancano dei componenti o se sono danneggiati.
22. Si prega di utilizzare il prodotto secondo le istruzioni d'uso. Attenzione ai potenziali rischi di lesioni derivanti da un uso improprio.

CONSERVARE QUESTO MANUALE

ELENCO DEI COMPONENTI

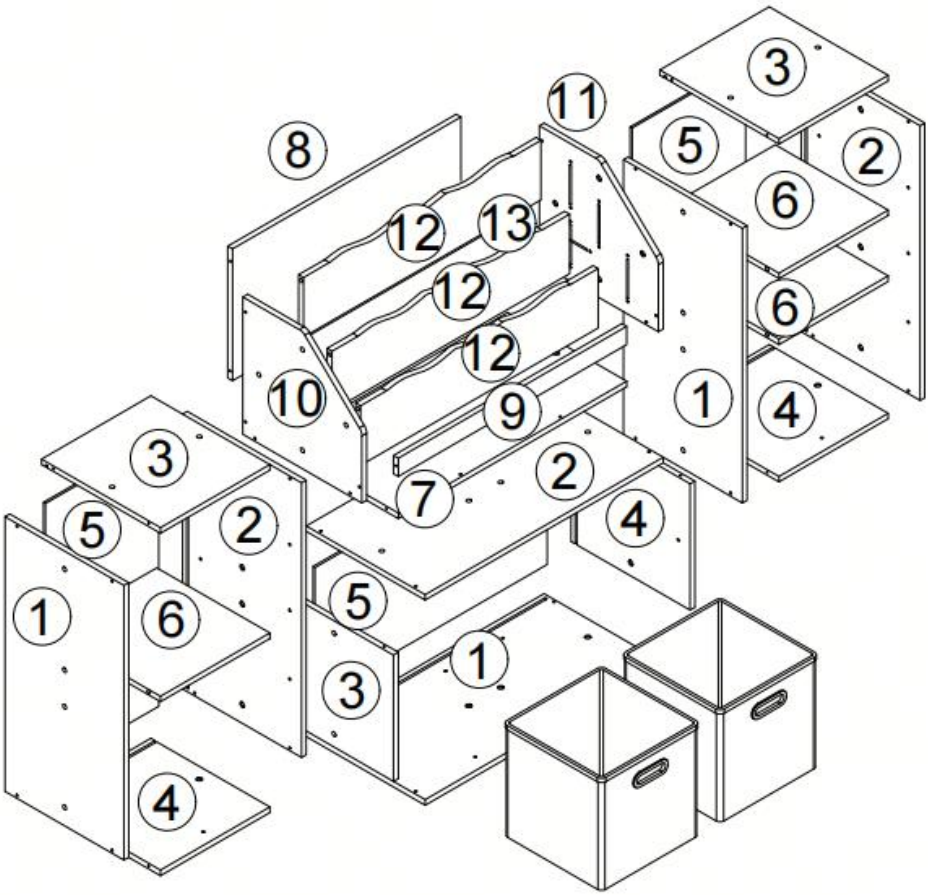

1  x3	2  x3	3  x3	4  x3
5  x3	6 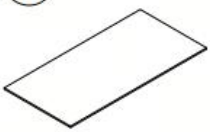 x3	7  x1	8  x1
9  x1	10 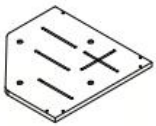 x1	11 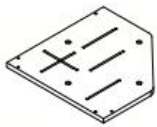 x1	12  x3
13  x1	A  x38	B  x28	C  x5	D  x5
E 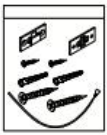 x2	F  x30	G  x1	H  x2	 x1

FASE DI MONTAGGIO

1

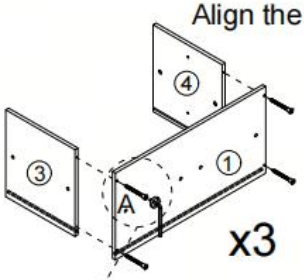

Align the three slots at the same position.

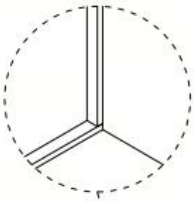



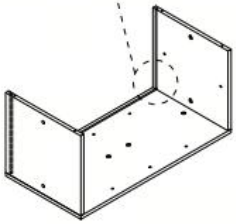

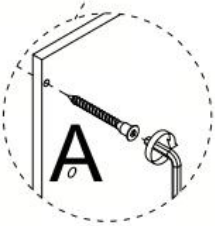



①	x3
③	x3
④	x3
A	x12
	x1

If possible, you can use power tools to make assembly easier.

2

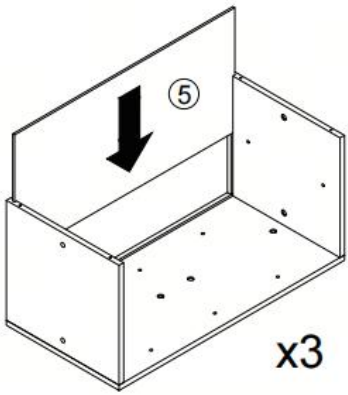

⑤	x3

3

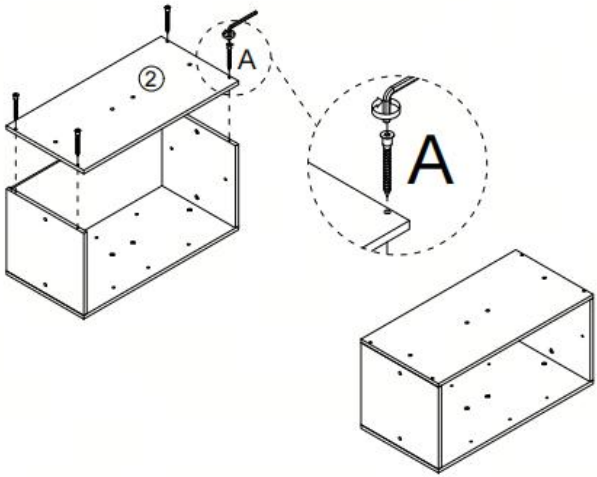

②	x3
A	x12
	x1

To maintain the appearance, please cover the through-holes with the provided cover stickers.

4

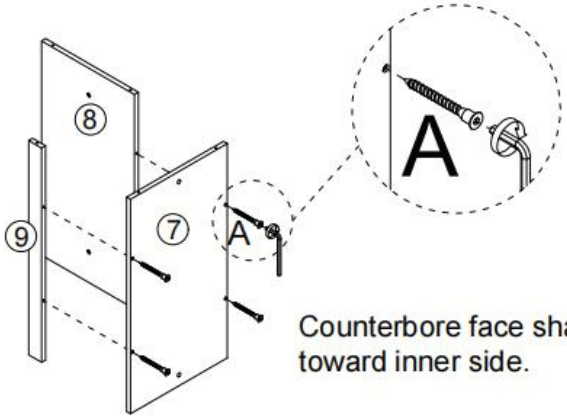

⑦	x1
⑧	x1
⑨	x1
A	x4
	x1

Counterbore face shall be toward inner side.

5

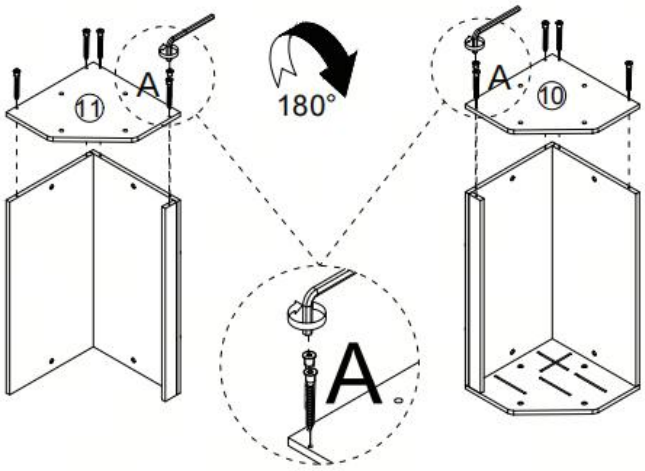

⑩ 	x1
⑪ 	x1
A 	x10
	x1

6

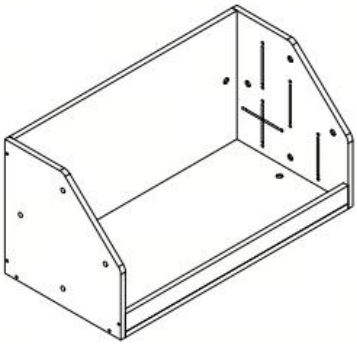

7

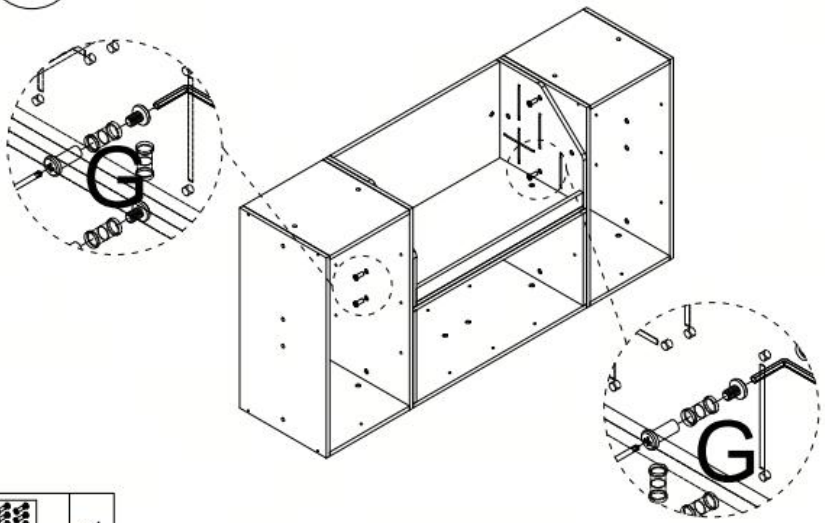

G 	x1

8

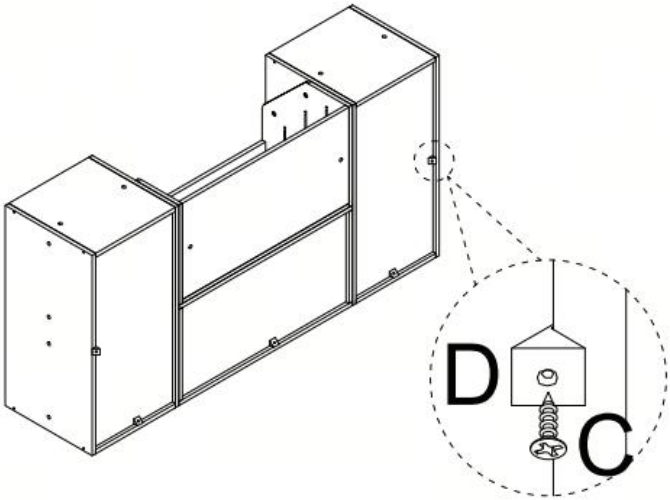

C 	x5
D 	x5
	x1

9

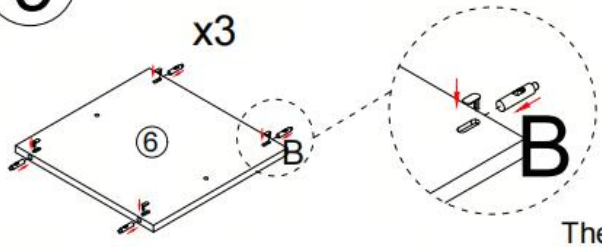

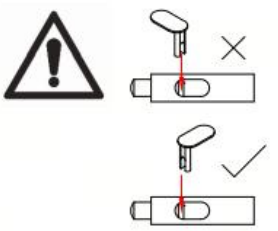

The press stud is located at the very top

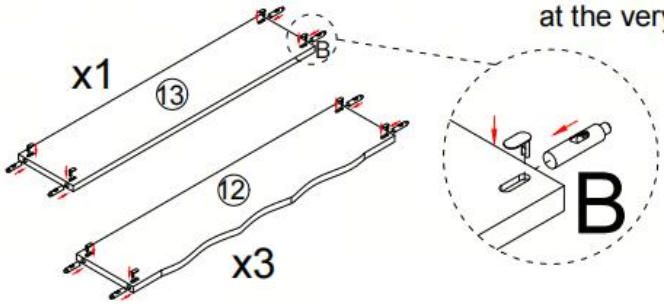

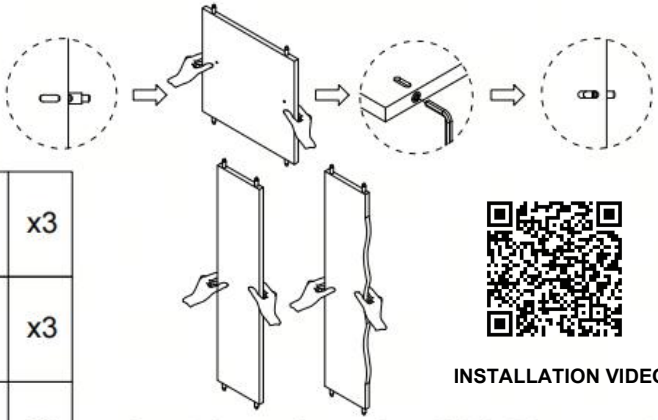

⑥	x3
⑫	x3
⑬	x1
B	x28
	x4

INSTALLATION VIDEO

Insert the spring rod until it is 70 per cent of the way in, then hold the panel with both hands and press it down towards the floor; the spring rod should now be flush with the panel. If you find that the spring rod is not aligned with the hole, you can make a slight adjustment using a hex key. Finally, fasten the clip securely.

10

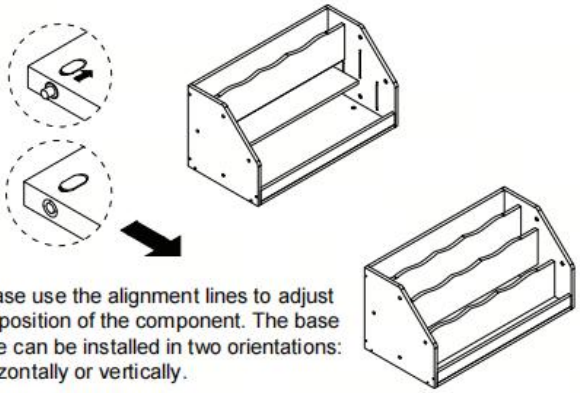

Please use the alignment lines to adjust the position of the component. The base plate can be installed in two orientations: horizontally or vertically.

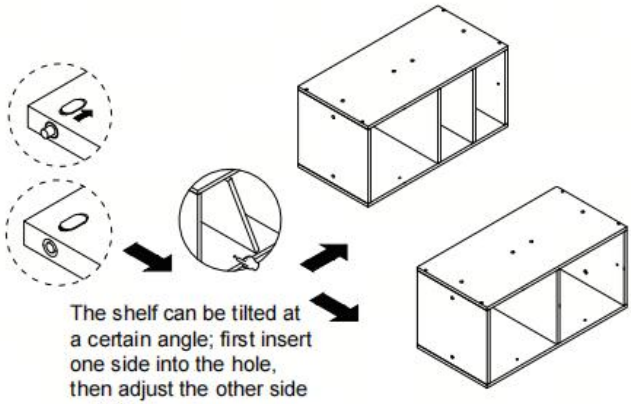

The shelf can be tilted at a certain angle; first insert one side into the hole, then adjust the other side until it is level.

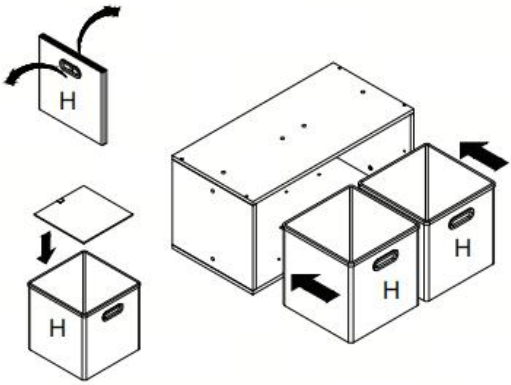

H	x2

11

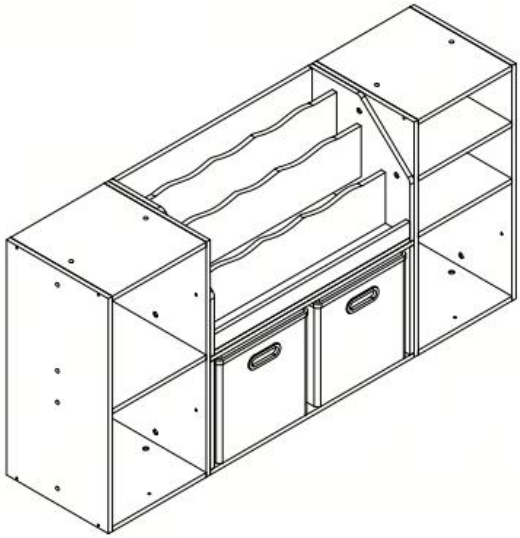

12

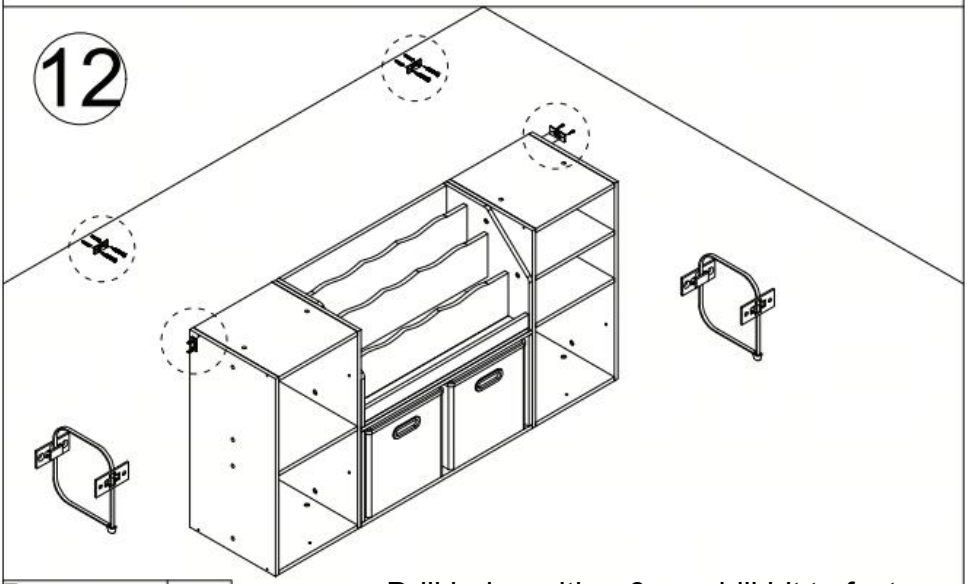

E



x2

Drill holes with a 6mm drill bit to fasten wall anchors.

Promemoria:
La nostra serie comprende 12 varianti di prodotto. I singoli componenti possono essere acquistati separatamente per realizzare il tuo progetto fai-da-te personalizzato.

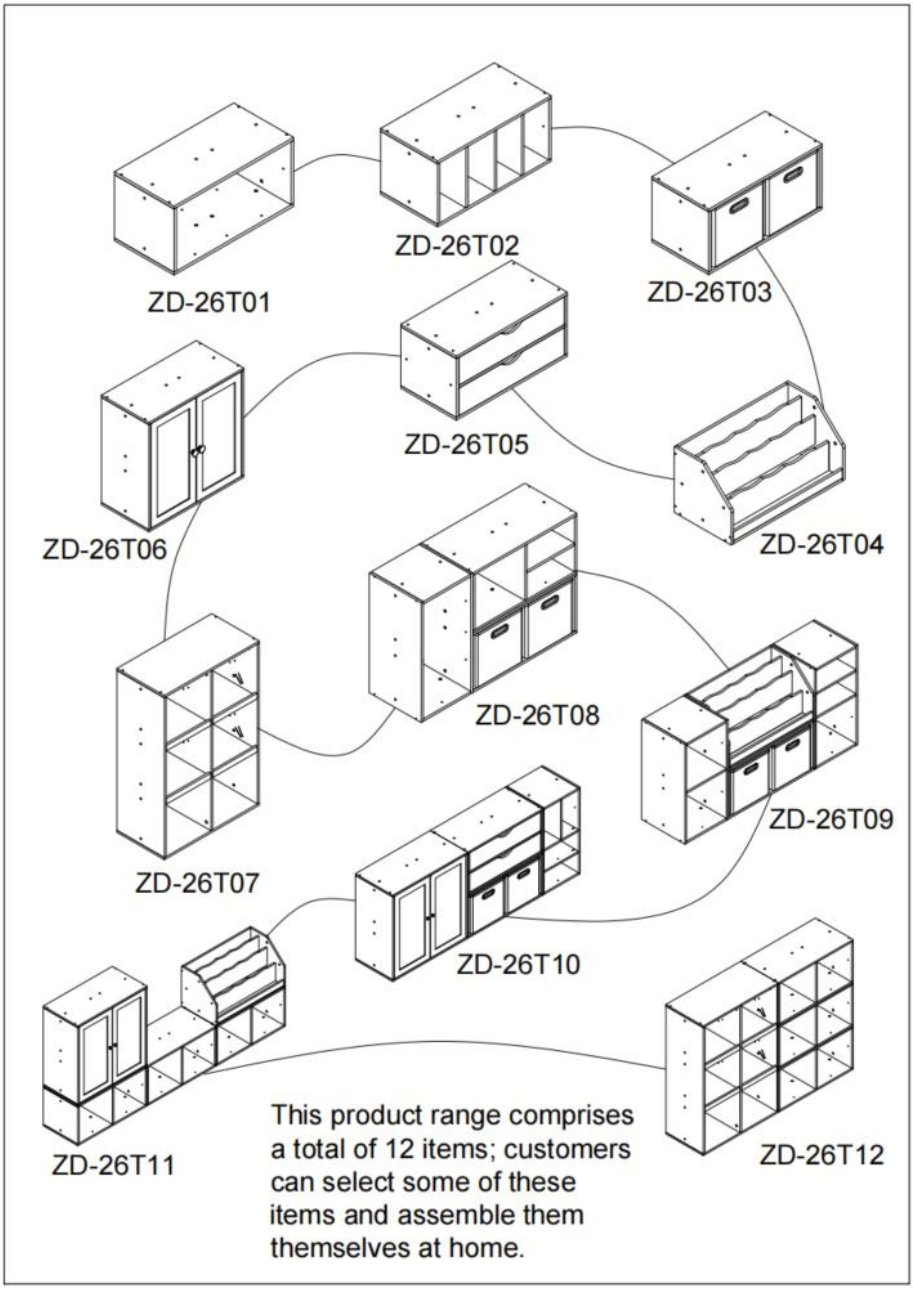

Descrizione del prodotto

Modello	ZD-26T0 9
Colore	Tonalità di legno naturale
capacità portante	Superficie superiore: 30 kg Ripiani: 15 kg
Dimensioni del prodotto (P*L*A)	12 00*300* 6 00 mm
Peso netto	19,6 kg

* Le specifiche, l'aspetto e il design dei prodotti sono soggetti a modifiche senza preavviso.

Produttore: CAOXIAN ZHENGDA ATRS&CRAFTS CO.,LTD
Indirizzo: Zona di sviluppo di Guyingji, Contea di Cao, Provincia di Shandong, Cina 274418



VEVOR

Upgrade · The Home Creator Way

CUBO DE ALMACENAMIENTO PARA NIÑOS

MODELO: ZD-26T0 9

VEVOR | Upgrade
The Home Creator Way

MODELO: ZD-26T0 9

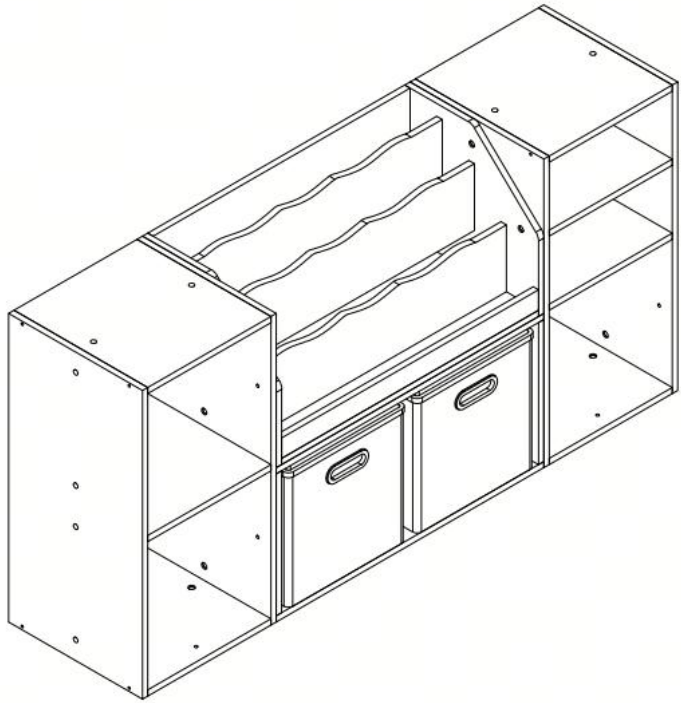

Estas son las instrucciones originales. Lea atentamente todo el manual antes de usar el producto. VEVOR se reserva el derecho de interpretar el manual de usuario. El aspecto del producto puede variar con respecto al que reciba. Le pedimos disculpas si no le informamos nuevamente sobre actualizaciones de tecnología o software.

	Advertencia: Para reducir el riesgo de lesiones, el usuario debe leer atentamente el manual de instrucciones. Importante: Conserve estas instrucciones para futuras consultas.

ADVERTENCIAS Y PRECAUCIONES

1. Este artículo es un cubo de almacenamiento infantil (mueble), NO UN JUGUETE.
2. Utilice guantes de protección al usar herramientas para instalar señales fijas, o bien, pida ayuda a otra persona para la instalación.
3. Al utilizar el producto, lea primero este manual y consérvelo en buen estado para consultarlo posteriormente.
4. El producto cumple con las normas y reglamentos pertinentes. La instalación de este dispositivo debe cumplir con todas las normativas aplicables y solo debe utilizarse en zonas bien ventiladas. Lea el manual de usuario antes de instalar y utilizar este equipo.
5. Este aparato no está diseñado para ser utilizado por personas (incluidos niños) con capacidades físicas, sensoriales o mentales reducidas, o con falta de experiencia y conocimiento, a menos que una persona responsable de su seguridad les haya supervisado o instruido sobre el uso del aparato.
6. Para unidades de pie destinadas a ser fijadas al edificio: ADVERTENCIA Para evitar que este producto se vuelque, debe utilizarse con el dispositivo de fijación a la pared suministrado.
7. Asegúrese siempre de que la pared que se va a perforar esté libre de cables eléctricos, tuberías de agua y de gas ocultos.
8. Para prolongar su vida útil, limpie su superficie regularmente con un paño suave y seco, y evite los ambientes húmedos prolongados y los arañazos profundos.
9. Compruebe periódicamente todos los elementos de fijación para asegurarse de que estén bien apretados.
10. Para evitar la asfixia, no permita que los niños se suban al interior. Asegúrese de que los orificios de ventilación permanezcan

despejados.

11. NO permita que los niños gateen, trepen o jueguen dentro del armario. Podrían quedar atrapados dentro, con el consiguiente riesgo de asfixia.
12. No permita que los niños se cuelguen, se balanceen o se suban a las puertas de los armarios.
13. Este producto está destinado únicamente al almacenamiento, no al juego.
14. Mantenga todos los materiales de embalaje de plástico fuera del alcance de los niños para evitar la asfixia.
15. No introduzca los accesorios pequeños en la boca. Peligro de asfixia.
16. El montaje deberá ser realizado únicamente por un adulto competente.
17. Durante el montaje, los niños deben mantenerse alejados del producto debido al posible riesgo de lesiones.
18. Este aparato está diseñado para ser utilizado en aplicaciones domésticas y similares, tales como:
    – Almacenamiento para juguetes y libros .
    – Organiza los artículos de papelería y materiales para manualidades .
    – Recoge los accesorios de juego .
19. Este producto es adecuado para niños en el rango de edad de niños Para el que está diseñado el producto (es decir, de 3 a 12 años)
20. Por favor, conserve el producto adecuadamente. Compruebe que el producto no presente ninguna anomalía antes de usarlo. Si es anormal, deje de usarlo .
21. No utilice este artículo si le falta algún componente o si alguno está dañado.
22. Utilice el producto de acuerdo con el uso previsto; tenga en cuenta que un uso indebido puede causar lesiones.

GUARDE ESTE MANUAL

LISTA DE PIEZAS

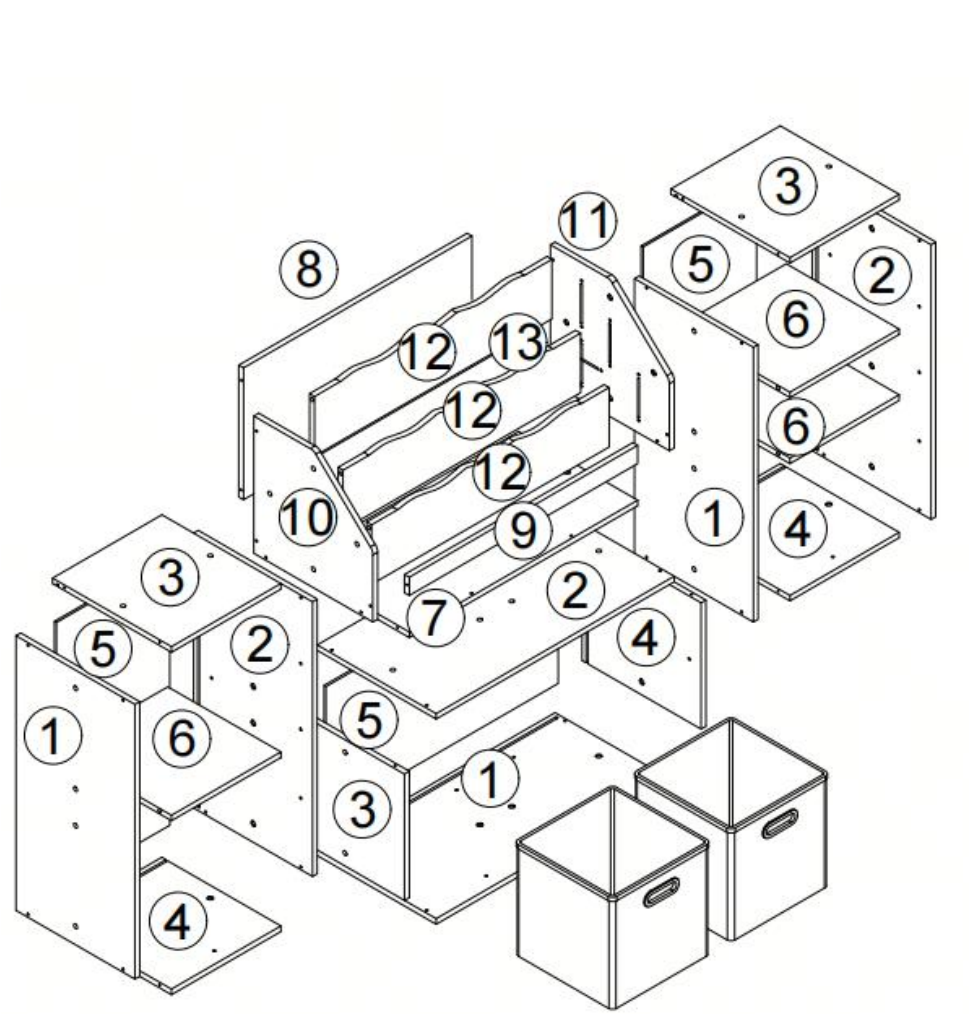

1  x3	2  x3	3  x3	4  x3
5  x3	6 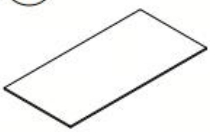 x3	7  x1	8  x1
9  x1	10 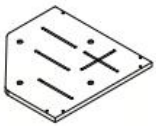 x1	11 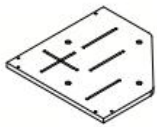 x1	12  x3
13  x1	A  x38	B  x28	C  x5	D  x5
E 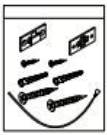 x2	F  x30	G  x1	H  x2	 x1

PASO DE MONTAJE

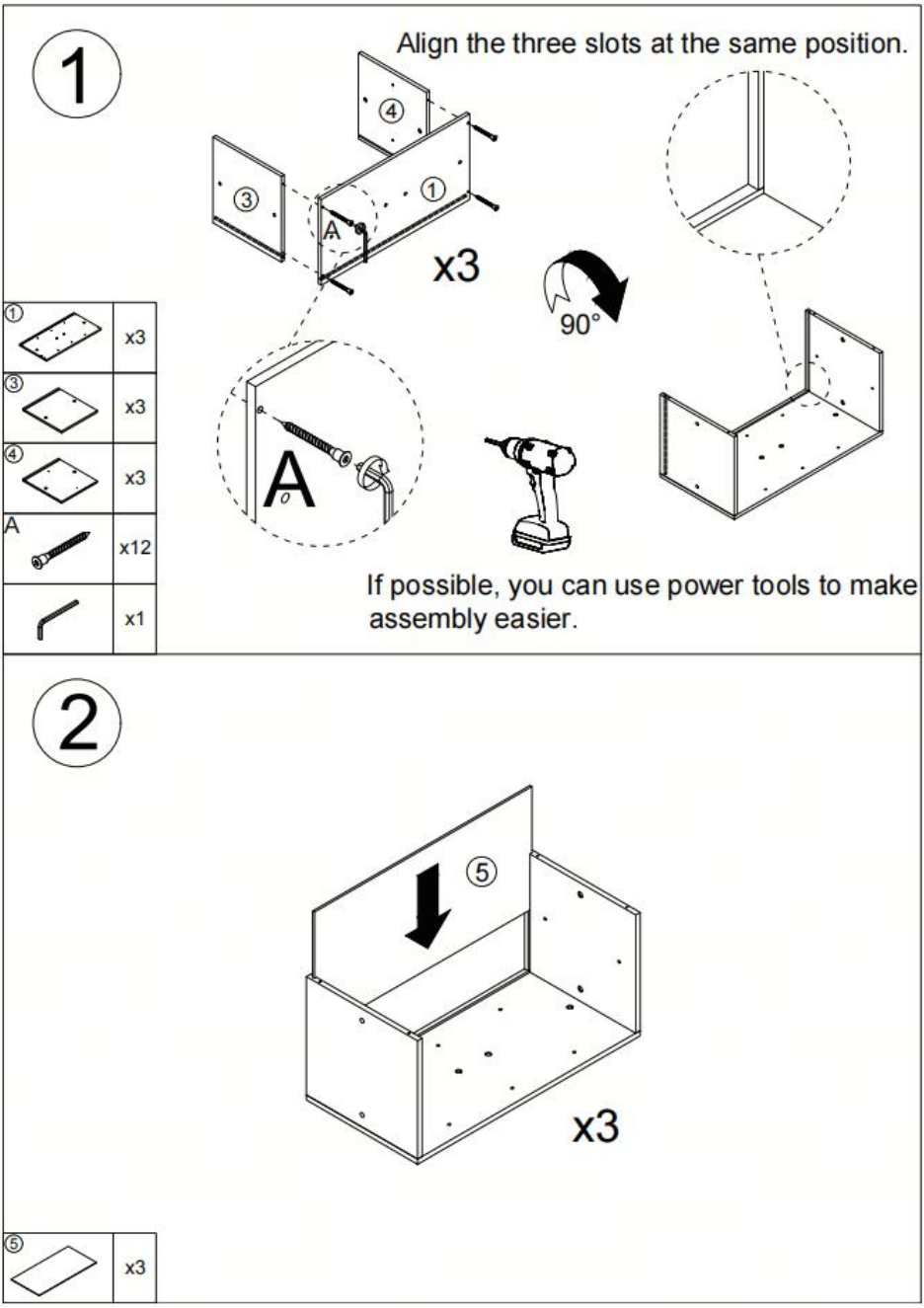

3

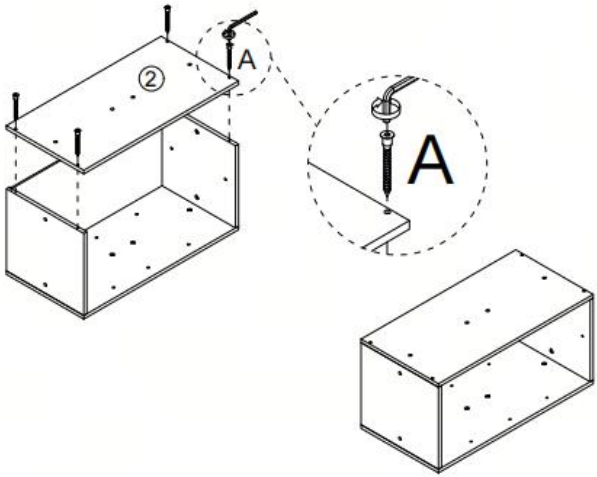

②	x3
A	x12
	x1

To maintain the appearance, please cover the through-holes with the provided cover stickers.

4

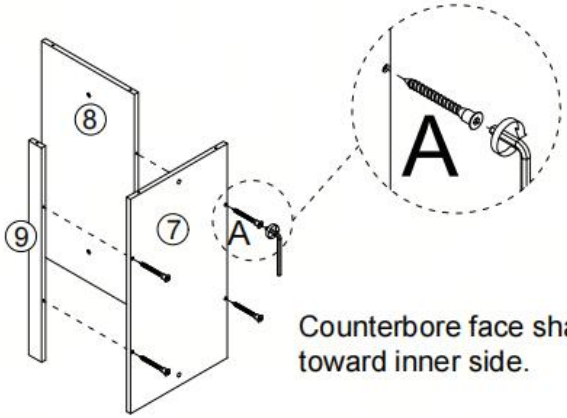

⑦	x1
⑧	x1
⑨	x1
A	x4
	x1

Counterbore face shall be toward inner side.

5

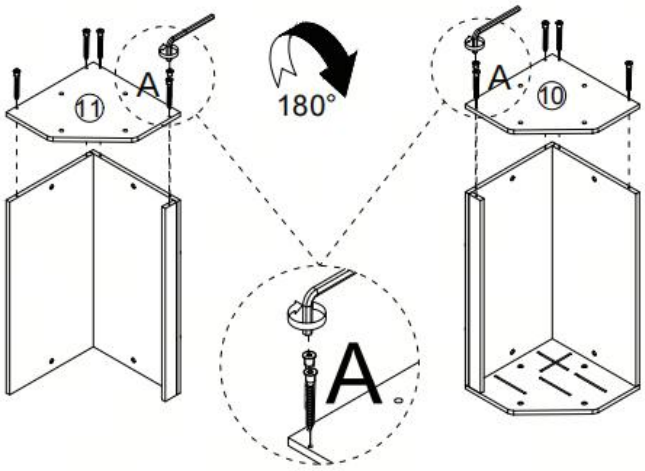

⑩ 	x1
⑪ 	x1
A 	x10
	x1

6

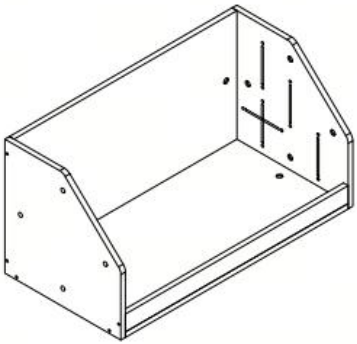

7

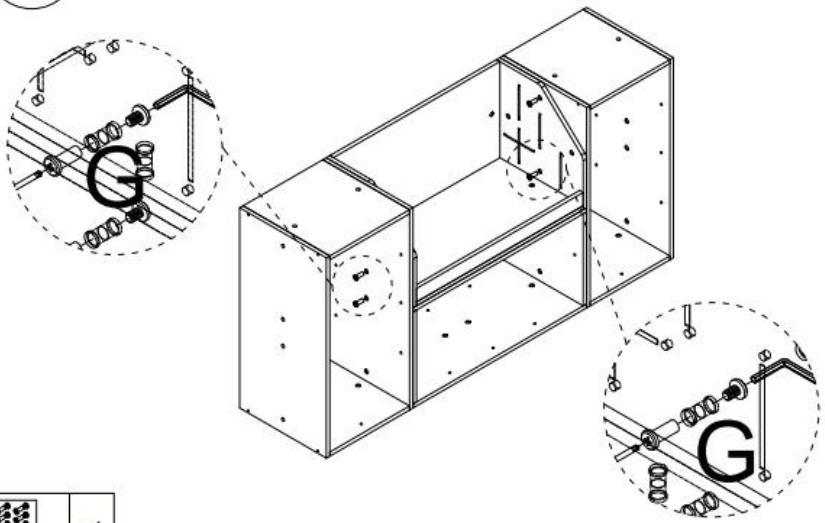

G 	x1

8

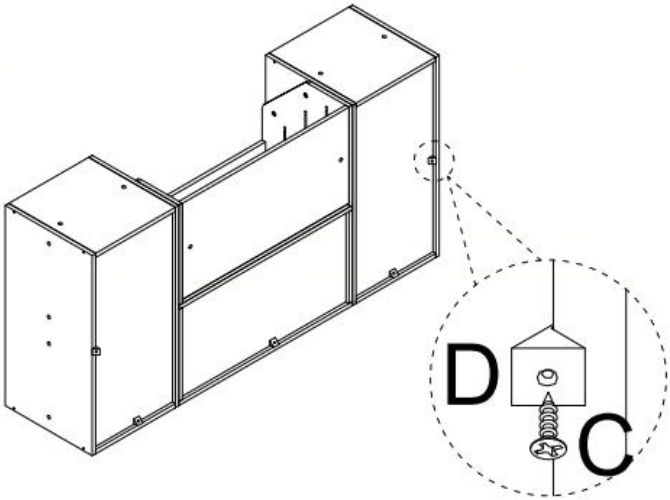

C 	x5
D 	x5
	x1

9

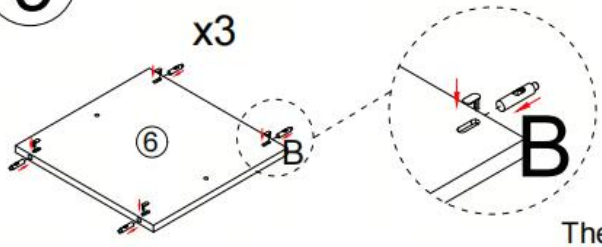

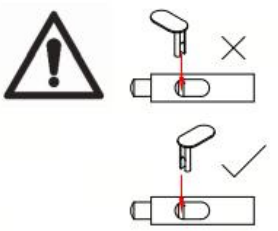

The press stud is located at the very top

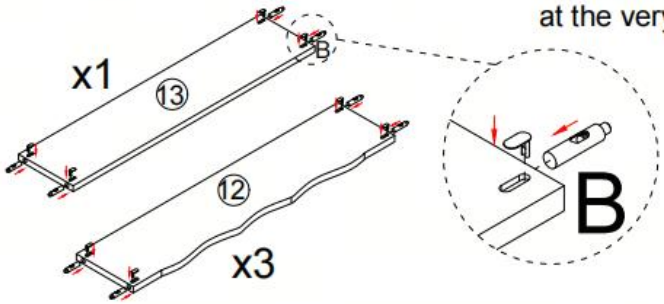

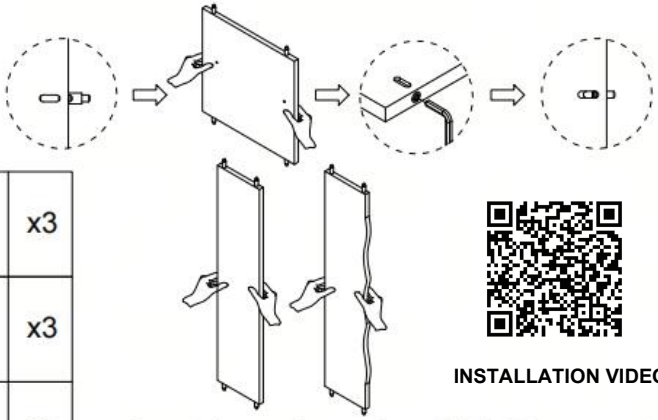

⑥	x3
⑫	x3
⑬	x1
B	x28
	x4

INSTALLATION VIDEO

Insert the spring rod until it is 70 per cent of the way in, then hold the panel with both hands and press it down towards the floor; the spring rod should now be flush with the panel. If you find that the spring rod is not aligned with the hole, you can make a slight adjustment using a hex key. Finally, fasten the clip securely.

10

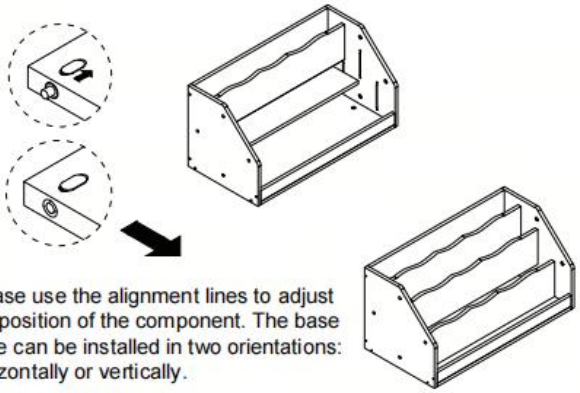

Please use the alignment lines to adjust the position of the component. The base plate can be installed in two orientations: horizontally or vertically.

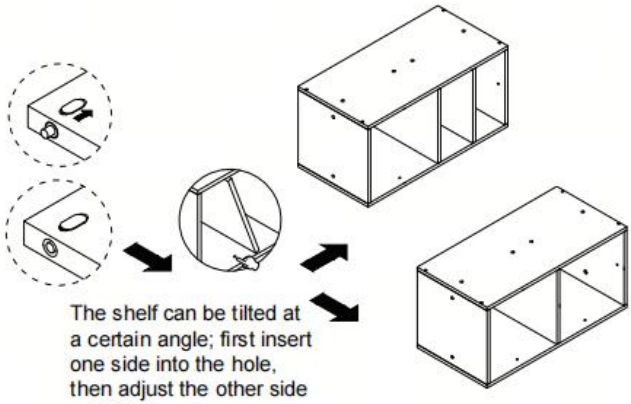

The shelf can be tilted at a certain angle; first insert one side into the hole, then adjust the other side until it is level.

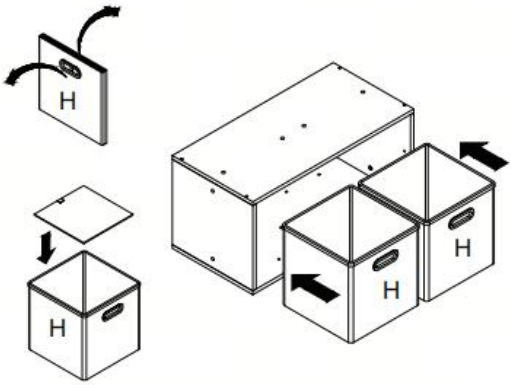

H	x2

11

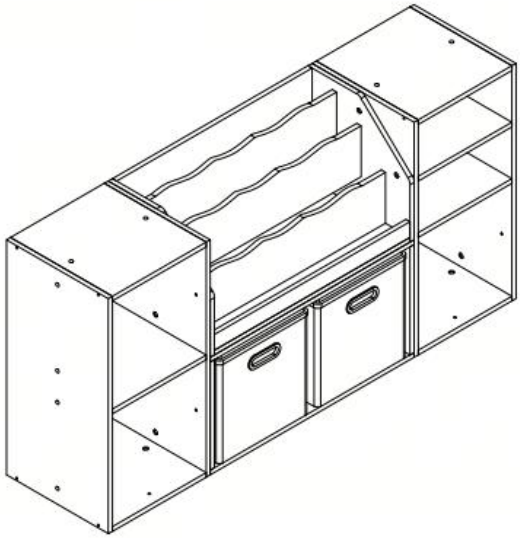

12

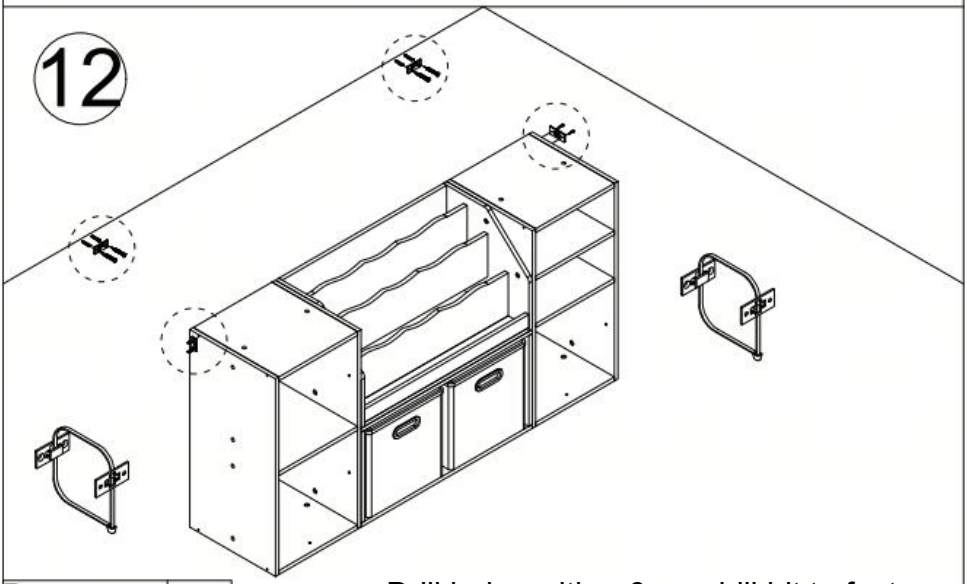

E



x2

Drill holes with a 6mm drill bit to fasten wall anchors.

Recordatorio:
Nuestra serie incluye 12 variantes de producto. Las piezas parciales se pueden comprar por separado para que puedas personalizar tu proyecto de bricolaje.

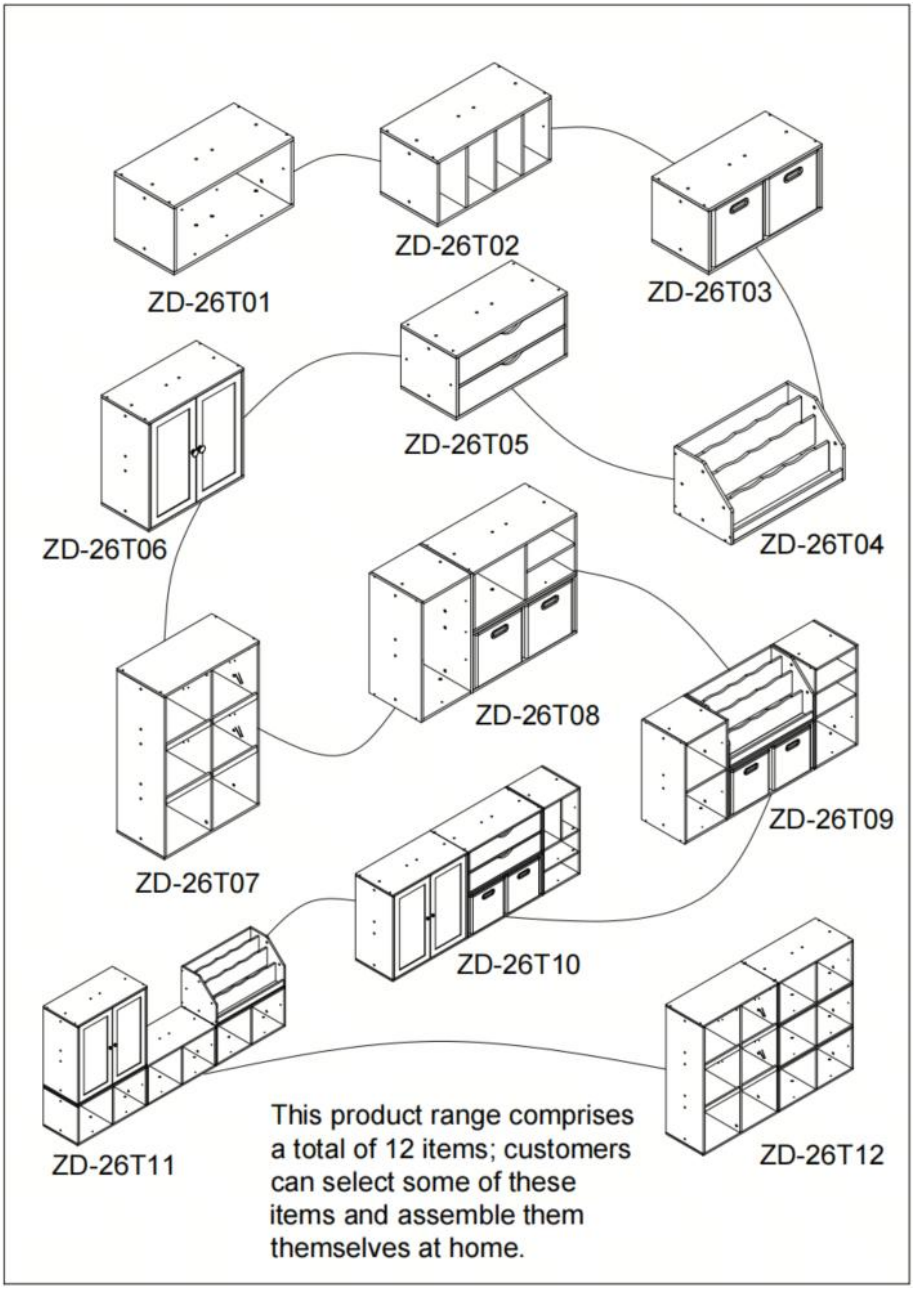

Descripción del Producto

Modelo	ZD-26T0 9
Color	tono de madera natural
de carga	Superficie superior: 30 kg Estantes: 15 kg
Dimensiones del producto (profundidad* ancho*alto)	1200 * 300* 600 mm
Peso neto	19,6 kg

* Los productos, tales como sus especificaciones, apariencia y diseño, están sujetos a modificaciones sin previo aviso.

Fabricante: CAOXIAN ZHENGDA ATRS&CRAFTS CO.,LTD
Dirección: Zona de Desarrollo de Guyingji, Condado de Cao, Provincia de Shandong, China 274418



VEVOR

Upgrade · The Home Creator Way

KOSTKA DO PRZECHOWYWANIA DLA DZIECI

MODEL: ZD-26T0 9

VEVOR | Upgrade
The Home Creator Way

MODEL: ZD-26T0 9

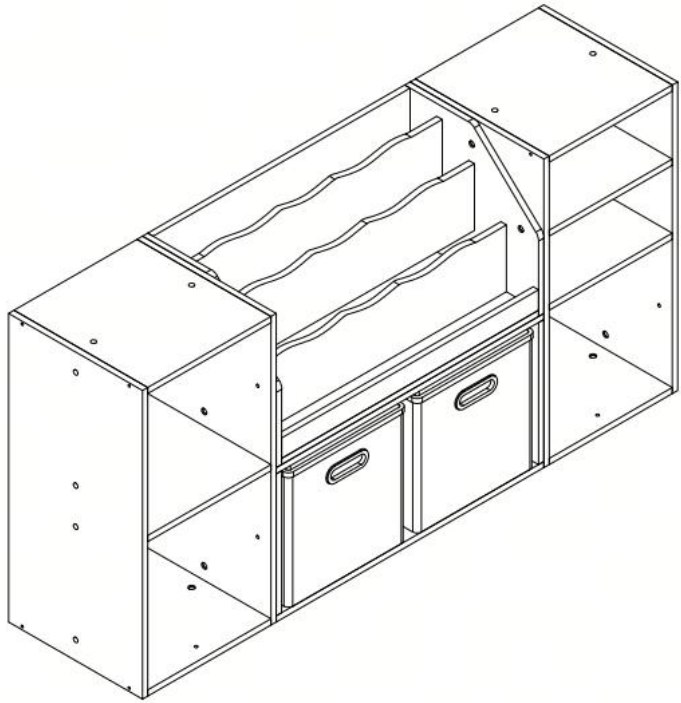

To jest oryginalna instrukcja obsługi. Przed użyciem prosimy o dokładne zapoznanie się z treścią instrukcji. Firma VEVOR zastrzega sobie prawo do jednoznacznej interpretacji niniejszej instrukcji obsługi. Wygląd produktu zależy od stanu, w jakim go otrzymali Państwo. Prosimy o wyrozumiałość, ale nie będziemy Państwa ponownie informować o aktualizacjach technologicznych lub oprogramowania naszego produktu.

	Ostrzeżenie: Aby zminimalizować ryzyko obrażeń, użytkownik powinien uważnie przeczytać instrukcję obsługi. Ważne: Zachowaj tę instrukcję, aby móc z niej skorzystać w przyszłości.

OSTRZEŻENIA i środki ostrożności

1. Ten przedmiot to dziecięcy mebel do przechowywania rzeczy, NIE ZABAWKA.
2. Używając narzędzi do montażu stałych znaków drogowych, należy nosić rękawice ochronne lub skorzystać z pomocy dwóch osób przy montażu.
3. Przed użyciem zapoznaj się z treścią niniejszej instrukcji i zachowaj ją do późniejszego wykorzystania.
4. Produkt spełnia odpowiednie normy i przepisy.
   Instalacja tego urządzenia musi być zgodna ze wszystkimi obowiązującymi przepisami, a urządzenie powinno być użytkowane wyłącznie w dobrze wentylowanych pomieszczeniach. Przed instalacją i użyciem urządzenia należy zapoznać się z instrukcją obsługi.
5. Urządzenie to nie jest przeznaczone do użytku przez osoby (w tym dzieci) o ograniczonej sprawności fizycznej, sensorycznej lub umysłowej, a także osoby nieposiadające odpowiedniego doświadczenia lub wiedzy, chyba że znajdują się pod nadzorem osoby odpowiedzialnej za ich bezpieczeństwo lub otrzymały od niej instrukcje dotyczące korzystania z urządzenia.
6. W przypadku urządzeń stojących na podłodze, które mają być przymocowane do budynku: OSTRZEŻENIE Aby zapobiec przewróceniu się produktu, należy go używać za pomocą dołączonego elementu do mocowania na ścianie.
7. Zawsze upewnij się, że w ścianie, w której będziesz wiercić, nie ma ukrytych przewodów elektrycznych, rur wodociągowych ani gazowych.
8. Aby przedłużyć żywotność urządzenia, należy regularnie przecierać

jego powierzchnię suchą, miękką ściereczką oraz unikać długotrwałego narażenia na wilgoć i ostre zarysowania.

9. Regularnie sprawdzaj wszystkie mocowania, aby mieć pewność, że są odpowiednio dokręcone.
10. Aby uniknąć uduszenia, nie pozwalaj dzieciom wchodzić do środka. Upewnij się, że otwory wentylacyjne pozostają drożne.
11. NIE pozwalaj dzieciom raczkować, wspinać się ani bawić się w szafce. Dzieci mogą zostać uwięzione w środku, co grozi uduszeniem.
12. Nie pozwalaj dzieciom wieszać się, huśtać lub wspinać się na drzwiczki szafek.
13. Produkt jest przeznaczony wyłącznie do przechowywania, nie do zabawy.
14. Przechowuj wszystkie opakowania plastikowe poza zasięgiem dzieci, aby uniknąć uduszenia.
15. Nie wkładać małych przedmiotów do ust. Niebezpieczeństwo zadławienia.
16. Montaż może przeprowadzić wyłącznie osoba dorosła, posiadająca odpowiednie kwalifikacje.
17. Podczas montażu dzieci nie powinny zbliżać się do produktu ze względu na ryzyko obrażeń.
18. Urządzenie to przeznaczone jest do użytku domowego i podobnych zastosowań, takich jak:
    – Przechowywanie zabawek i książek .
    – Zorganizuj artykuły papiernicze i materiały do prac ręcznych .
    – Uporządkuj akcesoria do zabawy .
19. Ten produkt jest odpowiedni dla dzieci w wieku od 1 do 12 lat. dla którego produkt jest przeznaczony (tj. 3-12 lat)
20. Prosimy o prawidłowe przechowywanie produktu. Przed użyciem należy sprawdzić, czy produkt nie wykazuje oznak nieprawidłowości. Jeśli okaże się, że jest to nieprawidłowe, należy zaprzestać używania produktu .
21. Nie używaj tego produktu, jeśli brakuje jakichkolwiek podzespołów lub

są one uszkodzone.

22. Używaj produktu zgodnie z jego przeznaczeniem, ostrzegając przed potencjalnymi obrażeniami na skutek niewłaściwego użycia.

ZAPISZ TĘ INSTRUKCJĘ

LISTA CZĘŚCI

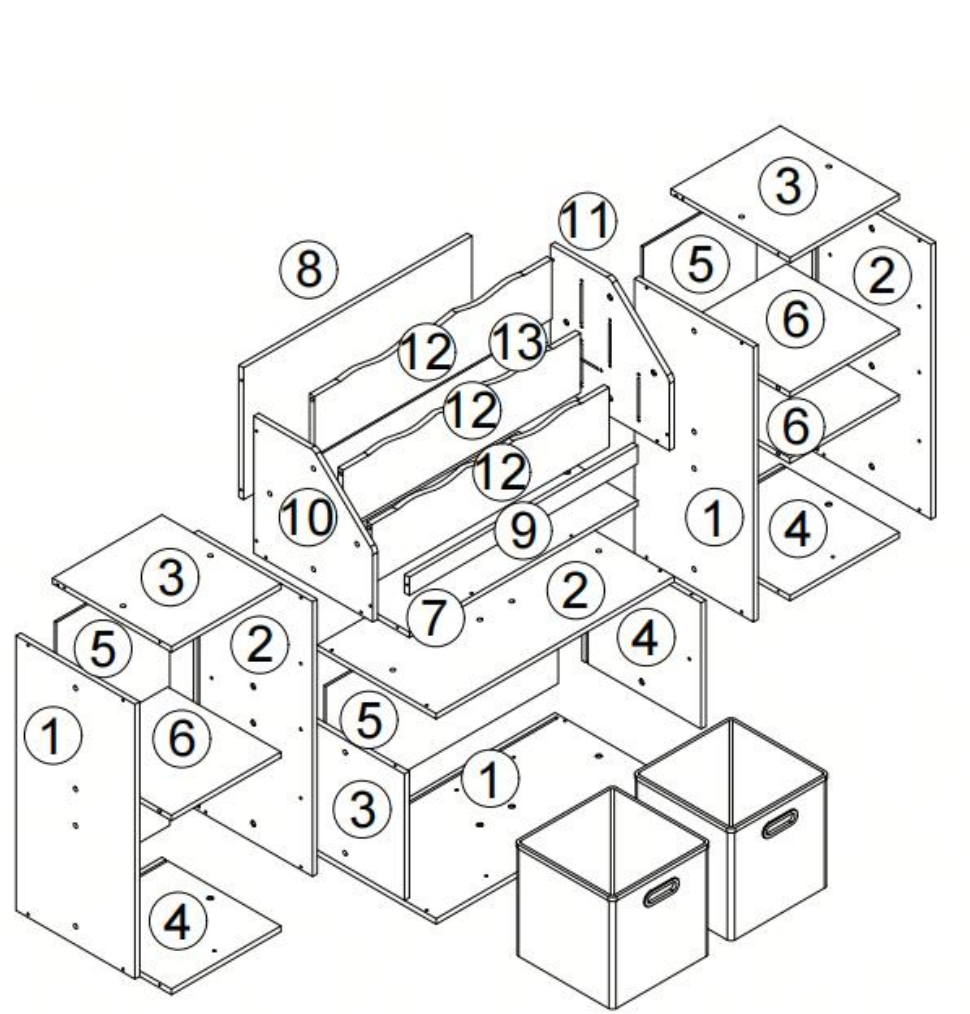

1  x3	2  x3	3  x3	4  x3
5  x3	6 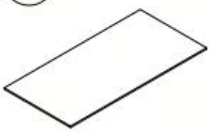 x3	7  x1	8  x1
9  x1	10 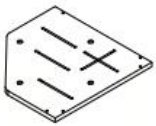 x1	11 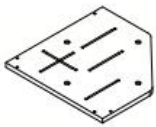 x1	12  x3
13  x1	A  x38	B 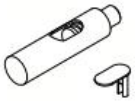 x28	C  x5	D  x5
E 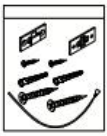 x2	F  x30	G  x1	H  x2	 x1

1

Align the three slots at the same position.

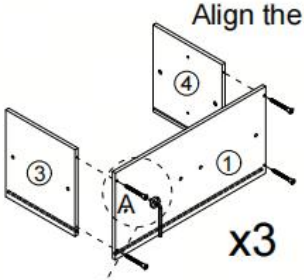



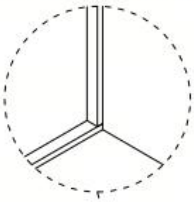

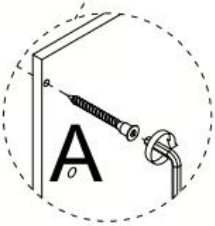



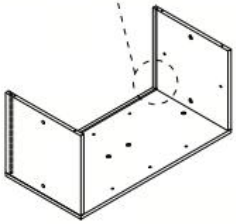

①	x3
③	x3
④	x3
A	x12
	x1

If possible, you can use power tools to make assembly easier.

2

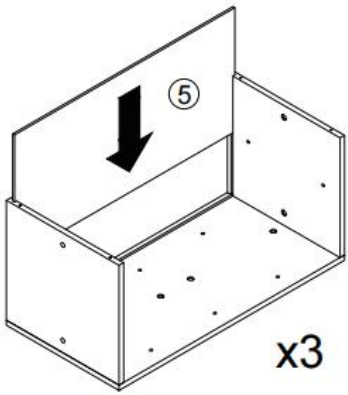

⑤	x3

3

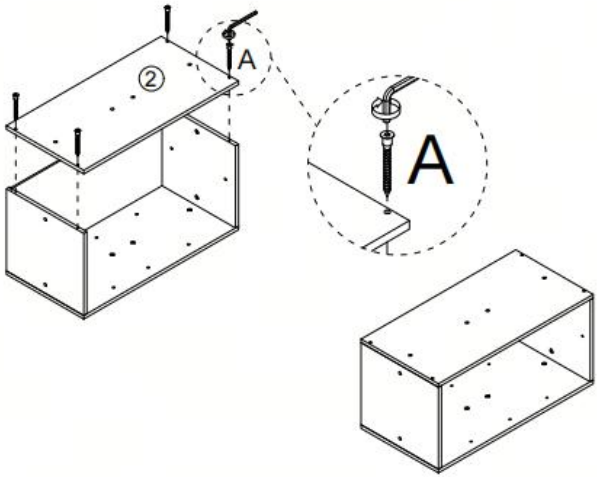

②	x3
A	x12
	x1

To maintain the appearance, please cover the through-holes with the provided cover stickers.

4

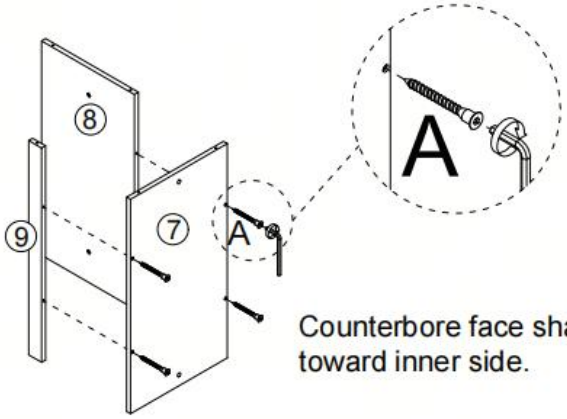

⑦	x1
⑧	x1
⑨	x1
A	x4
	x1

Counterbore face shall be toward inner side.

5

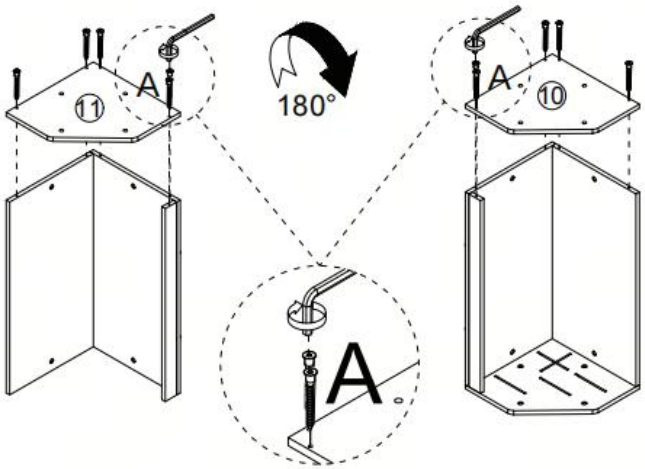

⑩ 	x1
⑪ 	x1
A 	x10
	x1

6

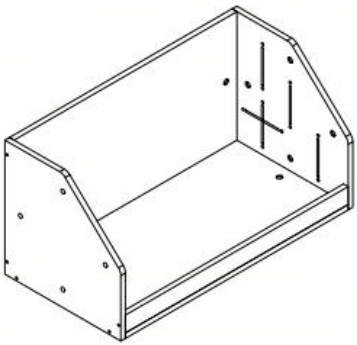

7

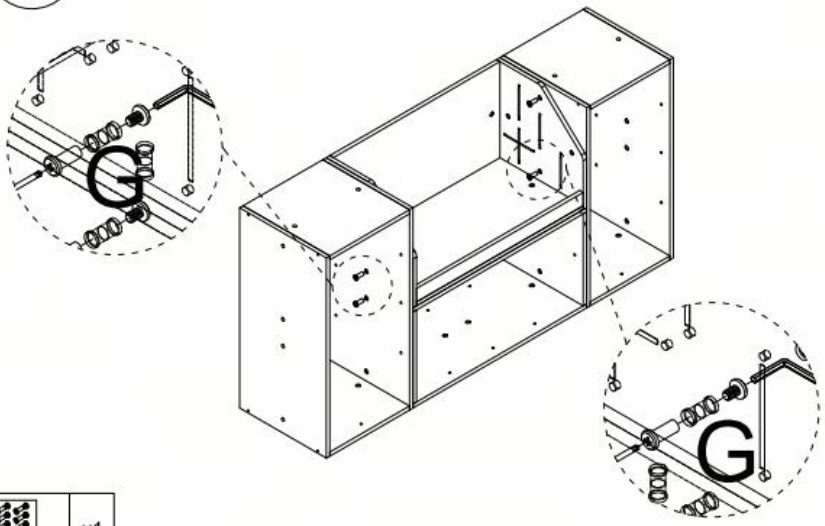

G 	x1

8

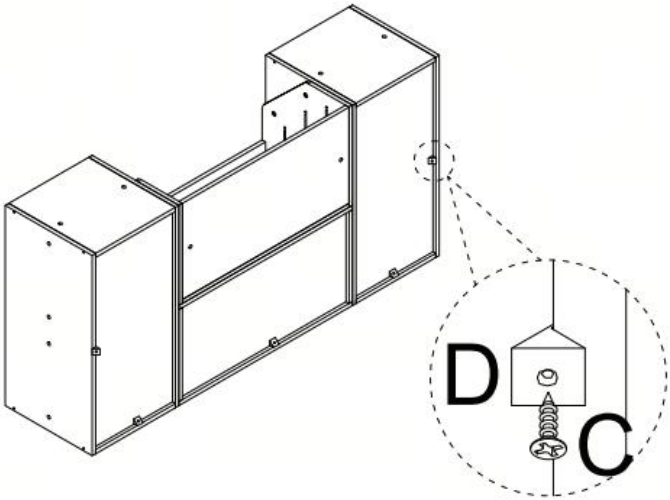

C 	x5
D 	x5
	x1

9

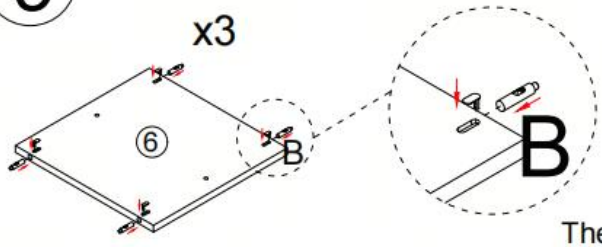

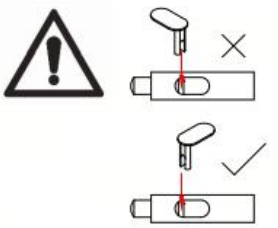

The press stud is located at the very top

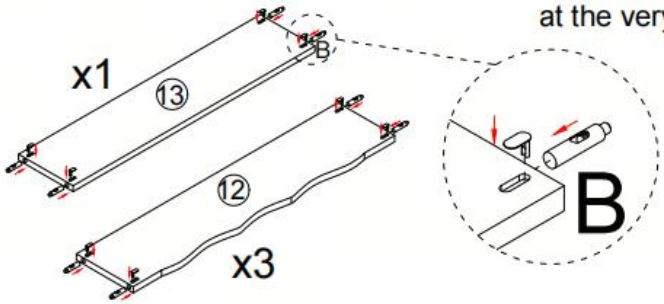

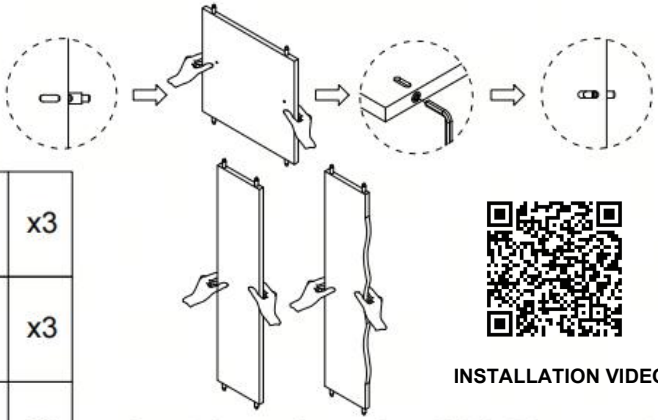

⑥	x3
⑫	x3
⑬	x1
B	x28
	x4

INSTALLATION VIDEO

Insert the spring rod until it is 70 per cent of the way in, then hold the panel with both hands and press it down towards the floor; the spring rod should now be flush with the panel. If you find that the spring rod is not aligned with the hole, you can make a slight adjustment using a hex key. Finally, fasten the clip securely.

10

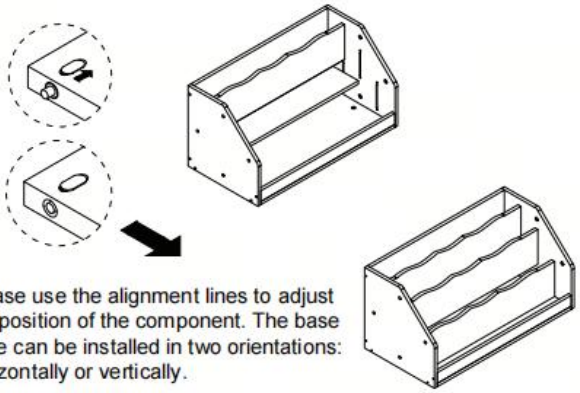

Please use the alignment lines to adjust the position of the component. The base plate can be installed in two orientations: horizontally or vertically.

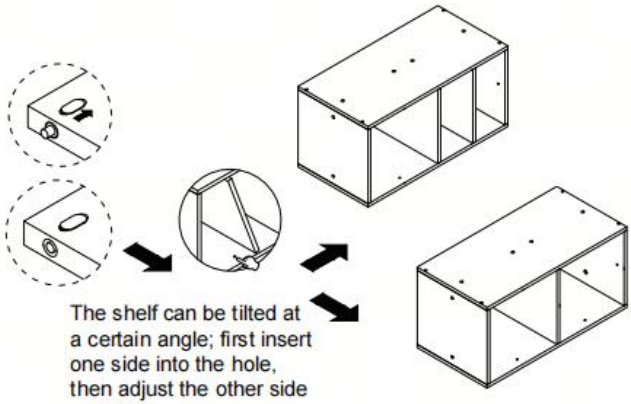

The shelf can be tilted at a certain angle; first insert one side into the hole, then adjust the other side until it is level.

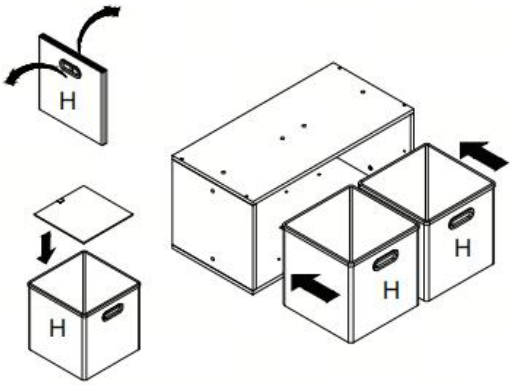

H		x2

11

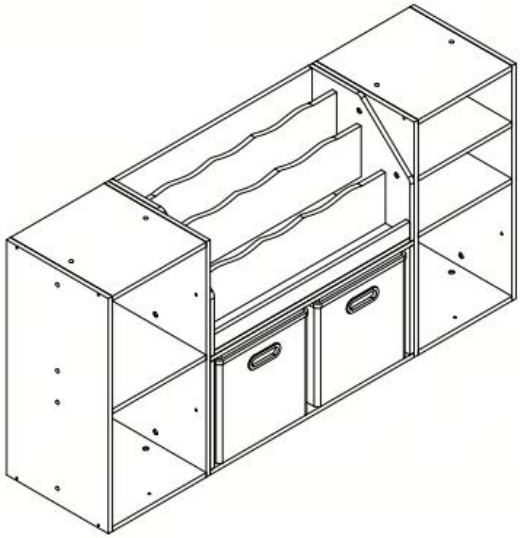

12

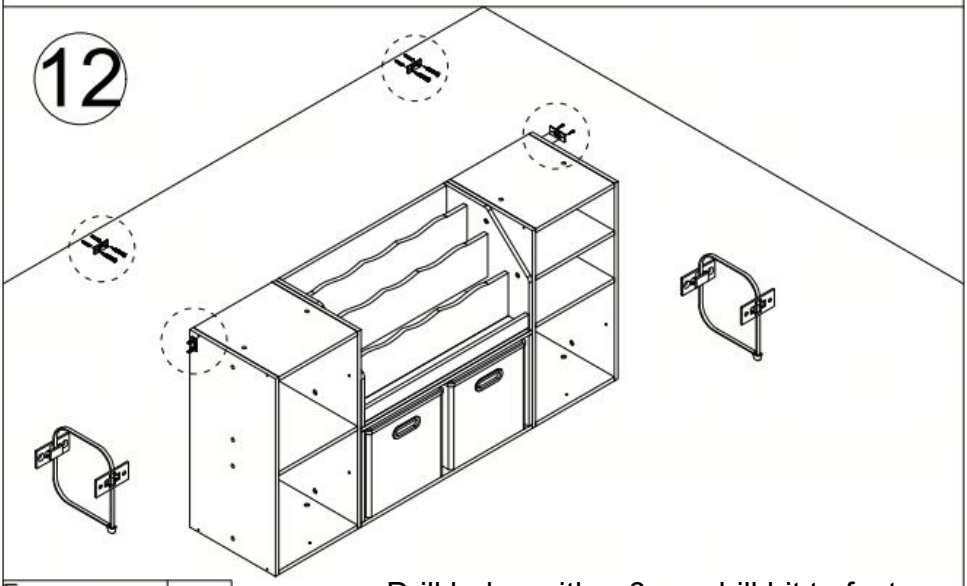

E	x2

Drill holes with a 6mm drill bit to fasten wall anchors.

Przypomnienie:
Nasza seria zawiera 12 wariantów produktu. Poszczególne elementy można kupić osobno, aby samodzielnie zbudować własny zestaw.

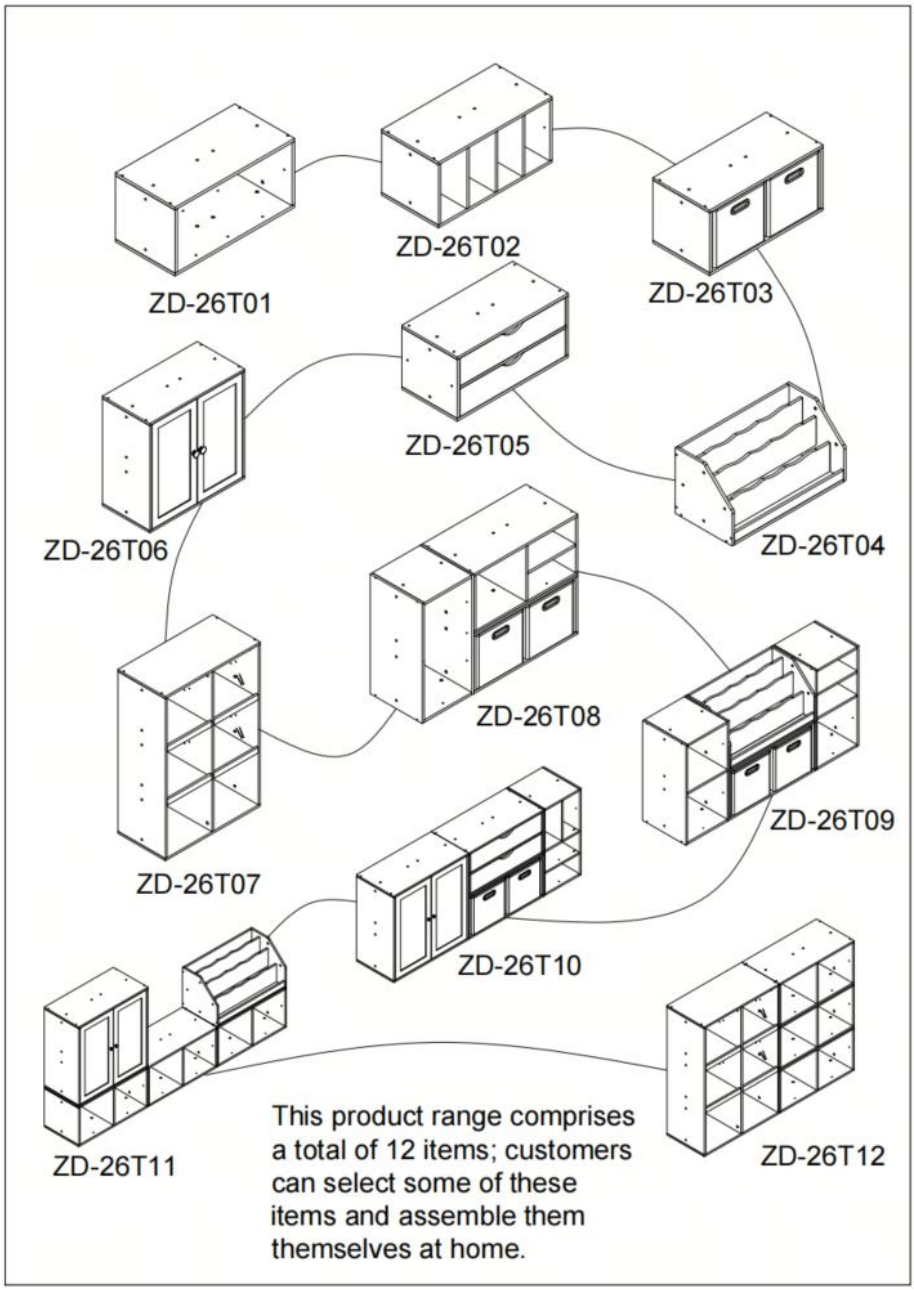

Opis produktu

Model	ZD-26T0 9
Kolor	Naturalny odcień drewna
Nośność	Powierzchnia górna: 30 kg Półki: 15 kg
Wymiary produktu (gł.*szer.*wys.)	12 00*300* 6 00 mm
Waga netto	19,6 kg

* Produkty, takie jak specyfikacje, wygląd i konstrukcja, mogą ulec zmianie bez wcześniejszego powiadomienia.

Producent:CAOXIAN ZHENGDA ATRS&CRAFTS CO.,LTD
Adres: Strefa Rozwoju Guyingji, powiat Cao, prowincja Shandong, Chiny 274418



VEVOR

Upgrade · The Home Creator Way

OPBERGKUBUS VOOR KINDEREN

MODEL: ZD-26T0 9

VEVOR | Upgrade
The Home Creator Way

MODEL: ZD-26T0 9

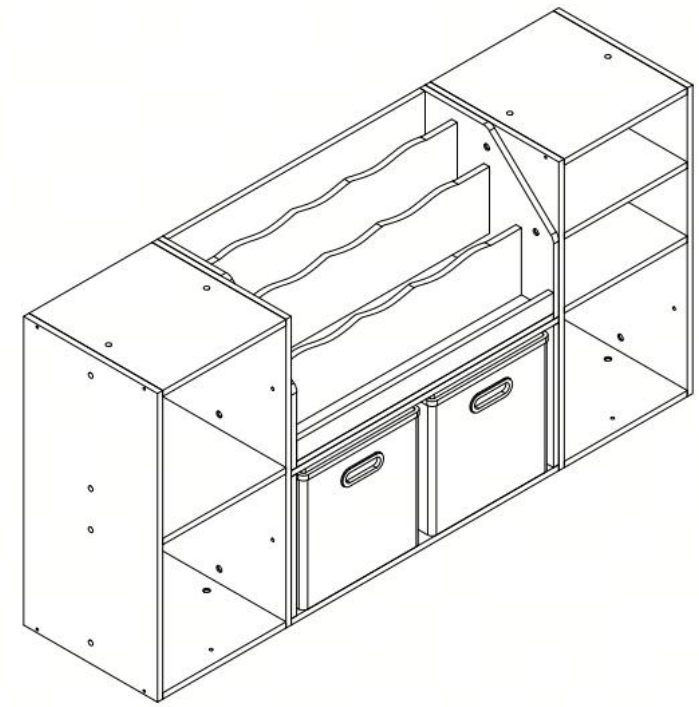

Dit is de originele handleiding. Lees alle instructies in de handleiding zorgvuldig door voordat u het product in gebruik neemt. VEVOR behoudt zich het recht voor om de gebruikershandleiding anders te interpreteren. Het uiterlijk van het product kan afwijken van het product dat u ontvangt. Wij zullen u niet opnieuw informeren over eventuele technologische of software-updates voor ons product.

	Waarschuwing: Om het risico op letsel te verminderen, dient de gebruiker de gebruiksaanwijzing zorgvuldig te lezen. Belangrijk: Bewaar deze instructies voor toekomstig gebruik.

WAARSCHUWING & Voorzorgsmaatregelen

1. Dit artikel is een opbergkubus voor kinderen (meubel), GEEN SPEELGOED.
2. Draag beschermende handschoenen bij het gebruik van gereedschap voor het plaatsen van vaste bewegwijzeringspalen, of schakel twee personen in voor de installatie.
3. Lees bij gebruik eerst deze handleiding door. Het is aan te raden deze handleiding goed te bewaren, zodat u hem later nog eens kunt raadplegen.
4. Het product voldoet aan de relevante normen en voorschriften. De installatie van dit apparaat moet voldoen aan alle geldende voorschriften en het mag alleen worden gebruikt in goed geventileerde ruimtes. Lees de gebruikershandleiding door voordat u dit apparaat installeert en gebruikt.
5. Dit apparaat is niet bedoeld voor gebruik door personen (inclusief kinderen) met beperkte fysieke, zintuiglijke of mentale vermogens, of gebrek aan ervaring en kennis, tenzij zij onder toezicht staan van een persoon die verantwoordelijk is voor hun veiligheid en instructies hebben gekregen over het gebruik van het apparaat.
6. Voor vrijstaande units die aan het gebouw bevestigd moeten worden: WAARSCHUWING Om omvallen te voorkomen, moet dit product worden gebruikt met het meegeleverde wandbevestigingsapparaat.
7. Zorg er altijd voor dat de muur waarin geboord moet worden vrij is van verborgen elektriciteitsdraden, water- en gasleidingen.
8. Veeg het oppervlak regelmatig af met een droge, zachte doek en vermijd langdurige blootstelling aan vochtige omgevingen en scherpe krassen om de levensduur te verlengen.
9. Controleer regelmatig alle bevestigingsmiddelen om er zeker van te zijn dat ze goed vastzitten.

10. Om verstikking te voorkomen, mogen kinderen er niet in klimmen. Zorg ervoor dat de ventilatieopeningen vrij blijven.
11. Laat kinderen NIET in de kast kruipen, klimmen of spelen. Kinderen kunnen erin vast komen te zitten, wat verstikkingsgevaar oplevert.
12. Laat kinderen niet aan kastdeuren hangen, schommelen of klimmen.
13. Dit product is uitsluitend bedoeld voor opslag, niet om mee te spelen.
14. Houd alle plastic verpakkingsmaterialen buiten het bereik van kinderen om verstikking te voorkomen.
15. Stop kleine accessoires niet in je mond. Verstikkingsgevaar.
16. Montage mag alleen worden uitgevoerd door een bevoegde volwassene.
17. Tijdens de montage moeten kinderen uit de buurt van het product worden gehouden vanwege het risico op letsel.
18. Dit apparaat is bedoeld voor gebruik in huishoudens en soortgelijke toepassingen, zoals:
    – Opbergruimte voor speelgoed en boeken .
    – Organiseer schrijfwaren en knutselspullen .
    – Ruim de speelaccessoires op .
19. Dit product is geschikt voor kinderen in de leeftijdsgroep van kinderen.
    waarvoor het product is ontworpen (d.w.z. 3-12 jaar)
20. Bewaar het product op de juiste manier. Controleer vóór gebruik of het product geen gebreken vertoont. Als het abnormaal is, stop dan met het gebruik ervan .
21. Gebruik dit artikel niet als er onderdelen ontbreken of beschadigd zijn.
22. Gebruik het product volgens het beoogde doel; wij waarschuwen voor mogelijk letsel door verkeerd gebruik.

BEWAAR DEZE HANDLEIDING

ONDERDELENLIJST

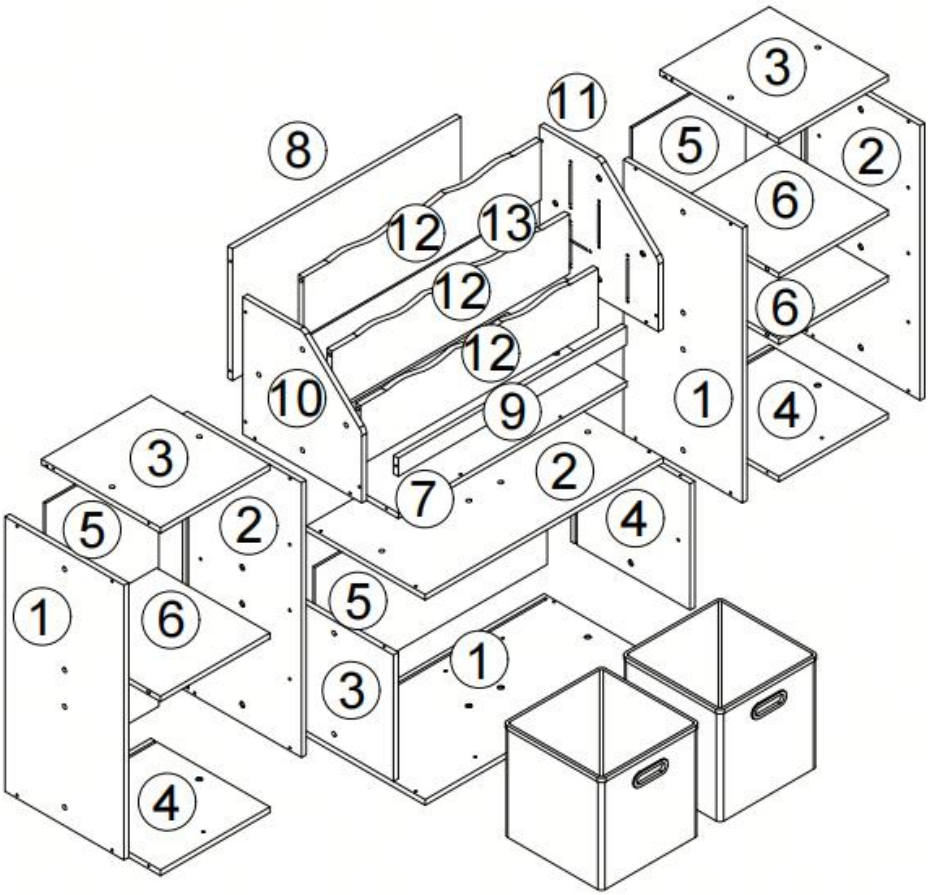

1  x3	2  x3	3  x3	4  x3
5  x3	6 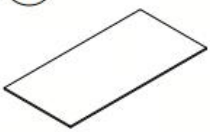 x3	7  x1	8  x1
9  x1	10 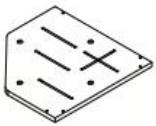 x1	11 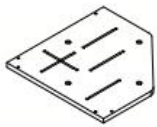 x1	12  x3
13  x1	A  x38	B  x28	C  x5	D  x5
E 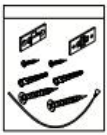 x2	F  x30	G  x1	H  x2	 x1

MONTAGESTAP

1

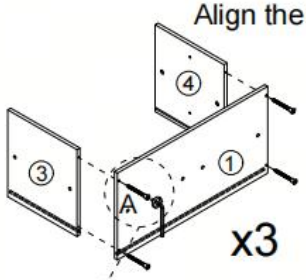

x3

Align the three slots at the same position.

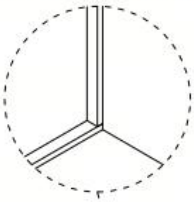

90°

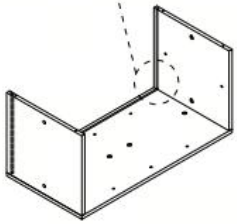

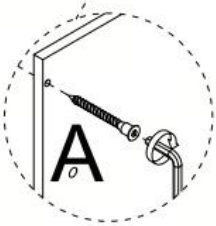



If possible, you can use power tools to make assembly easier.

①	x3
③	x3
④	x3
A	x12
	x1

2

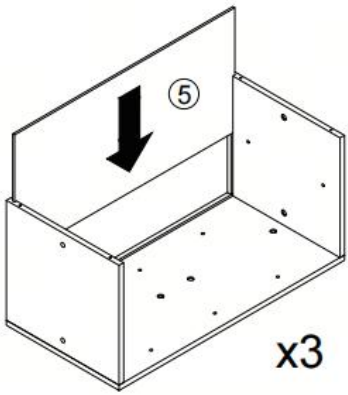

x3

⑤	x3

3

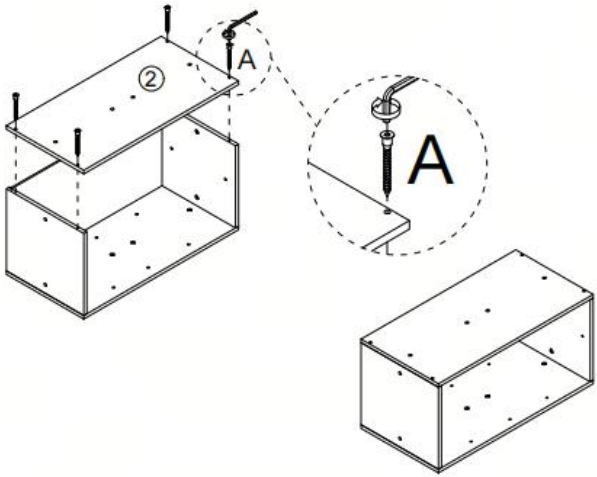

②	x3
A	x12
	x1

To maintain the appearance, please cover the through-holes with the provided cover stickers.

4

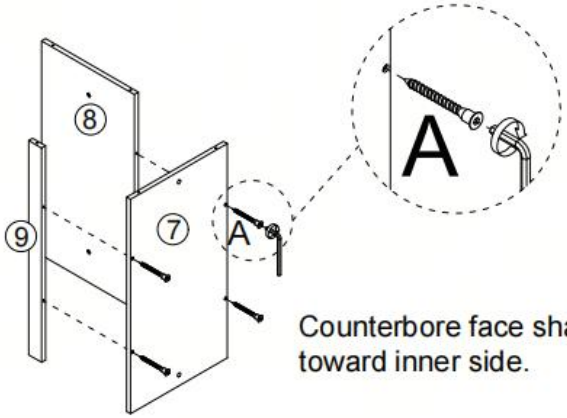

⑦	x1
⑧	x1
⑨	x1
A	x4
	x1

Counterbore face shall be toward inner side.

5

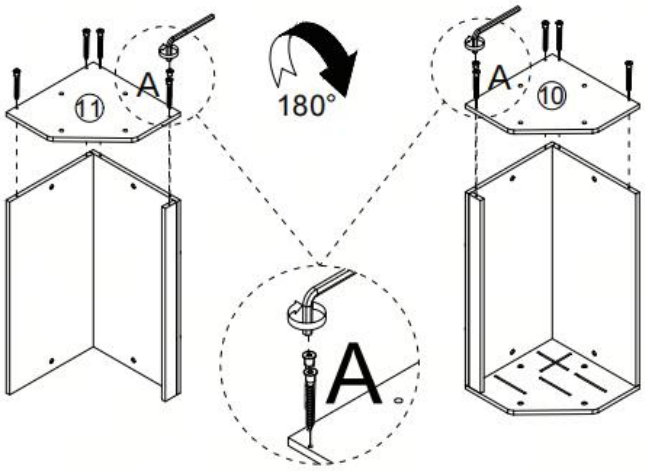

⑩ 	x1
⑪ 	x1
A 	x10
	x1

6

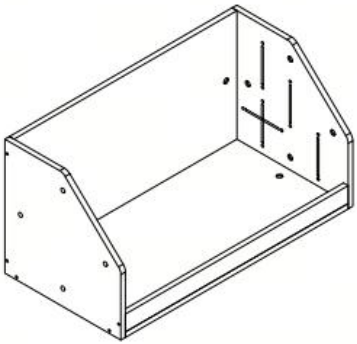

7

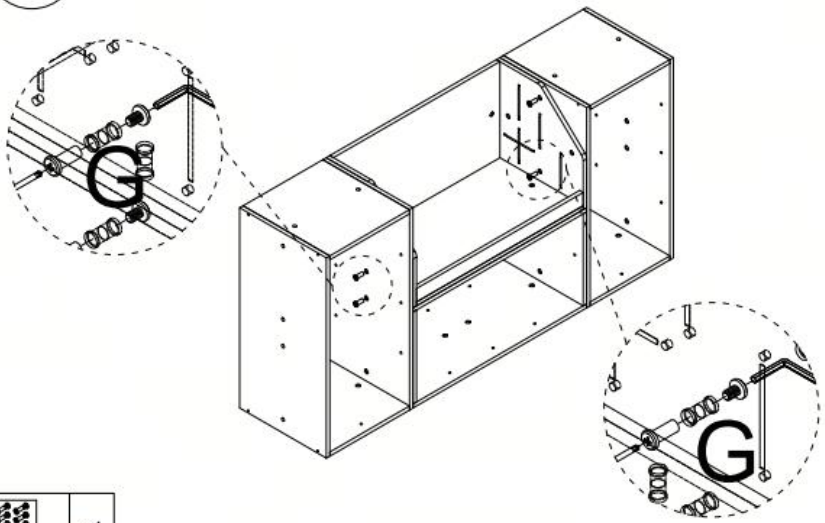

G 	x1

8

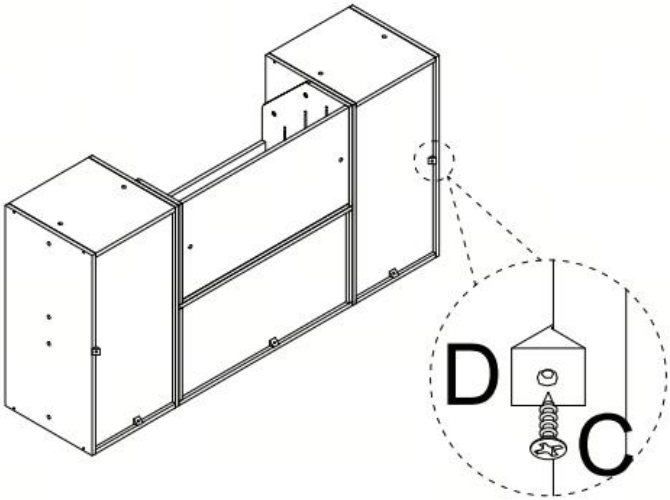

C 	x5
D 	x5
	x1

9

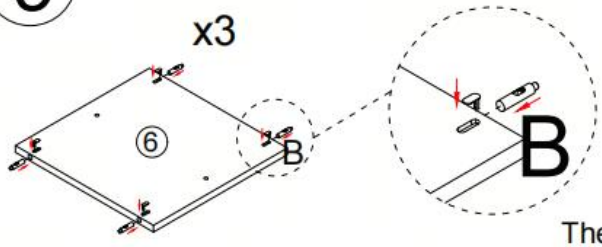

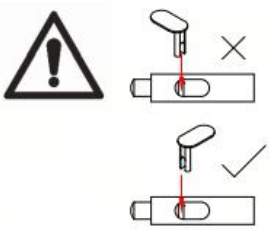

The press stud is located at the very top

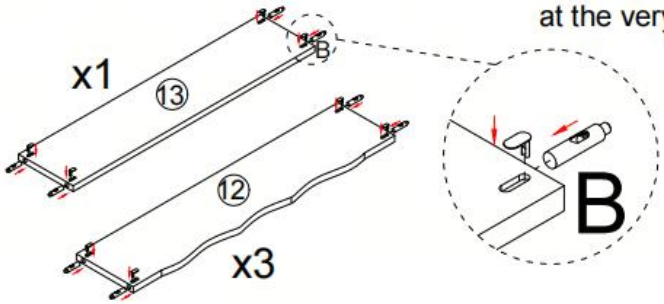

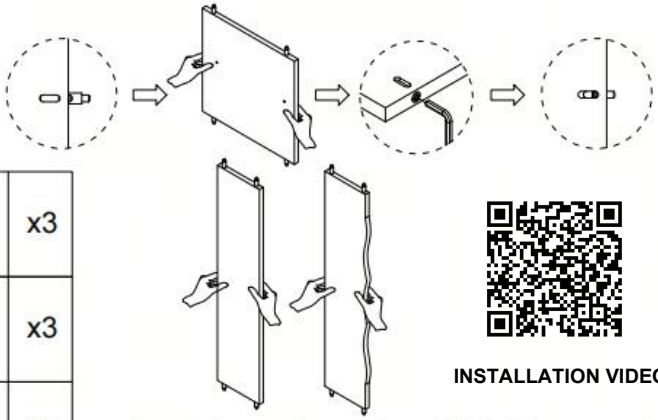

⑥	x3
⑫	x3
⑬	x1
B	x28
	x4

INSTALLATION VIDEO

Insert the spring rod until it is 70 per cent of the way in, then hold the panel with both hands and press it down towards the floor; the spring rod should now be flush with the panel. If you find that the spring rod is not aligned with the hole, you can make a slight adjustment using a hex key. Finally, fasten the clip securely.

10

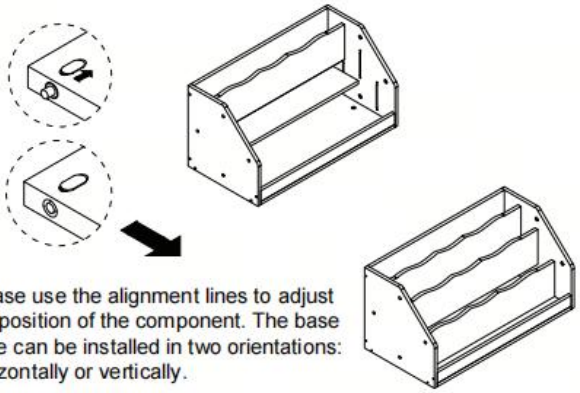

Please use the alignment lines to adjust the position of the component. The base plate can be installed in two orientations: horizontally or vertically.

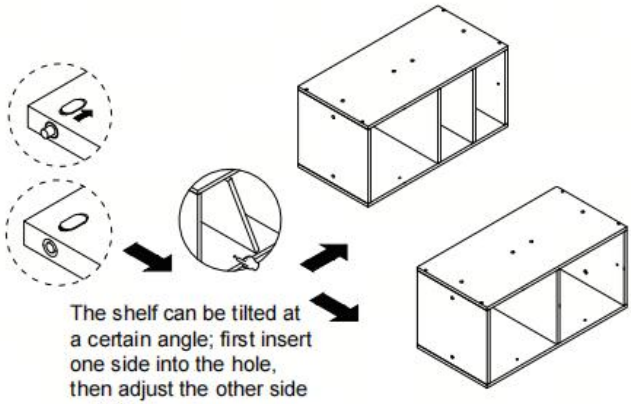

The shelf can be tilted at a certain angle; first insert one side into the hole, then adjust the other side until it is level.

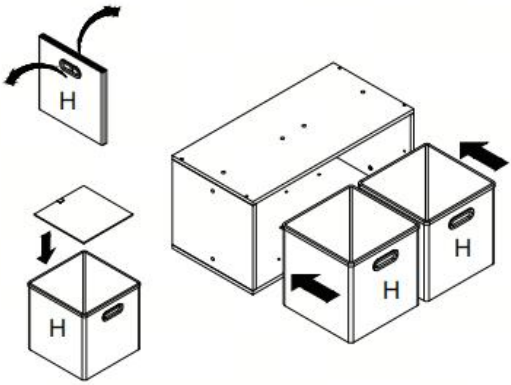

H	x2

11

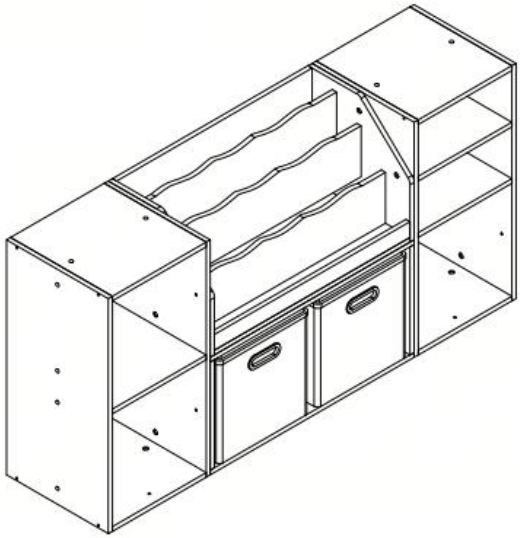

12

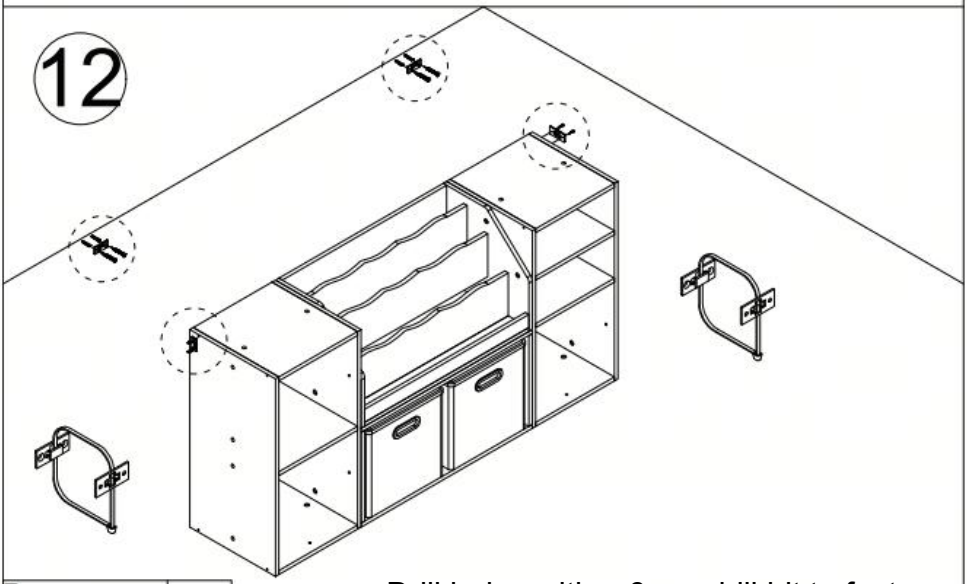

E



x2

Drill holes with a 6mm drill bit to fasten wall anchors.

Herinnering:
Onze serie bestaat uit 12 productvarianten. Losse onderdelen zijn afzonderlijk verkrijgbaar voor uw eigen doe-het-zelfproject.

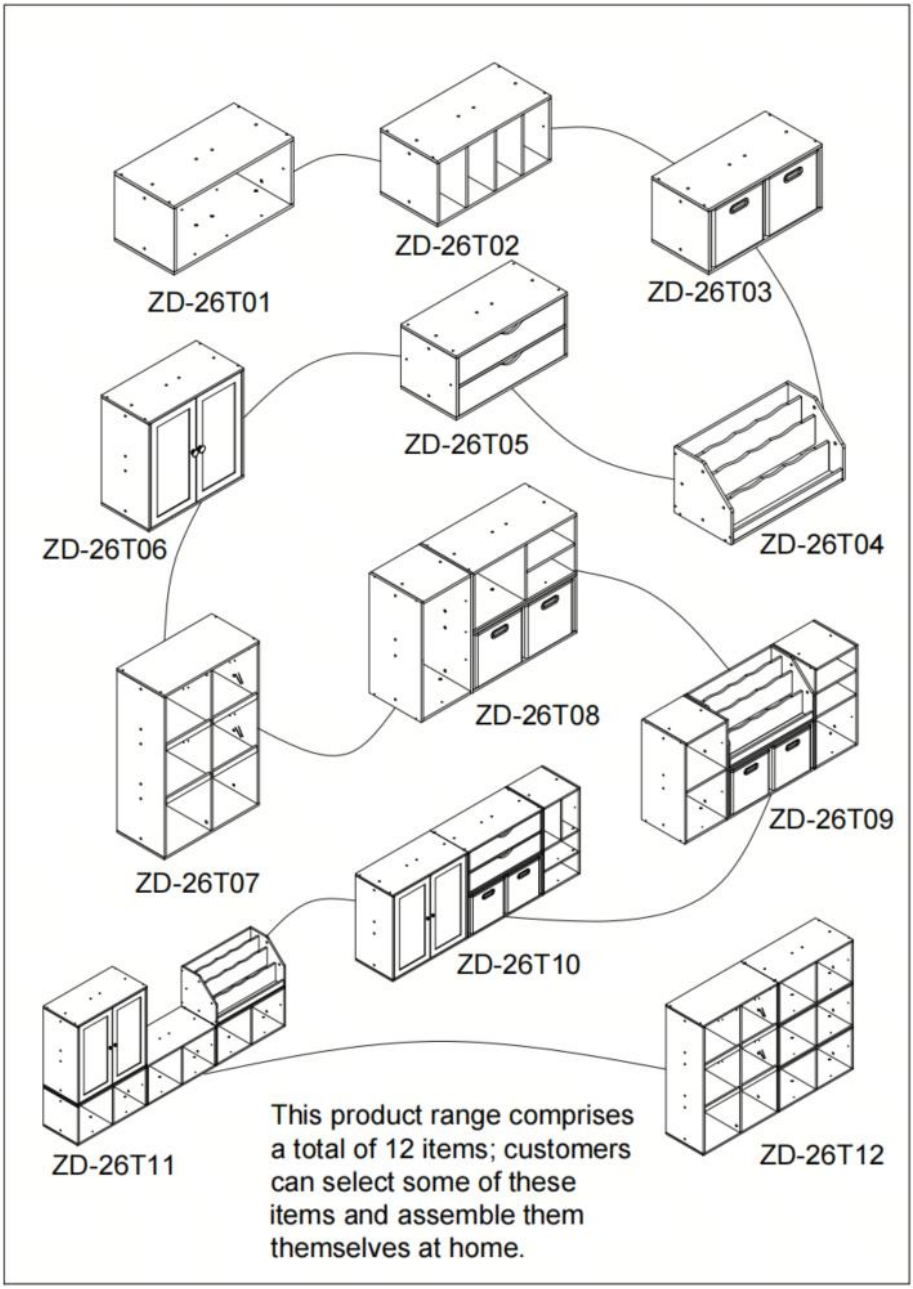

Productbeschrijving

Model	ZD-26T0 9
Kleur	Natuurlijke houttint
Draagvermogen	Bovenste gewicht: 30 kg Planken: 15 kg
Productafmetingen (D*B*H)	1200 * 300* 600 mm
Nettogewicht	19,6 kg

* Producten, zoals specificaties, uiterlijk en ontwerp, kunnen zonder voorafgaande kennisgeving worden gewijzigd.

Fabrikant: CAOXIAN ZHENGDA ATRS&CRAFTS CO.,LTD
Adres: Ontwikkelingszone Guyingji, district Cao, provincie Shandong, China 274418



VEVOR

Upgrade · The Home Creator Way

FÖRVARINGSKUB FÖR BARN

MODELL: ZD-26T0 9

VEVOR | Upgrade
The Home Creator Way

MODELL: ZD-26T0 9

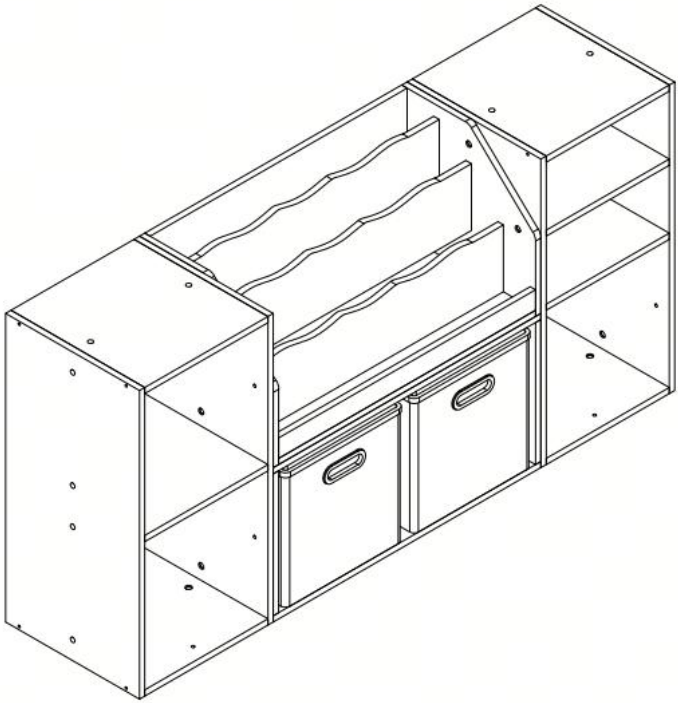

Detta är originalinstruktionerna, vänligen läs alla instruktioner noggrant innan du använder produkten. VEVOR förbehåller sig en tydlig tolkning av vår användarmanual. Produktens utseende ska vara beroende av den produkt du mottagit. Vi ber om ursäkt för att vi inte kommer att informera dig igen om det finns några teknik- eller programuppdateringar för vår produkt.

	Varning – För att minska risken för skador måste användaren läsa instruktionsmanualen noggrant. Viktigt: Spara dessa instruktioner för framtida bruk.

VARNING och försiktighetsåtgärder

1. Denna artikel är en förvaringskub (möbel) för barn, INTE EN LEKSAK.
2. Använd skyddshandskar när du använder verktyg för att montera fasta skyltar, eller anlita två personer som hjälp med installationen.
3. Läs igenom denna manual först innan du använder den. Det rekommenderas att förvara den väl för senare bruk.
4. Produkten uppfyller relevanta standarder och föreskrifter. Installationen av denna enhet måste uppfylla alla tillämpliga föreskrifter och den bör endast användas i välventilerade utrymmen. Läs igenom användarmanualen innan du installerar och använder den här utrustningen.
5. Denna apparat är inte avsedd att användas av personer (inklusive barn) med nedsatt fysisk, sensorisk eller mental förmåga, eller bristande erfarenhet och kunskap, såvida de inte har övervakats eller fått instruktioner om användningen av apparaten av en person som ansvarar för deras säkerhet.
6. För golvstående enheter avsedda att monteras på byggnaden: VARNING För att förhindra att produkten välter måste den användas med den medföljande väggfästningsanordningen.
7. Se alltid till att väggen som ska borras är fri från dolda elkablar, vatten- och gasrör.
8. Torka regelbundet av ytan med en torr, mjuk trasa och undvik långvariga fuktiga miljöer och vassa repor för att förlänga dess livslängd.
9. Kontrollera regelbundet alla fästelement för att säkerställa att de är ordentligt åtdragna.
10. För att undvika kvävning, låt inte barn klättra in. Se till att ventilationshålen är fria.
11. LÅT INTE barn krypa, klättra eller leka inuti skåpet. Barn kan fastna

inuti och leda till kvävningsrisk.

12. Låt inte barn hänga, gunga eller klättra på skåpdörrarna.
13. Denna produkt är endast avsedd för förvaring, inte för lek.
14. Förvara allt plastförpackningsmaterial utom räckhåll för barn för att undvika kvävning.
15. Stoppa inte små tillbehör i munnen. Kvävningsrisk.
16. Montering får endast utföras av en behörig vuxen.
17. Under montering bör barn hållas borta från produkten på grund av eventuell risk för skador.
18. Denna apparat är avsedd att användas i hushållet och liknande tillämpningar såsom:
    – Förvaring för leksaker och böcker .
    – Organisera kontorsmaterial och pysselmaterial .
    – Städa upp lektillbehören .
19. Denna produkt är lämplig för barn i åldersgruppen barn

    för vilken produkten är avsedd (dvs. 3 – 12 år)

20. Förvara produkten ordentligt. Kontrollera om produkten är avvikande före användning. Om det är onormalt, vänligen sluta använda det .
21. Använd inte den här produkten om några komponenter saknas eller är skadade.
22. Använd produkten enligt avsett ändamål. Varna för potentiella skador vid felaktig användning.

SPARA DENNA HANDBOK

DELLISTA

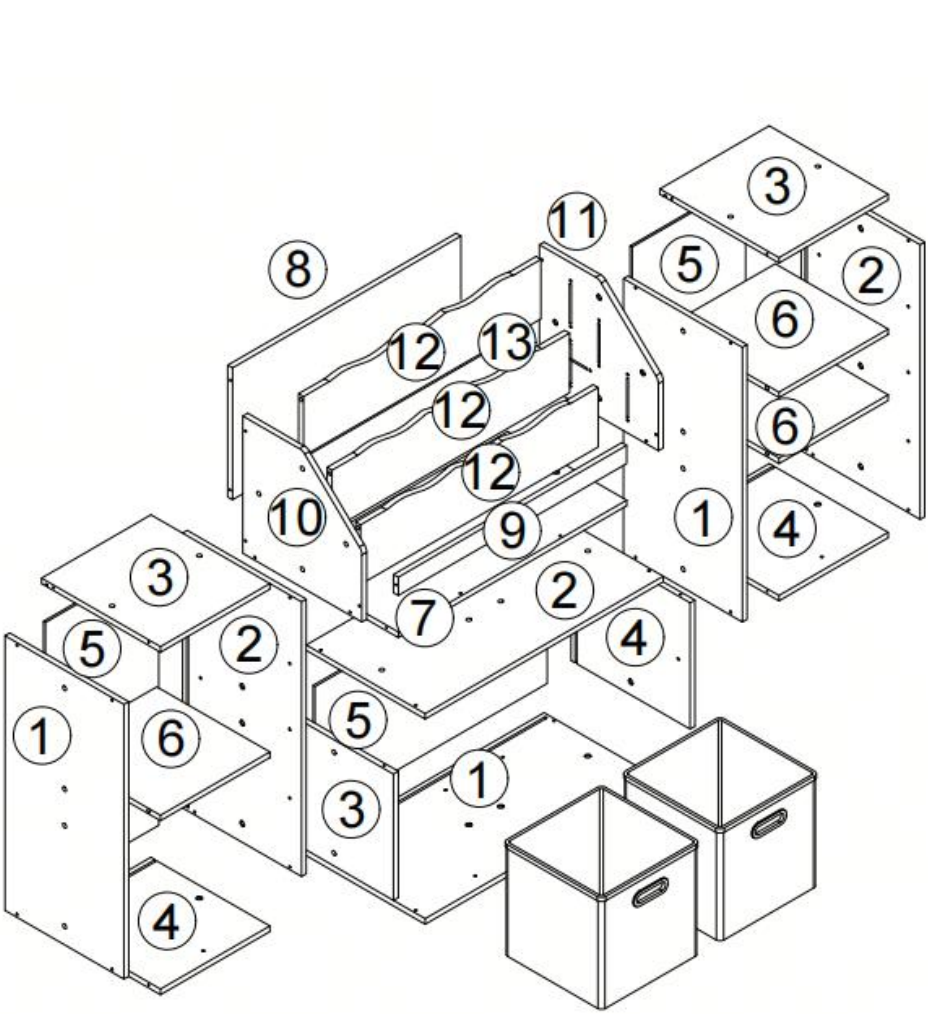

1  x3	2  x3	3  x3	4  x3
5  x3	6 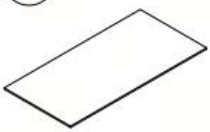 x3	7  x1	8  x1
9  x1	10 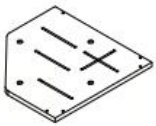 x1	11 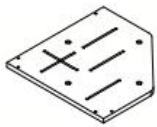 x1	12  x3
13  x1	A  x38	B  x28	C  x5	D  x5
E 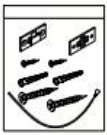 x2	F  x30	G  x1	H  x2	 x1

MONTERINGSSTEG

1

Align the three slots at the same position.

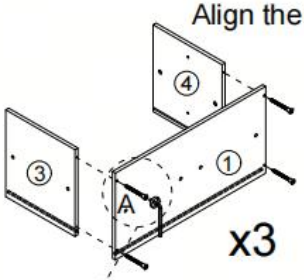



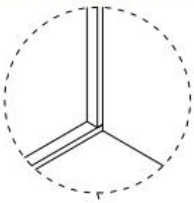

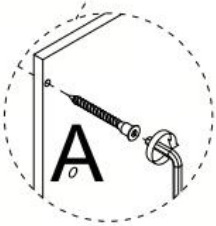



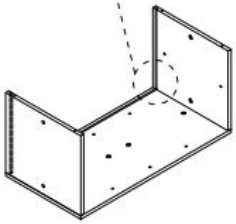

①	x3
③	x3
④	x3
A	x12
	x1

If possible, you can use power tools to make assembly easier.

2

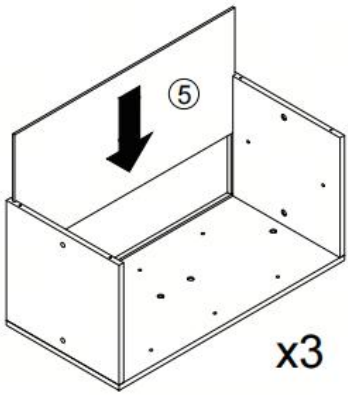

⑤	x3

3

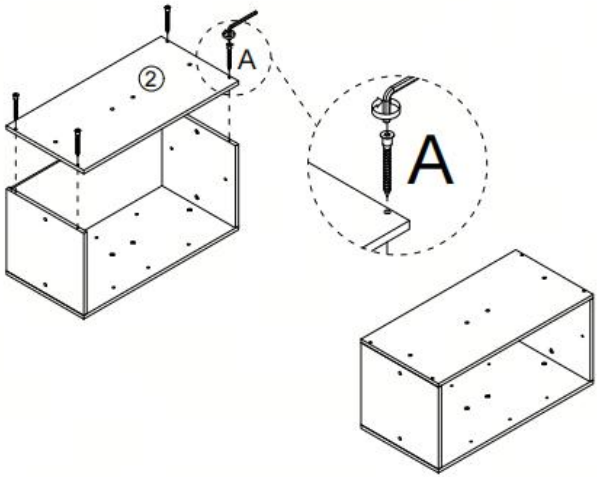

②	x3
A	x12
	x1

To maintain the appearance, please cover the through-holes with the provided cover stickers.

4

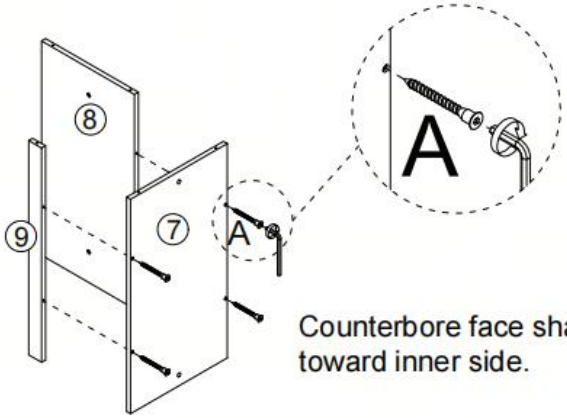

⑦	x1
⑧	x1
⑨	x1
A	x4
	x1

Counterbore face shall be toward inner side.

5

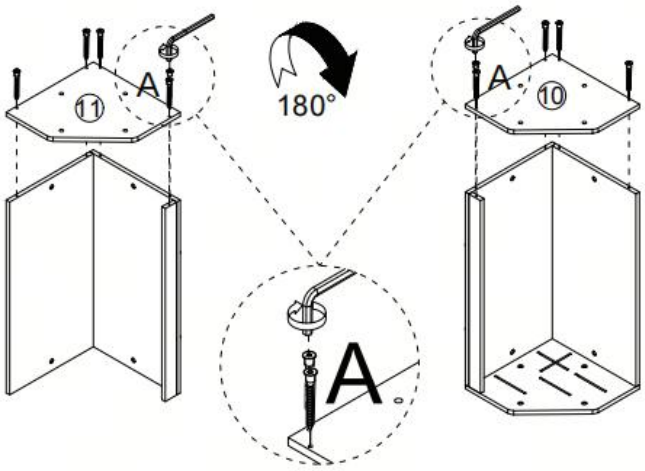

⑩ 	x1
⑪ 	x1
A 	x10
	x1

6

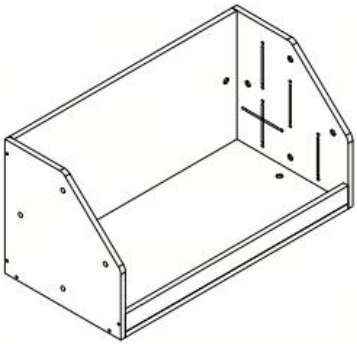

7

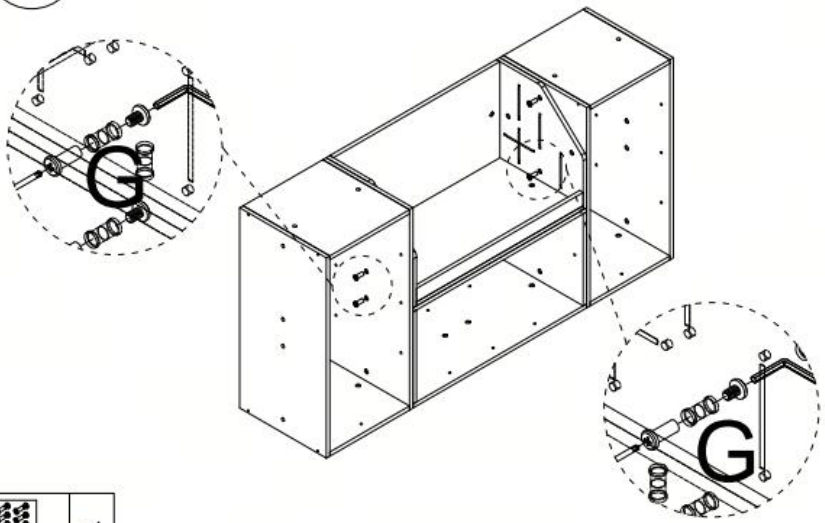

G 	x1

8

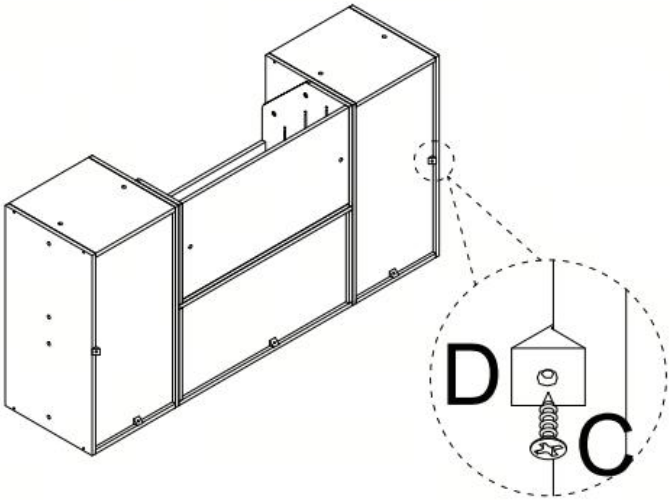

C 	x5
D 	x5
	x1

9

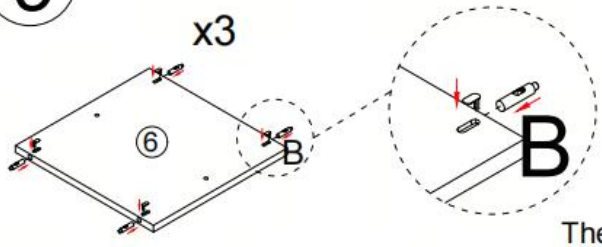

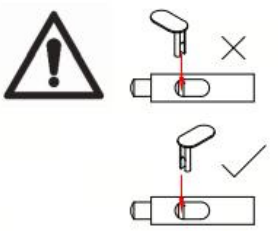

The press stud is located at the very top

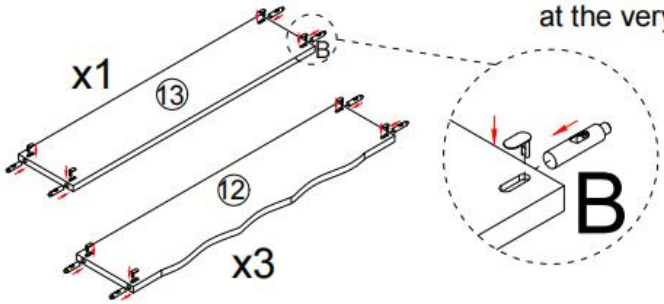

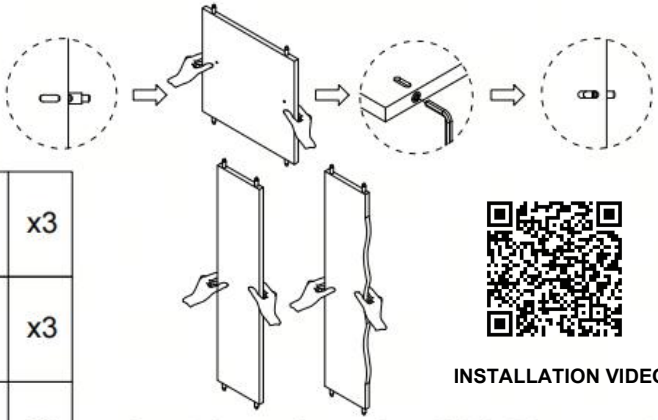

⑥	x3
⑫	x3
⑬	x1
B	x28
	x4

INSTALLATION VIDEO

Insert the spring rod until it is 70 per cent of the way in, then hold the panel with both hands and press it down towards the floor; the spring rod should now be flush with the panel. If you find that the spring rod is not aligned with the hole, you can make a slight adjustment using a hex key. Finally, fasten the clip securely.

10

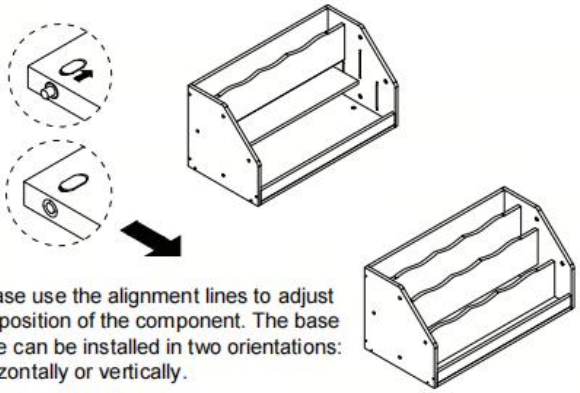

Please use the alignment lines to adjust the position of the component. The base plate can be installed in two orientations: horizontally or vertically.

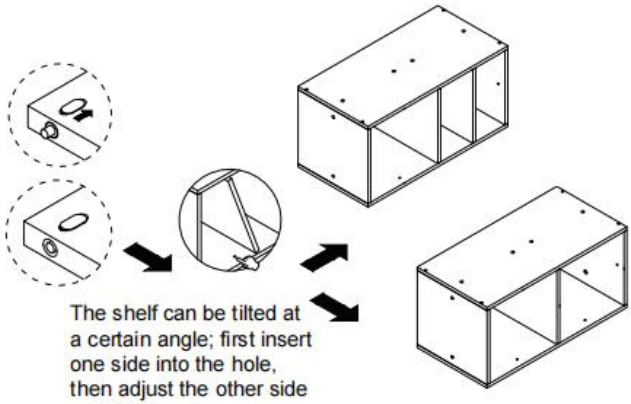

The shelf can be tilted at a certain angle; first insert one side into the hole, then adjust the other side until it is level.

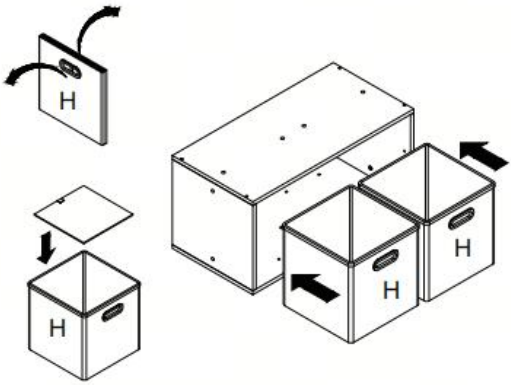

H	x2

11

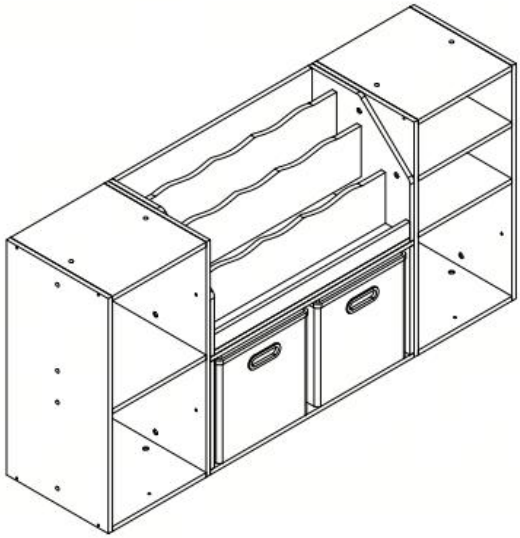

12

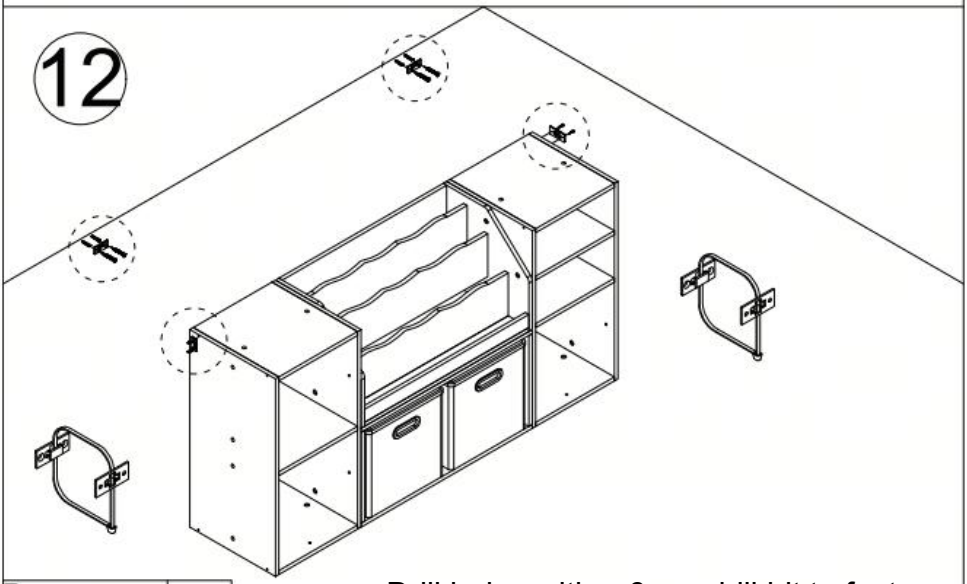

E



x2

Drill holes with a 6mm drill bit to fasten wall anchors.

Påminnelse:
Vår serie innehåller 12 produktvarianter. Delvisa delar kan köpas separat för ditt egenbygge.

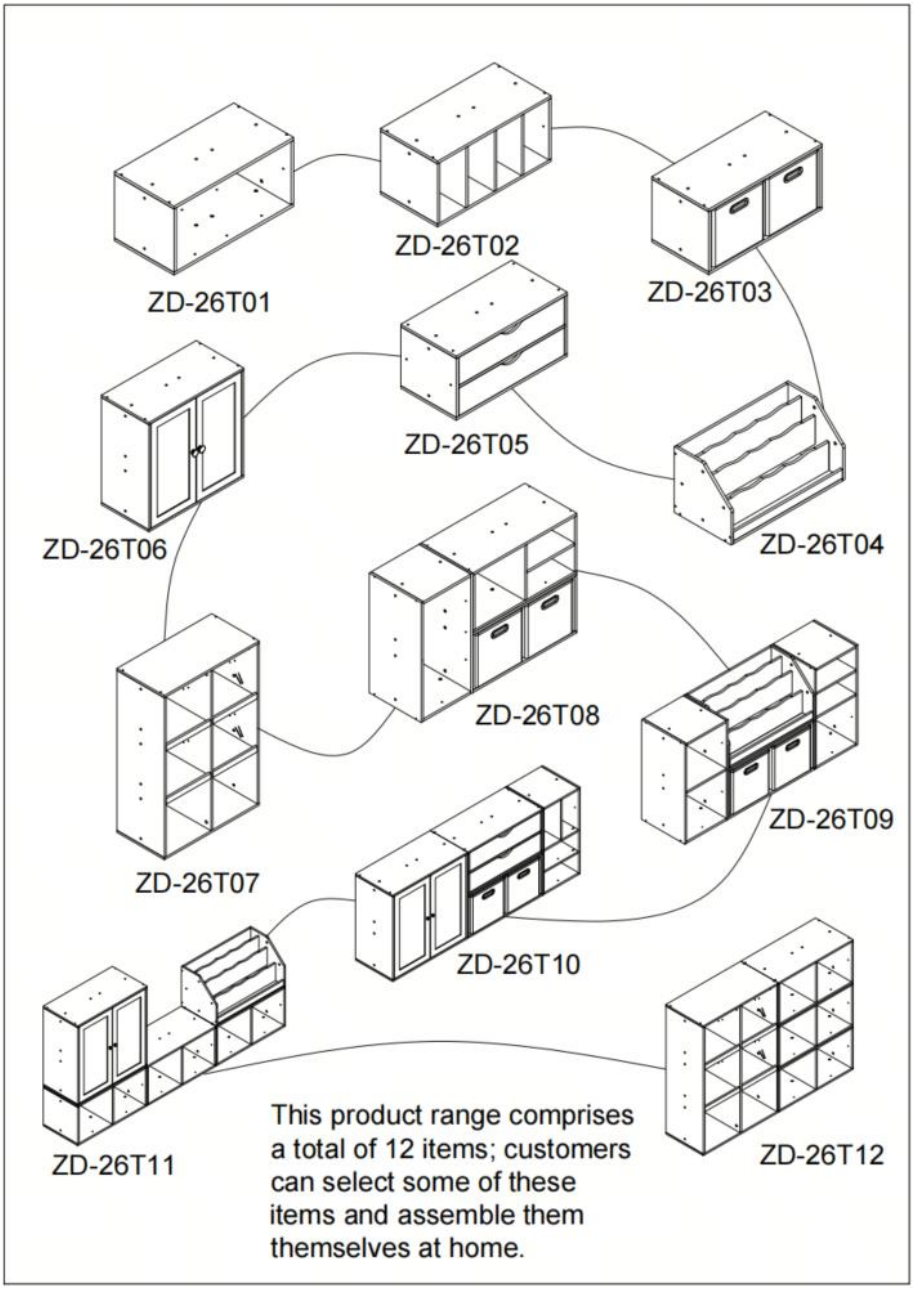

Produktbeskrivning

Modell	ZD-26T0 9
Färg	Naturlig träton
Bärförmåga	Överyta: 30 kg Hyllor: 15 kg
Produktstorlek (D*B*H)	12 00*300* 6 00 mm
Nettovikt	19,6 kg

* Produkters specifikationer, utseende och design kan komma att ändras utan föregående meddelande.

Tillverkare: CAOXIAN ZHENGDA ATRS&CRAFTS CO.,LTD
Adress: Guyingji utvecklingszon, Cao län, Shandongprovinsen, Kina 274418



VEVOR

Upgrade · The Home Creator Way

ÚLOŽNÝ BOX PRO DĚTI

MODEL: ZD-26T0 9

VEVOR | Upgrade
The Home Creator Way

MODEL: ZD-26T0 9

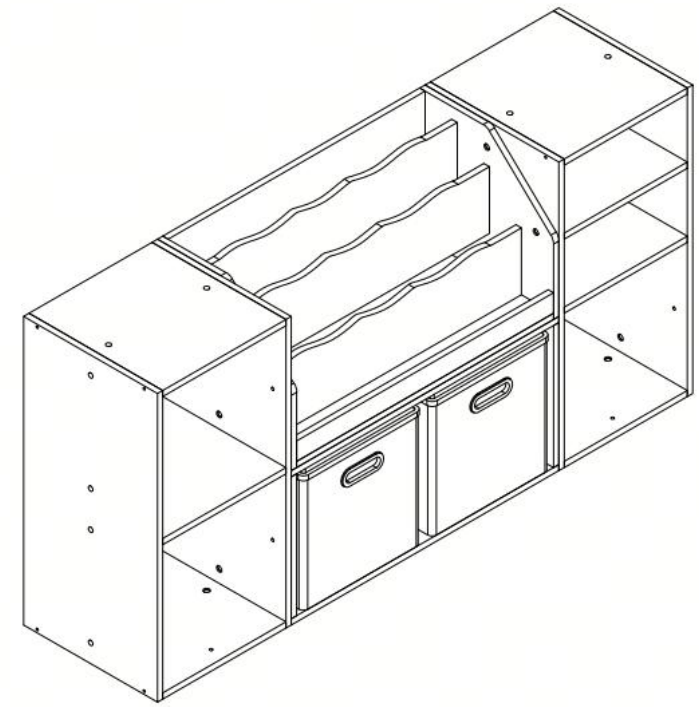

Toto je původní návod k použití, před použitím si prosím pečlivě přečtěte všechny pokyny v manuálu. Společnost VEVOR si vyhrazuje právo na jednoznačný výklad uživatelské příručky. Vzhled produktu se bude lišit v závislosti na produktu, který jste obdrželi. Prosíme, odpusťte nám, že vás nebudeme informovat o případných technologických nebo softwarových aktualizacích našeho produktu.

	Varování – Aby se snížilo riziko zranění, musí si uživatel pečlivě přečíst návod k obsluze. Důležité: Uschovejte si tyto pokyny pro budoucí použití.

VAROVÁNÍ a bezpečnostní opatření

1. Tato položka je dětský úložný box (nábytek), NE HRAČKA.
2. Při použití nářadí k instalaci pevných dopravních značení používejte ochranné rukavice nebo s instalací použijte pomoc dvou osob.
3. Před použitím si prosím nejprve přečtěte tento návod a doporučuje se jej dobře uschovat pro pozdější použití.
4. Výrobek splňuje příslušné normy a předpisy.

   Instalace tohoto zařízení musí splňovat všechny platné předpisy a mě

   lo by být provozováno pouze v dobře větraných prostorách. Před

   instalací a použitím tohoto zařízení si prosím přečtěte uživatelskou příručku.
5. Tento spotřebič není určen k používání osobami (včetně dětí) se sníženými fyzickými, smyslovými nebo duševními schopnostmi nebo s nedostatkem zkušeností a znalostí, pokud nejsou pod dohledem nebo pokud jim nebyly poskytnuty pokyny k používání spotřebiče osobou odpovědnou za jejich bezpečnost.
6. Pro volně stojící jednotky určené k připevnění k budově: VAROVÁNÍ Aby se zabránilo převrácení, musí být tento výrobek používán s dodaným upevňovacím prvkem pro stěnu.
7. Vždy se ujistěte, že zeď, do které budete vrtat, neobsahuje skryté elektrické vodiče, vodovodní a plynové potrubí.
8. Pravidelně otírejte povrch suchým měkkým hadříkem a vyhýbejte se

dlouhodobému vlhkému prostředí a ostrým škrábancům, abyste prodloužili jeho životnost.

9. Pravidelně kontrolujte všechny upevňovací prvky, abyste se ujistili, že jsou správně utažené.
10. Abyste předešli udušení, nedovolte dětem lézt dovnitř. Zajistěte, aby větrací otvory zůstaly volné.
11. NEDOVOLEJTE dětem lézt, šplhat nebo si hrát uvnitř skříňky. Děti by se mohly uvnitř zavřít a hrozilo by jim udušení.
12. Nedovolte dětem věšet se, houpat se nebo lézt na dvířka skříněk.
13. Tento produkt je určen pouze k úschově, nikoli k hraní.
14. Veškeré plastové obalové materiály uchovávejte mimo dosah dětí, aby nedošlo k udušení.
15. Nevkládejte malé předměty do úst. Nebezpečí udušení.
16. Montáž smí provádět pouze způsobilá dospělá osoba.
17. Během montáže by se děti měly z důvodu možného rizika zranění držet v dostatečné vzdálenosti od výrobku.
18. Tento spotřebič je určen k použití v domácnosti a podobných aplikacích, jako například:
    – Úložný prostor na hračky a knihy .
    – Uspořádejte si papírenské a tvořivé potřeby .
    – Ukliďte hrací doplňky .
19. Tento produkt je vhodný pro děti ve věkové kategorii dětí pro které je výrobek určen (tj. 3 – 12 let)
20. Výrobek prosím řádně uchovávejte. Před použitím zkontrolujte, zda výrobek není abnormální. Pokud je to abnormální, přestaňte jej používat .
21. Nepoužívejte tuto položku, pokud některé součásti chybí nebo jsou poškozené.
22. Používejte výrobek v souladu s jeho určením a upozorněte na možné zranění v důsledku nesprávného použití.

USCHOVEJTE SI TUTO PŘÍRUČKU

SEZNAM DÍLŮ

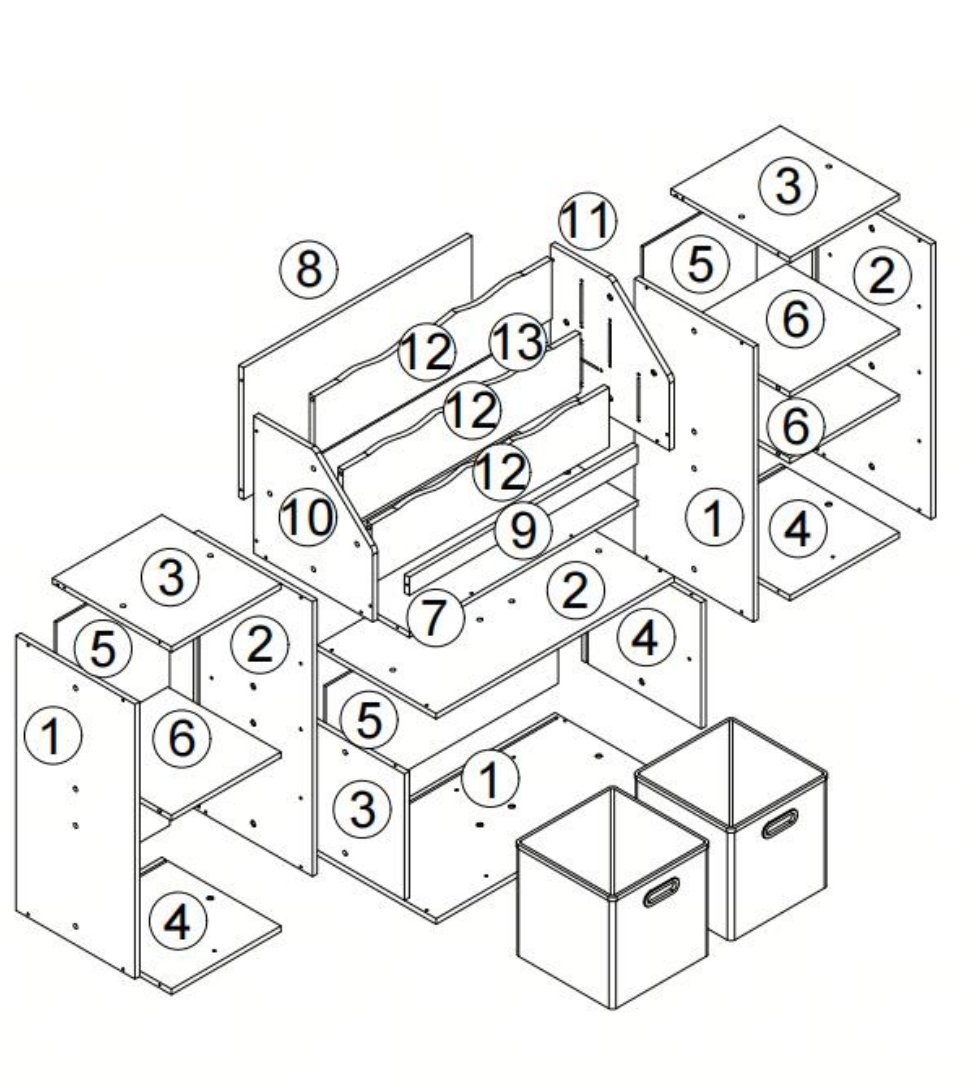

1  x3	2  x3	3  x3	4  x3
5  x3	6 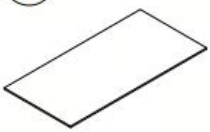 x3	7  x1	8  x1
9  x1	10 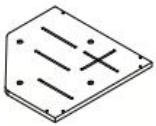 x1	11 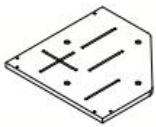 x1	12  x3
13  x1	A  x38	B 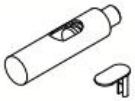 x28	C  x5	D  x5
E 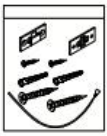 x2	F  x30	G  x1	H  x2	 x1

KROK MONTÁŽE

1

Align the three slots at the same position.

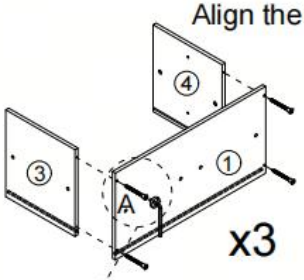



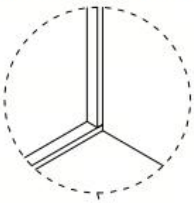

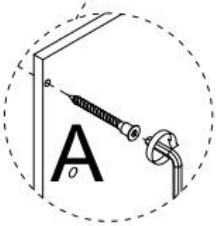



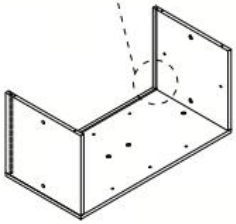

①	x3
③	x3
④	x3
A	x12
	x1

If possible, you can use power tools to make assembly easier.

2

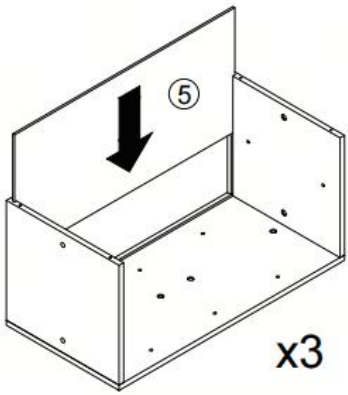

⑤	x3

3

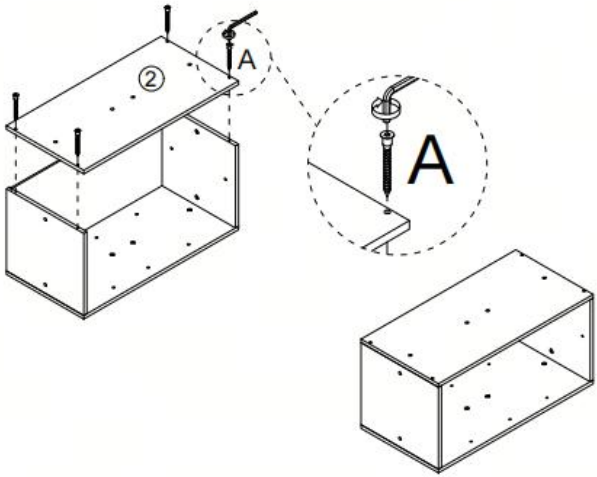

②	x3
A	x12
	x1

To maintain the appearance, please cover the through-holes with the provided cover stickers.

4

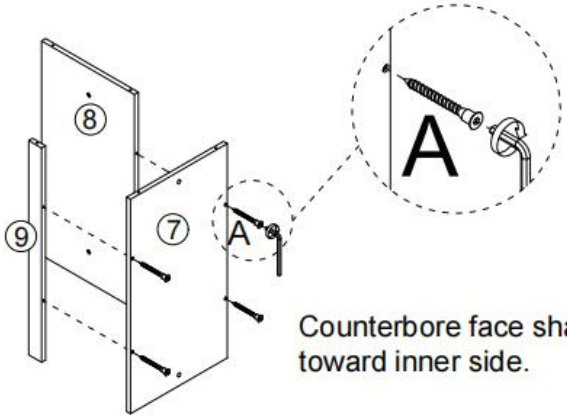

⑦	x1
⑧	x1
⑨	x1
A	x4
	x1

Counterbore face shall be toward inner side.

5

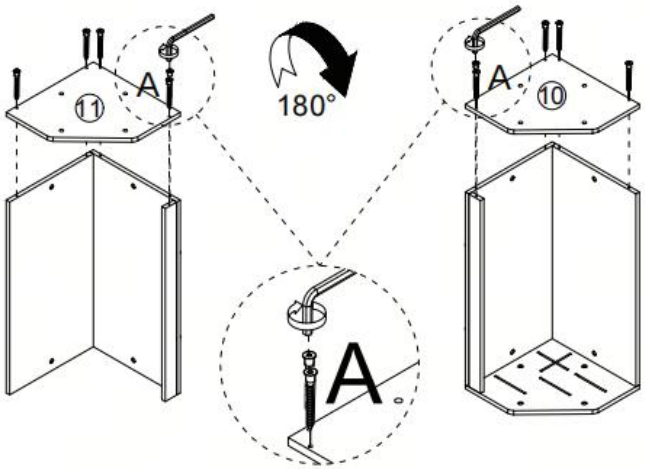

⑩ 	x1
⑪ 	x1
A 	x10
	x1

6

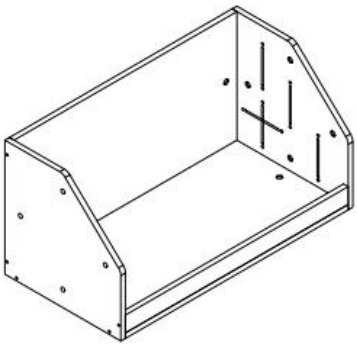

7

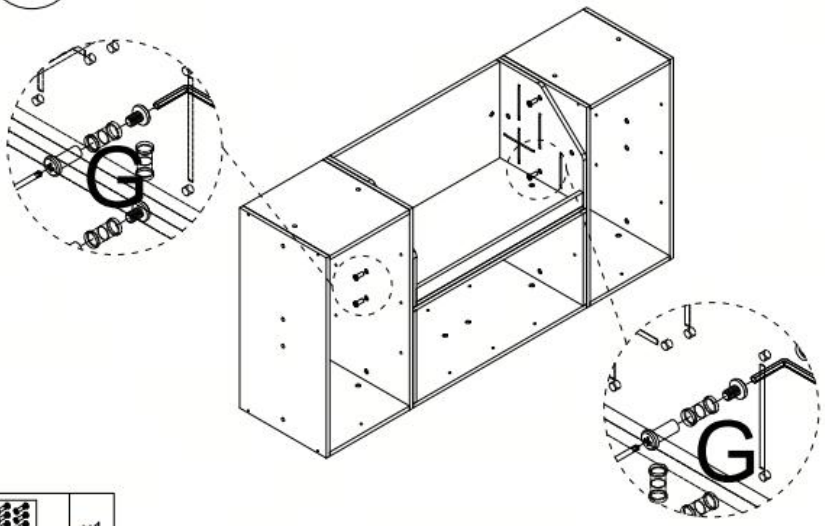

G 	x1

8

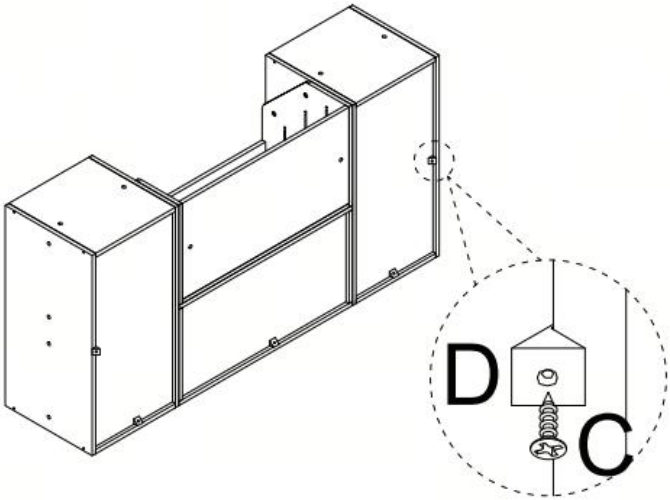

C 	x5
D 	x5
	x1

9

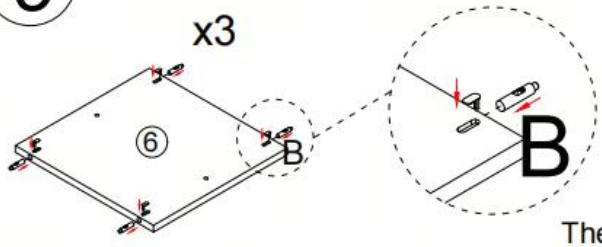

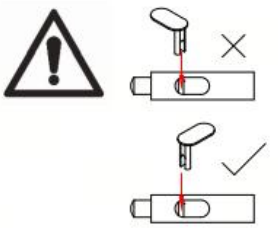

The press stud is located at the very top

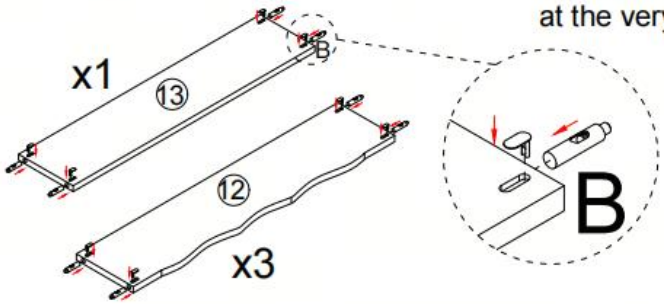

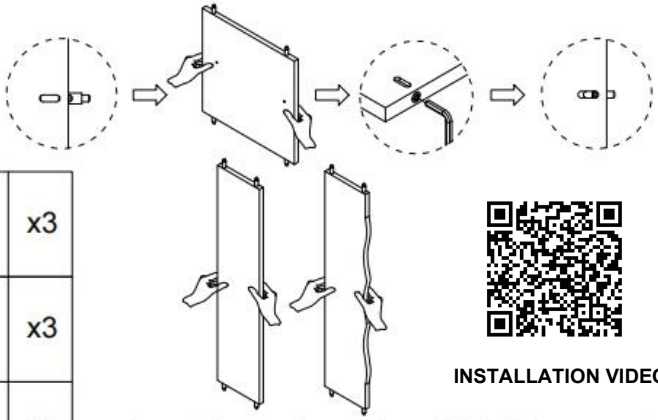

⑥	x3
⑫	x3
⑬	x1
B	x28
	x4

INSTALLATION VIDEO

Insert the spring rod until it is 70 per cent of the way in, then hold the panel with both hands and press it down towards the floor; the spring rod should now be flush with the panel. If you find that the spring rod is not aligned with the hole, you can make a slight adjustment using a hex key. Finally, fasten the clip securely.

10

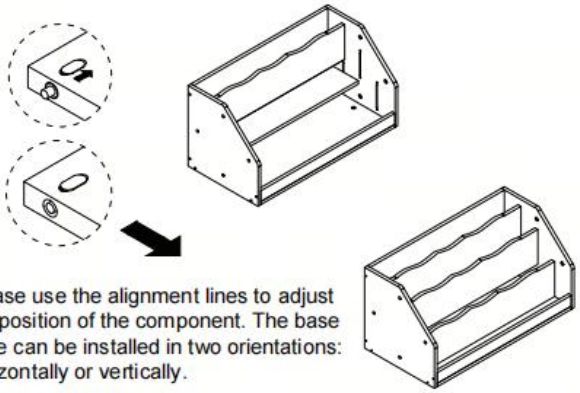

Please use the alignment lines to adjust the position of the component. The base plate can be installed in two orientations: horizontally or vertically.

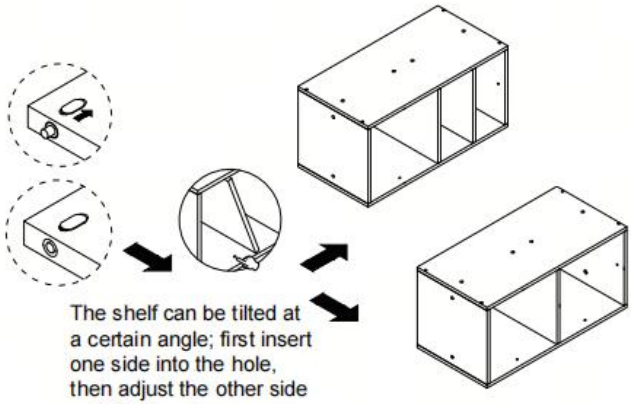

The shelf can be tilted at a certain angle; first insert one side into the hole, then adjust the other side until it is level.

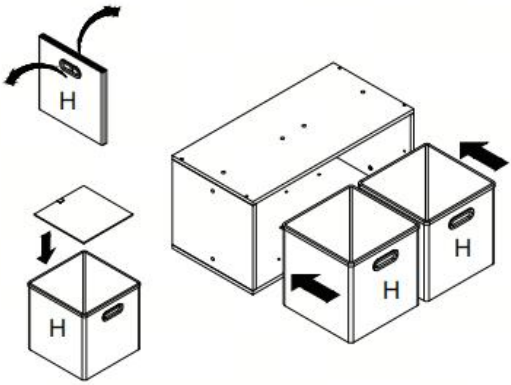

H		x2

11

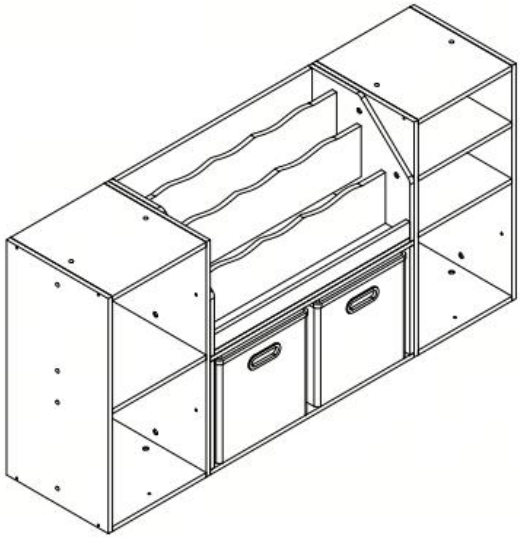

12

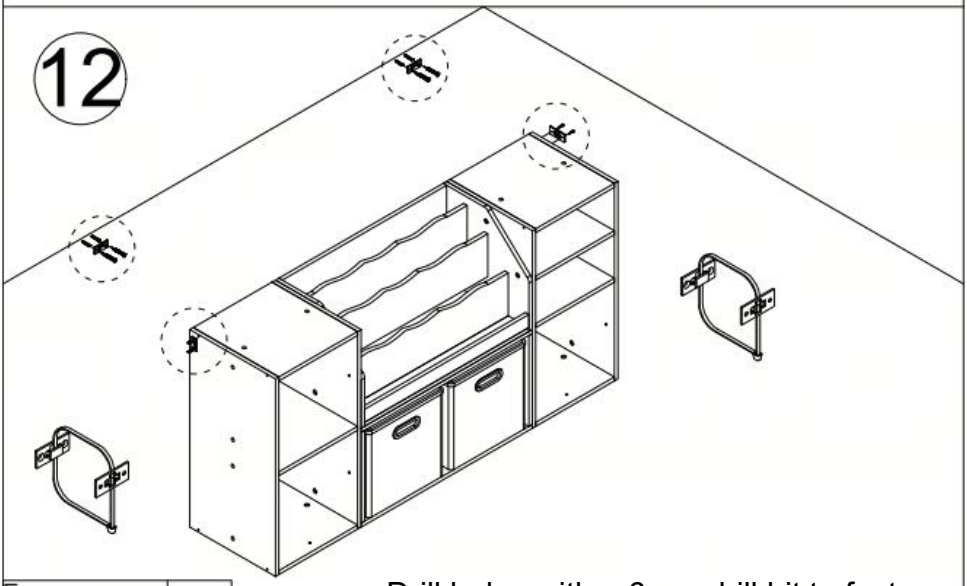

E	x2

Drill holes with a 6mm drill bit to fasten wall anchors.

Připomínka:
Naše série obsahuje 12 variant produktů. Díly lze zakoupit samostatně pro vaši vlastní stavbu.

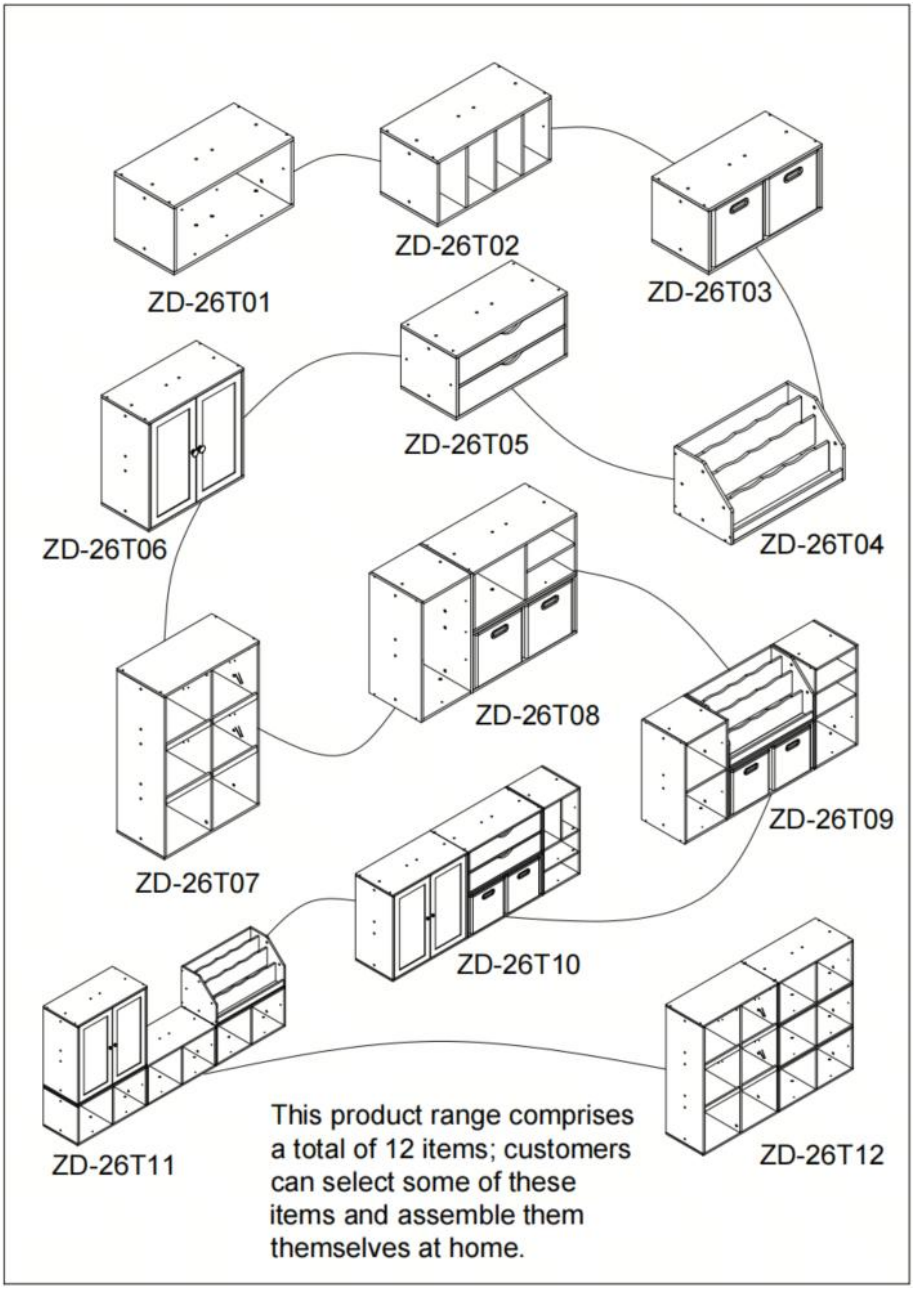

Popis produktu

Model	ZD-26T0 9
Barva	Přírodní dřevěný tón
Únosnost	Horní plocha: 30 kg Police: 15 kg
Velikost produktu (H*Š*V)	12,00 * 300* 6,00 mm
Čistá hmotnost	19,6 kg

* Produkty, jako jsou specifikace, vzhled a design, se mohou změnit bez předchozího upozornění.

Výrobce: CAOXIAN ZHENGDA ATRS&CRAFTS CO., LTD.
Adresa: Rozvojová zóna Guyingji, okres Cao, provincie Shandong, Čína 274418

