DUHOME®
ELEGANT LIFESTYLE

WY-7176A1

DINING CHAIR ESSZIMMERSTUHL

ASSEMBLY INSTRUCTIONS
MONTAGE ANLEITUNGEN

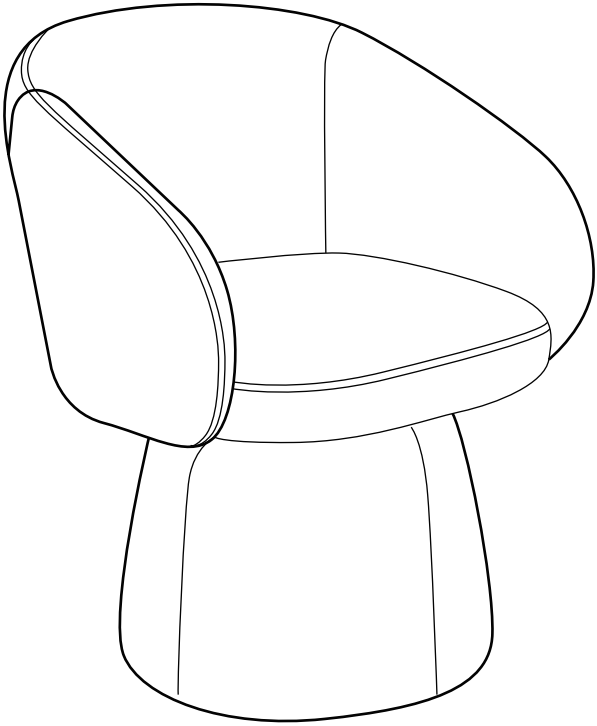

THIS INSTRUCTION BOOKLET CONTAINS IMPORTANT INFORMATION.
PLEASE READ AND KEEP IT FOR FUTURE REFERENCE.

DIESE BEDIENUNGSANLEITUNG ENTHÄLT WICHTIGE INFORMATIONEN.
BITTE LESEN SIE SIE SORGFÄLTIG DURCH UND BEWAHREN SIE SIE ZUR SPÄTEREN BEZUGNAHME AUF.

Customer Service Support : USA (001)626-5818-998
Kundenservice Kundendienst : EU (0049)6145-376920

THANK YOU FOR PURCHASING OUR PRODUCTS!
WIR DANKEN IHNEN FÜR DEN KAUF UNSERER PRODUKTE!

This furniture is designed for indoor application. Please read this booklet carefully and use all the items correctly as described. And please kindly note that the warranty does not apply to any product that has been improperly used.

After unboxing and before assembly, please check whether there are any parts damaged. If yes, please contact our customer service team by calling the numbers below. Meanwhile, please check whether you have all the parts and hardware listed. If there is any missing item, also please contact us immediately.

Diese Möbel sind für die Verwendung in Innenräumen konzipiert. Bitte lesen Sie diese Broschüre sorgfältig durch und verwenden Sie alle Artikel korrekt wie beschrieben. Und bitte beachten Sie, dass die Garantie nicht für Produkte gilt, die unsachgemäß verwendet wurden.

Prüfen Sie bitte nach dem Auspacken und vor dem Zusammenbau, ob Teile beschädigt sind. Falls ja, wenden Sie sich bitte an unseren Kundendienst unter den unten angegebenen Telefonnummern. In der Zwischenzeit überprüfen Sie bitte, ob Sie alle aufgeführten Teile und Hardware haben. Sollte ein Teil fehlen, kontaktieren Sie uns bitte ebenfalls sofort.

USA

Monday-Friday
9:00AM-5:00PM(PST)

Kunden-Hotline
(001) 626-5818-998

EU

Montag-Freitag
9:00AM-5:00PM(DE、FRA)

Kunden-Hotline
(0049) 6145-376920

Before Assembly / Vor der Montage

- Remove all wrapping materials, staples and packing straps.
- Read the Parts List and Hardware List carefully, make sure all parts and hardware are intact.
- Place all parts on a clean and smooth surface, such as a rug or carpet, to prevent the parts from being scratched.
- Do not cross-thread screws.
- Do not use electric tools.

- Entfernen Sie alle Verpackungsmaterialien, Klammern und Packbänder.
- Lesen Sie die Teile- und Beschlagsliste sorgfältig durch und stellen Sie sicher, dass alle Teile und Beschläge intakt sind.
- Legen Sie alle Teile auf eine saubere und glatte Unterlage, z. B. einen Teppich, damit d i e Teile nicht zerkratzt werden.
- Die Schrauben dürfen nicht über Kreuz eingeschraubt werden.
- Verwenden Sie keine elektrischen Werkzeuge.

Make sure all bolts and screws are fully tightened before using chair.

Vergewissern Sie sich, dass alle Bolzen und Schrauben fest angezogen sind, bevor Sie den Stuhl benutzen.

Components / Komponenten

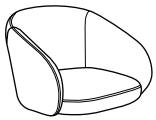

A: 1 PC

B: 1 PC

C: 1 PC

1: 6 PCS

M6×22 mm

2: 8 PCS

M6

3: 1 PC

1

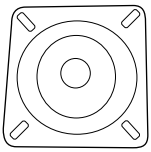

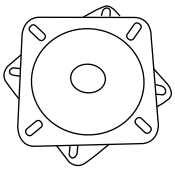

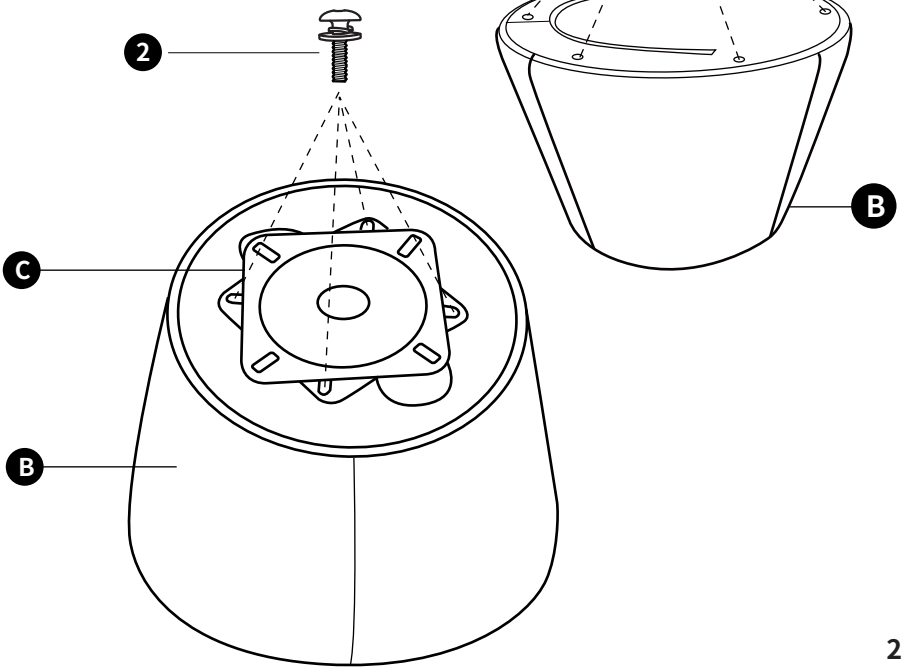

2

2 M6×22mm (2 PCS)

3 M6 (1 PC)

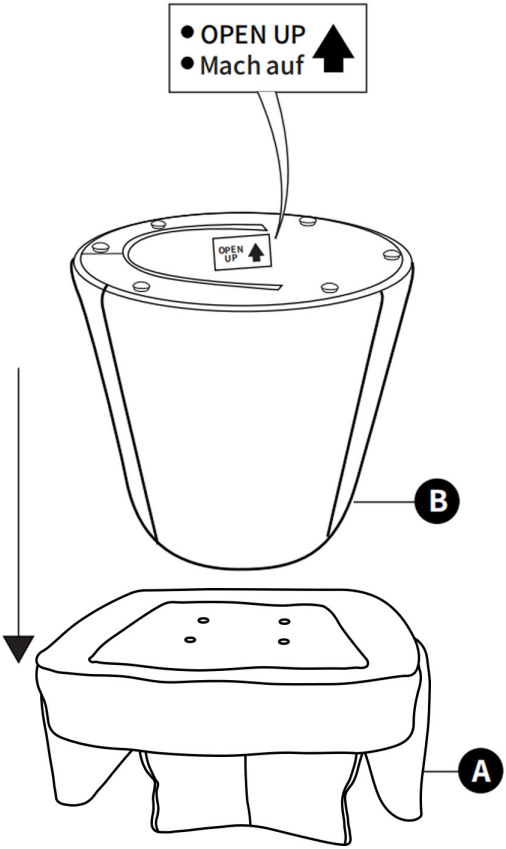

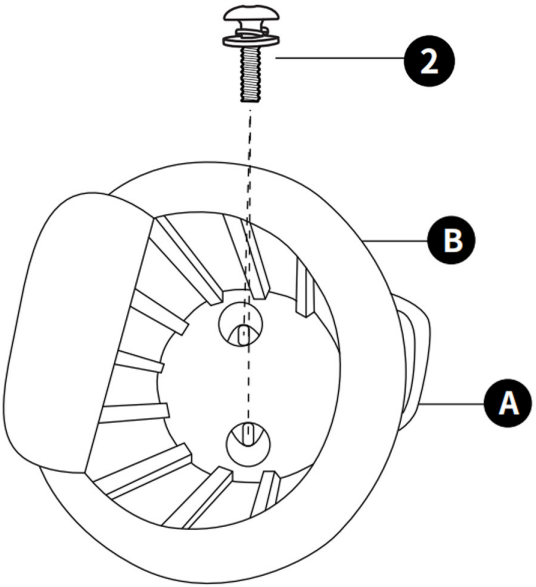

3

2 M6×22 mm (2 PCS)

3 M6 (1 PC)

- After completing the second step of assembly, rotate the tray 90 degrees and then tighten the other two screws.
- Nachdem Sie den zweiten Montageschritt abgeschlossen haben, drehen Sie das Tablett um 90 Grad und ziehen Sie dann die beiden anderen Schrauben fest.

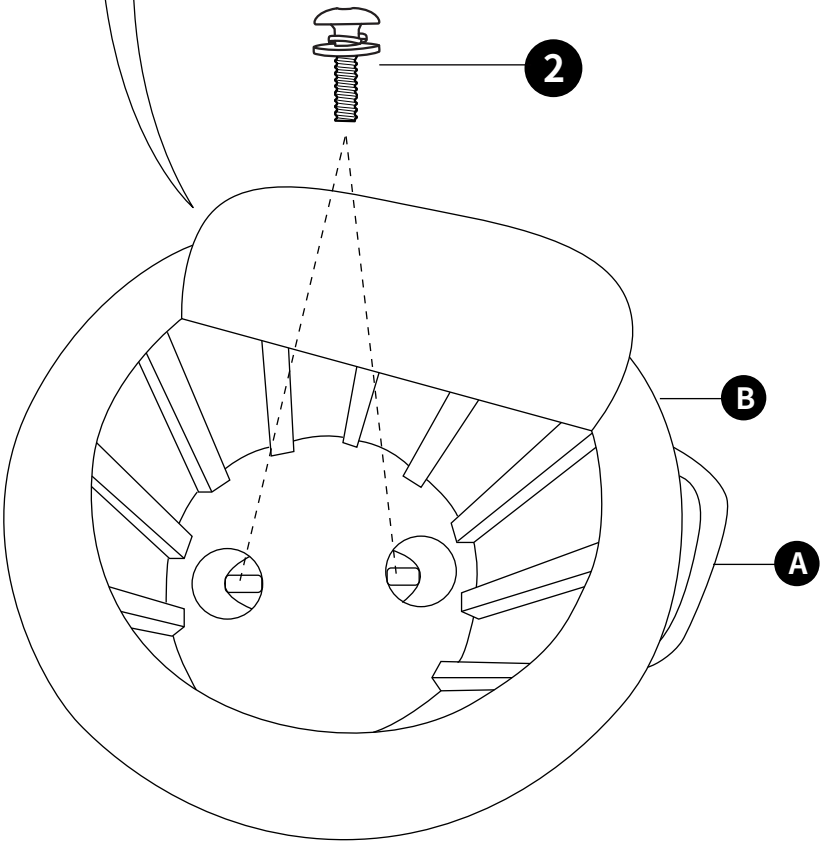

Safety and Care Advice
Sicherheit und Pflegehinweise

Warnings / Warnungen

- Use on level surface only.
- Do not stand on the chair or use it as a ladder.
- Only one person sitting on the chair at a time is permitted.
- Do not use the chair if parts are damaged or screws are loose or missing.
- Do not sit on the edge of the seat. Please always sit properly.
- Do not allow kids to play with the chair.
- Never leave children alone with the chair.
- Severe injuries will occur, if these

- Nur auf ebenem Untergrund verwenden.
- Stellen Sie sich nicht auf den Stuhl und benutzen Sie ihn nicht als Leiter.
- Es darf jeweils nur eine Person auf dem Stuhl sitzen.
- Benutzen Sie den Stuhl nicht, wenn Teile beschädigt sind oder Schrauben locker sind oder fehlen.
- Setzen Sie sich nicht auf die Kante des Sitzes. Bitte sitzen Sie immer richtig.
- Erlauben Sie Kindern nicht, mit dem Stuhl zu spielen.
- Lassen Sie Kinder niemals allein mit dem Stuhl.
- Wenn diese Warnungen ignoriert werden, kommt es zu schweren Verletzungen.

Cleaning & Maintenance / Reinigung und Wartung

Cleaning:

- Wipe with a soft, slightly moist cloth.
- Never use corrosive detergents, wire brushes, abrasive scourers, metal or sharp tools to clean this chair.

Maintenance:

- Check and tighten all parts regularly.
- If this chair is damaged or seem unsafe, immediately contact us for after sales services.

Reinigung:

- Mit einem weichen, leicht feuchten Tuch abwischen.
- Verwenden Sie niemals ätzende Reinigungsmittel, Drahtbürsten, Scheuermittel, Metall oder scharfe Werkzeuge, um diesen Stuhl zu reinigen.

Wartung:

- Prüfen und ziehen Sie alle Teile regelmäßig nach.
- Wenn dieser Stuhl beschädigt ist oder unsicher erscheint, kontaktieren Sie uns sofort für den Kundendienst.

Limited Warranty / Eingeschränkte

Duhome Inc. promises to repair or replace any Duhome product or component that is found to be defective in material or workmanship within one (1) year, from the date of original purchase as the original purchaser owns and uses the products. This warranty is subject to the provisions below.

Duhome Inc. verspricht, jedes Duhome-Produkt oder -Komponente zu reparieren oder zu ersetzen, das innerhalb eines (1) Jahres ab dem Datum des ursprünglichen Kaufs einen Material- oder Verarbeitungsfehler aufweist, sofern der ursprüngliche Käufer die Produkte besitzt und verwendet. Diese Garantie unterliegt den
nachstehenden Bestimmungen.

Exclusions / Ausschlüs

This warranty does not apply and no other warranty applies to:

- Modifications or attachments to the product that are not approved by Duhome Inc.
- Products that were not installed, used, or maintained in accordance with product instructions and warnings.
- Warranty does not cover color, grain, or texture variations associated with natural wood and grain seen in any finish color.
- Damages caused by exceeding the prescribed weight limit.
- Material fading over time or through sunlight.
- Damages through spills or leaks.
  Collison damage (like rubbing against walls etc.).
- Accidental tears and damage.
- Cigarette or other burns.

Diese Garantie gilt nicht und keine andere Garantie gilt für:

- Änderungen oder Anbauten an dem Produkt, die nicht von Duhome Inc. genehmigt wurden.
- Produkte, die nicht in Übereinstimmung mit den Produktanweisungen und Warnhinweisen installiert, verwendet oder gewartet wurden.
- Die Garantie deckt keine Farb-, Maserungs- oder Texturabweichungen ab, die mit natürlichem Holz und Maserung in jeder Oberflächenfarbe verbunden sind.
- Schäden, die durch Überschreitung der vorgeschriebenen Gewichtsgrenze verursacht werden.
- Verblassen des Materials im Laufe der Zeit oder durch Sonnenlicht.
- Schäden durch Verschütten oder Auslaufen.
- Kollisionsschäden (z. B. durch Reiben an Wänden usw.).
- Unbeabsichtigte Risse und Beschädigungen.
- Zigaretten- oder andere Verbrennungen.

To obtain service under this warranty
Um Service im Rahmen dieser Garantie zu

Please follow the steps bellow：

- Contact us by sending an email to **ask@duhomegmbh.de**(EU) or **service@duhome.com**(USA) .
- Please kindly provide the order number and all the information of the product.
- If Duhome Inc. affirms that the product complies with the condition of warranty as stated，the customer representative will determine whether to provide replacement parts，replacement product, or repairs.

Bitte folgen Sie den nachstehenden Schritten：

- Kontaktieren Sie uns, indem Sie eine E-Mail an ask@duhomegmbh.de(EU) senden oder service@duhome.com(USA) .
- Bitte geben Sie die Bestellnummer und alle Informationen über das Produkt an.
- Wenn Duhome Inc. der Meinung ist, dass das Produkt die angegebenen Garantiebedingungen erfüllt, entscheidet der Kundenbetreuer, ob er Ersatzteile, ein Ersatzprodukt oder eine Reparatur bereitstellt.

USA： Duhome Inc

Address:
18061 Arenth Ave,City of Industry,CA 91748

Phone:
(001)626-581-8998

Email:
service@duhome.com

Website:
www.duhome.com

EU： Duhome Gmbh

Address :
Mariechen-Graulich-Strasse 12 D-65439 Flörsheim am Main

Phone:
(0049) 6145-376920

Email :
ask@duhomegmbh.de

Website:
www.duhome.de

Follow Us / Folgen Sie uns