VEVOR

Upgrade · The Home Creator Way

Running Boards

Model:TB-SS-014

VEVOR | Upgrade
The Home Creator Way

Model:TB-SS-014

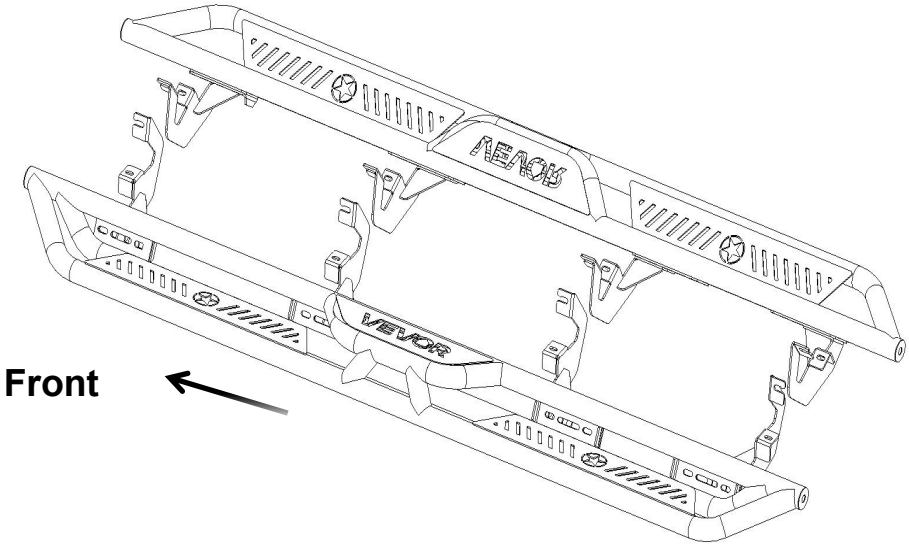

This is the original instruction, please read all manual instructions carefully before operating. VEVOR reserves a clear interpretation of our user manual. The appearance of the product shall be subject to the product you received. Please forgive us that we won't inform you again if there are any technology or software updates on our product.

Warning-To reduce the risk of injury, user must read instructions manual carefully. The product complies with relevant standards and regulations. Installation of this device must comply with all applicable regulations, and it should only be operated in well-ventilated areas. Please read the user manual before installing and using this equipment.
Children shall not play with the appliance.
Please properly keep product. Check whether the product is abnormal before use. If it is abnormal, please stop using it.
Please use the product according to the intended use, warn of potential injury from misuse.

INSTALLATION INSTRUCTIONS

Before Installation:
Read this instruction carefully before starting installation.
Proper tools will improve the quality of installation and reduce the time required.

If missing parts or any damage found, please take a picture and contact us.
Professional installation would be highly recommended.
Step 1:
1.Locate (4) mounting positions each side.
2.Remove factory plugs from mounting positions.
3.Clean the sealant and dirt around mounting positions.



Step2:
1. Attach bracket to the rocker panel and secure it with (2) M8 hex bolts, (2) M8 flat washers, (2) M8 lock washers.
2. Repeat to install all brackets. Do not fully tighten.

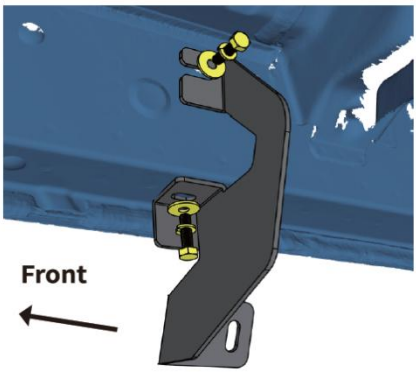

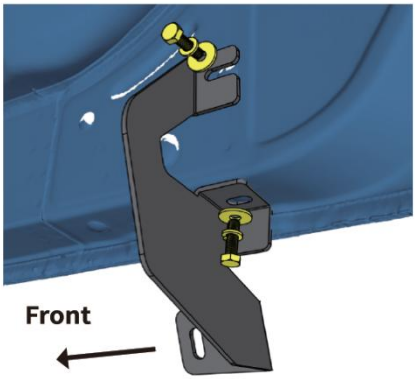

Front/Center Passenger Side Bracket

Rear Passenger Side Bracket

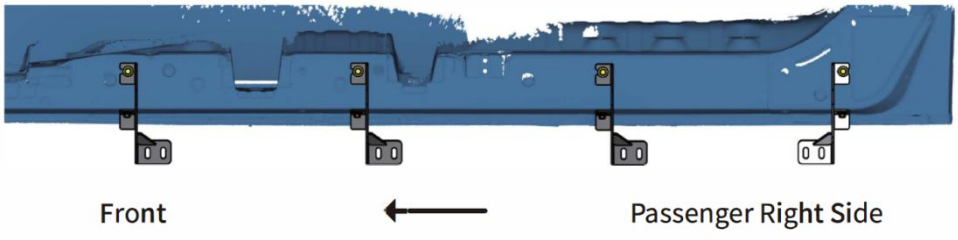

Note:

The rear bracket is in the opposite direction to the front and center brackets.

Step3:

1.With assistance, lift and attach the Running Boards to brackets. Secure the Running Boards on brackets using(8) M10 hex bolts, (16) M10 flat washers, (8) M10 lock washers, (8) M10 hex nuts.

2.Repeat to install the other side Running Boards.

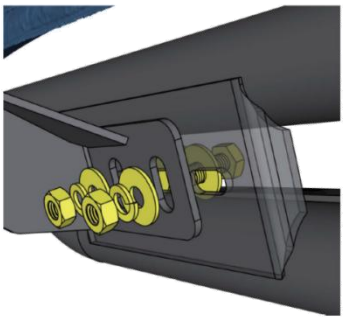

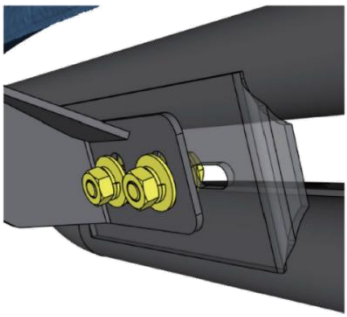

Step4:

1.Tighten M8 hex bolts on vehicle with 15 ft. lbs. torque.

2.Adjust the Running Boards to level and tighten M10 hex bolts and nuts with 31 ft. lbs. torque.

3.After the Running Boards is installed, periodic check to ensure all mounting hardware remains secure and tight.

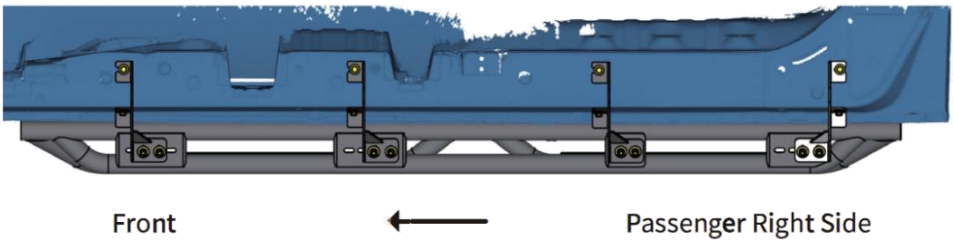

Part List:

NAME	Picture	Qty
Front & Center Driver Side Rear Passenger Side Bracket		4 PCS
Front & Center Passenger Side Rear Driver Side Bracket		4 PCS
M10X30 Hexagon Bolt		16 PCS
M8X30 Hexagon Bolt		16 PCS
M10 Flat Washer		32 PCS
M8X24 Flat Washer		16 PCS

M10 Lock Washer		16 PCS
M8 Lock Washer		16 PCS
M10 Hexagon Nut		16 PCS



VEVOR

Upgrade · The Home Creator Way

Marchepieds

Modèle : TB-SS-014

VEVOR | Upgrade
The Home Creator Way

Modèle : TB-SS-014

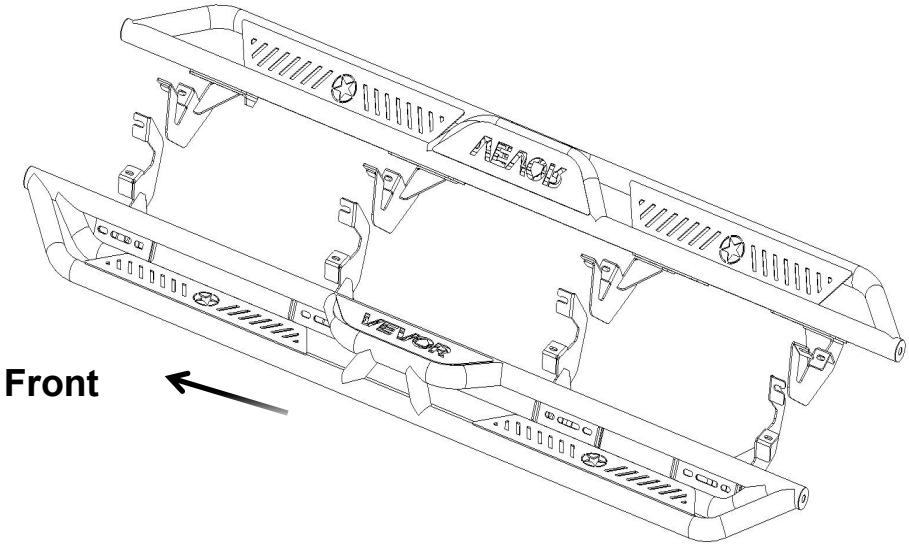

Voici les instructions originales, veuillez lire toutes les instructions du manuel. soigneusement Avant toute utilisation, veuillez consulter le manuel d'utilisation de VEVOR . L'apparence du produit peut différer de celle du produit reçu. Nous vous prions de nous excuser si nous vous informons des mises à jour techniques ou logicielles de nos produits.

Avertissement – Afin de réduire les risques de blessure, l'utilisateur doit lire attentivement le manuel d'instructions.
Ce produit est conforme aux normes et réglementations en vigueur. Son installation doit respecter toutes les réglementations applicables et son utilisation doit se faire uniquement dans des endroits bien ventilés. Veuillez lire attentivement le manuel d'utilisation avant d'installer et d'utiliser cet équipement.
Les enfants ne doivent pas jouer avec cet appareil.
Veuillez conserver le produit correctement. Vérifiez son état avant utilisation. En cas d'anomalie, cessez immédiatement l'utilisation.
Veuillez utiliser le produit conformément à son usage prévu et prendre connaissance des risques de blessures liés à une mauvaise utilisation.

INSTRUCTIONS D'INSTALLATION

Avant l'installation :
Veuillez lire attentivement ces instructions avant de commencer l'installation. L' utilisation d'outils appropriés améliorera la qualité de l'installation et réduira le temps nécessaire.

Si des pièces sont manquantes ou si vous constatez des dommages, veuillez prendre une photo et nous contacter.
L'installation par un professionnel est fortement recommandée.
Étape 1 :
1. Repérez les (4) points de fixation de chaque côté.
2. Retirez les bouchons d'origine des points de fixation.
3. Nettoyez le mastic et la saleté autour des points de fixation.

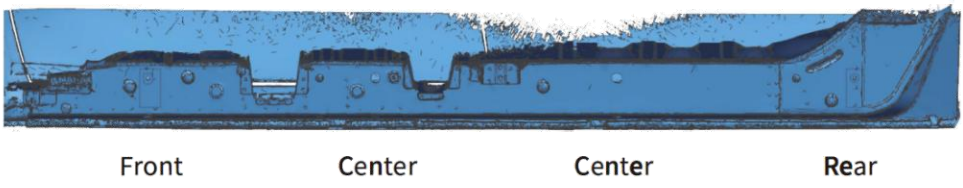

Étape 2 :
1. Fixez le support au bas de caisse et fixez -le avec (2) boulons hexagonaux M

8 ,
(2) Rondelles plates M 8 , (2) rondelles frein M 8 .
2. Répétez l'opération pour installer tous les supports. Ne serrez pas complètement.

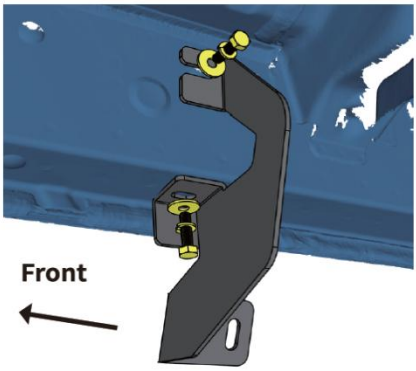

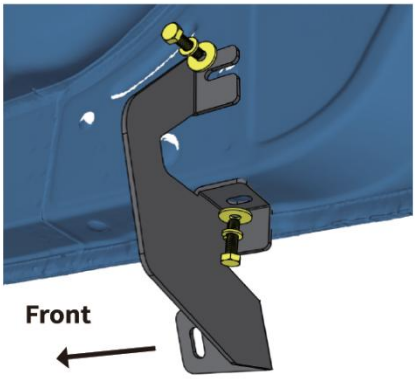

Front/Center Passenger Side Bracket **Rear Passenger Side Bracket**



Note:
The rear bracket is in the opposite direction to the front and center brackets.

Étape 3 :
1. Avec l'aide d'une autre personne, soulevez et fixez les marchepieds aux supports. Fixez les marchepieds sur les supports à l'aide de (8) boulons hexagonaux M10, (16) rondelles plates M10, (8) rondelles de blocage M10, (8) écrous hexagonaux M10.
2. Répétez l'opération pour installer les marchepieds de l'autre côté.

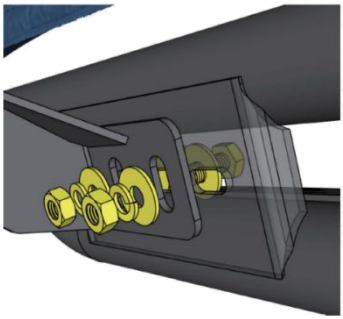

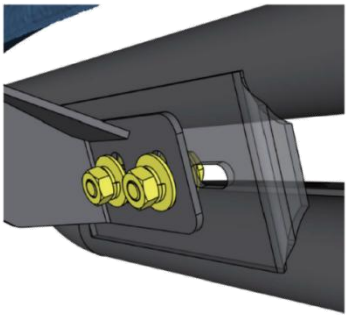

Étape 4 :

1. Serrez les boulons hexagonaux M8 sur le véhicule avec un couple de 15 pi-lb.
2. Ajustez les marchepieds pour les mettre à niveau et serrez les boulons et écrous hexagonaux M10 avec un couple de 31 pi-lb.
3. Une fois les marchepieds installés, vérifiez périodiquement que tous les éléments de fixation restent bien fixés et serrés.

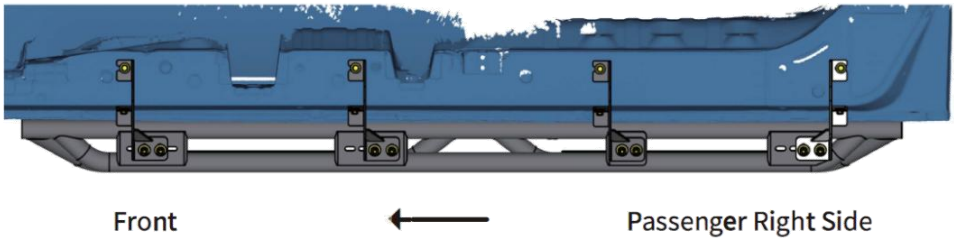

Liste des pièces :

NOM	Image	Qté
Support avant et central côté conducteur, côté passager arrière		4 pièces
Côté passager avant et central Support arrière côté conducteur		4 pièces
Vis hexagonale M10x30		16 pièces

Vis hexagonale M8x30		16 pièces
Rondelle plate M10		32 pièces
Rondelle plate M8X24		16 pièces
Rondelle de blocage M10		16 pièces
Rondelle de blocage M8		16 pièces
Écrou hexagonal M10		16 pièces



VEVOR

Upgrade · The Home Creator Way

Trittbretter

Modell: TB-SS-014

VEVOR | Upgrade
The Home Creator Way

Modell: TB-SS-014

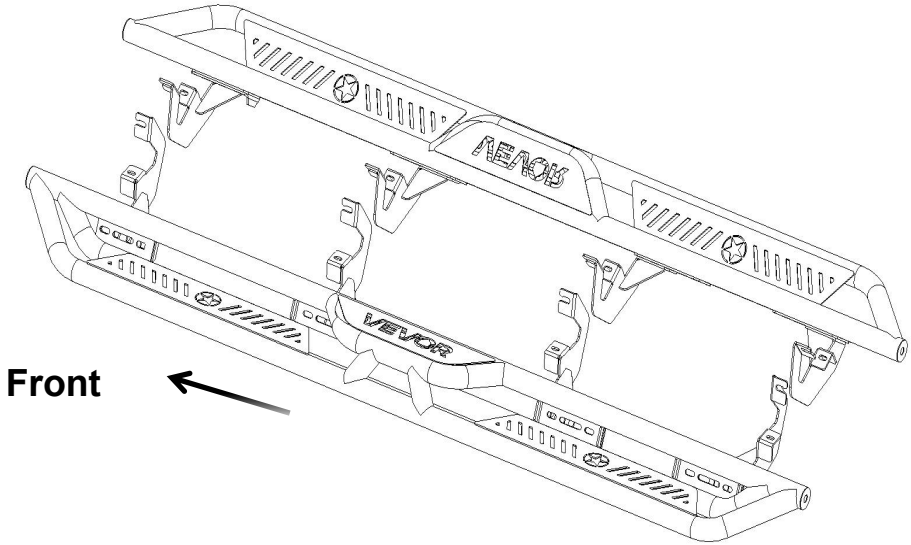

Dies ist die Originalanleitung. Bitte lesen Sie alle Anweisungen im Handbuch. sorgfältig Vor der Inbetriebnahme. VEVOR behält sich die eindeutige Auslegung unserer Bedienungsanleitung vor. Das Aussehen des Produkts kann von dem gelieferten Produkt abweichen. Wir bitten um Verständnis, dass wir Sie nicht erneut über etwaige Technologie- oder Software-Updates unseres Produkts informieren werden .

Warnung – Um das Verletzungsrisiko zu verringern, muss der Benutzer die Bedienungsanleitung sorgfältig lesen.
Das Produkt entspricht den geltenden Normen und Vorschriften. Die Installation dieses Geräts muss allen anwendbaren Vorschriften entsprechen und es darf nur in gut belüfteten Bereichen betrieben werden. Bitte lesen Sie die Bedienungsanleitung vor der Installation und Inbetriebnahme des Geräts.
Kinder dürfen nicht mit dem Gerät spielen.
Bitte bewahren Sie das Produkt ordnungsgemäß auf. Prüfen Sie es vor Gebrauch auf Beschädigungen. Sollte es Beschädigungen aufweisen, verwenden Sie es bitte nicht weiter.
Bitte verwenden Sie das Produkt gemäß dem vorgesehenen Verwendungszweck. Wir weisen auf mögliche Verletzungen durch unsachgemäße Verwendung hin.

INSTALLATIONSANLEITUNG

Vor der Installation:
Lesen Sie diese Anleitung vor Beginn der Installation sorgfältig durch. Geeignetes Werkzeug verbessert die Installationsqualität und verkürzt die benötigte Zeit.

Falls Teile fehlen oder Beschädigungen festgestellt werden, machen Sie bitte ein Foto und kontaktieren Sie uns.
Eine fachgerechte Installation wird dringend empfohlen.
Schritt 1:
1. Lokalisieren Sie auf jeder Seite vier Montagepositionen.
2. Entfernen Sie die werkseitig angebrachten Stopfen von den Montagepositionen.
3. Reinigen Sie die Dichtmasse und den Schmutz um die Montagepositionen herum.



Schritt 2:

1. Die Halterung an der Schwellerverkleidung befestigen und mit (2) M 8 Sechskantschrauben sichern .

(2) M 8 Unterlegscheiben, (2) M 8 Sicherungsscheiben.

2. Wiederholen Sie den Vorgang, um alle Halterungen zu montieren. Nicht vollständig festziehen.

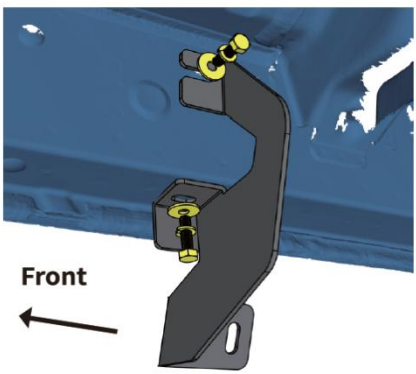

Front/Center Passenger Side Bracket

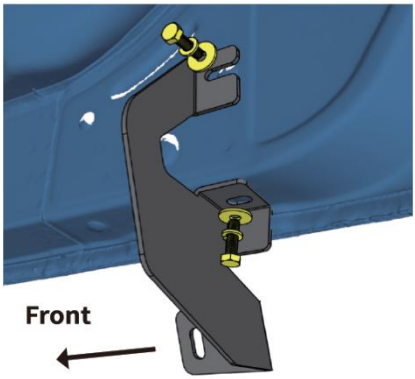

Rear Passenger Side Bracket

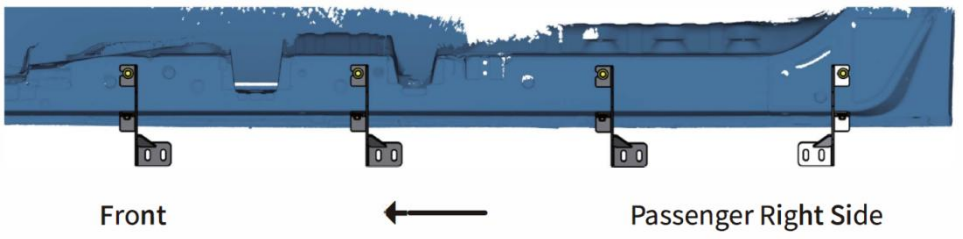

Note:

The rear bracket is in the opposite direction to the front and center brackets.

Schritt 3:

1. Mit Hilfe einer zweiten Person die Trittbretter an den Halterungen anheben und

befestigen. Die Trittbretter mit (8) M10-Sechskantschrauben, (16) M10-Unterlegscheiben, (8) M10-Sicherungsscheiben und (8) M10-Sechskantmuttern an den Halterungen sichern.
2. Wiederholen Sie den Vorgang, um die Trittbretter auf der anderen Seite zu montieren.

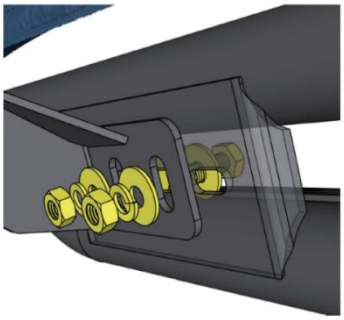

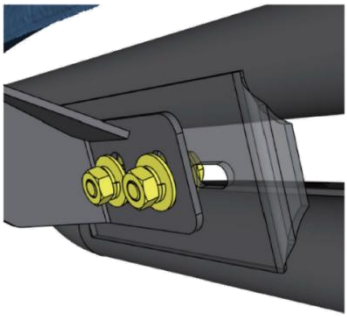

Schritt 4:
1. Die M8-Sechskantschrauben am Fahrzeug mit einem Drehmoment von 15 ft. lbs. festziehen.
2. Die Trittbretter waagerecht ausrichten und die M10-Sechskantschrauben und -muttern mit einem Drehmoment von 31 ft. lbs. festziehen.
3. Nach der Montage der Trittbretter sollten Sie regelmäßig überprüfen, ob alle Befestigungselemente fest und sicher sitzen.

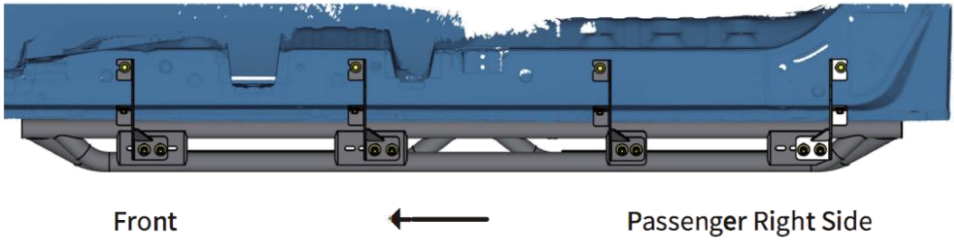

Teileliste:

NAME	Bild	Menge
Halterung vorne und mittig, Fahrerseite, hinten Beifahrerseite		4 Stück

Vordere und mittlere Beifahrerseite Halterung hinten, Fahrerseite		4 Stück
M10x30 Sechskantschraube		16 Stück
M8x30 Sechskantschraube		16 Stück
M10 Flachscheibe		32 Stück
M8x24 Flachscheibe		16 Stück
M10 Sicherungsscheibe		16 Stück
M8 Sicherungsscheibe		16 Stück
M10 Sechskantmutter		16 Stück





VEVOR

Upgrade · The Home Creator Way

Pedane laterali

Modello: TB-SS-014

VEVOR | Upgrade
The Home Creator Way

Modello: TB-SS-014

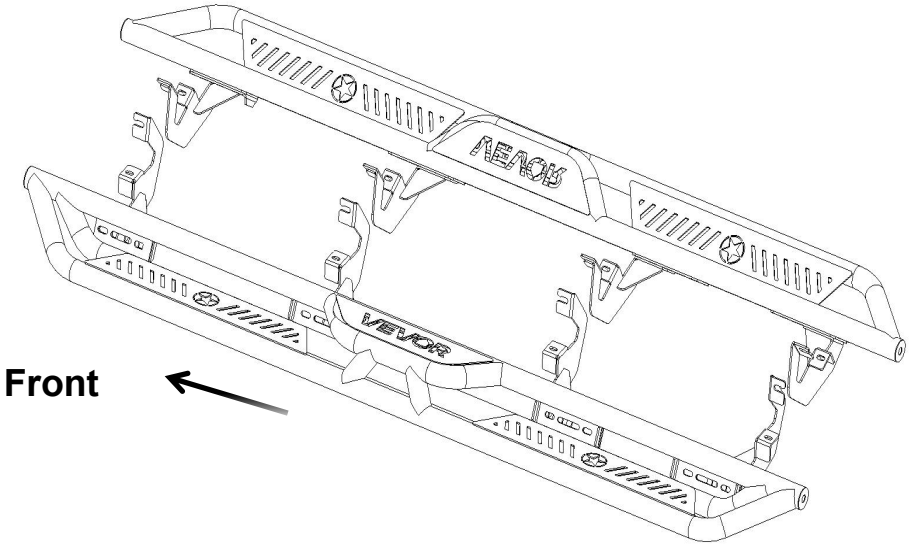

Queste sono le istruzioni originali, si prega di leggere tutte le istruzioni del manuale. accuratamente Prima dell'utilizzo, leggere attentamente il manuale d'uso. VEVOR si riserva il diritto di interpretare a proprio piacimento il presente manuale. L'aspetto del prodotto potrebbe differire leggermente da quello del prodotto ricevuto. Ci scusiamo se non vi informeremo tempestivamente in caso di aggiornamenti tecnologici o software del nostro prodotto.

Attenzione: per ridurre il rischio di lesioni, l'utente deve leggere attentamente il manuale di istruzioni.
Il prodotto è conforme agli standard e alle normative vigenti. L'installazione di questo dispositivo deve essere conforme a tutte le normative applicabili e il suo utilizzo deve avvenire esclusivamente in aree ben ventilate. Si prega di leggere il manuale d'uso prima di installare e utilizzare l'apparecchiatura.
I bambini non devono giocare con l'apparecchio.
Conservare il prodotto in modo appropriato. Prima dell'uso, verificare che il prodotto non presenti anomalie. In caso di anomalie, interromperne immediatamente l'utilizzo.
Si prega di utilizzare il prodotto secondo le istruzioni d'uso. Attenzione ai potenziali rischi di lesioni derivanti da un uso improprio.

ISTRUZIONI DI INSTALLAZIONE

Prima dell'installazione:
Leggere attentamente queste istruzioni prima di iniziare l'installazione. L' utilizzo degli strumenti adeguati migliorerà la qualità dell'installazione e ridurrà i tempi necessari.

In caso di parti mancanti o danni, si prega di scattare una foto e contattarci.
Si consiglia vivamente l'installazione da parte di un professionista.
Passaggio 1:
1. Individuare (4) posizioni di montaggio su ciascun lato.
2. Rimuovere i tappi di fabbrica dalle posizioni di montaggio.
3. Pulire il sigillante e lo sporco intorno ai punti di montaggio.



Passaggio 2:

1. Fissare la staffa al pannello laterale e fissarla con (2) bulloni esagonali M 8 , (2) Rondelle piatte M 8 , (2) rondelle elastiche M 8 .
2. Ripetere l'operazione per installare tutte le staffe. Non serrare completamente.

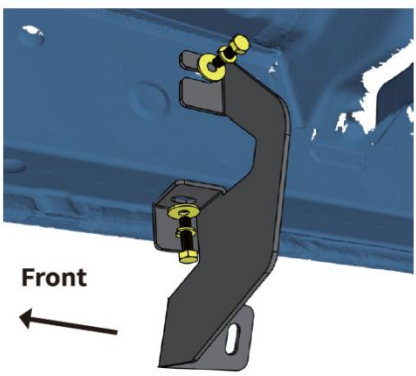

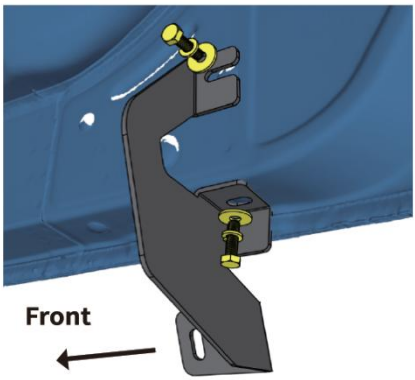

Front/Center Passenger Side Bracket

Rear Passenger Side Bracket



Note:

The rear bracket is in the opposite direction to the front and center brackets.

Passaggio 3:

1. Con l'aiuto di qualcuno, sollevare e fissare le pedane laterali alle staffe. Fissare le pedane laterali alle staffe utilizzando (8) bulloni esagonali M10, (16) rondelle piatte M10, (8) rondelle elastiche M10, (8) dadi esagonali M10.
2. Ripetere l'operazione per installare le pedane laterali sull'altro lato.

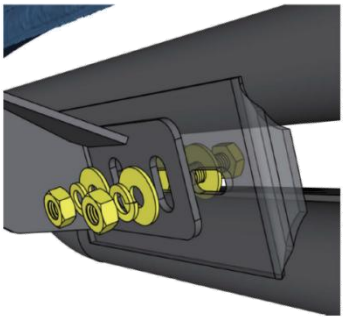

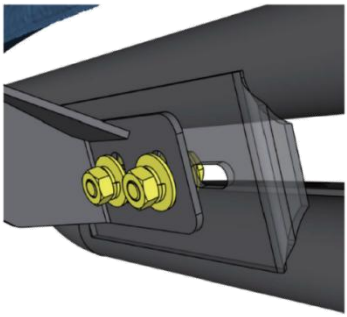

Passaggio 4:

1. Serrare i bulloni esagonali M8 sul veicolo con una coppia di 15 ft. lbs.
2. Regolare le pedane laterali in modo che siano livellate e serrare i bulloni e i dadi esagonali M10 con una coppia di 31 ft. lbs.
3. Dopo l'installazione delle pedane laterali, effettuare controlli periodici per assicurarsi che tutti i componenti di fissaggio rimangano ben saldi.

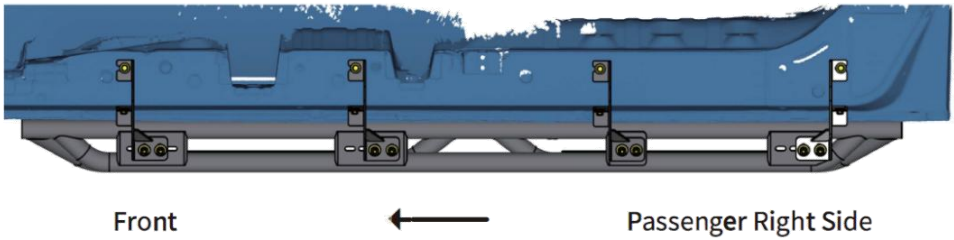

Elenco dei componenti:

NOME	Immagine	Quantità
Staffa anteriore e centrale lato conducente, lato posteriore passeggero		4 pezzi
Lato passeggero anteriore e centrale Staffa posteriore lato guidatore		4 pezzi
Bullone esagonale M10X30		16 pezzi

Bullone esagonale M8X30		16 pezzi
Rondella piatta M10		32 pezzi
Rondella piatta M8X24		16 pezzi
Rondella elastica M10		16 pezzi
Rondella di bloccaggio M8		16 pezzi
Dado esagonale M10		16 pezzi



VEVOR

Upgrade · The Home Creator Way

Estribos

Modelo: TB-SS-014

VEVOR | Upgrade
The Home Creator Way

Modelo: TB-SS-014

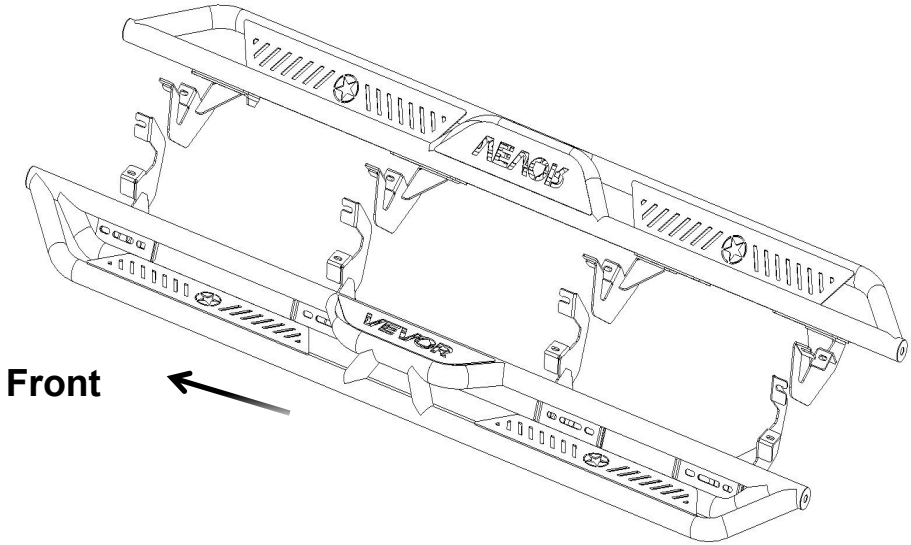

Estas son las instrucciones originales, por favor lea todas las instrucciones del manual. con cuidado Antes de usar el producto, VEVOR se reserva el derecho de interpretar el manual de usuario. El aspecto del producto puede variar con respecto al que usted recibió. Le pedimos disculpas si no le informamos nuevamente sobre actualizaciones de tecnología o software.

Advertencia: Para reducir el riesgo de lesiones, el usuario debe leer atentamente el manual de instrucciones.
El producto cumple con las normas y regulaciones pertinentes. La instalación de este dispositivo debe cumplir con todas las normativas aplicables y solo debe utilizarse en áreas bien ventiladas. Lea el manual de usuario antes de instalar y utilizar este equipo.
Los niños no deben jugar con el aparato.
Por favor, conserve el producto adecuadamente. Compruebe si presenta alguna anomalía antes de usarlo. Si detecta alguna anomalía, deje de usarlo.
Utilice el producto de acuerdo con el uso previsto; tenga en cuenta que un uso indebido puede causar lesiones.

INSTRUCCIONES DE INSTALACIÓN

Antes de la instalación:
Lea atentamente estas instrucciones antes de comenzar la instalación. El uso de las herramientas adecuadas mejorará la calidad de la instalación y reducirá el tiempo necesario.

Si faltan piezas o encuentra algún daño, por favor tome una foto y contáctenos.
Se recomienda encarecidamente la instalación por parte de un profesional.
Paso 1:
1. Localice (4) posiciones de montaje en cada lado.
2. Retire los tapones de fábrica de las posiciones de montaje.
3. Limpie el sellador y la suciedad alrededor de los puntos de montaje.



Paso 2:
1. Fije el soporte al panel lateral y asegúrelo con (2) pernos hexagonales M 8 , (2) Arandelas planas M 8 , (2) arandelas de seguridad M 8 .

2. Repita el proceso para instalar todos los soportes. No los apriete completamente.

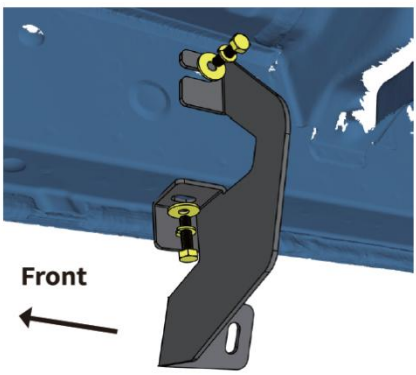

Front/Center Passenger Side Bracket

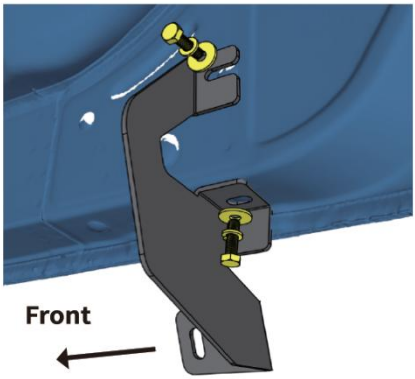

Rear Passenger Side Bracket

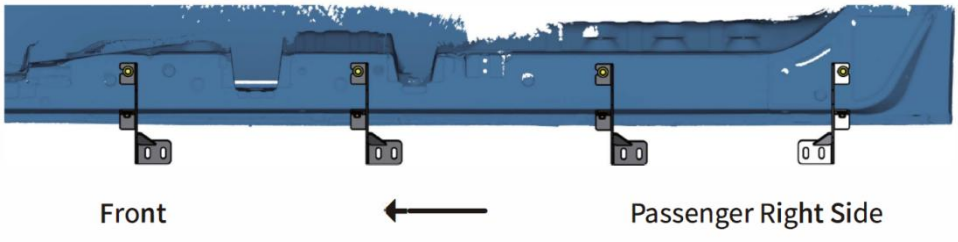

Note:

The rear bracket is in the opposite direction to the front and center brackets.

Paso 3:

1. Con ayuda, levante y fije los estribos a los soportes. Asegure los estribos a los soportes usando (8) pernos hexagonales M10, (16) arandelas planas M10, (8) arandelas de seguridad M10, (8) tuercas hexagonales M10.
2. Repita el procedimiento para instalar los estribos del otro lado.

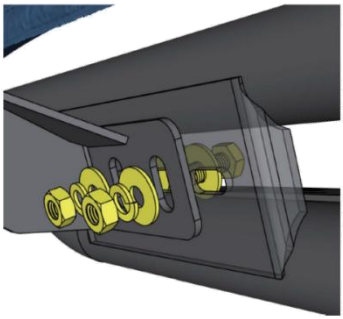

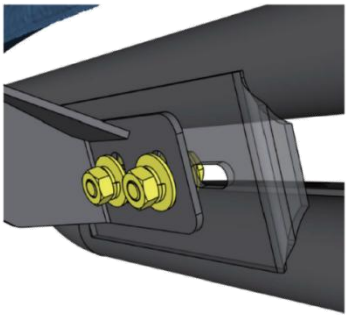

Paso 4:

1. Apriete los pernos hexagonales M8 del vehículo con un par de apriete de 15 lb-pie.
2. Ajuste los estribos para nivelarlos y apriete los pernos y tuercas hexagonales M10 con un par de apriete de 31 lb-pie.
3. Una vez instalados los estribos, compruebe periódicamente que todos los elementos de fijación permanezcan seguros y bien ajustados.

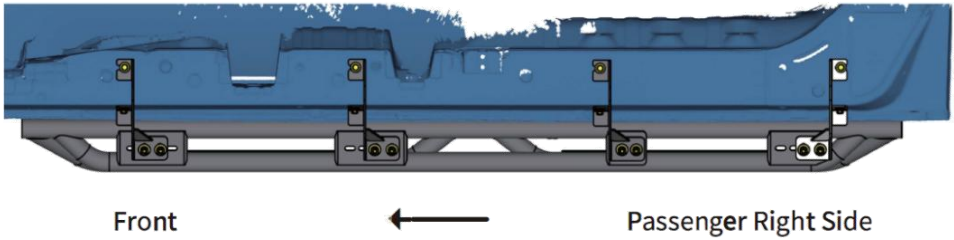

Lista de piezas:

NOMBRE	Imagen	Cantidad
Soporte delantero y central del lado del conductor, trasero del lado del pasajero		4 piezas
Lado del pasajero delantero y central Soporte trasero del lado del conductor		4 piezas

Tornillo hexagonal M10X30		16 PIEZAS
Tornillo hexagonal M8X30		16 PIEZAS
Arandela plana M10		32 PIEZAS
Arandela plana M8X24		16 PIEZAS
Arandela de seguridad M10		16 PIEZAS
Arandela de seguridad M8		16 PIEZAS
Tuerca hexagonal M10		16 PIEZAS



VEVOR

Upgrade · The Home Creator Way

Podnóżki

Model:TB-SS-014

VEVOR | Upgrade
The Home Creator Way

Model:TB-SS-014

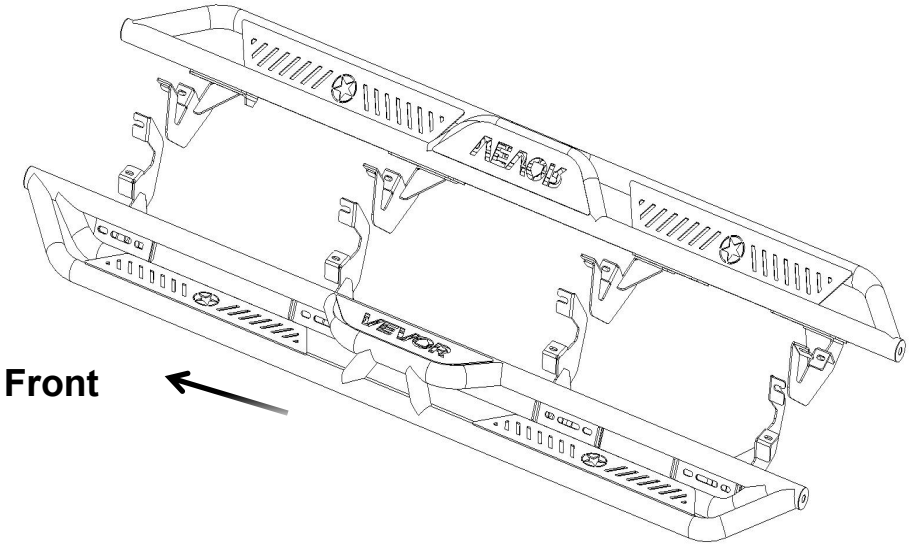

To jest oryginalna instrukcja, proszę przeczytać wszystkie instrukcje. ostrożnie przed użyciem. VEVOR zastrzega sobie prawo do jednoznacznej interpretacji naszej instrukcji obsługi. Wygląd produktu zależy od otrzymanego produktu. Prosimy o wybaczenie, że nie będziemy Państwa ponownie informować o aktualizacjach technologicznych lub oprogramowania naszego produktu.

Ostrzeżenie: Aby zminimalizować ryzyko obrażeń, użytkownik powinien uważnie przeczytać instrukcję obsługi.
Produkt jest zgodny z odpowiednimi normami i przepisami. Instalacja tego urządzenia musi być zgodna ze wszystkimi obowiązującymi przepisami i powinno być ono użytkowane wyłącznie w dobrze wentylowanych pomieszczeniach. Przed instalacją i użytkowaniem urządzenia należy zapoznać się z instrukcją obsługi.
Dzieci nie mogą bawić się urządzeniem.
Prosimy o prawidłowe przechowywanie produktu. Przed użyciem należy sprawdzić, czy produkt nie wykazuje oznak nieprawidłowości. W przypadku stwierdzenia nieprawidłowości, należy zaprzestać jego używania.
Używaj produktu zgodnie z jego przeznaczeniem, ostrzegając przed potencjalnymi obrażeniami na skutek niewłaściwego użycia.

INSTRUKCJA INSTALACJI

Przed instalacją:
Przed rozpoczęciem instalacji należy uważnie przeczytać niniejszą instrukcję.
Odpowiednie narzędzia poprawią jakość instalacji i skrócą jej czas.

W przypadku braku części lub stwierdzenia uszkodzeń, prosimy o zrobienie zdjęcia i kontakt z nami.
Zalecamy profesjonalny montaż.
Krok 1:
1. Zlokalizuj (4) pozycje montażowe po każdej stronie.
2. Wyjmij zaślepki fabryczne z pozycji montażowych.
3. Oczyść uszczelnienie i brud wokół miejsc montażowych.

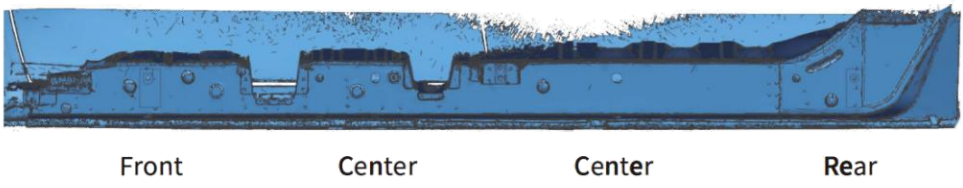

Krok 2:
1. Przymocuj wspornik do panelu progowego i zabezpiecz go (2) śrubami

imbusowymi M8 ,
(2) Podkładki płaskie M 8 , (2) podkładki zabezpieczające M 8 .
2. Powtórz tę czynność, aby zamontować wszystkie wsporniki. Nie dokręcaj ich całkowicie.

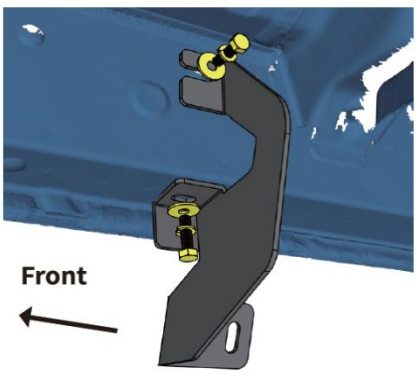

Front/Center Passenger Side Bracket

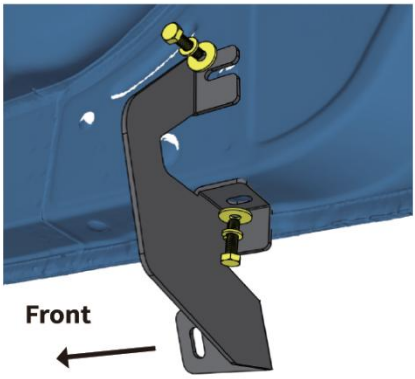

Rear Passenger Side Bracket



Note:
The rear bracket is in the opposite direction to the front and center brackets.

Krok 3:
1. Z pomocą drugiej osoby unieś i zamocuj progi do wsporników. Zabezpiecz progi do wsporników za pomocą (8) śrub imbusowych M10, (16) podkładek płaskich M10, (8) podkładek zabezpieczających M10 i (8) nakrętek imbusowych M10.
2. Powtórz te czynności, aby zamontować drugą stronę podnóżka.

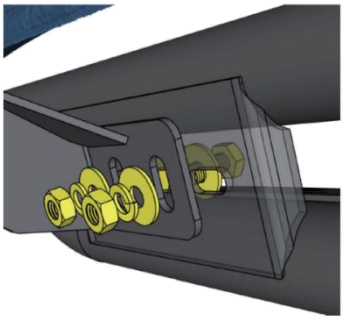

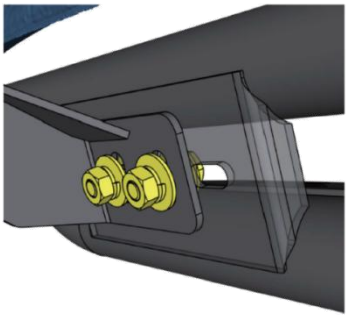

Krok 4:

1. Dokręć śruby sześciokątne M8 w pojeździe momentem obrotowym 15 ft.lbs.
2. Wyreguluj poziom podnóżków i dokręć śruby sześciokątne M10 oraz nakrętki momentem 31 ft.lbs.
3. Po zamontowaniu podnóżków należy okresowo sprawdzać, czy wszystkie elementy montażowe są dobrze zamocowane i dokręcone.

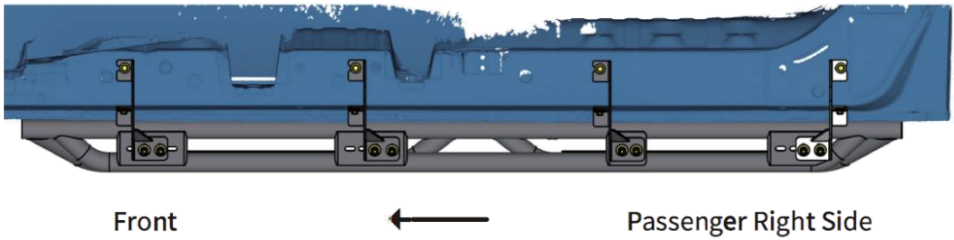

Lista części:

NAZWA	Zdjęcie	Ilość
Przód i środek, strona kierowcy, tył, strona pasażera		4 szt.
Przód i środek strony pasażera Tylny wspornik po stronie kierowcy		4 szt.
Śruba sześciokątna M10X30		16 szt.

Śruba sześciokątna M8X30		16 szt.
Podkładka płaska M10		32 szt.
Podkładka płaska M8X24		16 szt.
Podkładka zabezpieczająca M10		16 szt.
Podkładka zabezpieczająca M8		16 szt.
Nakrętka sześciokątna M10		16 szt.



VEVOR

Upgrade · The Home Creator Way

Treeplanken

Model: TB-SS-014

VEVOR | Upgrade
The Home Creator Way

Model: TB-SS-014

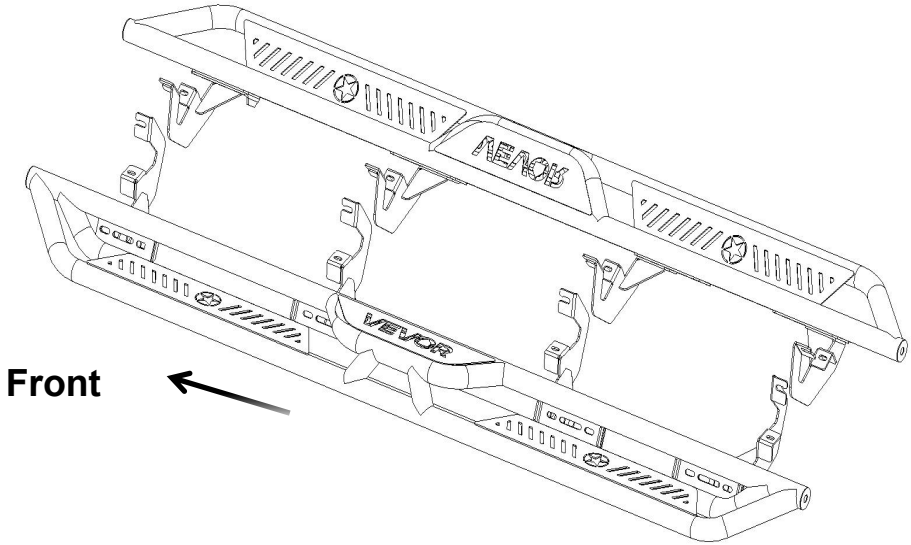

Dit is de originele instructie, lees alle instructies in de handleiding. voorzichtig Lees de gebruiksaanwijzing aandachtig door voordat u het product in gebruik neemt. VEVOR behoudt zich het recht voor om de gebruikershandleiding duidelijk te interpreteren. Het uiterlijk van het product kan afwijken van het product dat u ontvangt. Wij verzoeken u u niet opnieuw te informeren over eventuele technologische of software-updates voor ons product.

Waarschuwing: Om het risico op letsel te verminderen, dient de gebruiker de gebruiksaanwijzing zorgvuldig te lezen.
Het product voldoet aan de relevante normen en voorschriften. De installatie van dit apparaat moet voldoen aan alle geldende voorschriften en het mag alleen worden gebruikt in goed geventileerde ruimtes. Lees de gebruikershandleiding voordat u dit apparaat installeert en gebruikt.
Kinderen mogen niet met het apparaat spelen.
Bewaar het product op de juiste manier. Controleer vóór gebruik of het product niet defect is. Stop het gebruik als er een defect is.
Gebruik het product volgens het beoogde doel; wij waarschuwen voor mogelijk letsel door verkeerd gebruik.

INSTALLATIE-INSTRUCTIES

Voor de installatie:
Lees deze instructie aandachtig door voordat u met de installatie begint.
Het gebruik van het juiste gereedschap verbetert de kwaliteit van de installatie en verkort de benodigde tijd.

Mocht u onderdelen missen of schade constateren, maak dan een foto en neem contact met ons op.
Professionele installatie wordt ten zeerste aanbevolen.
Stap 1:
1. Zoek (4) bevestigingspunten aan elke kant.
2. Verwijder de fabriekspluggen uit de bevestigingspunten.
3. Reinig de kit en het vuil rond de montagepunten.



Stap 2:

1. Bevestig de beugel aan het dorpelpaneel en zet deze vast met (2) M8 zeskantbouten .
(2) (2) M 8 platte ringen, (2) M 8 borgringen.
2. Herhaal dit voor het monteren van alle beugels. Draai ze niet volledig vast.

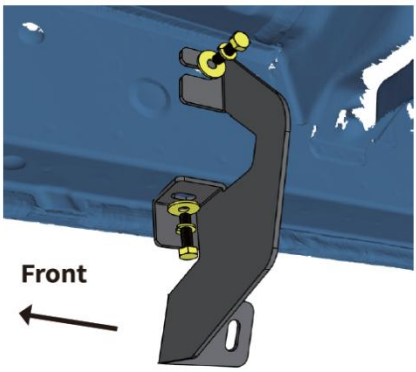

Front/Center Passenger Side Bracket

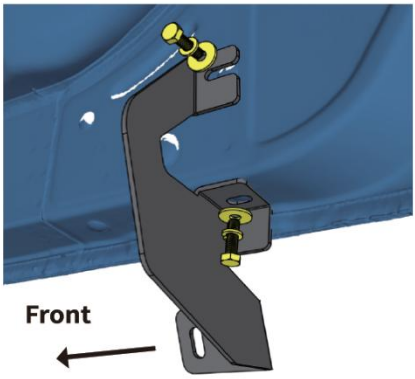

Rear Passenger Side Bracket

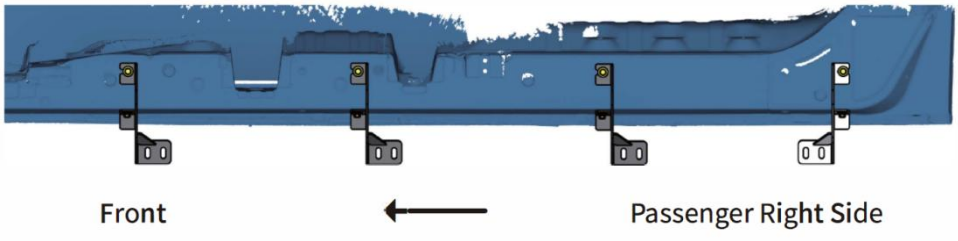

Note:

The rear bracket is in the opposite direction to the front and center brackets.

Stap 3:

1. Til de treeplanken met hulp op en bevestig ze aan de beugels. Zet de treeplanken vast aan de beugels met behulp van (8) M10 zeskantbouten, (16) M10 platte ringen, (8) M10 borgringen en (8) M10 zeskantmoeren.
2. Herhaal deze stappen om de treeplanken aan de andere kant te monteren.

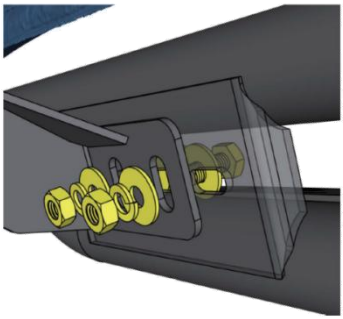

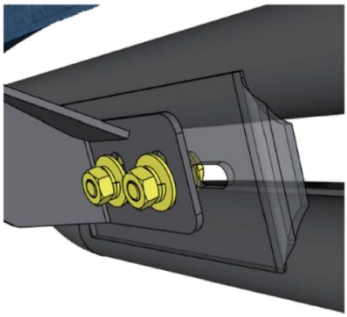

Stap 4:

1. Draai de M8 zeskantbouten op het voertuig vast met een koppel van 15 ft. lbs.
2. Stel de treeplanken waterpas af en draai de M10 zeskantbouten en -moeren vast met een koppel van 31 ft. lbs.
3. Controleer na de installatie van de treeplanken regelmatig of alle bevestigingsmaterialen nog goed vastzitten.

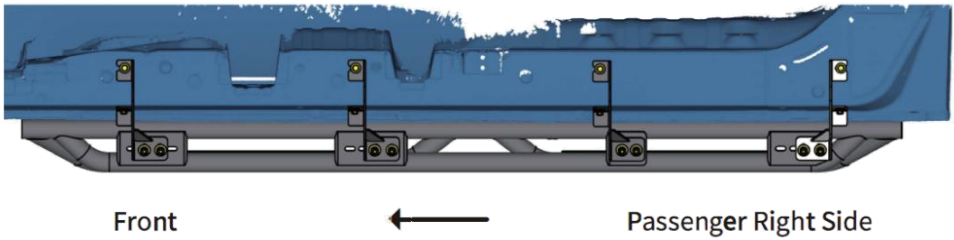

Onderdelenlijst:

NAAM	Afbeelding	Aantal
Voorste en middelste beugel aan de bestuurderszijde, achterste beugel aan de passagierszijde		4 stuks
Voor en midden passagierszijde Bevestigingsbeugel aan de achterkant, bestuurderszijde		4 stuks

M10X30 zeskantbout		16 stuks
M8X30 zeskantbout		16 stuks
M10 platte ring		32 stuks
M8X24 platte ring		16 stuks
M10 borgring		16 stuks
M8 borgring		16 stuks
M10 zeskantmoer		16 stuks



VEVOR

Upgrade · The Home Creator Way

Fotsteg

Modell: TB-SS-014

VEVOR | Upgrade
The Home Creator Way

Modell: TB-SS-014

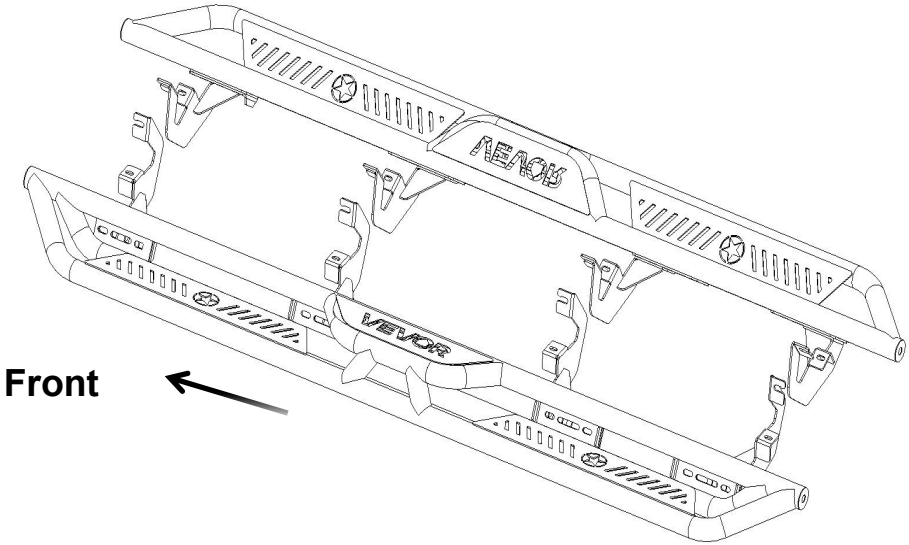

Detta är originalinstruktionen, läs alla instruktioner i manualen. försiktigt innan användning. VEVOR förbehåller sig en tydlig tolkning av vår användarmanual. Produktens utseende ska vara beroende av den produkt du mottagit. Vi ber om ursäkt för att vi inte kommer att informera dig igen om det finns några teknik- eller programuppdateringar för vår produkt.

Varning – För att minska risken för skador måste användaren läsa instruktionsmanualen noggrant.
Produkten uppfyller relevanta standarder och föreskrifter. Installationen av denna enhet måste uppfylla alla tillämpliga föreskrifter och den bör endast användas i välventilerade utrymmen. Läs användarmanualen innan du installerar och använder denna utrustning.
Barn får inte leka med apparaten.
Förvara produkten ordentligt. Kontrollera om produkten är avvikande före användning. Om den är avvikande, sluta använda den.
Använd produkten enligt avsett ändamål. Varna för potentiella skador vid felaktig användning.

INSTALLATIONSANVISNINGAR

Före installation:
Läs noggrant igenom dessa instruktioner innan installationen påbörjas.
Rätt verktyg förbättrar installationskvaliteten och minskar tiden som krävs.

Om du upptäcker saknade delar eller skador, vänligen ta en bild och kontakta oss.
Professionell installation rekommenderas starkt.
Steg 1:
1. Lokalisera (4) monteringsplatser på varje sida.
2. Ta bort fabrikspluggarna från monteringsplatserna.
3. Rengör tätningsmedel och smuts runt monteringspunkterna.

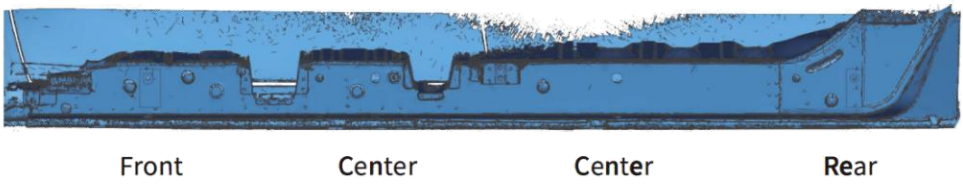

Steg 2:
1. Fäst fästet på vippskyddspanelen och säkra det med (2) M8 sexkantsbultar , (2) M 8 plana brickor, (2) M 8 låsbrickor.
2. Upprepa för att montera alla fästen. Dra inte åt helt.

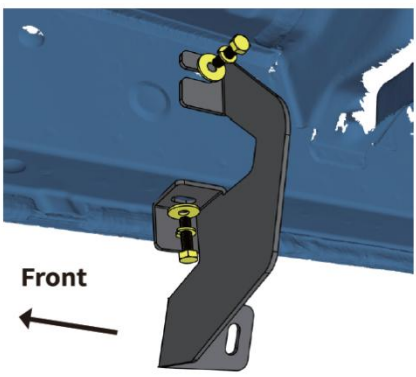

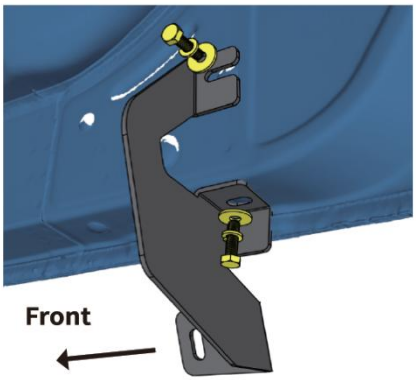

Front/Center Passenger Side Bracket

Rear Passenger Side Bracket

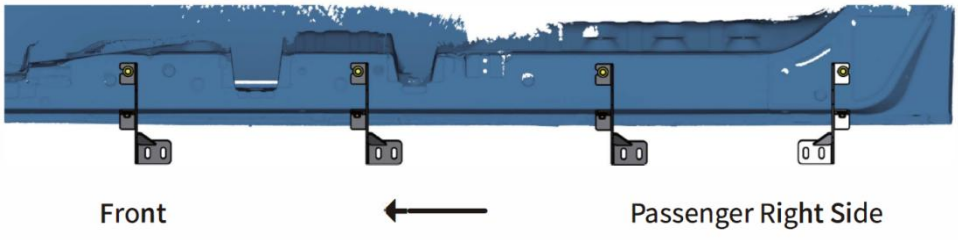

Note:

The rear bracket is in the opposite direction to the front and center brackets.

Steg 3:

1. Lyft och fäst fotstegen på fästena med hjälp av hjälp. Fäst fotstegen på fästena med (8) M10 sexkantsbultar, (16) M10 brickor, (8) M10 låsbrickor och (8) M10 sexkantsmuttrar.
2. Upprepa för att montera fotstegen på den andra sidan.

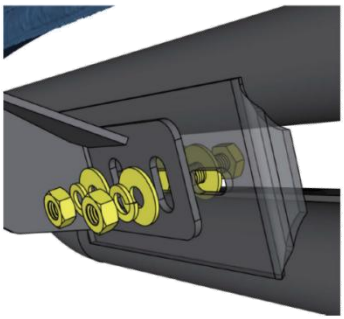

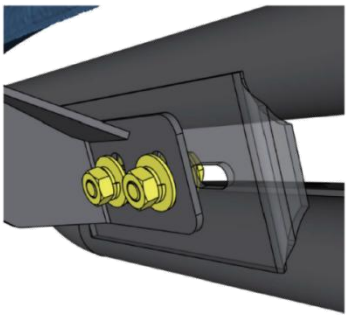

Steg 4:

1. Dra åt M8-sexkantsbultarna på fordonet med ett vridmoment på 15 ft. lbs. (ca 15 ft. lbs).
2. Justera fotstegen så att de är i jämnhöjd och dra åt M10-sexbultar och -muttrar med ett vridmoment på 31 ft. lbs.
3. Kontrollera regelbundet att alla monteringsdetaljer sitter ordentligt och är åtdragna efter att fotstegen är monterade.

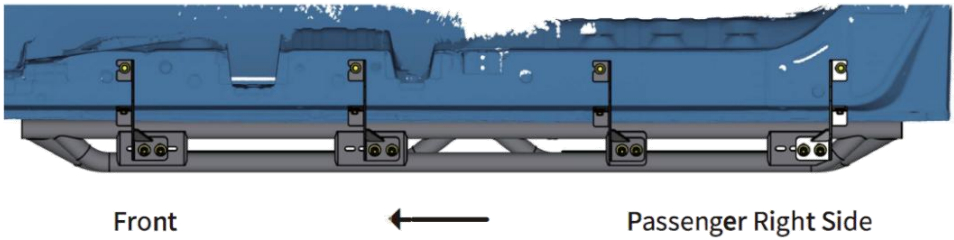

Dellista:

NAMN	Bild	Antal
Främre och mittre förarsida bakre passagerarsida fäste		4 st
Fram och mitten på passagerarsidan Bakre fäste förarsidan		4 st
M10X30 sexkantsbult		16 st
M8X30 sexkantsbult		16 st
M10 platt bricka		32 st
M8X24 platt bricka		16 st

M10 låsbricka		16 st
M8 låsbricka		16 st
M10 sexkantsmutter		16 st



VEVOR

Upgrade · The Home Creator Way

Běžecké desky

Model: TB-SS-014

VEVOR | Upgrade
The Home Creator Way

Model: TB-SS-014

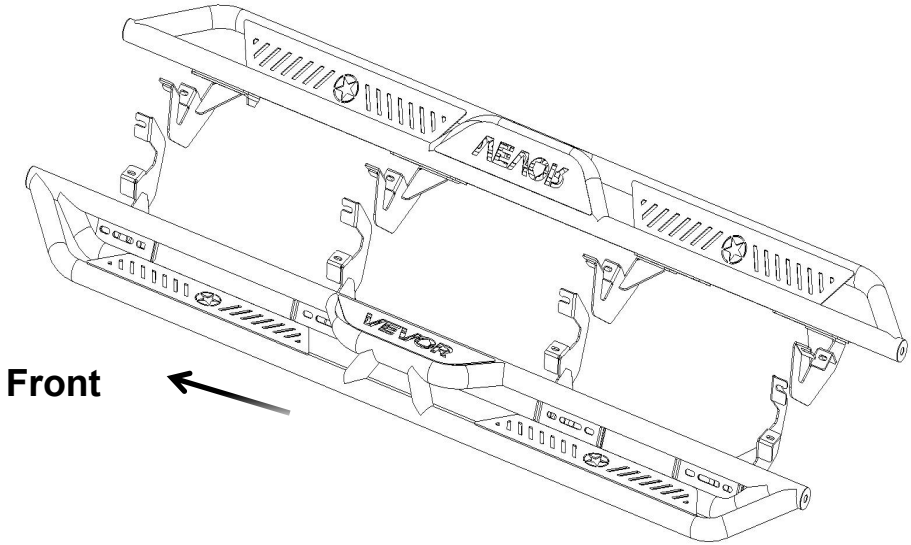

Toto je původní návod, přečtěte si prosím všechny pokyny v manuálu. opatrně Před použitím. Společnost VEVOR si vyhrazuje právo na jasný výklad uživatelské příručky. Vzhled produktu se bude lišit v závislosti na produktu, který jste obdrželi. Prosíme, odpusťte nám, že vás nebudeme informovat o případných technologických nebo softwarových aktualizacích našeho produktu.

Varování – Aby se snížilo riziko zranění, musí si uživatel pečlivě přečíst návod k obsluze.
Výrobek splňuje příslušné normy a předpisy. Instalace tohoto zařízení musí být v souladu se všemi platnými předpisy a mělo by být provozováno pouze v dobře větraných prostorách. Před instalací a používáním tohoto zařízení si prosím přečtěte uživatelskou příručku.
Děti si se spotřebičem nesmí hrát.
Výrobek prosím řádně uchovávejte. Před použitím zkontrolujte, zda výrobek není abnormální. Pokud je abnormální, přestaňte jej používat.
Používejte výrobek v souladu s jeho určením a upozorněte na možné zranění v důsledku nesprávného použití.

POKYNY K INSTALACI

Před instalací:
Před zahájením instalace si pečlivě přečtěte tento návod.
Správné nástroje zlepší kvalitu instalace a zkrátí potřebný čas.

Pokud chybí nějaké díly nebo zjistíte jakékoli poškození, vyfoťte je a kontaktujte nás.
Důrazně doporučujeme profesionální instalaci.
Krok 1:
1. Vyhledejte (4) montážní pozice na každé straně.
2. Odstraňte tovární zátky z montážních pozic.
3. Očistěte tmel a nečistoty v okolí montážních pozic.



Krok 2:
1. Připevněte držák k prahu a zajistěte jej (2) šestihrannými šrouby M 8 , (2) Ploché podložky M 8 , (2) pojistné podložky M 8 .

2. Opakujte pro instalaci všech držáků. Neutahujte je úplně.

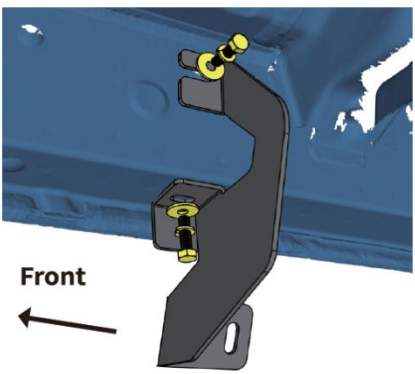

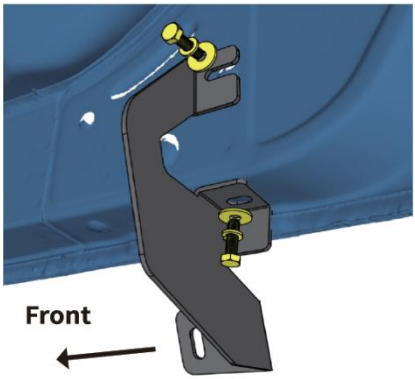

Front/Center Passenger Side Bracket

Rear Passenger Side Bracket

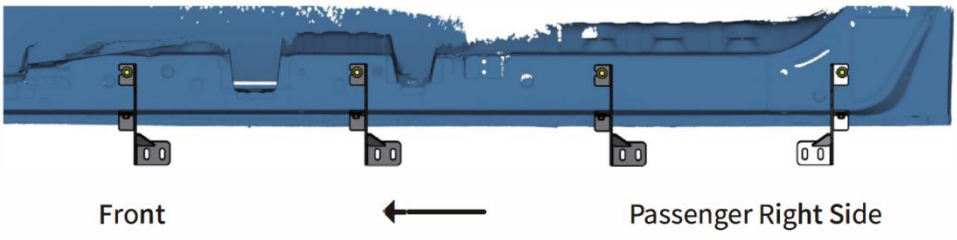

Note:

The rear bracket is in the opposite direction to the front and center brackets.

Krok 3:

1. S pomocí zvedněte a připevněte nášlapné desky k konzolám. Upevněte nášlapné desky k konzolám pomocí (8) šestihranných šroubů M10, (16) plochých podložek M10, (8) pojistných podložek M10 a (8) šestihranných matic M10.
2. Opakujte pro instalaci stupaček na druhé straně.

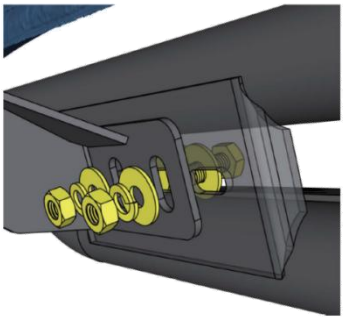

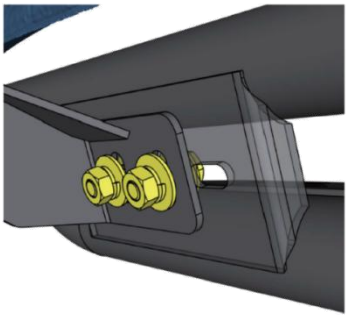

Krok 4:

1. Utáhněte šestihranné šrouby M8 na vozidle momentem 15 ft.lb.
2. Nastavte stupačky do vodorovné polohy a utáhněte šestihranné šrouby a matice M10 utahovacím momentem 31 ft lbs.
3. Po instalaci stupaček pravidelně kontrolujte, zda jsou veškeré montážní prvky bezpečné a pevné.

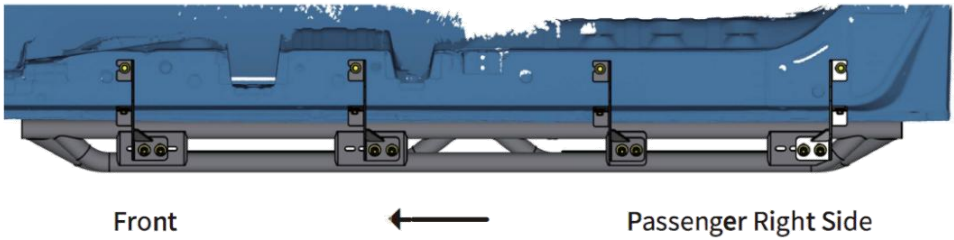

Seznam dílů:

JMÉNO	Obrázek	Množství
Přední a střední držák na straně řidiče, zadní strana spolujezdce		4 KS
Přední a prostřední strana spolujezdce Držák na straně řidiče vzadu		4 KS

Šestihranný šroub M10X30		16 KS
Šestihranný šroub M8X30		16 KS
Plochá podložka M10		32 KS
Plochá podložka M8X24		16 KS
Pojistná podložka M10		16 KS
Pojistná podložka M8		16 KS
Šestihranná matice M10		16 KS

