BSM109

EN: ASSEMBLY & INSTRUCTION MANUAL
DE: MONTAGE- UND BEDIENUNGSANLEITUNG
IT: MANUALE DI MONTAGGIO E D'USO
FR: MANUEL DE MONTAGE ET D'UTILISATION
ES: MANUAL DE MONTAJE Y USO
JA: 組立・取扱説明書



EN: ⚠ BEFORE YOU GET STARTED, A FEW POINTERS:

Please follow all steps carefully, use the parts specified in each assembly step, and avoid overtightening the screws. Do not fully tighten the screws until all parts are aligned and in place. Using the wrong screws or neglecting maintenance can cause damage. Lubricate moving parts and tighten the screws every 6 months.

DE: ⚠ BEVOR SIE BEGINNEN, EINIGE HINWEISE:

Bitte befolgen Sie alle Montageschritte sorgfältig und verwenden Sie die in jedem Schritt angegebenen Teile. Ziehen Sie die Schrauben nicht zu fest an. Ziehen Sie die Schrauben erst vollständig fest, wenn alle Teile korrekt ausgerichtet und eingesetzt sind. Die Verwendung falscher Schrauben oder eine unzureichende Wartung kann zu Schäden führen. Schmieren Sie die beweglichen Teile und ziehen Sie die Schrauben alle 6 Monate nach.

IT: ⚠ PRIMA DI INIZIARE, ALCUNI CONSIGLI:

Seguire attentamente tutte le fasi di montaggio e utilizzare i componenti specificati in ciascun passaggio. Non serrare eccessivamente le viti. Serrare completamente le viti solo dopo che tutti i componenti sono stati correttamente allineati e posizionati. L'uso di viti errate o la mancata manutenzione può causare danni. Lubrificare le parti mobili e serrare nuovamente le viti ogni 6 mesi.

FR: ⚠ AVANT DE COMMENCER, QUELQUES CONSIGNES :

Suivez attentivement toutes les étapes de montage et utilisez les pièces indiquées à chaque étape. Ne serrez pas excessivement les vis. Ne serrez complètement les vis qu'après avoir correctement aligné et positionné toutes les pièces. L'utilisation de vis inappropriées ou un manque d'entretien peut entraîner des dommages. Lubrifiez les pièces mobiles et resserrez les vis tous les 6 mois.

ES: ⚠ ANTES DE COMENZAR, ALGUNOS CONSEJOS:

Siga atentamente todos los pasos de montaje y utilice las piezas especificadas en cada paso. No apriete excesivamente los tornillos. No apriete completamente los tornillos hasta que todas las piezas estén correctamente alineadas y colocadas. El uso de tornillos incorrectos o la falta de mantenimiento puede causar daños. Lubrique las piezas móviles y vuelva a apretar los tornillos cada 6 meses.

JA: ⚠ 開始前に、いくつかの注意点：

すべての組み立て手順に注意深く従い、各手順で指定された部品を使用してください。ネジを締めすぎないでください。すべての部品の位置を正しく合わせて取り付けるまでは、ネジを完全に締め付けないでください。誤ったネジの使用やメンテナンス不足は、製品の損傷につながるおそれがあります。可動部には潤滑剤を塗布し、6か月ごとにネジを締め直してください。

EN: WEIGHT CAPACITY FOR PRODUCT: 300 LBS (≈136 KG)

DE: GEWICHTSKAPAZITÄT DES PRODUKTS: 300 LBS (≈136 KG)

IT: CAPACITÀ DI CARICO DEL PRODOTTO: 300 LBS (≈136 KG)

FR: CAPACITÉ DE CHARGE DU PRODUIT : 300 LBS (≈136 KG)

ES: CAPACIDAD DE CARGA DEL PRODUCTO: 300 LBS (≈136 KG)

JA: 製品の重量制限：300 LBS（約 136 KG）

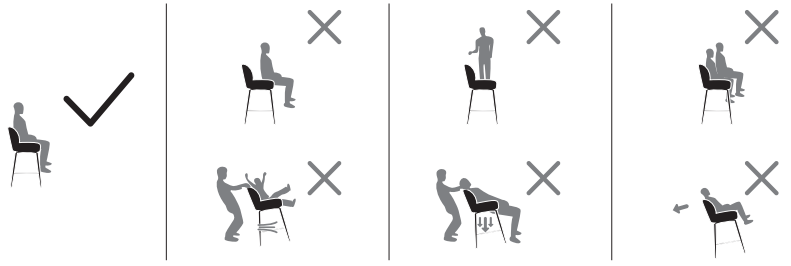

MISSING PARTS?/FEHLENDE TEILE?/PARTI MANCANTI?/PIÈCES MANQUANTES ?/¿FALTAN PIEZAS?/部品が足りませんか?

maloIservice1@hotmail.com

A

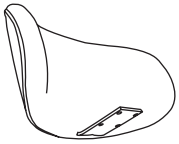

Backrest *1
Rückenlehne *1
Schienale *1
Dossier *1
Respaldo *1
背もたれ *1

B

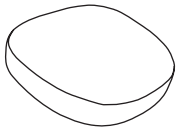

Seat Cushion *1
Sitzkissen *1
Cuscino del sedile *1
Coussin de siège *1
Cojín del asiento *1
シートクッション *1

C

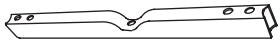

Cross Bracket *1
Querstrebe *1
Staffa trasversale *1
Support transversal *1
Soporte transversal *1
クロスブラケット *1

D



Cross Bracket *1
Querstrebe *1
Staffa trasversale *1
Support transversal *1
Soporte transversal *1
クロスブラケット *1

E



Legs *4
Beine *4
Gambe *4
Pieds *4
Patas *4
脚 *4

F

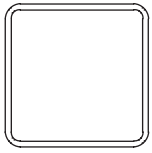

Leg Bracket *1
Beinhalterung *1
Staffa gamba *1
Support de jambe *1
Soporte de pata *1
脚ブラケット *1

G

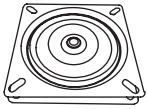

Rotating Plate *1
Drehplatte *1
Piastra rotante *1
Plaque tournante *1
Placa giratoria *1
回転プレート *1

H



M6*30mm Screws *13
M6*30mm Schrauben *13
Viti M6*30mm *13
Vis M6*30mm *13
Tornillos M6*30mm *13
M6*30mm ネジ *13

I



M6*18mm Screws *12
M6*18mm Schrauben *12
Viti M6*18mm *12
Vis M6*18mm *12
Tornillos M6*18mm *12
M6*18mm ネジ *12

J



Allen Wrench *1
Inbusschlüssel *1
Chiave a brugola *1
Clé Allen *1
Llave Allen *1
六角レンチ *1

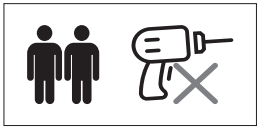

1

EN: Place the Cross Bracket (D) above the Cross Bracket (C) and use an Allen Wrench (J) to tighten the Cross Bracket (D) to Cross Bracket (C) with Screws (H) to 80%.

DE: Platzieren Sie die Querstrebe (D) über der Querstrebe (C) und verwenden Sie einen Inbusschlüssel (J), um die Querstrebe (D) mit Schrauben (H) zu 80% an der Querstrebe (C) festzuziehen.

IT: Posizionare la staffa trasversale (D) sopra la staffa trasversale (C) e utilizzare una chiave a brugola (J) per serrare la staffa trasversale (D) alla staffa trasversale (C) con le viti (H) all'80%.

FR: Placez le support transversal (D) au-dessus du support transversal (C) et utilisez une clé Allen (J) pour serrer le support transversal (D) au support transversal (C) avec les vis (H) à 80 %.

ES: Coloque el soporte transversal (D) sobre el soporte transversal (C) y use una llave Allen (J) para apretar el soporte transversal (D) al soporte transversal (C) con los tornillos (H) al 80%.

JA: クロスブラケット(D)をクロスブラケット(C)の上に置き、六角レンチ(J)を使ってネジ(H)でクロスブラケット(D)をクロスブラケット(C)に80%締め付けます。

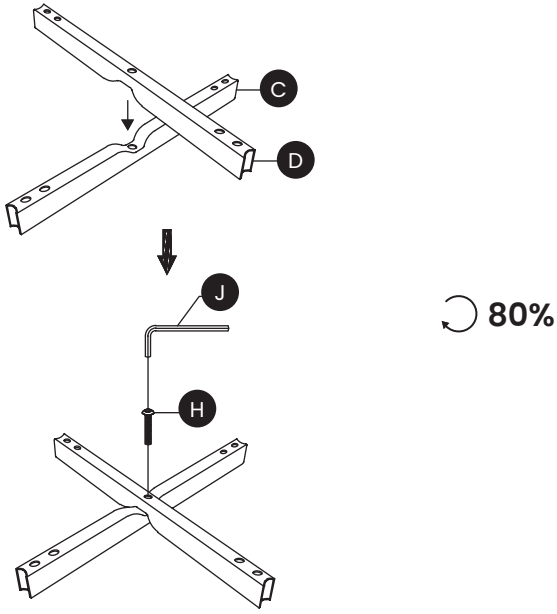

2

EN: Connect Legs (E) to the Cross Bracket (C) and (D), then use an Allen Wrench (J) to tighten the Legs (E) to the Cross Brackets (C) and (D) with Screws (I) to 80%. Then, use an Allen Wrench (J) to tighten the Leg Bracket (F) to the Legs (E) with Screws (H) to 80%.

DE: Verbinden Sie die Beine (E) mit den Querstreben (C) und (D). Verwenden Sie anschließend einen Inbusschlüssel (J), um die Beine (E) mit den Schrauben (I) zu 80 % an den Querstreben (C) und (D) festzuziehen. Verwenden Sie danach einen Inbusschlüssel (J), um die Beinhalterung (F) mit den Schrauben (H) zu 80 % an den Beinen (E) festzuziehen.

IT: Collegare le gambe (E) alle staffe trasversali (C) e (D), quindi utilizzare una chiave a brugola (J) per serrare le gambe (E) alle staffe trasversali (C) e (D) con le viti (I) all'80%. Successivamente, utilizzare una chiave a brugola (J) per serrare la staffa gamba (F) alle gambe (E) con le viti (H) all'80%.

FR: Connectez les pieds (E) aux supports transversaux (C) et (D), puis utilisez une clé Allen (J) pour serrer les pieds (E) aux supports transversaux (C) et (D) avec les vis (I) à 80 %. Ensuite, utilisez une clé Allen (J) pour serrer le support de jambe (F) aux pieds (E) avec les vis (H) à 80 %.

ES: Conecte las patas (E) a los soportes transversales (C) y (D), luego use una llave Allen (J) para apretar las patas (E) a los soportes transversales (C) y (D) con los tornillos (I) al 80%. Después, use una llave Allen (J) para apretar el soporte de pata (F) a las patas (E) con los tornillos (H) al 80%.

JA: 脚 (E) をクロスブラケット (C) および (D) に接続し、六角レンチ (J) を使用して、ネジ (I) で脚 (E) をクロスブラケット (C) および (D) に80%締め付けます。その後、六角レンチ (J) を使用して、ネジ (H) で脚ブラケット (F) を脚 (E) に80%締め付けます。

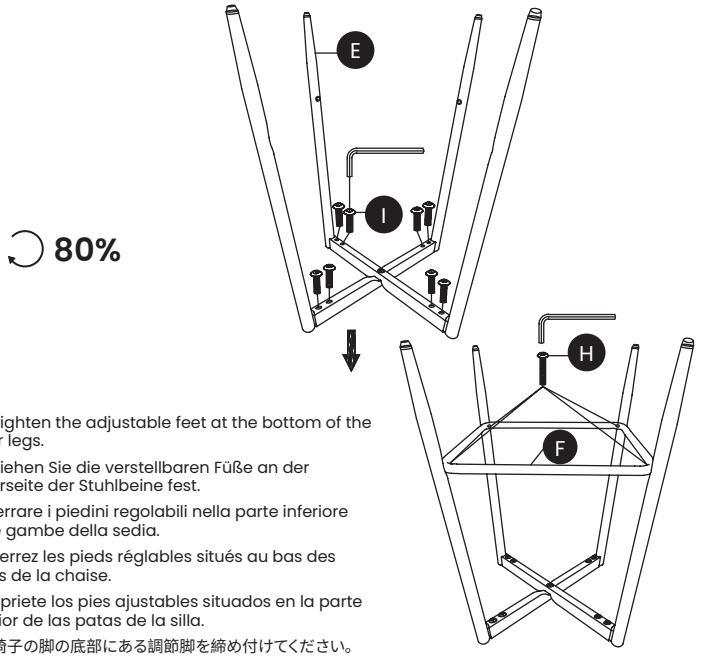

EN: Tighten the adjustable feet at the bottom of the chair legs.

DE: Ziehen Sie die verstellbaren Füße an der Unterseite der Stuhlbeine fest.

IT: Serrare i piedini regolabili nella parte inferiore delle gambe della sedia.

FR: Serrez les pieds réglables situés au bas des pieds de la chaise.

ES: Apriete los pies ajustables situados en la parte inferior de las patas de la silla.

JA: 椅子の脚の底部にある調節脚を締め付けてください。

3

EN: Rotate the Rotating Plate (G) 45° left or right before securing it. Then, use an Allen Wrench (J) to tighten the Rotating Plate (G) to the Cross Bracket (C) and (D) with Screws (I) to 100%.

DE: Drehen Sie die Drehplatte (G) vor der Befestigung um 45° nach links oder rechts. Verwenden Sie anschließend einen Inbusschlüssel (J), um die Drehplatte (G) mit den Schrauben (I) zu 100 % an den Querstreben (C) und (D) festzuziehen.

IT: Ruotare la piastra rotante (G) di 45° verso sinistra o destra prima di fissarla. Quindi, utilizzare una chiave a brugola (J) per serrare la piastra rotante (G) alle staffe trasversali (C) e (D) con le viti (I) al 100%.

FR: Faites pivoter la plaque tournante (G) de 45° vers la gauche ou la droite avant de la fixer. Ensuite, utilisez une clé Allen (J) pour serrer la plaque tournante (G) aux supports transversaux (C) et (D) avec les vis (I) à 100 %.

ES: Gire la placa giratoria (G) 45° hacia la izquierda o hacia la derecha antes de fijarla. Luego, use una llave Allen (J) para apretar la placa giratoria (G) a los soportes transversales (C) y (D) con los tornillos (I) al 100%.

JA: 回転プレート(G)を固定する前に、左右どちらかに45°回転させてください。その後、六角レンチ(J)を使用して、ネジ(I)で回転プレート(G)をクロスブラケット(C)および(D)に100%締め付けてください。

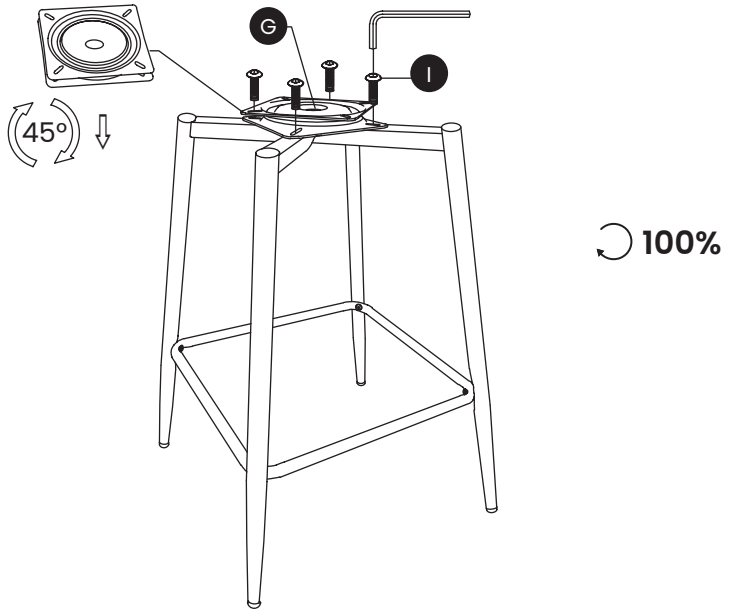

4

EN: Align four corners of the swivel plate to the chair legs. If the chair feet are not level, adjust the spread of the legs so all feet rest evenly on the ground. Once level, tighten all screws to 100%.

DE: Richten Sie die vier Ecken der Drehplatte an den Stuhlbeinen aus. Wenn die Stuhlfüße nicht eben stehen, passen Sie die Spreizung der Beine an, sodass alle Füße gleichmäßig auf dem Boden aufliegen. Sobald der Stuhl waagerecht steht, ziehen Sie alle Schrauben zu 100 % fest.

IT: Allineare i quattro angoli della piastra rotante con le gambe della sedia. Se i piedini della sedia non sono livellati, regolare l'apertura delle gambe in modo che tutti i piedini poggino uniformemente sul pavimento. Una volta livellata la sedia, serrare tutte le viti al 100%.

FR: Alignez les quatre coins de la plaque tournante avec les pieds de la chaise. Si les pieds de la chaise ne sont pas de niveau, ajustez l'écartement des pieds afin que tous les pieds reposent uniformément sur le sol. Une fois la chaise à niveau, serrez toutes les vis à 100 %.

ES: Alinee las cuatro esquinas de la placa giratoria con las patas de la silla. Si las patas de la silla no están niveladas, ajuste la separación de las patas para que todos los pies apoyen uniformemente en el suelo. Una vez nivelada la silla, apriete todos los tornillos al 100%.

JA: 回転プレートの四隅を椅子の脚に合わせてください。椅子の脚が水平でない場合は、すべての脚が均等に床に接するように脚の開き具合を調整してください。水平になったら、すべてのネジを100%締め付けてください。

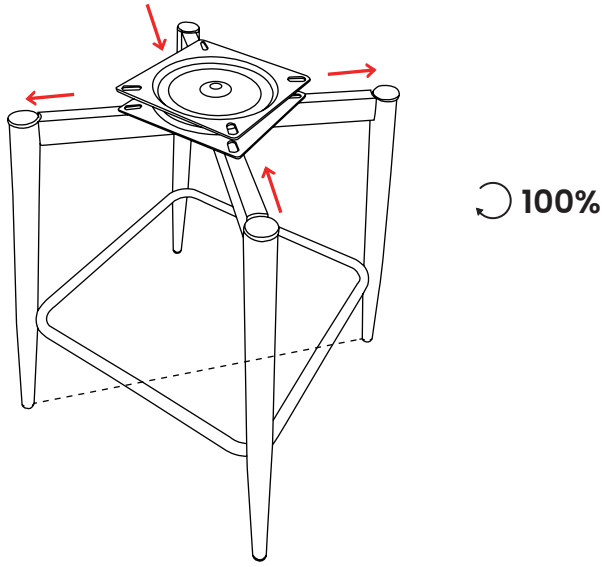

5

EN: First, use an Allen Wrench (J) to tighten the Seat Cushion (B) to the Backrest (A) with Screws (H) to 100%.

DE: Verwenden Sie zuerst einen Inbusschlüssel (J), um das Sitzkissen (B) mit den Schrauben (H) zu 100 % an der Rückenlehne (A) festzuziehen.

IT: Per prima cosa, utilizzare una chiave a brugola (J) per serrare il cuscino del sedile (B) allo schienale (A) con le viti (H) al 100%.

FR: Tout d'abord, utilisez une clé Allen (J) pour serrer le coussin de siège (B) au dossier (A) avec les vis (H) à 100 %.

ES: Primero, use una llave Allen (J) para apretar el cojín del asiento (B) al respaldo (A) con los tornillos (H) al 100%.

JA: まず、六角レンチ（J）を使用して、ネジ（H）でシートクッション（B）を背もたれ（A）に100%締め付けてください。

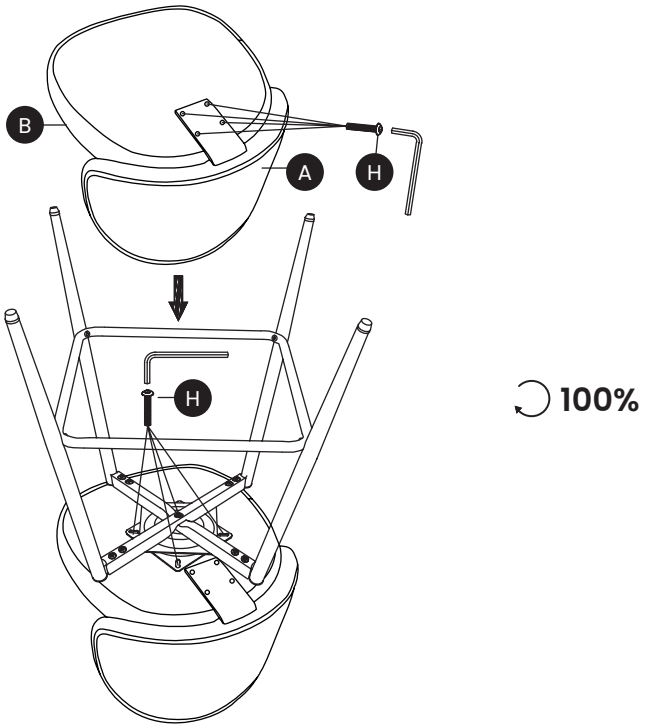

6

EN: Now, your chair is successfully installed. During use, if it is slightly uneven, please adjust the leveling foot spike diagonally.

DE: Nun ist Ihr Stuhl erfolgreich montiert. Wenn der Stuhl während der Nutzung leicht wackelt, stellen Sie bitte den Nivellierfuß diagonal ein.

IT: Ora la sedia è stata montata con successo. Durante l'utilizzo, se la sedia risulta leggermente instabile, regolare il piedino di livellamento in diagonale.

FR: Votre chaise est maintenant correctement assemblée. Pendant l'utilisation, si elle présente une légère instabilité, veuillez régler le patin de nivellement en diagonale.

ES: Ahora su silla está correctamente instalada. Durante el uso, si la silla queda ligeramente desnivelada, ajuste el taco de nivelación en diagonal.

JA: これで椅子の組み立ては完了です。使用中に椅子が少し不安定になった場合は、対角位置にあるレベリングフットを調整してください。

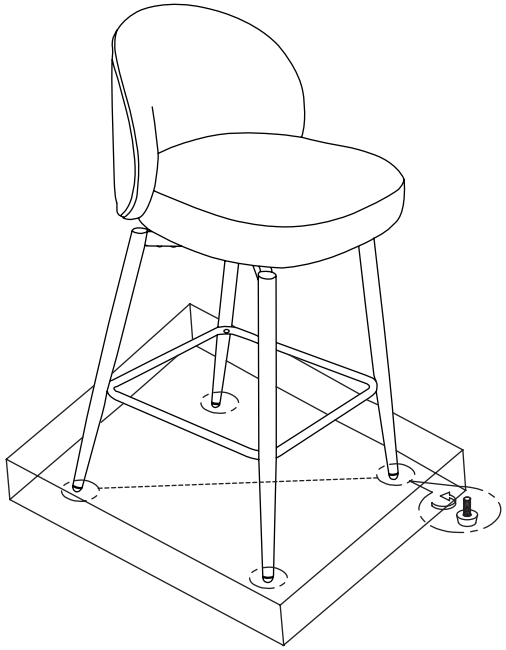

WARRANTY
We will repair or replace any defective product within one year of purchase, as long as you, the original purchaser, still own it. This is your only remedy under the warranty.

EXCLUSIONS
This warranty does not cover:
Normal wear and tear.
Misuse, abuse, or excessive use.
Unauthorized modifications or attachments.
Products not installed, used, or maintained properly.
Rental or unauthorized commercial use.

PRODUCT USAGE:
Normal use is equivalent to a 40-hour workweek. Exceeding this will proportionately reduce the warranty period.

RETURN POLICY
We offer a 30-day return policy. Contact us within 30 days for a return. Returns must be in original condition with packaging.

CONDITIONS
Returned products must be in original condition and packaging.
The buyer pays return shipping if changing their mind.
Faulty products will have return shipping covered by us.
Partial refunds may apply for returned items that are damaged or missing parts.

HOW RETURNS WORK
Attach your invoice and reason for return. We'll provide a return address and resolution after inspection. Approved returns will be refunded to the original payment method.

GARANTIE
Wir reparieren oder ersetzen jedes defekte Produkt innerhalb eines Jahres nach dem Kauf, sofern Sie der ursprüngliche Käufer sind und das Produkt weiterhin besitzen. Dies ist Ihr einziges Rechtsmittel im Rahmen dieser Garantie.

AUSSCHLÜSSE
Diese Garantie deckt Folgendes nicht ab:
Normale Abnutzung und Verschleiß.
Missbrauch, unsachgemäße Nutzung oder übermäßige Beanspruchung.
Nicht autorisierte Änderungen oder Anbauten.
Produkte, die nicht ordnungsgemäß installiert, verwendet oder gewartet wurden.
Vermietung oder nicht autorisierte gewerbliche Nutzung.

PRODUKTNUTZUNG:
Der normale Gebrauch entspricht einer 40-Stunden-Arbeitswoche. Eine Überschreitung kann die Garantiezeit entsprechend verkürzen.

RÜCKGABERICHTLINIE
Wir bieten ein 30-tägiges Rückgaberecht. Bitte kontaktieren Sie uns innerhalb von 30 Tagen für eine Rückgabe. Rücksendungen müssen sich im Originalzustand und in der Originalverpackung befinden.

BEDINGUNGEN
Zurückgesendete Produkte müssen sich im Originalzustand und in der Originalverpackung befinden.
Bei Rücksendungen aufgrund von Meinungsänderung trägt der Käufer die Rücksendekosten.
Bei defekten Produkten übernehmen wir die Rücksendekosten.
Teilrückerstattungen können bei beschädigten Artikeln oder fehlenden Teilen erfolgen.

ABLAUF DER RÜCKGABE
Legen Sie Ihre Rechnung und den Rücksendegrund bei. Nach Prüfung teilen wir Ihnen die Rücksendeadresse und die Lösung mit. Genehmigte Rücksendungen werden auf die ursprüngliche Zahlungsmethode erstattet.

GARANZIA
Ripareremo o sostituiremo qualsiasi prodotto difettoso entro un anno dalla data di acquisto, a condizione che l'acquirente originale sia ancora in possesso del prodotto. Questo è l'unico rimedio previsto dalla presente garanzia.

ESCLUSIONI
La presente garanzia non copre:
Normale usura.
Uso improprio, abuso o utilizzo eccessivo.
Modifiche o accessori non autorizzati.
Prodotti non installati, utilizzati o mantenuti correttamente.
Noleggio o uso commerciale non autorizzato.

USO DEL PRODOTTO:
L'uso normale equivale a una settimana lavorativa di 40 ore. Il superamento di tale limite può ridurre proporzionalmente il periodo di garanzia.

POLITICA DI RESO
Offriamo una politica di reso entro 30 giorni. Contattateci entro 30 giorni per avviare il reso. I prodotti restituiti devono essere in condizioni e imballaggio originali.

CONDIZIONI
I prodotti restituiti devono essere in condizioni e imballaggio originali.
In caso di ripensamento, le spese di spedizione per il reso sono a carico dell'acquirente.
Per i prodotti difettosi, le spese di spedizione per il reso saranno a nostro carico.
Potrebbero essere applicati rimborsi parziali per articoli restituiti danneggiati o con parti mancanti.

PROCEDURA DI RESO
Allegare la fattura e il motivo del reso. Dopo l'ispezione, forniremo l'indirizzo di reso e la risoluzione. I resi approvati saranno rimborsati sul metodo di pagamento originale.

GARANTIE
Nous réparerons ou remplacerons tout produit défectueux dans un délai d'un an à compter de la date d'achat, à condition que vous soyez l'acheteur initial et que vous possédiez toujours le produit. Il s'agit de votre seul recours au titre de cette garantie.

EXCLUSIONS
Cette garantie ne couvre pas :
L'usure normale.
Une mauvaise utilisation, un abus ou une utilisation excessive.
Des modifications ou accessoires non autorisés.
Les produits non installés, utilisés ou entretenus correctement.
La location ou une utilisation commerciale non autorisée.

UTILISATION DU PRODUIT:
Une utilisation normale correspond à une semaine de travail de 40 heures. Un dépassement peut réduire proportionnellement la période de garantie.

POLITIQUE DE RETOUR
Nous offrons une politique de retour de 30 jours. Veuillez nous contacter dans les 30 jours pour effectuer un retour. Les articles retournés doivent être dans leur état et emballage d'origine.

CONDITIONS
Les produits retournés doivent être dans leur état et emballage d'origine.
Les frais de retour sont à la charge de l'acheteur en cas de changement d'avis.
Pour les produits défectueux, les frais de retour seront pris en charge par nos soins.
Des remboursements partiels peuvent s'appliquer pour les articles retournés endommagés ou incomplets.

PROCESSUS DE RETOUR
Joignez votre facture et le motif du retour. Après inspection, nous fournirons l'adresse de retour et la solution. Les retours approuvés seront remboursés sur le mode de paiement initial.

GARANTÍA
Repararemos o sustituiremos cualquier producto defectuoso dentro de un año a partir de la fecha de compra, siempre que usted sea el comprador original y conserve el producto. Este es su único recurso bajo esta garantía.

EXCLUSIONES
Esta garantía no cubre:
Desgaste normal.
Uso indebido, abuso o uso excesivo.
Modificaciones o accesorios no autorizados.
Productos no instalados, utilizados o mantenidos correctamente.
Alquiler o uso comercial no autorizado.

USO DEL PRODUCTO:
El uso normal equivale a una semana laboral de 40 horas. Superar este límite puede reducir proporcionalmente el período de garantía.

POLÍTICA DE DEVOLUCIONES
Ofrecemos una política de devolución de 30 días. Contáctenos dentro de los 30 días para realizar una devolución. Los productos devueltos deben estar en su estado y embalaje originales.

CONDICIONES
Los productos devueltos deben estar en su estado y embalaje originales.
El comprador asume los gastos de envío de devolución en caso de cambio de opinión.
En caso de productos defectuosos, cubriremos los gastos de envío de la devolución.
Pueden aplicarse reembolsos parciales a artículos devueltos dañados o con piezas faltantes.

PROCESO DE DEVOLUCIÓN
Adjunte su factura y el motivo de la devolución. Tras la inspección, le proporcionaremos la dirección de devolución y la solución correspondiente. Las devoluciones aprobadas se reembolsarán al método de pago original.

保証
ご購入日から1年以内に不具合が確認された場合、購入者ご本人が引き続き製品を所有していることを条件として、修理または交換を行います。本保証に基づく救済はこれに限定されます。

保証対象外
本保証は以下の場合には適用されません。
通常の摩耗や劣化
誤使用、乱用、または過度な使用
無断で行われた改造や付属品の追加
正しく設置、使用、または保守されていない製品
レンタルまたは無許可の商業利用

製品の使用条件:
通常使用とは、週40時間の使用を基準とします。これを超える使用は、保証期間を相応に短縮する場合があります。

返品ポリシー
30日間の返品対応を行っています。返品をご希望の場合は、30日以内にご連絡ください。返品品は、元の状態および梱包である必要があります。

条件
返品される製品は、元の状態および梱包である必要があります。
お客様のご都合による返品の場合、返送料はお客様負担となります。
不良品の場合、返送料は当社が負担します。
破損や部品不足がある場合、返金額が一部減額されることがあります。

返品の流れ
請求書（購入証明）と返品理由を同封してください。検品後、返送先住所および対応内容をご案内します。承認された返品は、元のお支払い方法へ返金されます。

vimeo | ASSEMBLY VIDEO

+1(888) 868-6849 (ENGLISH ONLY)
malolservice1@hotmail.com