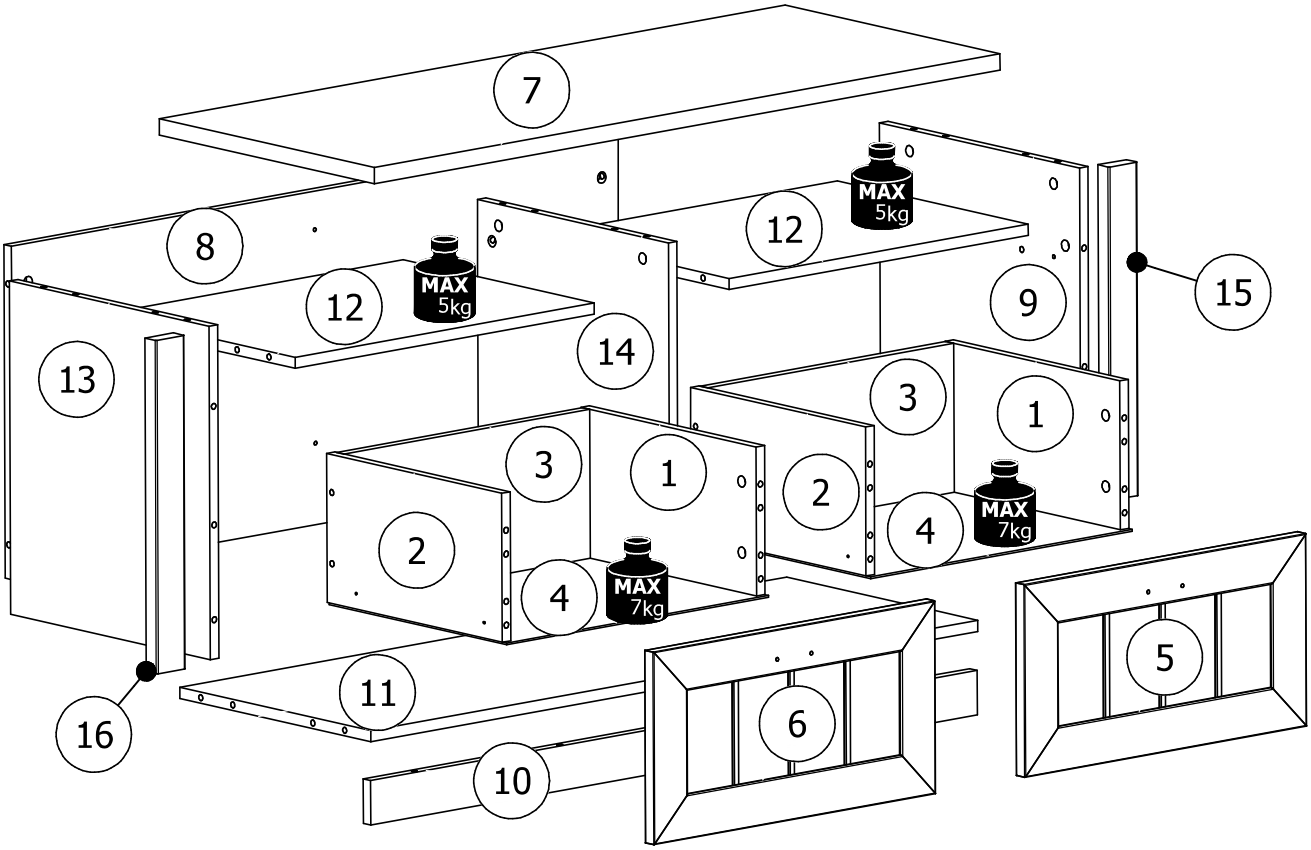

nr	L[mm]	B[mm]	T[mm]	Menge	Colli
1	201	350	15	2	1/2
2	201	350	15	2	1/2
3	201	433	15	2	1/2
4	461	355	2,5	2	1/2
5	496	260	18	1	1/2
6	496	260	18	1	1/2
7	1102	430	22	1	2/2
8	1069	450	15	1	2/2
9	450	400	15	1	2/2
10	1068	60	15	1	2/2
11	1069	382	15	1	2/2
12	527	382	15	2	1/2
13	450	400	15	1	2/2
14	375	382	15	1	1/2
15	450	50	22	1	2/2
16	450	50	22	1	2/2