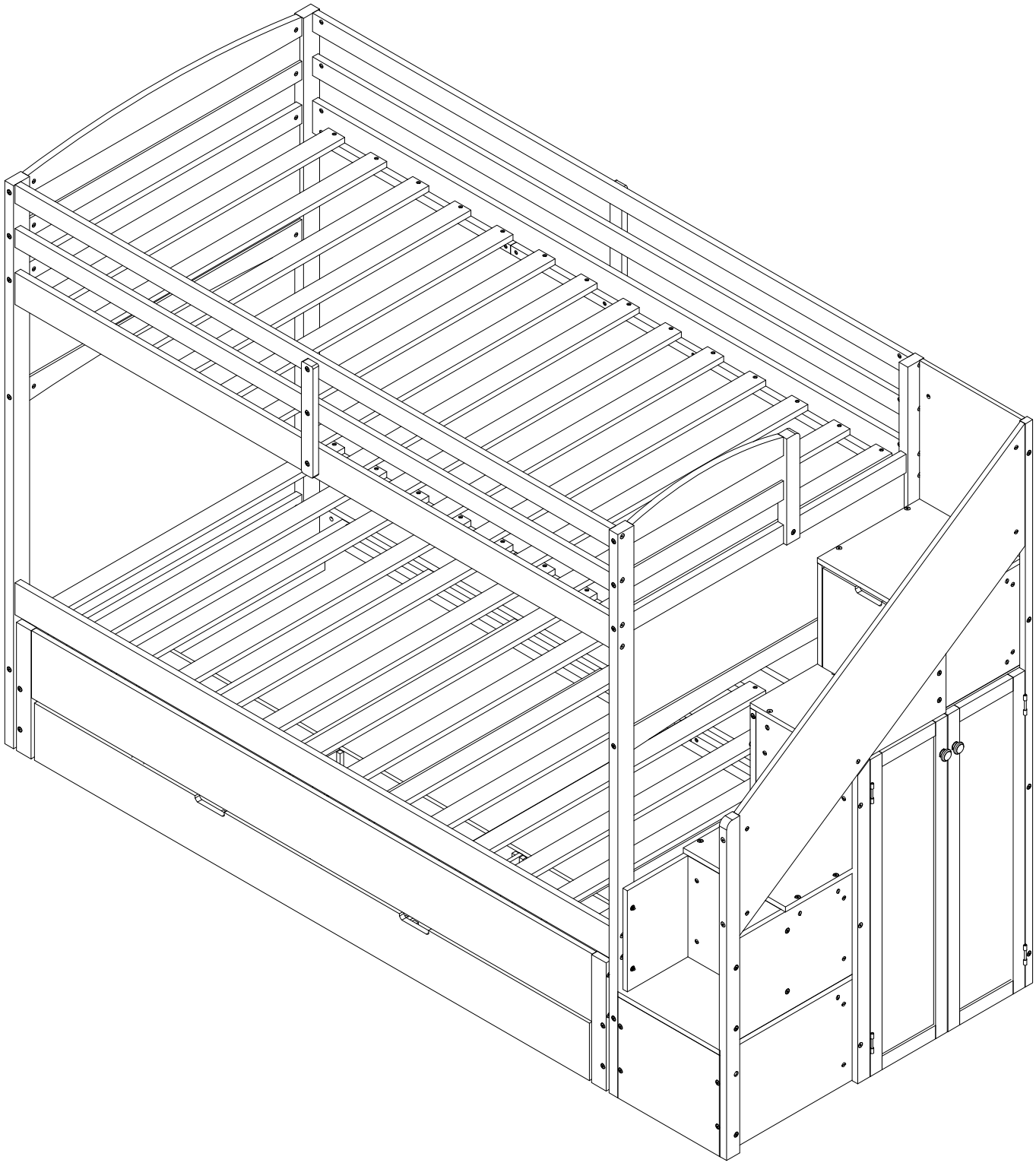
ASSEMBLY INSTRUCTIONS
INSTRUCTIONS DE MONTAGE

TWIN XL BUNK BED
LIT SUPERPOSÉ TWIN XL



SAFETY WARNING

1. This bed is designed for use only mattress(es) meeting the following specifications on the upper bunk, and lower bunk:

Upper bunk :

Bed Type	Length	Width	Thickness
Twin XL Standard	**79” - 80”**	**37 ¹/² ”- 38 ¹/² ”**	**6''**

Lower bunk:

Bed Type	Length	Width	Thickness
Twin XL Standard	**79” - 80”**	**37 ¹/² ”- 38 ¹/² ”**	**6''**

2. Replacement parts, including additional guardrails, may be obtained from any of our dealers.
3. Follow the information on the warnings appearing on the upper bunk bed end structure and on the carton. Do not remove warning label from bed.
4. Always use the recommended size mattresses or mattress supports, or both, to help prevent the likelihood of entrapment or falls.
5. Surface of the mattress must be at least 5 in. (127 mm) below the upper edge of guardrails.
6. Do not allow children under 6 years of age to use the upper bunk.
7. Periodically check and ensure that the guardrail, ladder, and other components are in their proper position, free from damage, and that all connectors are tight.
8. Do not allow horseplay on or under the bed and prohibit jumping on the bed
9. Always use the ladder for entering and leaving the upper bunk.
10. Do not use substitute parts. Contact the manufacturer or dealer for replacement parts.
11. Use of a night light may provided added safety precaution for a child using the upper bunk.
12. Always use guardrails on both long sides of the upper bunk. If the bunk bed will be placed next to the wall, the guardrail that runs the full length of the bed should be placed against the wall to prevent entrapment between the bed and wall.
13. The use of water or sleep flotation mattresses is prohibited.
14. STRANGULATION HAZARD – Never attach or hang items to any part of the bunk bed that are not designed for use with the bed; for example, but not limited to, hook, belts and jump ropes.
15. Keep these instructions for future reference
16. We recommend assembling your bunk bed on a shipping carton to protect your floor or carpet
17. Be certain all staples are out of the box before beginning assembly on the shipping carton
18. Prohibit more than one person on upper bunk

AVERTISSEMENTS DE SÉCURITÉ

1. Ce lit est conçu pour être utilisé uniquement avec des matelas répondant aux spécifications suivantes sur la couchette supérieure et la couchette inférieure :

Couchette supérieure :

Type de lit	Longueur	Largeur	Épaisseur
Simple standard	79po - 80po	37 1/2po - 38 1/2po	6po

Couchette inférieure :

Type de lit	Longueur	Largeur
Simple standard	79po - 80po	37 1/2po - 38 1/2po	6po

2. Des pièces de rechange, y compris des garde-corps supplémentaires, peuvent être obtenues auprès de l'un de nos distributeurs.

3. Suivez les informations figurant sur les avertissements figurant sur la structure d'extrémité du lit superposé supérieur et sur le carton. Ne retirez pas l'étiquette d'avertissement du lit.

4. Utilisez toujours des matelas ou des supports de matelas de taille recommandée, ou les deux, pour éviter tout risque de piégeage ou chutes.

5. La surface du matelas doit être à au moins 5 po (127 mm) sous le bord supérieur des barrières de sécurité.

6. Ne laissez pas les enfants de moins de 6 ans utiliser la couchette supérieure.

7. Vérifiez et assurez-vous périodiquement que le garde-corps, l'échelle et les autres composants sont dans leur position appropriée, exempt de dommages et que tous les connecteurs sont bien serrés.

8. Ne permettez pas les jeux brutaux sur ou sous le lit et interdisez de sauter sur le lit.

9. Utilisez toujours l'échelle pour entrer et sortir de la couchette supérieure.

10. N'utilisez pas de pièces de rechange. Contactez le fabricant ou le revendeur pour obtenir des pièces de rechange.

11. L'utilisation d'une veilleuse peut constituer une mesure de sécurité supplémentaire pour un enfant utilisant la couchette supérieure.

12. Utilisez toujours des barrières de sécurité sur les deux côtés longitudinaux du lit supérieur. Si le lit superposé doit être placé à côté du mur, la barrière de sécurité qui s'étend sur toute la longueur du lit doit être placée contre le mur pour éviter tout piégeage entre le lit et le mur.

13. L'utilisation de matelas à eau ou de matelas flottants pour le sommeil est interdite.

14. RISQUE D'ÉTRANGLEMENT - Ne jamais attacher ou suspendre des objets à une partie quelconque du lit superposé qui ne sont pas conçu pour être utilisé avec le lit ; par exemple, mais sans s'y limiter, un crochet, des ceintures et des cordes à sauter.

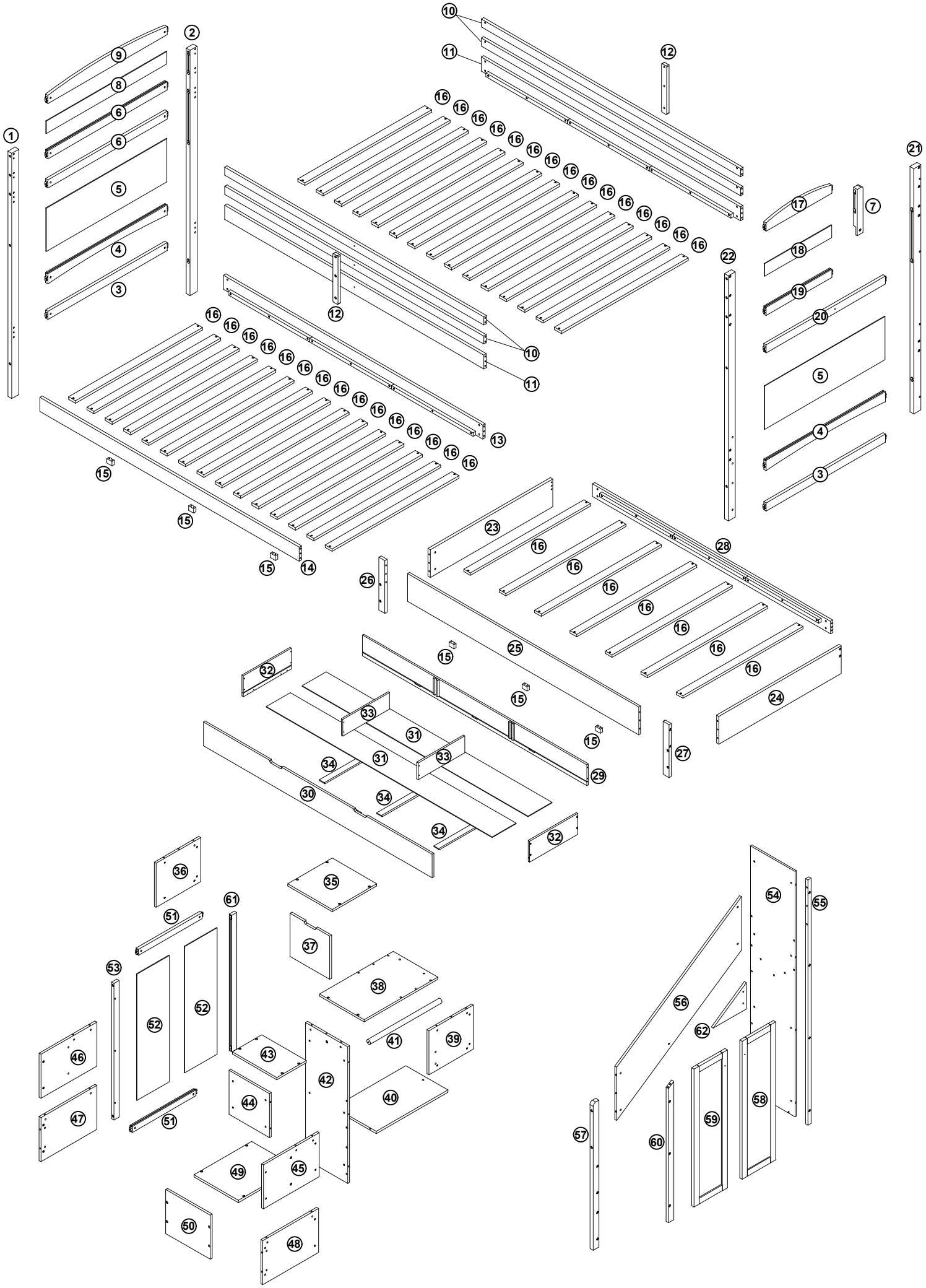
15. Conservez ces instructions pour référence ultérieure.

16. Interdire à plus d'une personne de dormir sur la couchette supérieure.

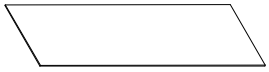
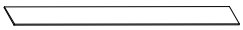
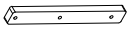
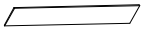
17. Nous vous recommandons d'assembler votre lit superposé sur le carton d'expédition pour protéger votre sol ou votre tapis.

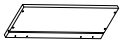
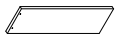
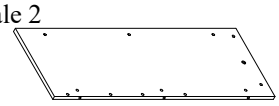
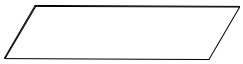
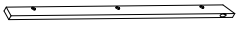
18. Assurez-vous que toutes les agrafes sont sorties de la boîte avant de commencer l'assemblage sur le carton d'expédition.

PRODUCT DETAILS / DÉTAILS DU PRODUIT

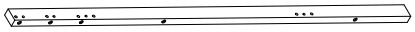


PARTS LIST / LISTE DES PIÈCES
N709P425582

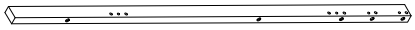
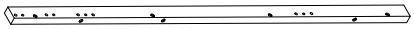
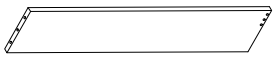
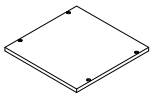
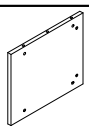
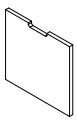
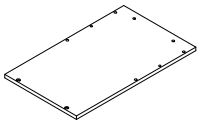
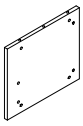
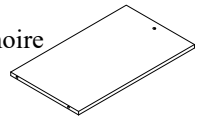
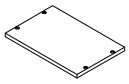
4	Horizontal bar under the left and right hips 2 Barre horizontale sous les hanches gauche et droite 2 	2PCS
5	Side panel on the left and right Panneau latéral gauche et droit 	2PCS
7	Horizontal railing on the right Rambarde horizontale à droite 	1PC
8	Panel on the left side Panneau sur le côté gauche 	1PC
9	Horizontal bar on the left hip Barre horizontale sur la hanche gauche 	1PC
12	The bar is standing on top. Le bar est posé dessus. 	2PCS
15	Drawer stopper Butée de tiroir 	6PCS
16	Slats Lattes 	37PCS
17	Horizontal bar on the right hip Barre horizontale sur la hanche droite 	1PC
18	Panel on the right side Panneau sur le côté droit 	1PC
19	Horizontal bar in the middle of the right hip 1 Barre horizontale au milieu de la hanche droite 1 	1PC
20	Horizontal bar in the middle of the right hip 2 Barre horizontale au milieu de la hanche droite 2 	1PC
26	Left leg flap Lambeau de la jambe gauche 	1PC

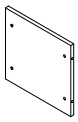
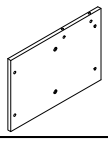
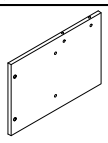
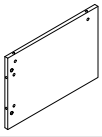
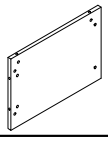
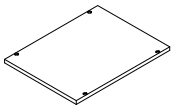
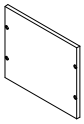
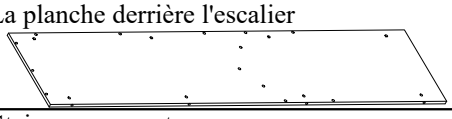
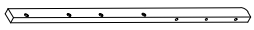
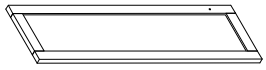
27	Right leg flap Lambeau de la jambe droite 	1PC
32	Drawer side panel Panneau latéral du tiroir 	2PCS
33	Drawer partition Cloison de tiroir 	2PCS
34	Drawer bottom support Support inférieur de tiroir 	3PCS
41	Round coat hooks Crochets ronds pour manteaux	1PC
42	Vertical platform 2 Plateforme verticale 2 	1PC
51	Rear frame crossbar Traverse du cadre arrière 	2PCS
52	Rear panel of the rear frame Panneau arrière du cadre arrière 	2PCS
53	Rear frame uprights 1 Montants du cadre arrière 1	1PC
56	Stair railing panels Panneaux de rampe d'escalier 	1PC
60	The guy stands holding the door hinge. L'homme se tient debout, tenant la charnière de la porte. 	1PC
61	Rear frame uprights 2 Montants du cadre arrière 2 	1PC
62	Gap cover board Panneau de recouvrement de l'espace 	1PC

N709P425583

1	Left front leg Patte avant gauche 	1PC
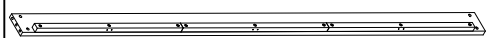
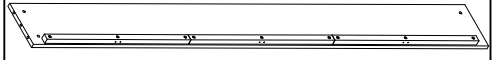
3	Horizontal bar under the left and right hips 1 Barre horizontale sous les hanches gauche et droite 1 	2PCS

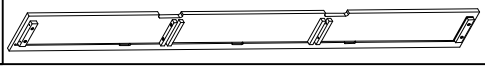
②	Left back leg Patte arrière gauche 	1PC
㉑	Right back leg Patte arrière droite 	1PC
㉒	Right front leg patte avant droite 	1PC
㉓	Left side panel with pull tab Panneau latéral gauche avec languette de traction 	1PC
㉔	Right side panel with pull tab Panneau latéral droit avec languette de traction 	1PC
㉟	Stair treads 1 Marches d'escalier 1 	1PC
㊱	Left side of the staircase 1 Côté gauche de l'escalier 1 	1PC
㊲	Floor door 1 Porte d'étage 1 	1PC
㊳	Stair treads 2 Marches d'escalier 2 	1PC
㊴	Right side of the staircase 1 Côté droit de l'escalier 1 	1PC
㊵	Wardrobe bottom panel panneau inférieur de l'armoire 	1PC
㊸	Stair treads 3 Marches d'escalier 3 	1PC

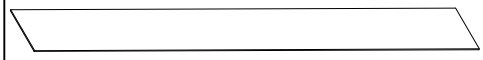
⑥	Horizontal bar in the middle of the left hip Barre horizontale au milieu de la hanche gauche 	2PCS
㊹	Vertical platform 3 Plateforme verticale 3 	1PC
㊺	Right side of the staircase 3 Plateforme verticale 3 	1PC
㊻	Left side of the staircase 3 Côté gauche de l'escalier 3 	1PC
㊼	Left side of the staircase 4 Côté gauche de l'escalier 4 	1PC
㊽	Right side of the staircase 4 Côté droit de l'escalier 4 	1PC
㊾	Stair treads 4 Marches d'escalier 4 	1PC
㊿	Vertical platform 4 Plateforme verticale 4 	1PC
㊿④	The plank behind the stairs La planche derrière l'escalier 	1PC
㊿⑦	Staircase support Support d'escalier 	1PC
㊿⑧	Left door panel Panneau de porte gauche 	1PC
㊿⑨	Right door panel Panneau de porte droit 	1PC

N709P425584

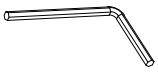
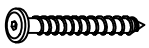
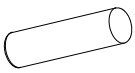
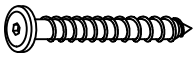
⑩	Horizontal bar on the upper railing Barre horizontale sur la rambarde supérieure 	4PCS
⑪	Bed srail 1 Lit srail 1 	2PCS
⑬	Bed srail 2 Srail de lit 2 	1PC

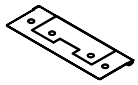
⑭	Bed srail 3 Srail de lit 3 	1PC
㉕	Sliding face panel panneau frontal coulissant 	1PC
㉘	Shoulder flap Rabat d'épaule 	1PC

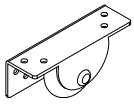
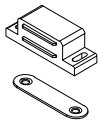
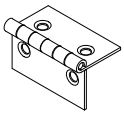
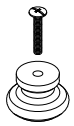
29	Drawer back panel panneau arrière du tiroir 	1PC
30	Drawer top panel panneau supérieur du tiroir 	1PC

31	Drawer bottom panel panneau inférieur du tiroir 	2PCS
55	Thanh is standing behind the stairs. Thanh se tient derrière l'escalier. 	1PC

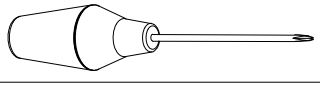
HARDWARE LIST - LISTE DES PIÈCES

A	Bolts / Boulons 1/4*95mm / 1/4*Ø9.5*12mm 	24pcs
B	Allen wrench / clé Allen L58mm 	2pcs
C	Vis flat head / Vis tête plate 4*40mm 	12pcs
D	Hex-Head screw / Vis à tête hexagonale Ø6*20mm 	1pc
E	Wooden dowel / cheville en bois Ø 8 * 30mm 	34pcs +1
F	Bolts / Boulons 1/4*70mm / 1/4*Ø9.5*12mm 	32pcs +1
G	Hex-Head screw / Vis à tête hexagonale Ø6*30mm 	11pcs

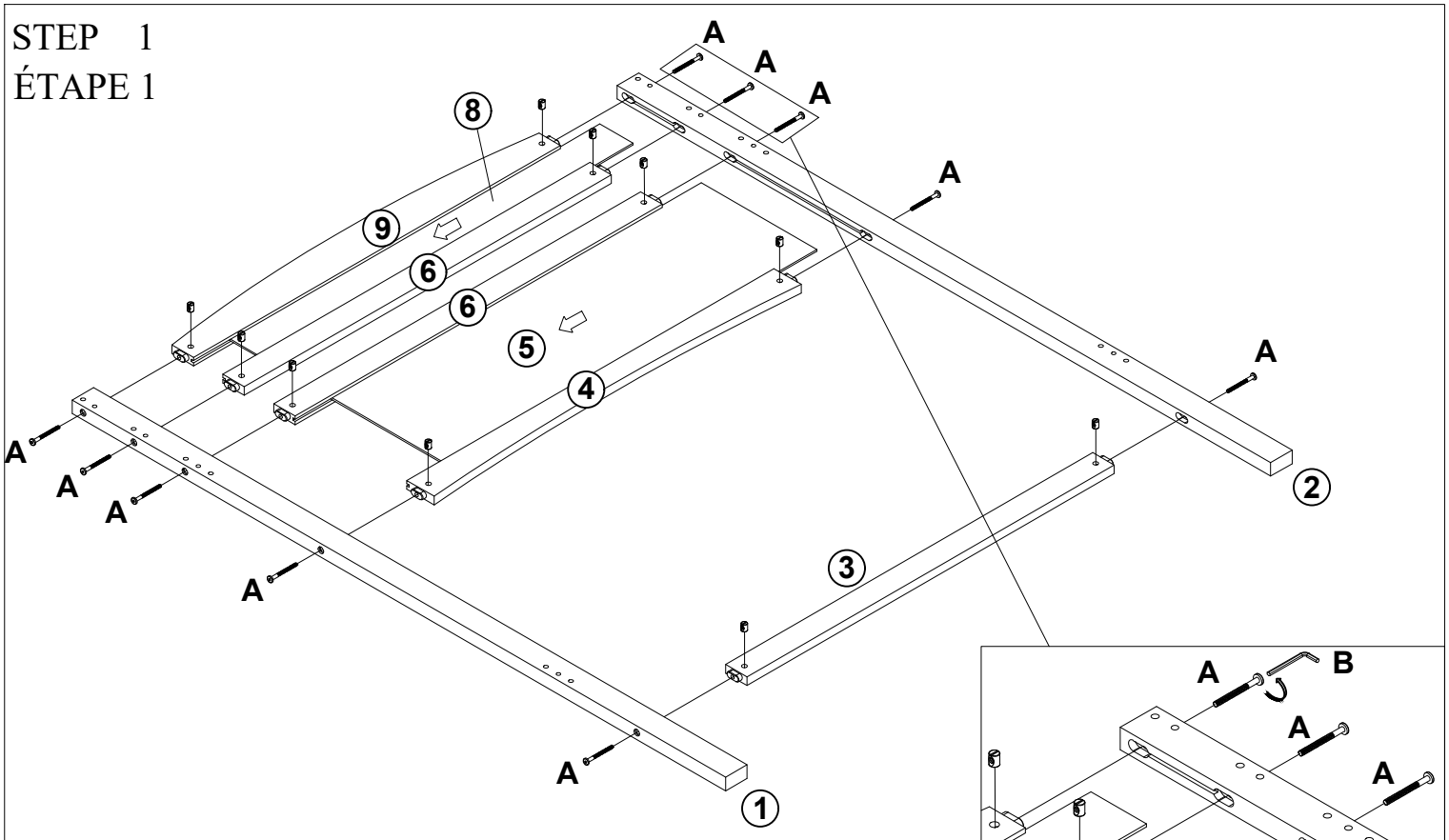
J	Bolts / Boulons 1/4*60mm / 1/4*Ø9.5*12mm 	15pcs
K	Vis flat head 4*30mm Vis à tête plate 4*30 mm 	86pcs +2
M	Hinge / Charnière 	4pcs
N	Vis flat head 4*50mm Vis à tête plate 4*50 mm 	4pcs
L	Vis flat head 3.5*10mm Vis à tête plate 3.5*10 mm 	8pcs
O	Plastic umbrella Ø10*10mm Parapluie en plastique Ø 10 x 10 mm 	4pcs
P	Bolts / Boulons 1/4*55mm / 1/4*Ø9.5*12mm 	43pcs +1

Ⓗ	Moving wheel Roue en mouvement 	8pcs	Ⓡ	Door magnet Aimant de porte **R1** **R2** 	2pcs
Ⓢ	Door lock Serrure de porte **S1**  **S2** 	2sets	Ⓩ	Bolts / Boulons 1/4*25mm 	2pcs
Ⓣ	Hinge Charnière 	2pcs	Ⓨ	Bolts / Boulons 1/4*35mm 	8pcs
Ⓠ	Vis flat head 3.5*15mm Vis à tête plate 3.5*15 mm 	52pcs +2	Ⓥ	Door handle Poignée de porte 	2pcs
Ⓘ	Corner joints / Joints d'angle L15*15*2MM 	4pcs	Ⓧ	Bolts / Boulons 1/4*85mm / 1/4*Ø9.5*12mm 	2pcs

ASSEMBLY TOOLS REQUIRED (NOT INCLUDED)
OUTILS D'ASSEMBLAGE REQUIS (NON INCLUS)



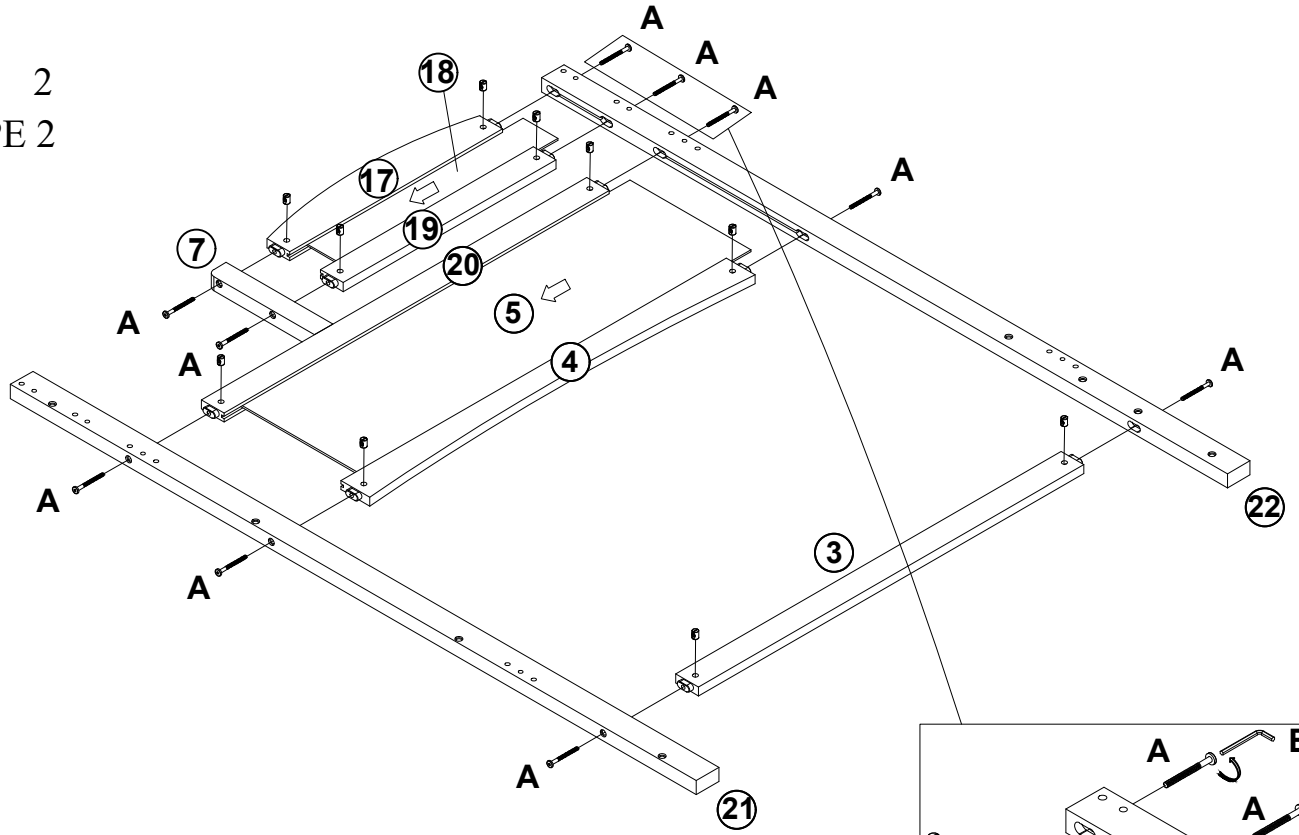
STEP 1
ÉTAPE 1

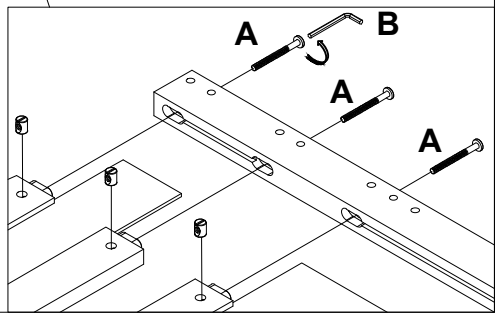


A	Bolts / Boulons 1/4*95mm / 1/4*Ø9.5*12mm	10PCS

B	Allen wrench / clé Allen L58mm	1PC

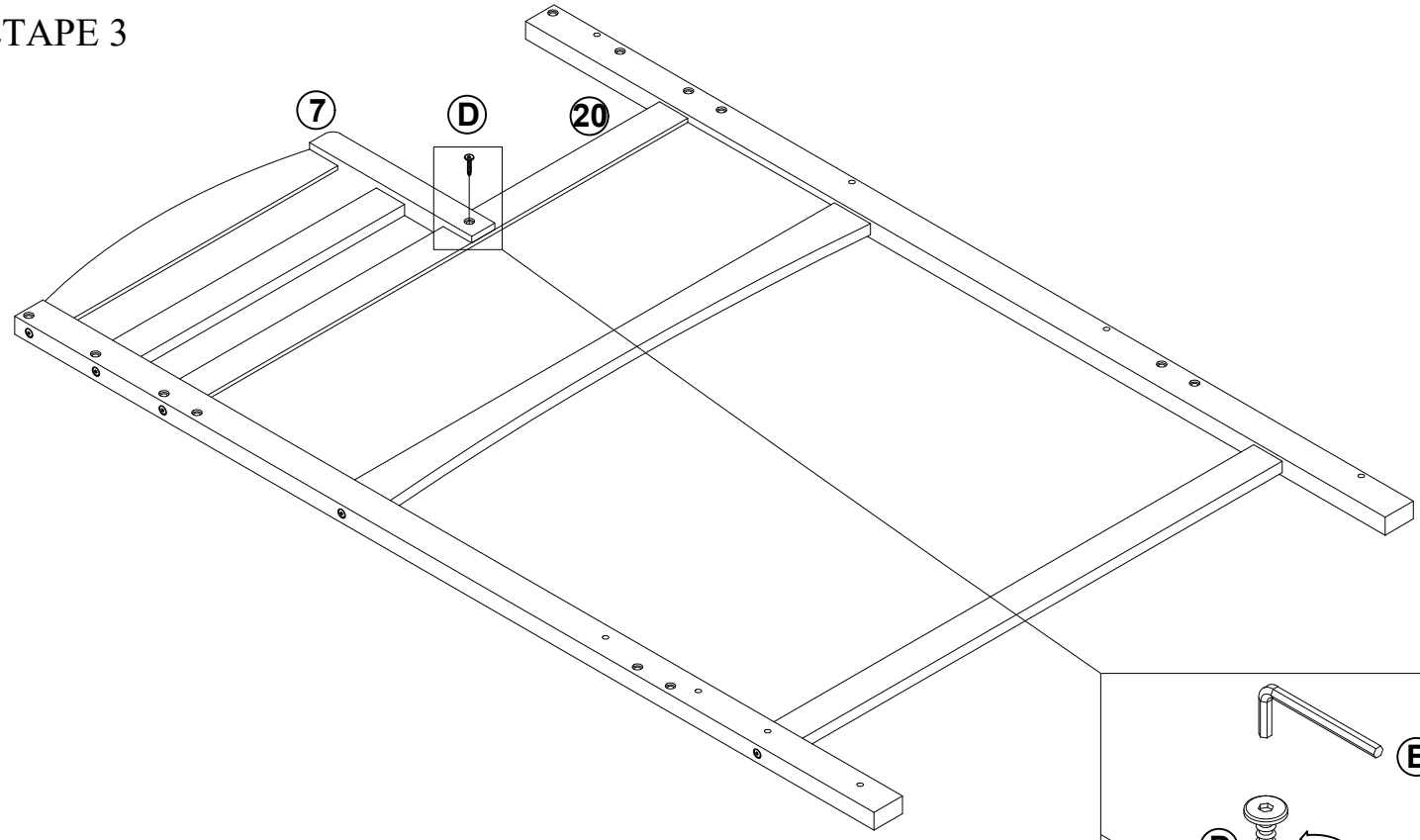
STEP 2
ÉTAPE 2

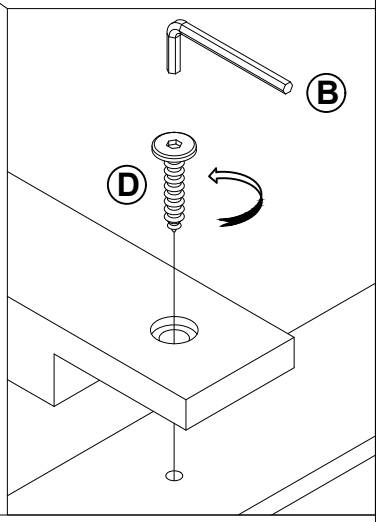




A	Bolts / Boulons 1/4*95mm / 1/4*Ø9.5*12mm	10PCS

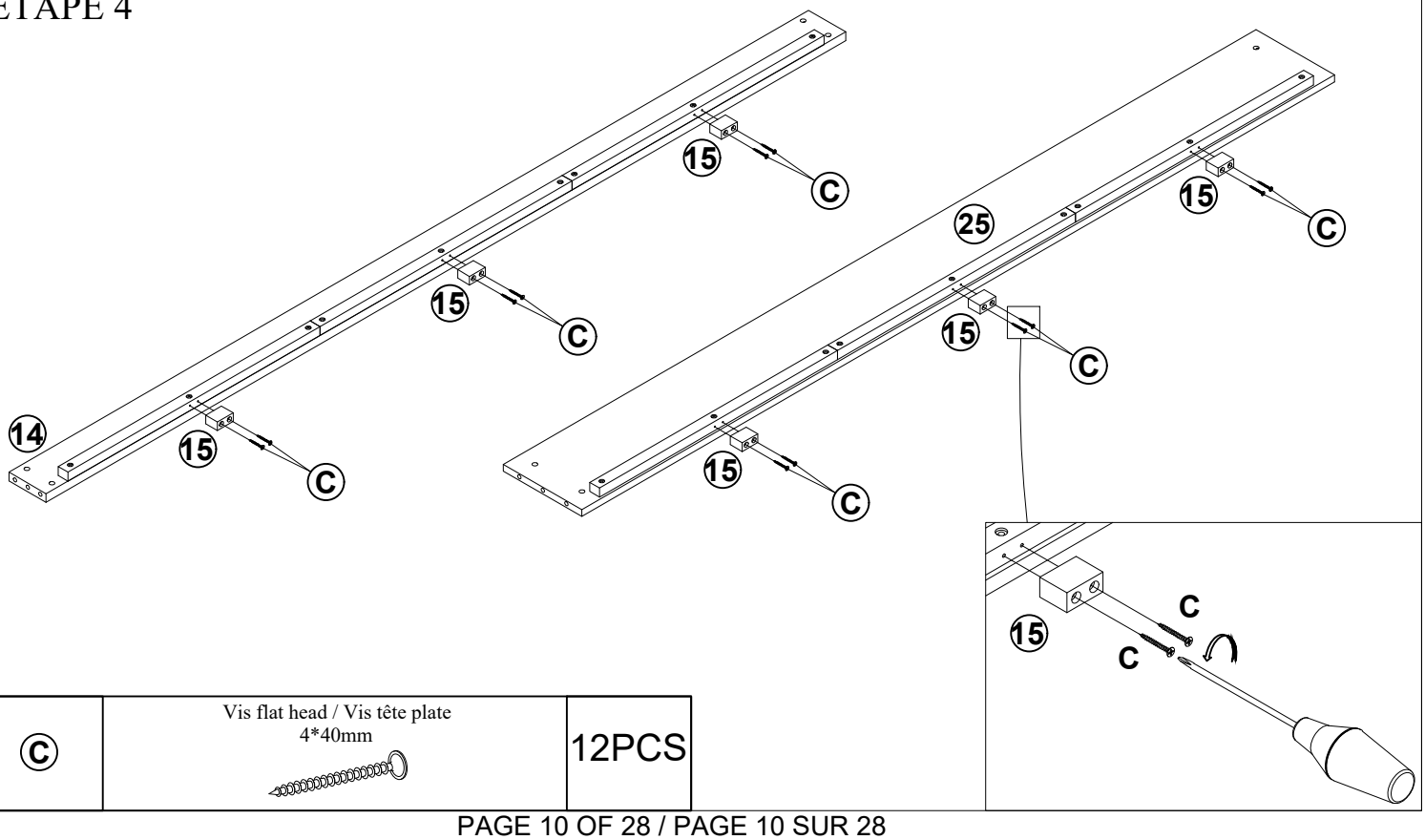
STEP 3
ÉTAPE 3





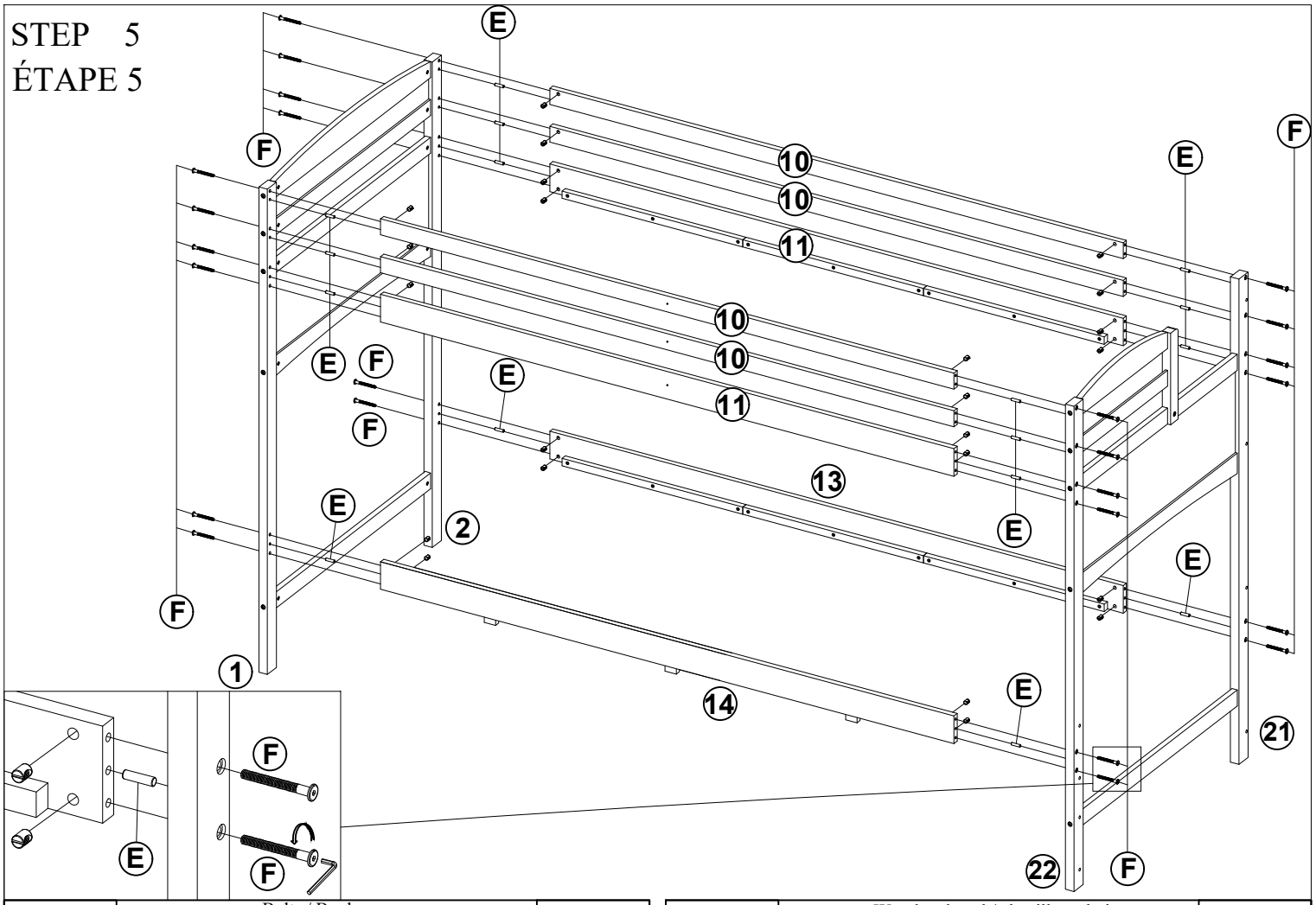
D	Hex-Head screw / Vis à tête hexagonale Ø6*20mm	1PC

STEP 4
ÉTAPE 4



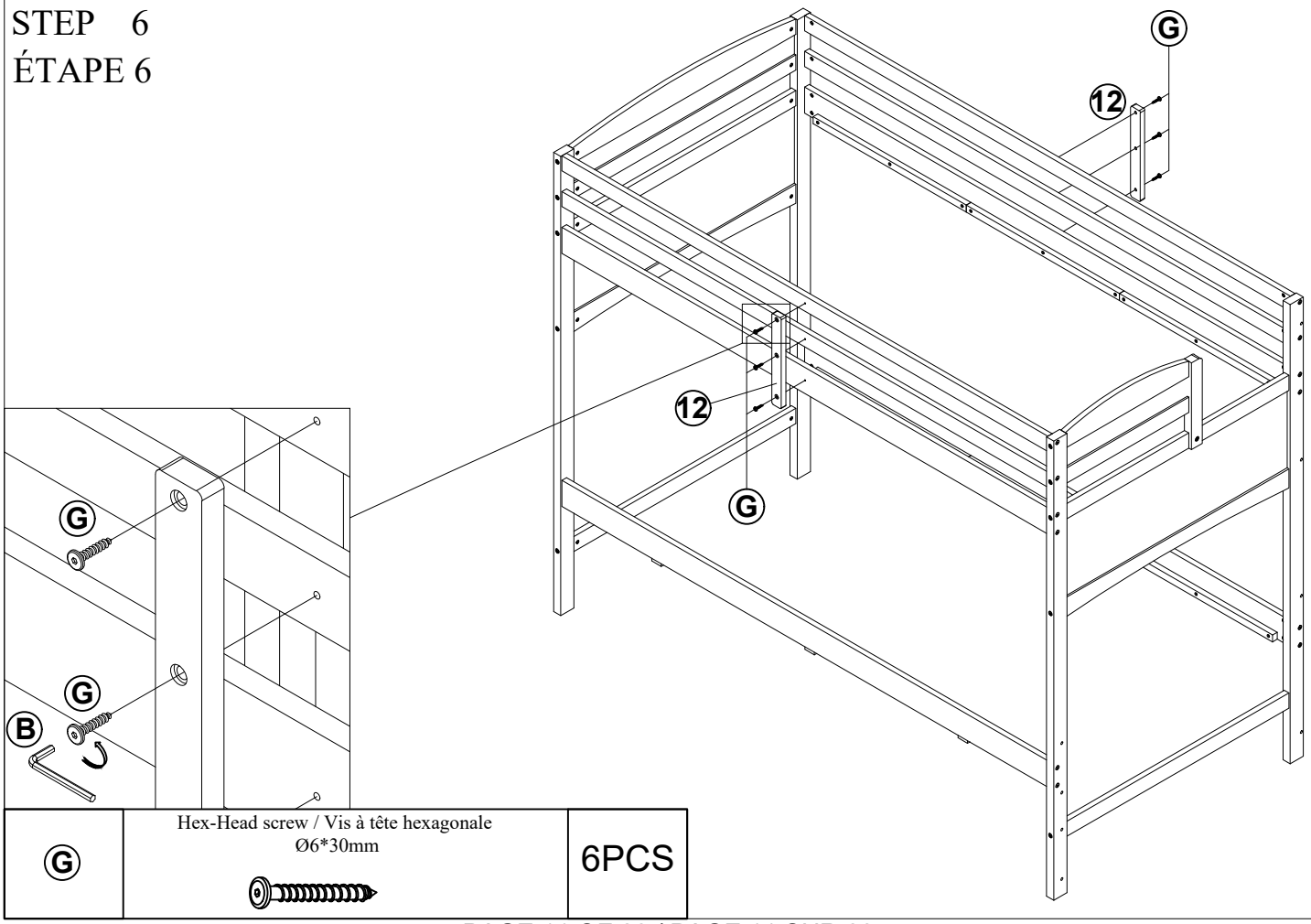
C	Vis flat head / Vis tête plate 4*40mm	12PCS

STEP 5
ÉTAPE 5



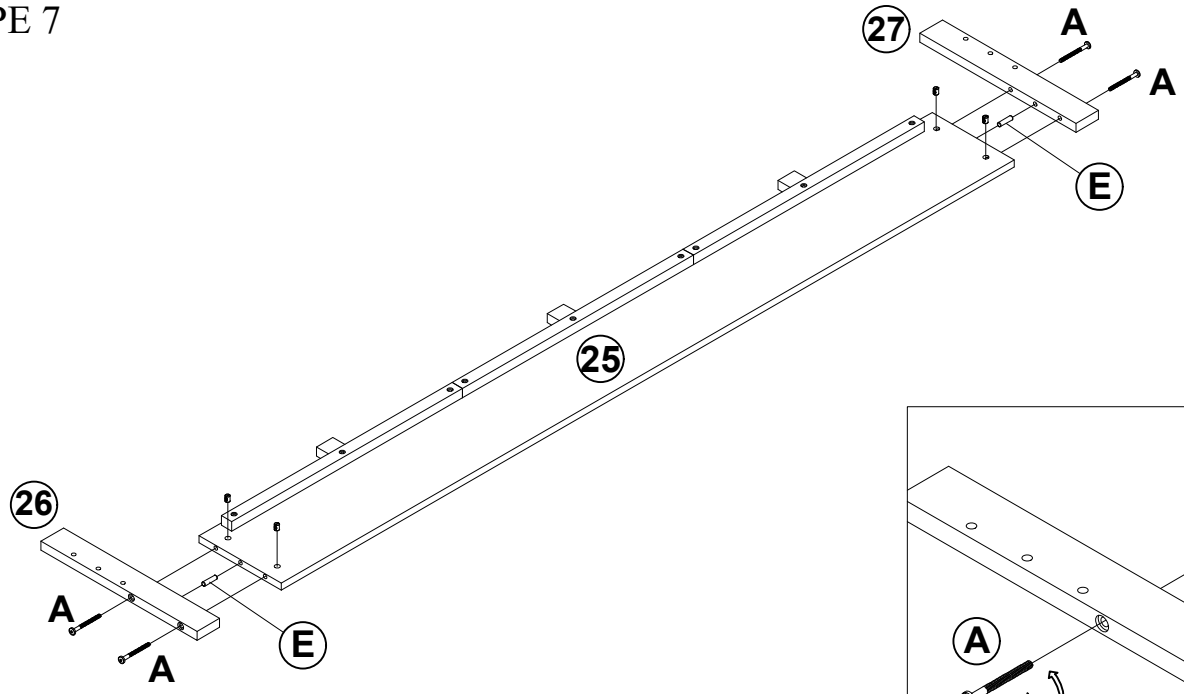
F	Bolts / Boulons 1/4*70mm / 1/4*Ø9.5*12mm	24PCS
E	Wooden dowel / cheville en bois Ø 8 * 30mm	16PCS

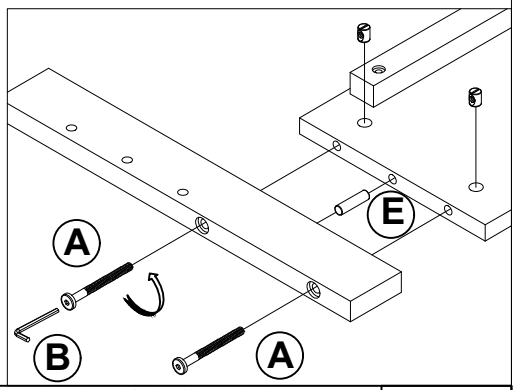
STEP 6
ÉTAPE 6



G	Hex-Head screw / Vis à tête hexagonale Ø6*30mm	6PCS

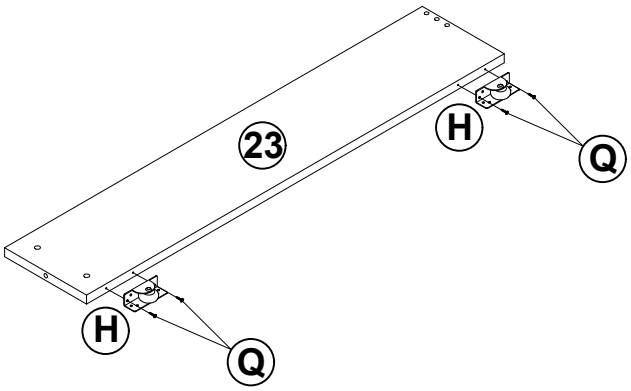
STEP 7
ÉTAPE 7

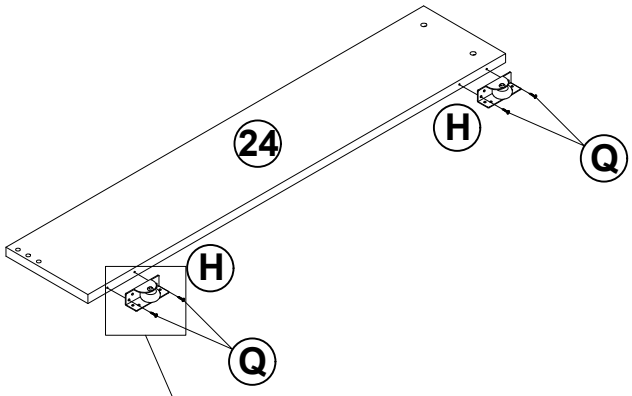


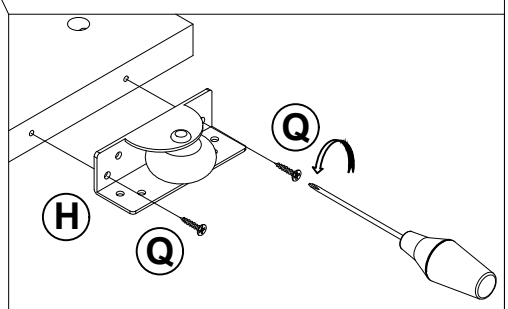


A	Bolts / Boulons 1/4*95mm / 1/4*Ø9.5*12mm	4PCS
E	Wooden dowel / cheville en bois Ø 8 * 30mm	2PCS

STEP 8
ÉTAPE 8

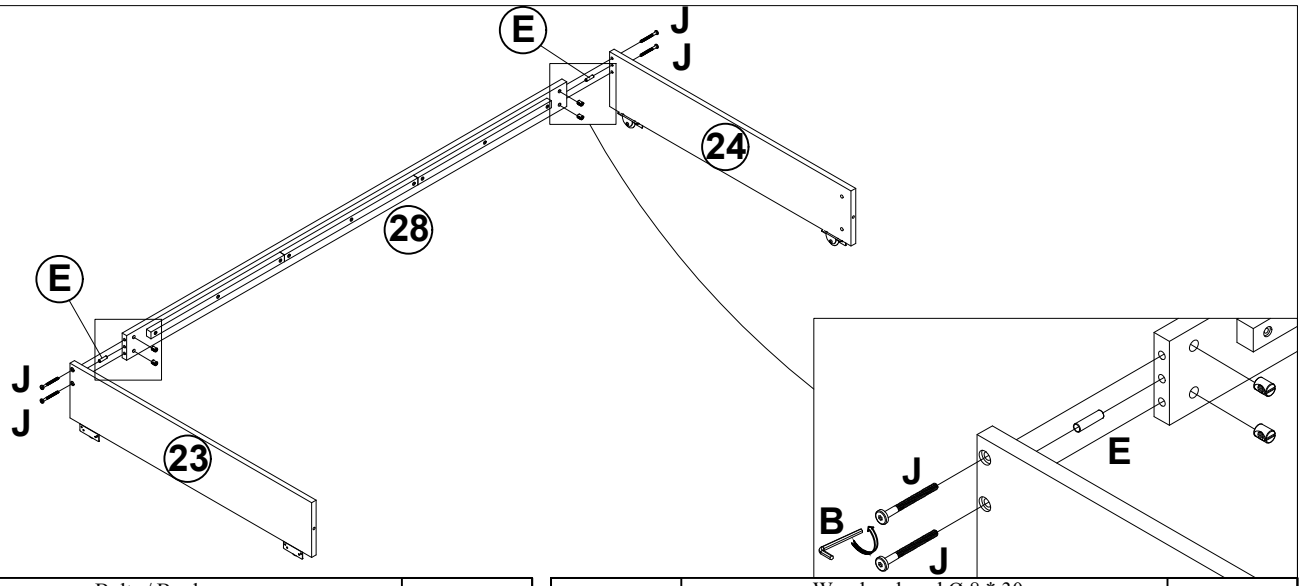






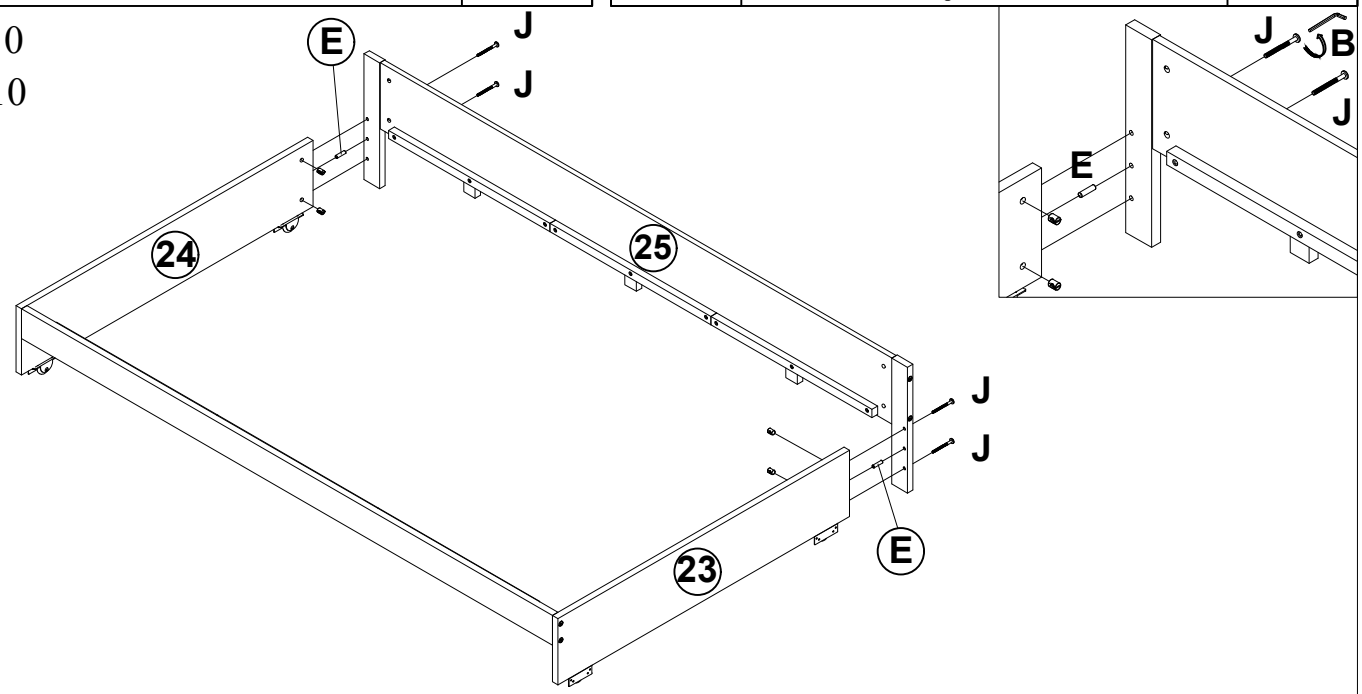
H	Moving wheel / Roue en mouvement	4PCS
Q	Vis flat head 3.5*15mm / Vis à tête plate 3.5*15 mm	8PCS

STEP 9
ÉTAPE 9



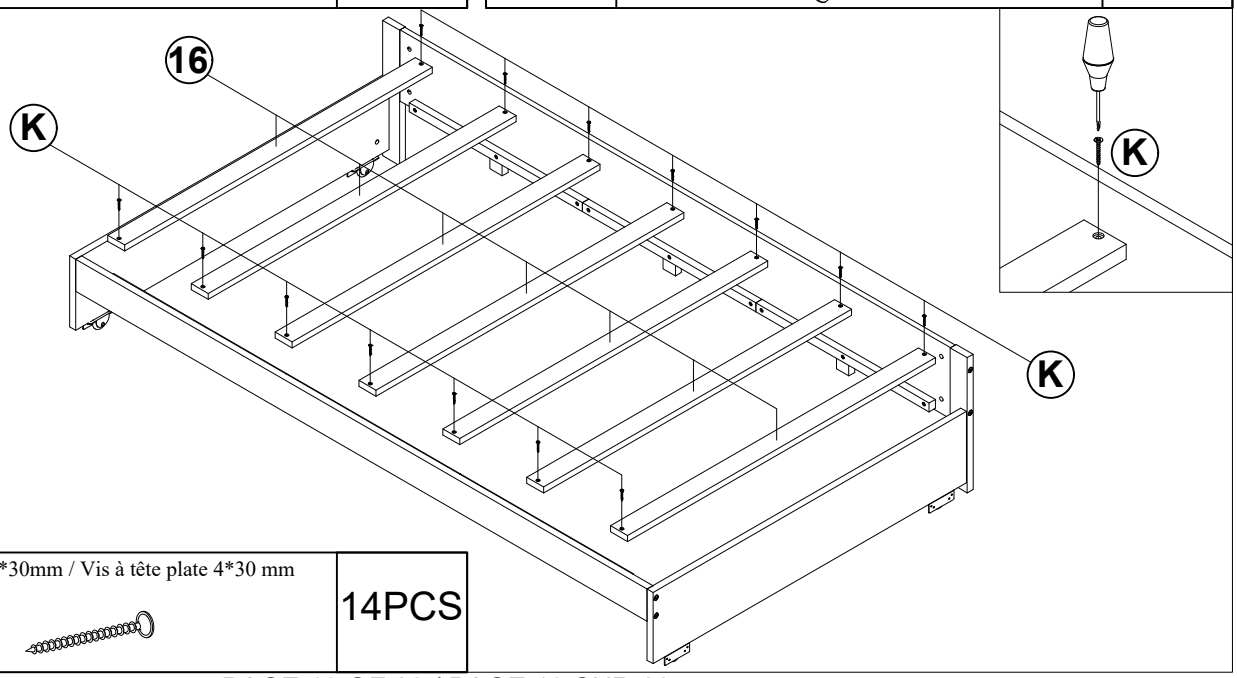
J	Bolts / Boulons 1/4*60mm / 1/4*Ø9.5*12mm	4PCS
E	Wooden dowel Ø 8 * 30mm Cheville en bois Ø 8 * 30 mm	2PCS

STEP 10
ÉTAPE 10



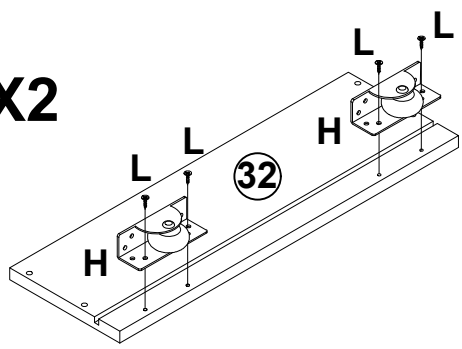
J	Bolts / Boulons 1/4*60mm / 1/4*Ø9.5*12mm	4PCS
E	Wooden dowel Ø 8 * 30mm Cheville en bois Ø 8 * 30 mm	2PCS

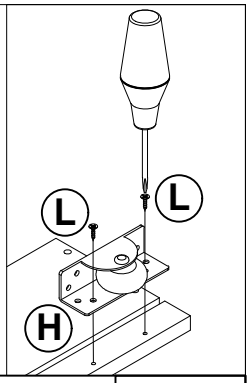
STEP 11
ÉTAPE 11



K	Vis flat head 4*30mm / Vis à tête plate 4*30 mm	14PCS

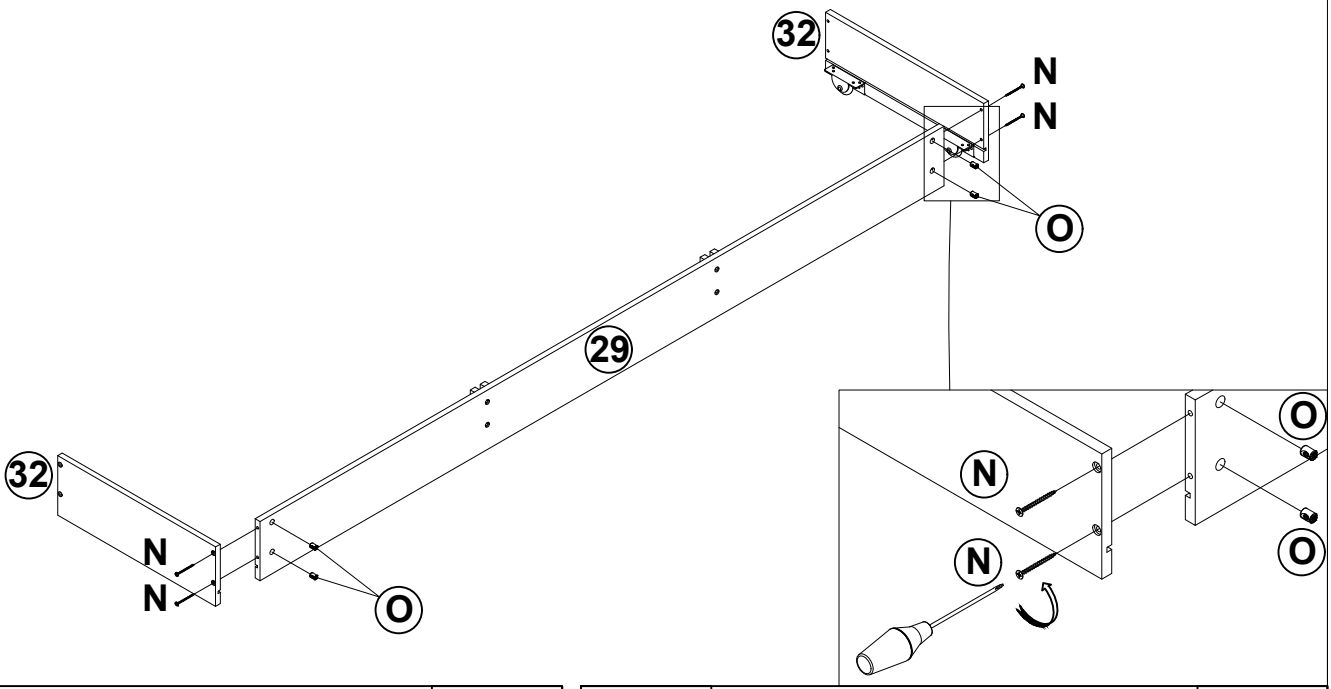
STEP 12
ÉTAPE 12





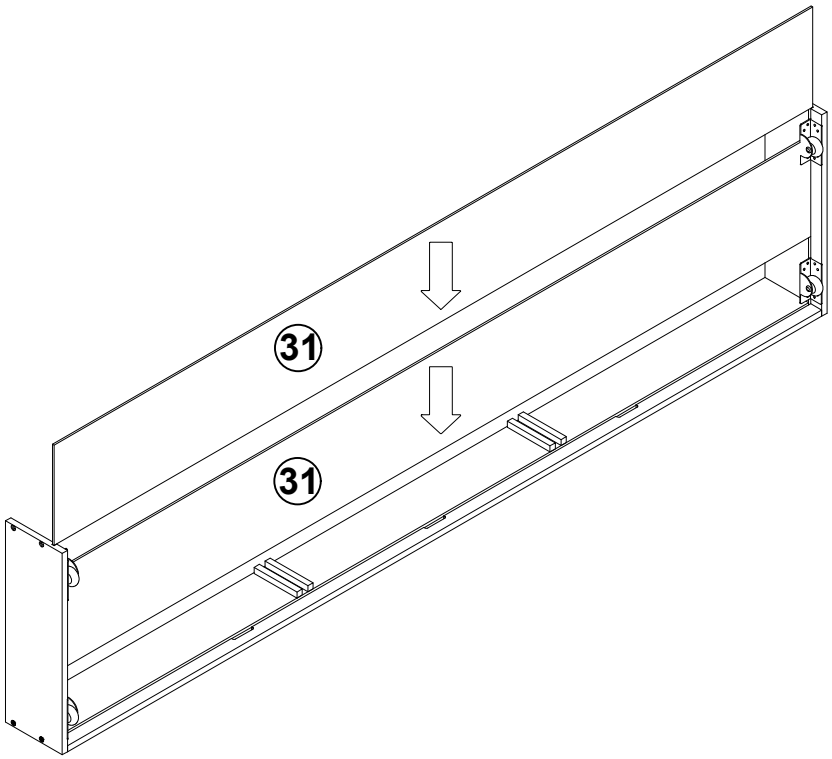
H	Moving wheel / Roue en mouvement 	4PCS
L	Vis flat head 3.5*10mm / Vis à tête plate 3.5*10 mm 	8PCS

STEP 13
ÉTAPE 13

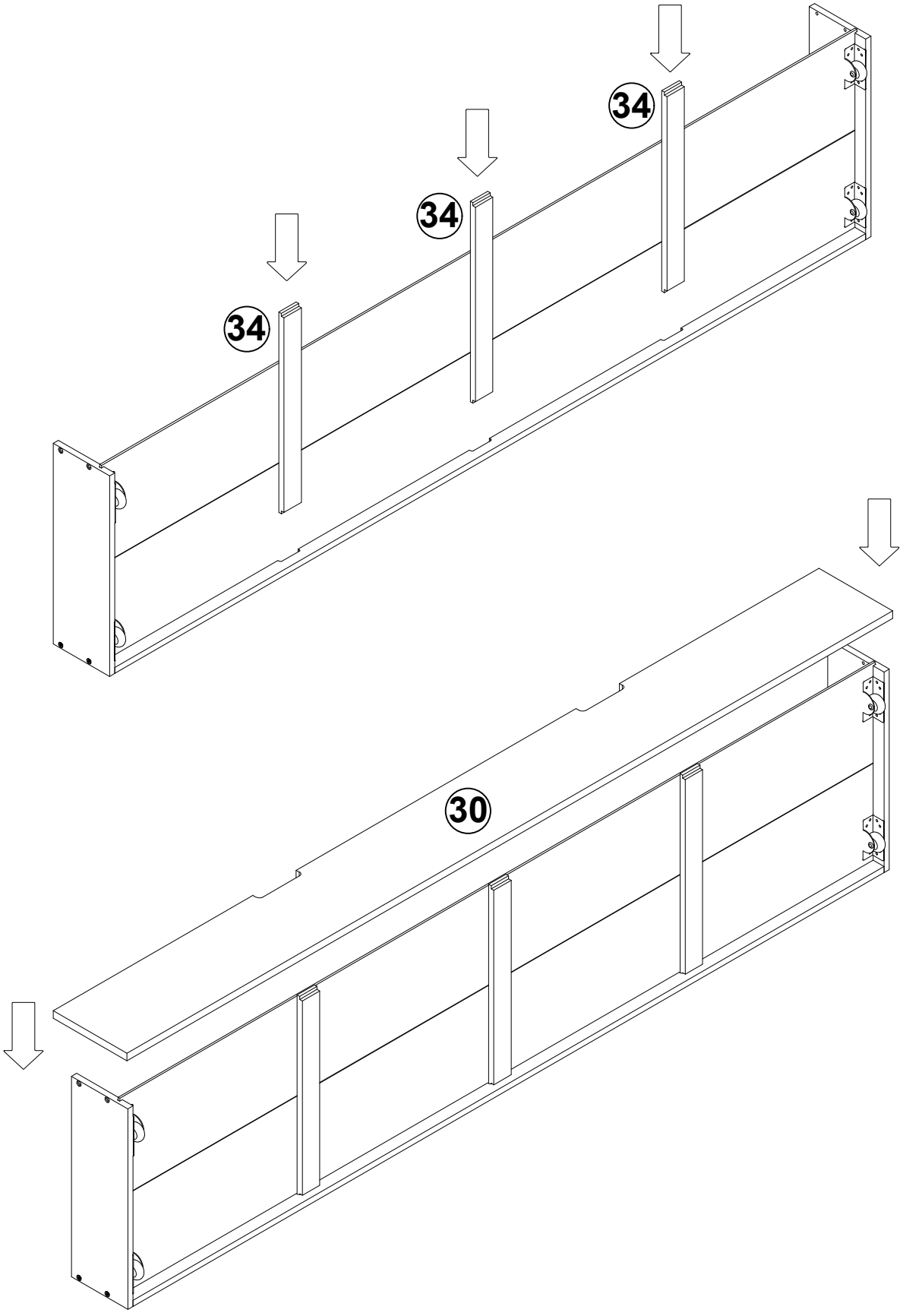


N	Vis flat head 4*50mm / Vis à tête plate 4*50 mm 	4PCS
O	Plastic umbrella Ø10*10mm Parapluie en plastique Ø 10 x 10 mm 	4PCS

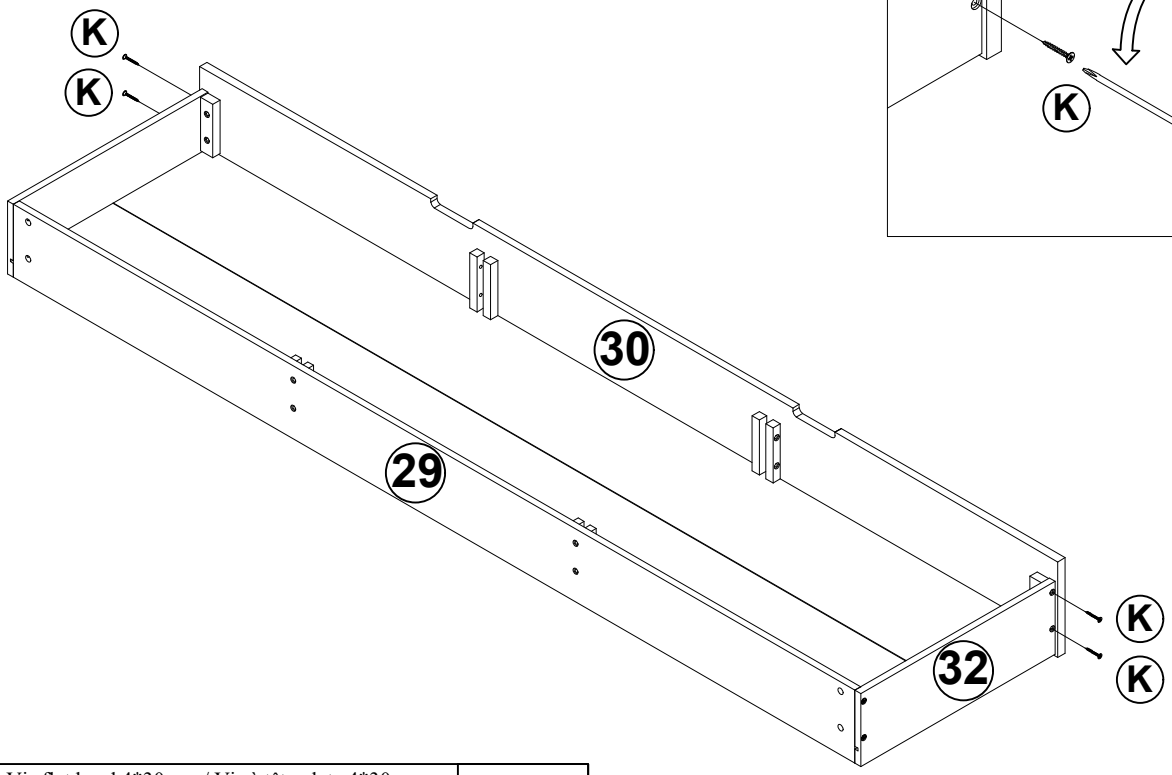
STEP 14
ÉTAPE 14

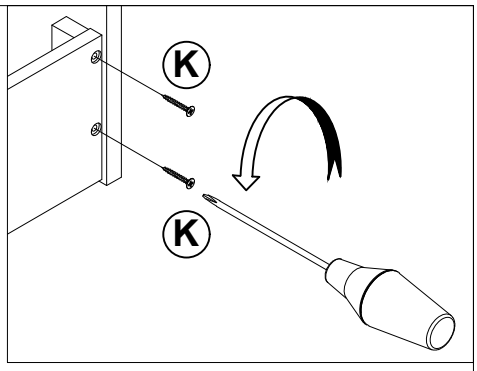


STEP 15
ÉTAPE 15



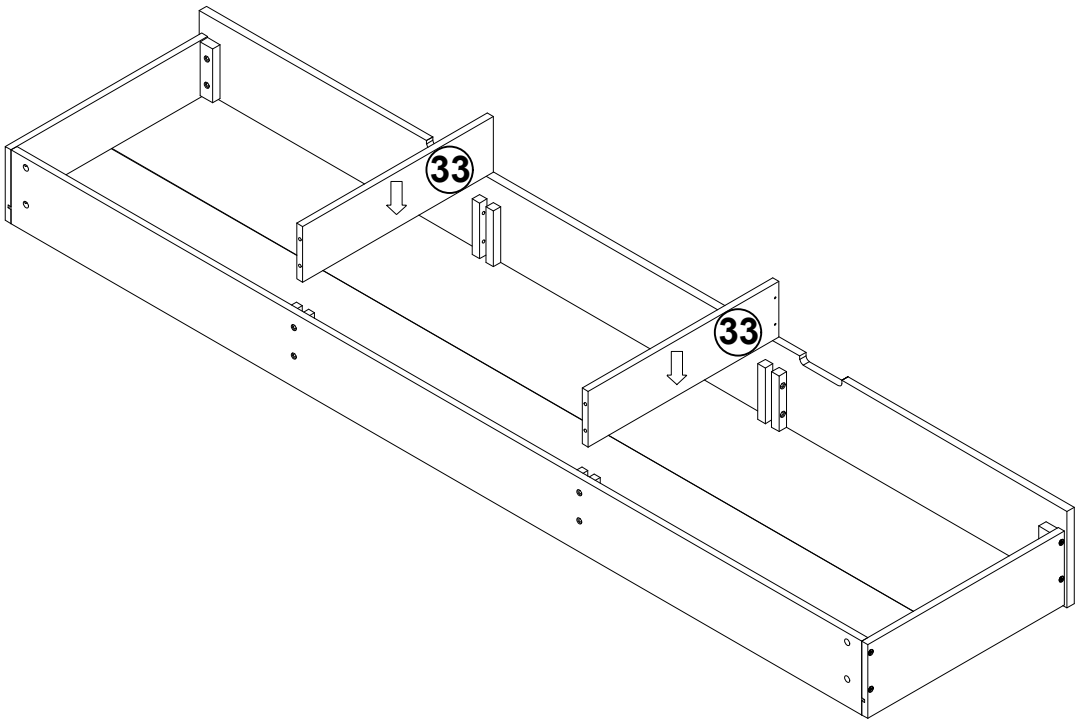
STEP 16
ÉTAPE 16



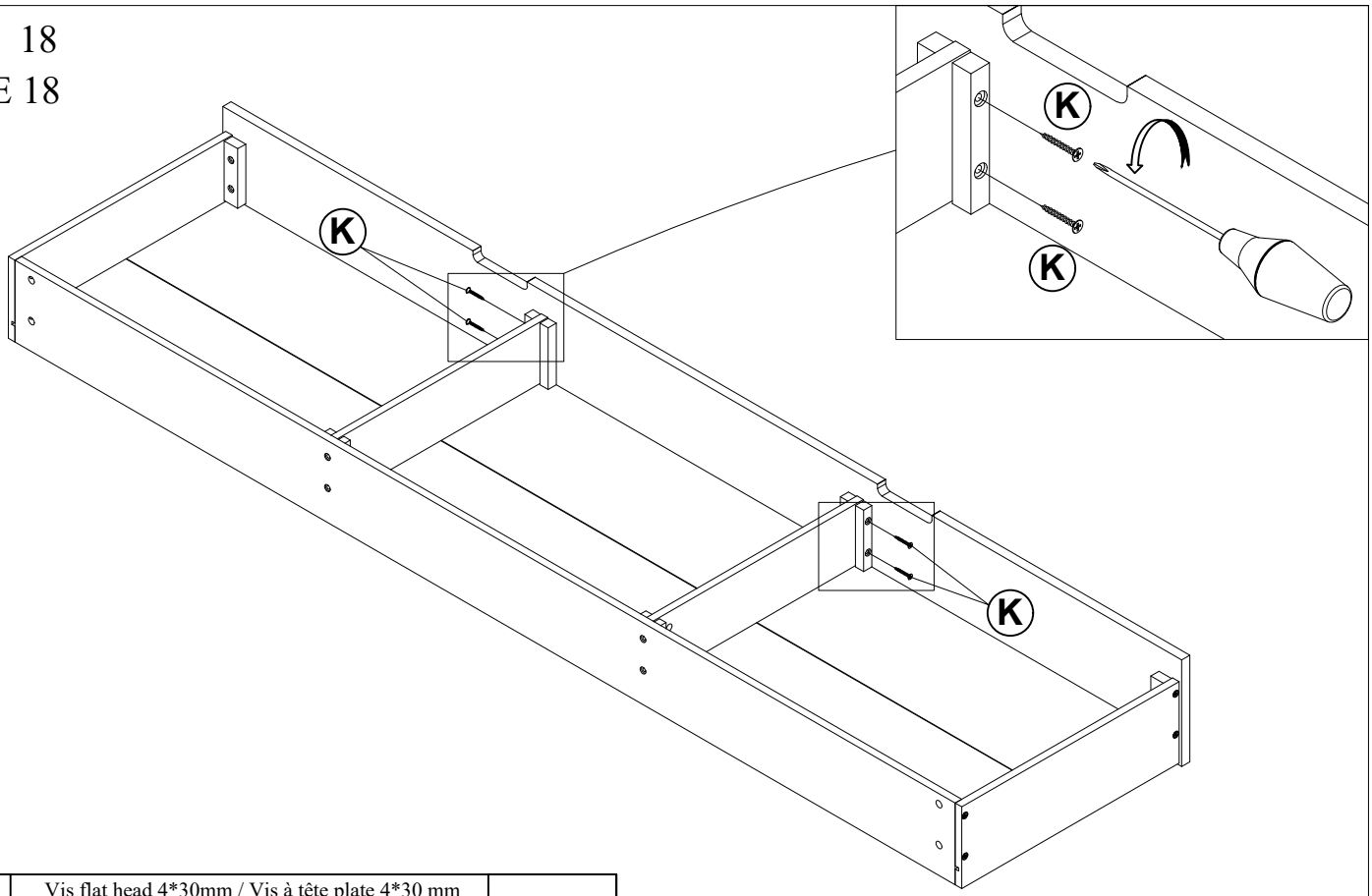


K	Vis flat head 4*30mm / Vis à tête plate 4*30 mm 	4PCS

STEP 17
ÉTAPE 17

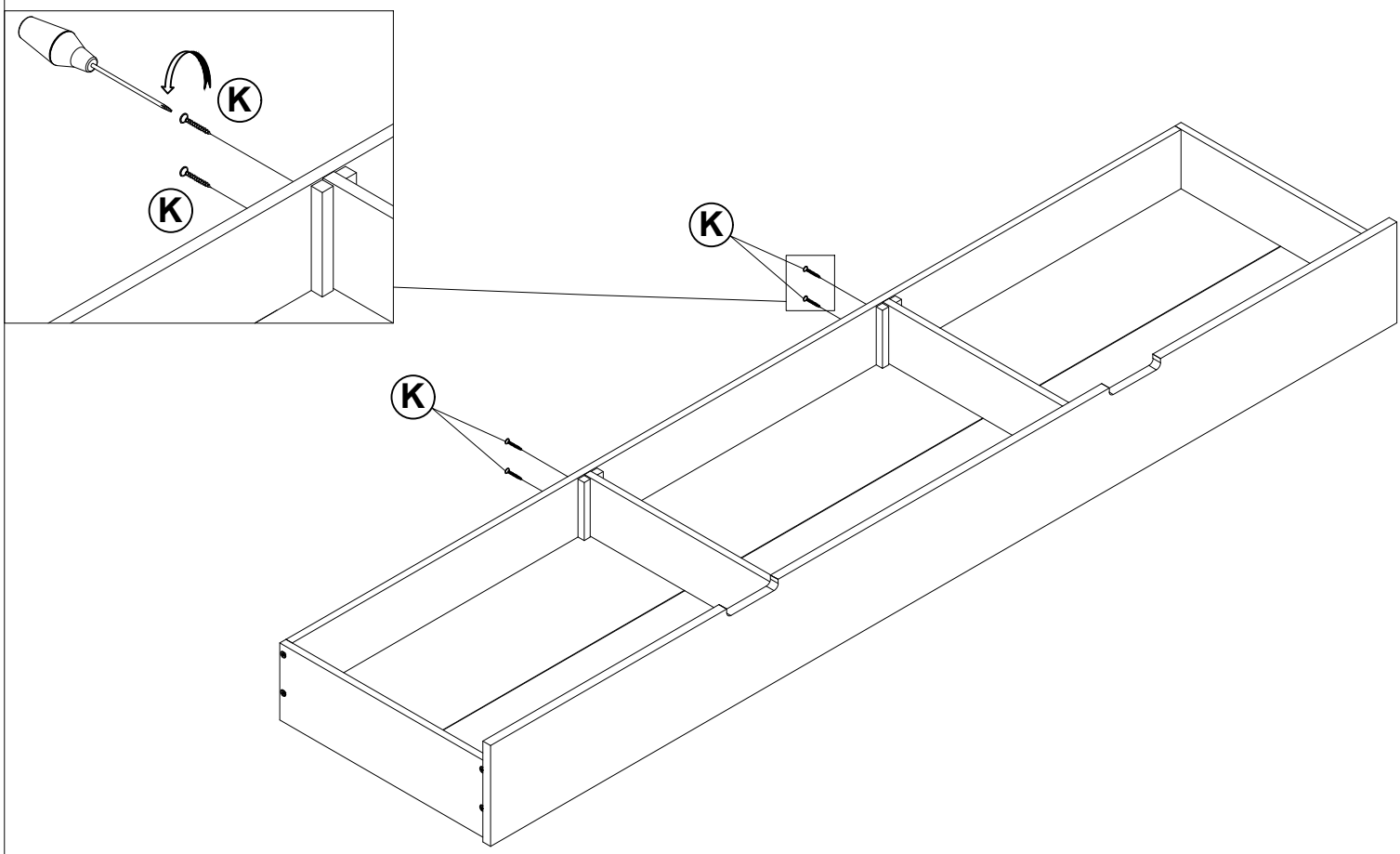


STEP 18
ÉTAPE 18



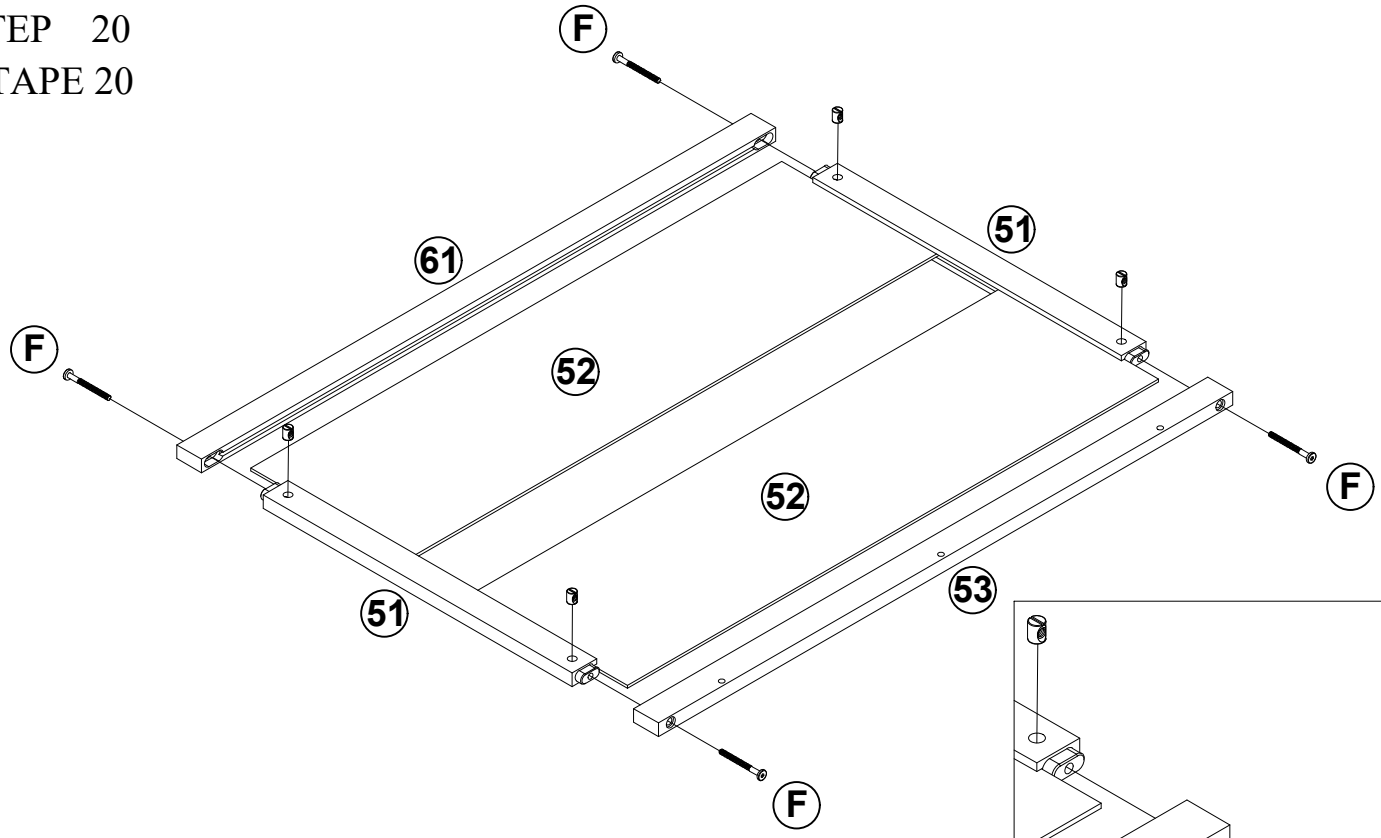
K	Vis flat head 4*30mm / Vis à tête plate 4*30 mm	4PCS

STEP 19
ÉTAPE 19



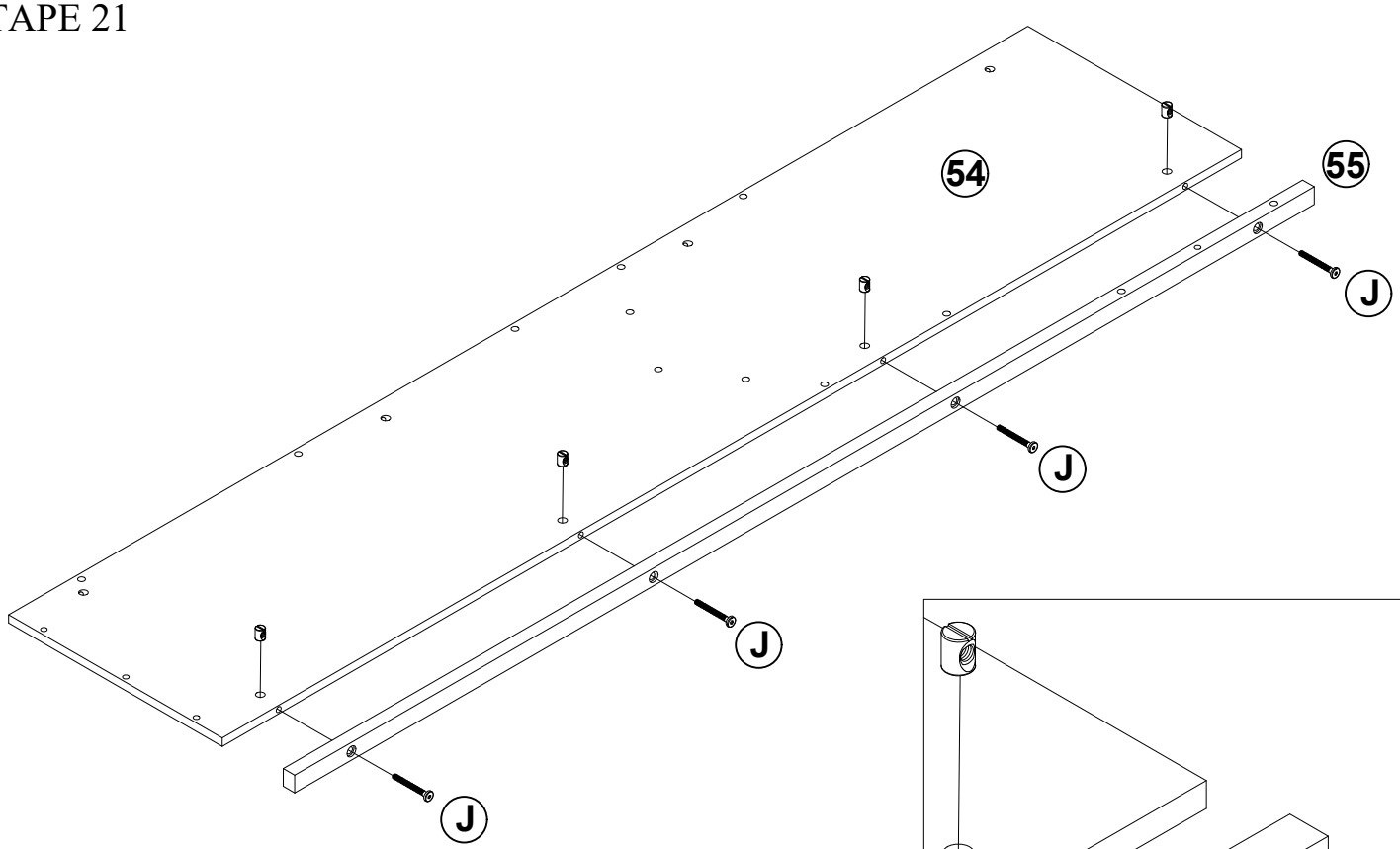
K	Vis flat head 4*30mm / Vis à tête plate 4*30 mm	4PCS

STEP 20
ÉTAPE 20

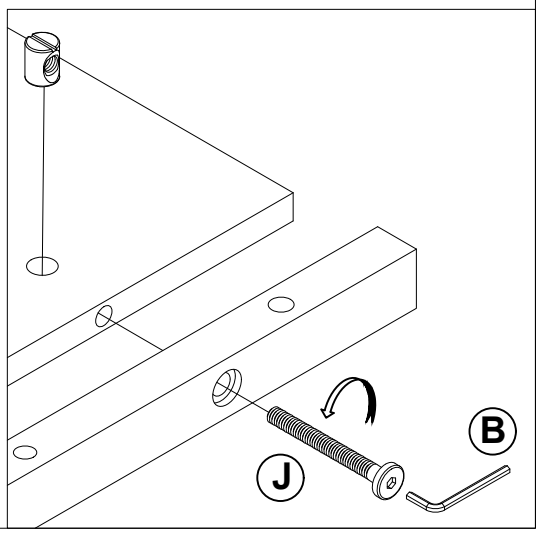


F	Bolts / Boulons 1/4*70mm / 1/4*Ø9.5*12mm	4PCS

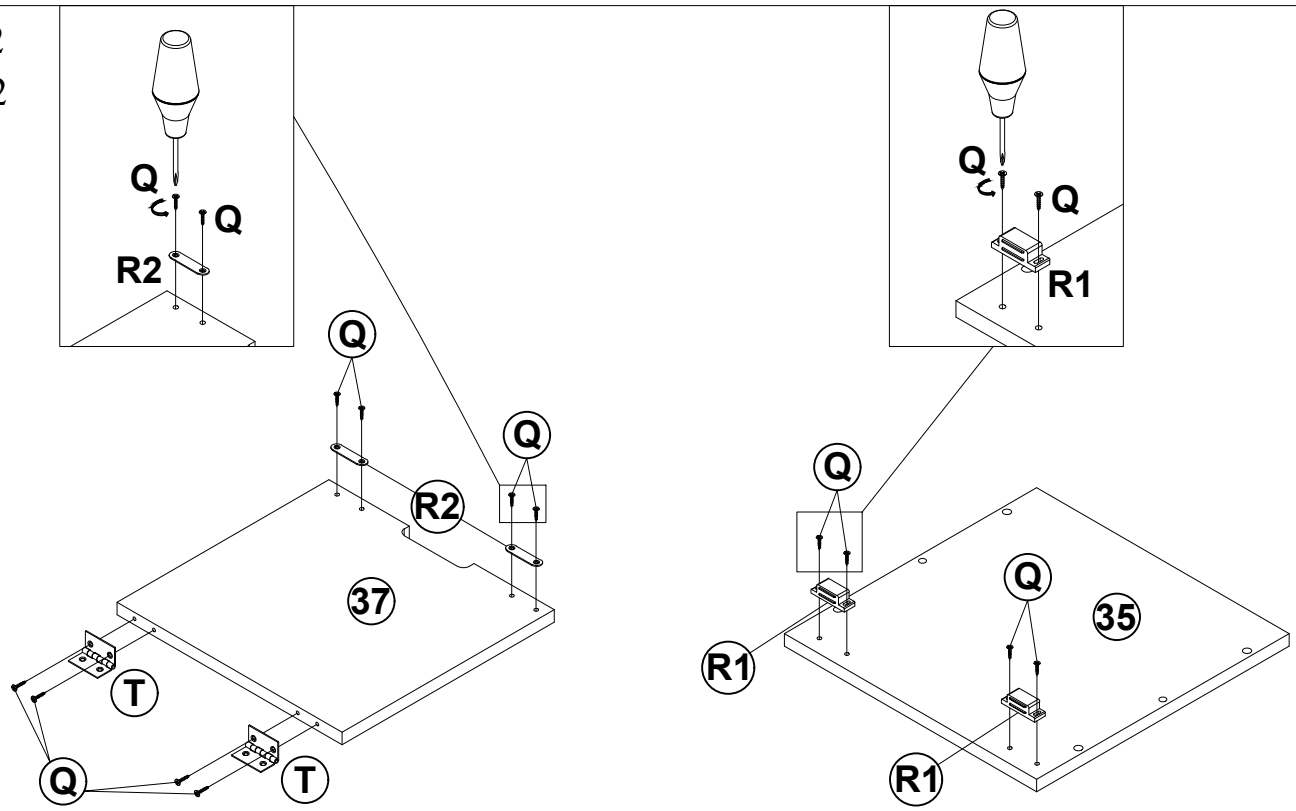
STEP 21
ÉTAPE 21



J	Bolts / Boulons 1/4*60mm / 1/4*Ø9.5*12mm	4PCS

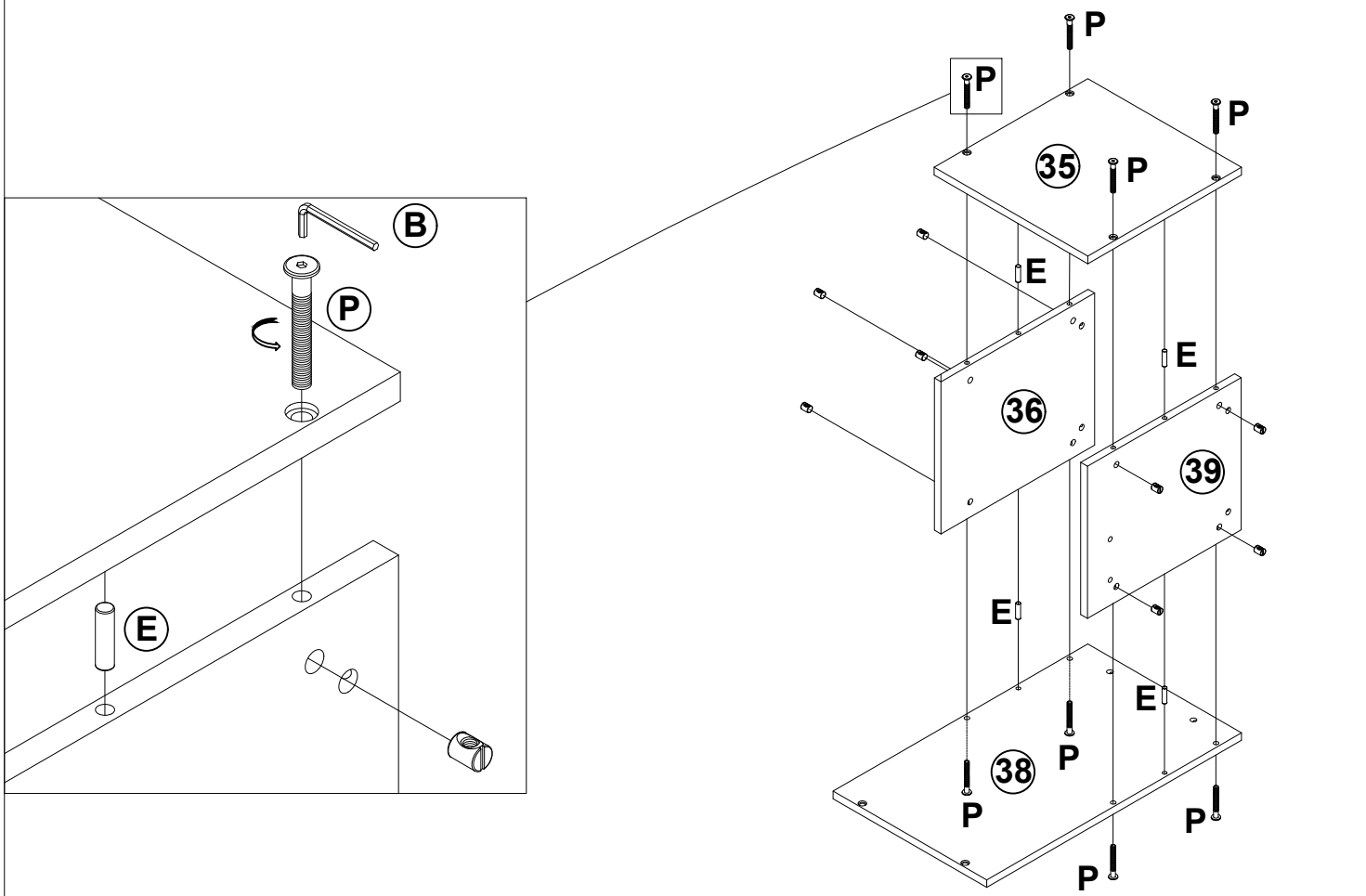


STEP 22
ÉTAPE 22



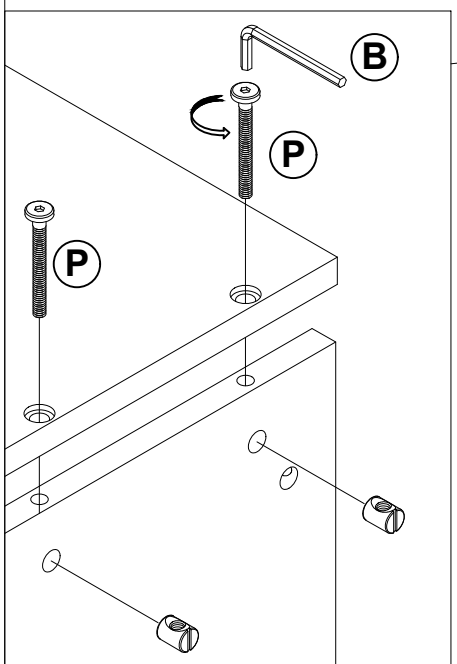
Q	Vis flat head 3.5*15mm / Vis à tête plate 3.5*15 mm	12PCS
R	Door magnet / Aimant de porte	2PCS
T	Hinge / Charnière	2PCS

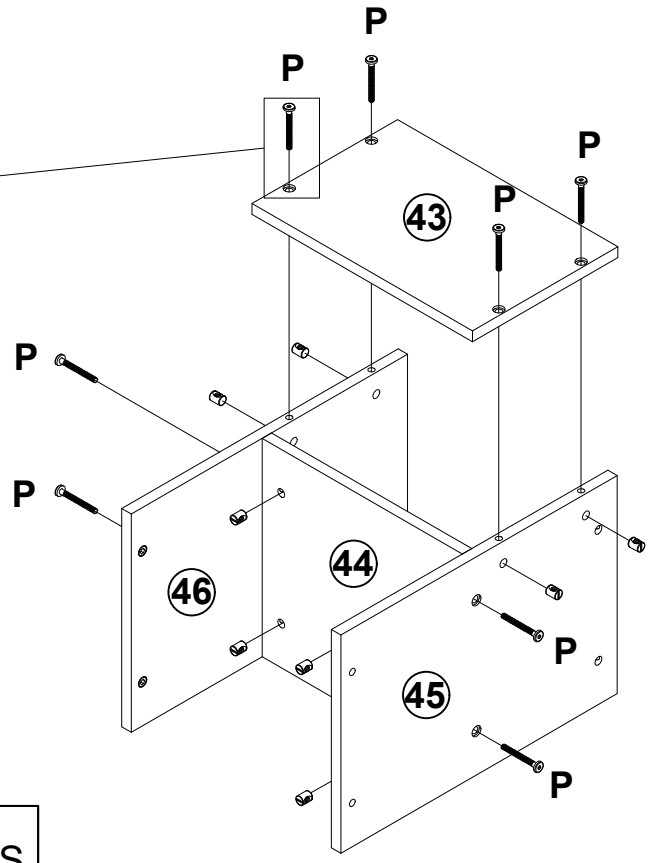
STEP 23
ÉTAPE 23



P	Bolts / Boulons 1/4*55mm / 1/4*Ø9.5*12mm	8PCS
E	Wooden dowel Ø 8 * 30mm / Cheville en bois Ø 8 * 30 mm	4PCS

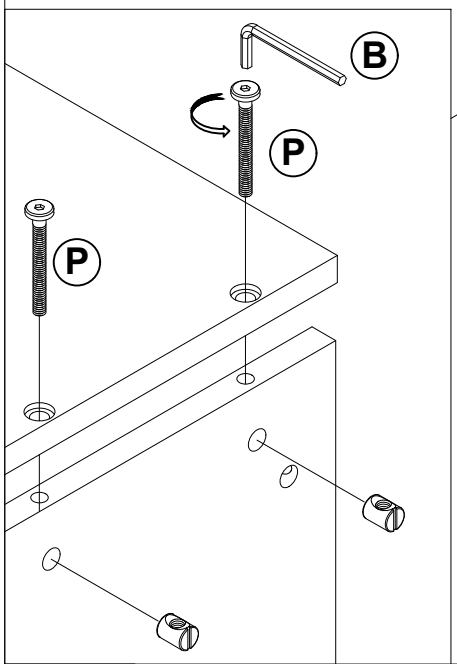
STEP 24
ÉTAPE 24

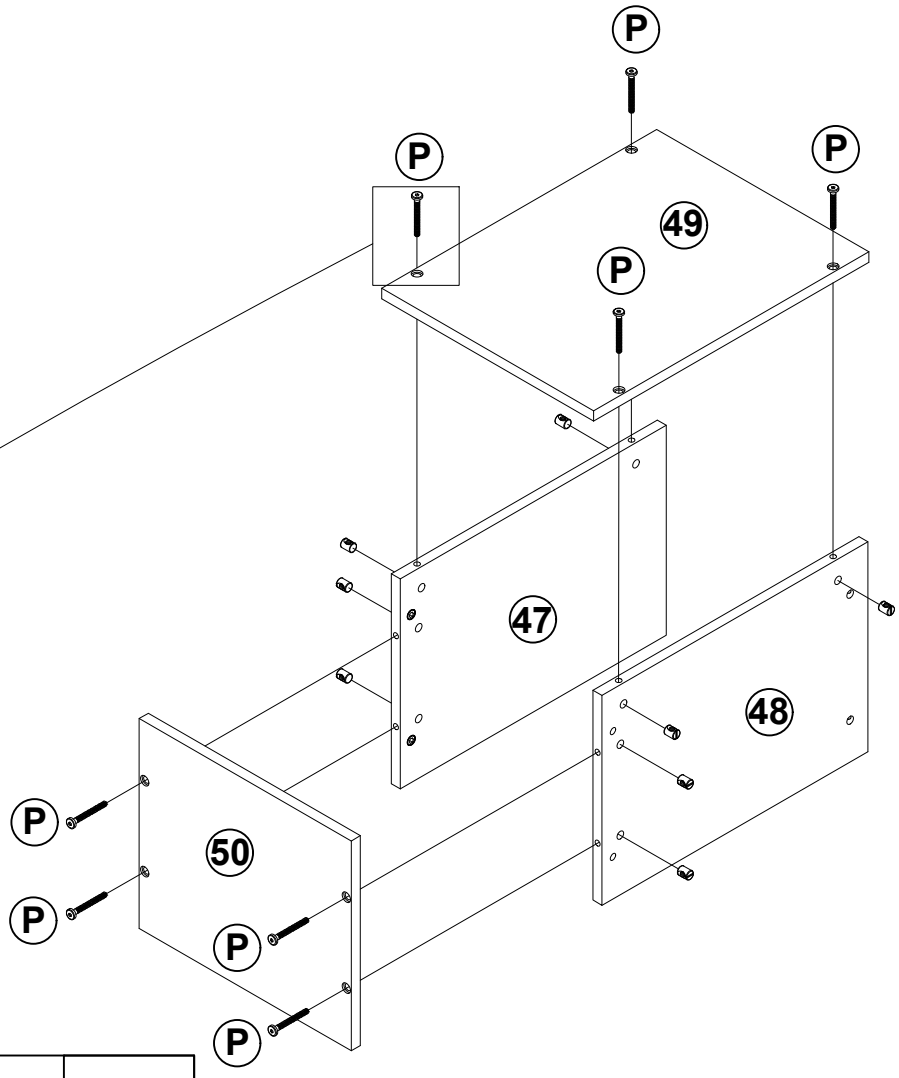




P	Bolts / Boulons 1/4*55mm / 1/4*Ø9.5*12mm	8PCS

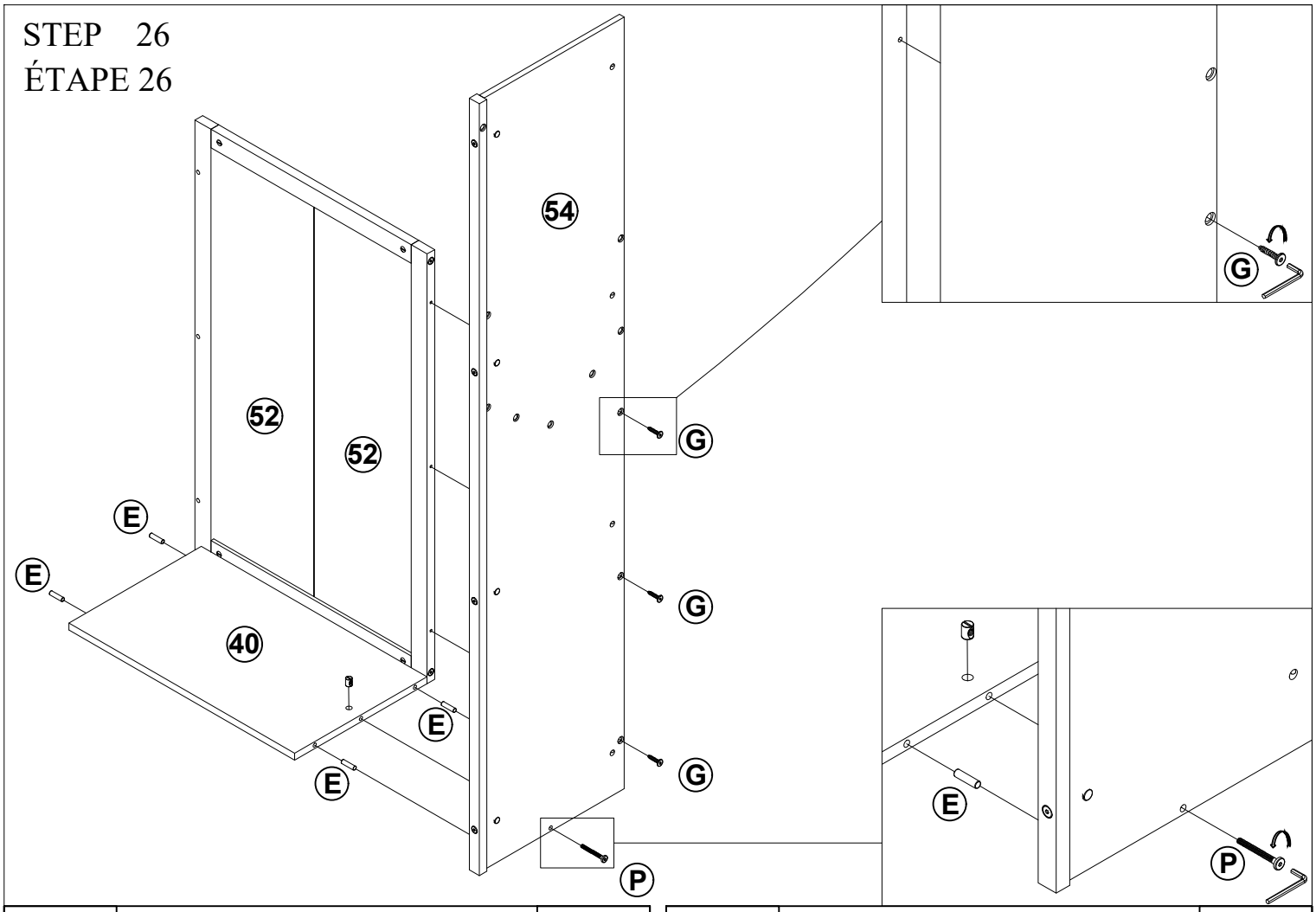
STEP 25
ÉTAPE 25





P	Bolts / Boulons 1/4*55mm / 1/4*Ø9.5*12mm	8PCS

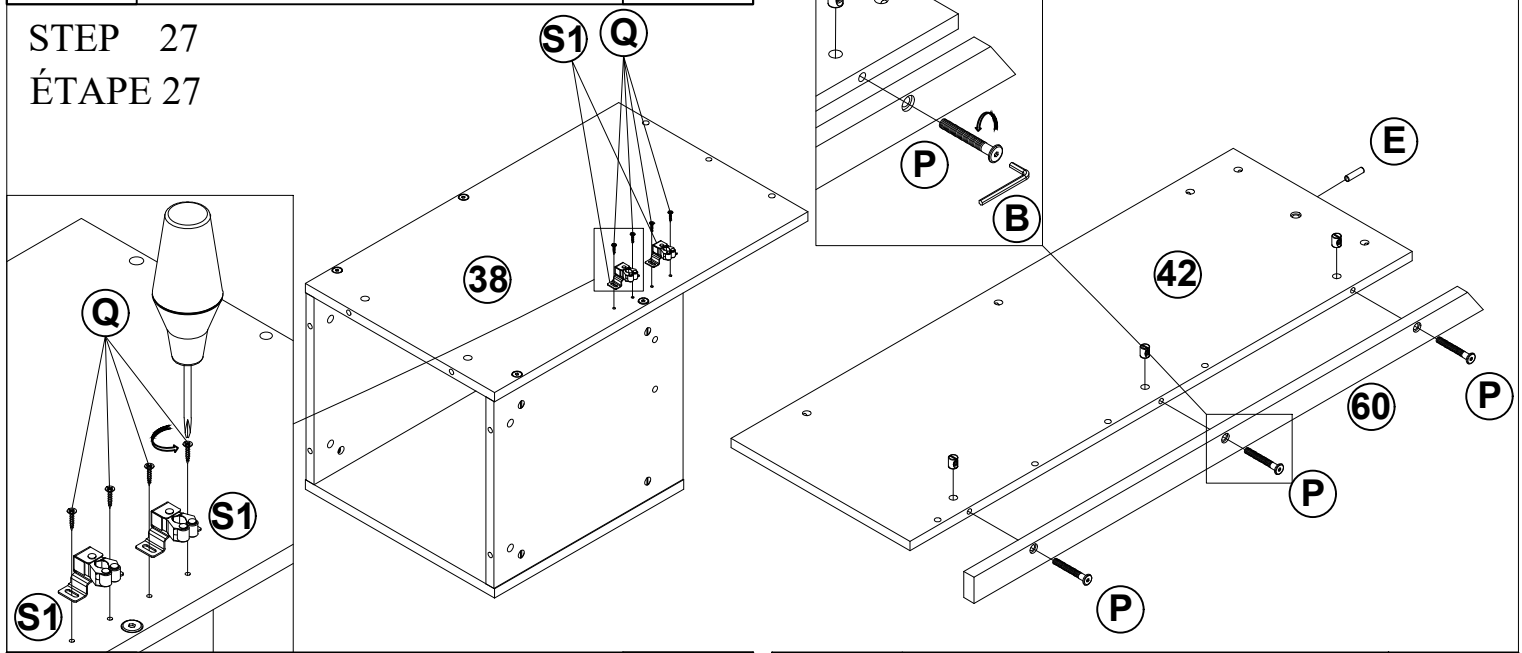
STEP 26
ÉTAPE 26



P	Bolts / Boulons 1/4*55mm / 1/4*Ø9.5*12mm	1PC
G	Hex-Head screw / Vis à tête hexagonale Ø6*30mm	3PCS

E	Wooden dowel Ø 8 * 30mm Cheville en bois Ø 8 * 30 mm	4PCS

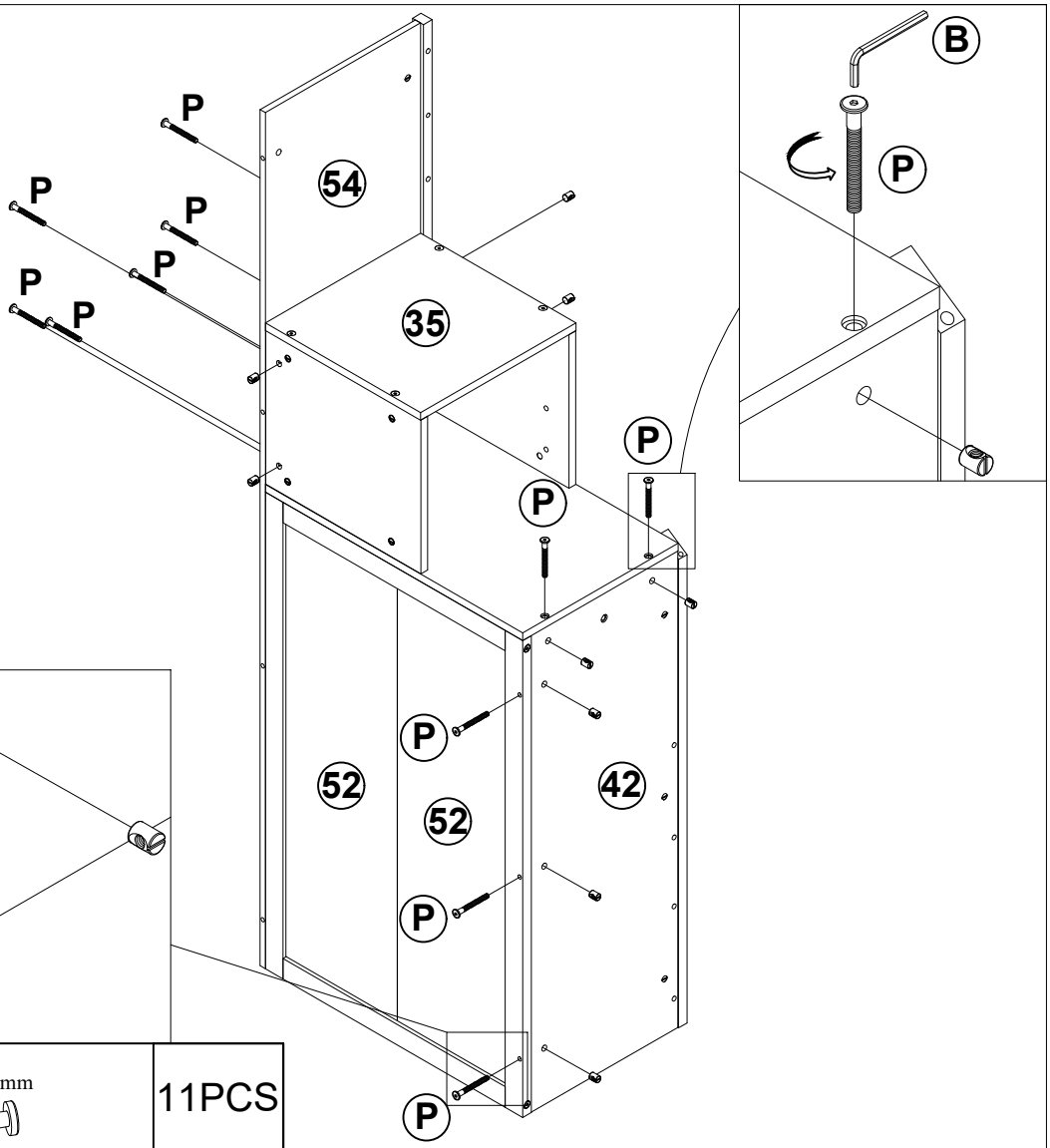
STEP 27
ÉTAPE 27

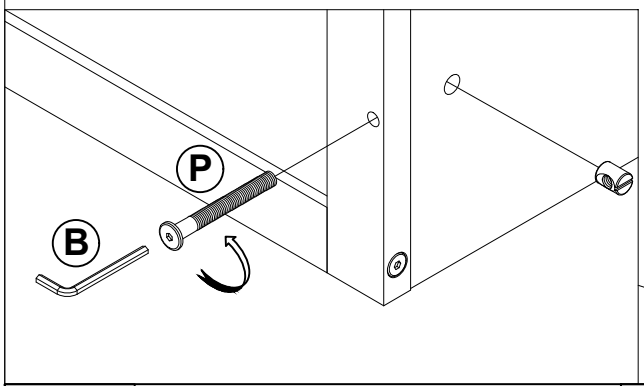


S	door lock Serrure de porte S1 S2	2PCS
Q	Vis flat head 3.5*15mm / Vis à tête plate 3.5*15 mm	4PCS

E	Wooden dowel Ø 8 * 30mm Cheville en bois Ø 8 * 30 mm	1PCS
P	Bolts / Boulons 1/4*55mm / 1/4*Ø9.5*12mm	3PCS

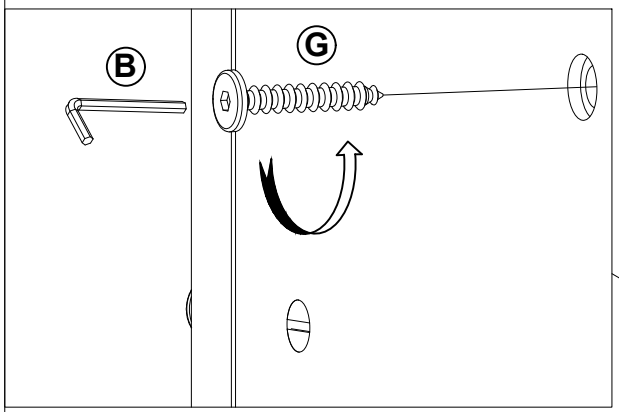
STEP 28
ÉTAPE 28

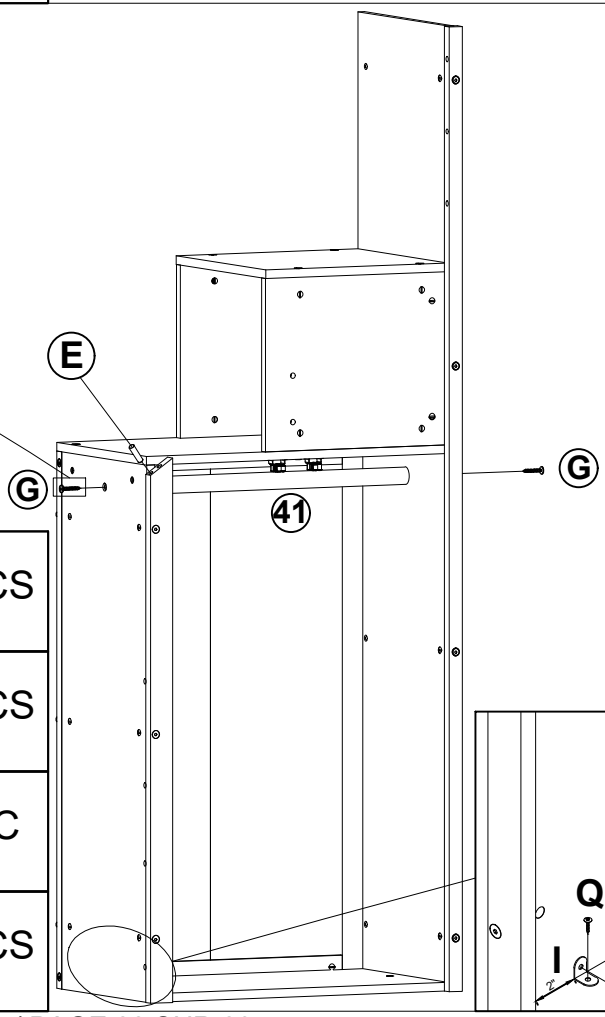


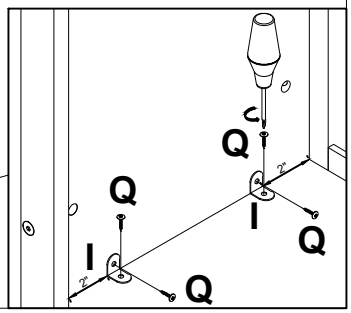


P	Bolts / Boulons 1/4*55mm / 1/4*Ø9.5*12mm	11PCS

STEP 29
ÉTAPE 29

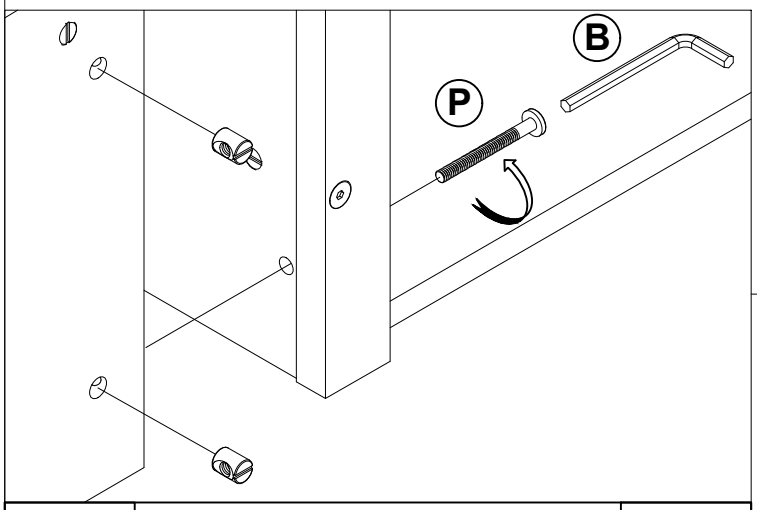


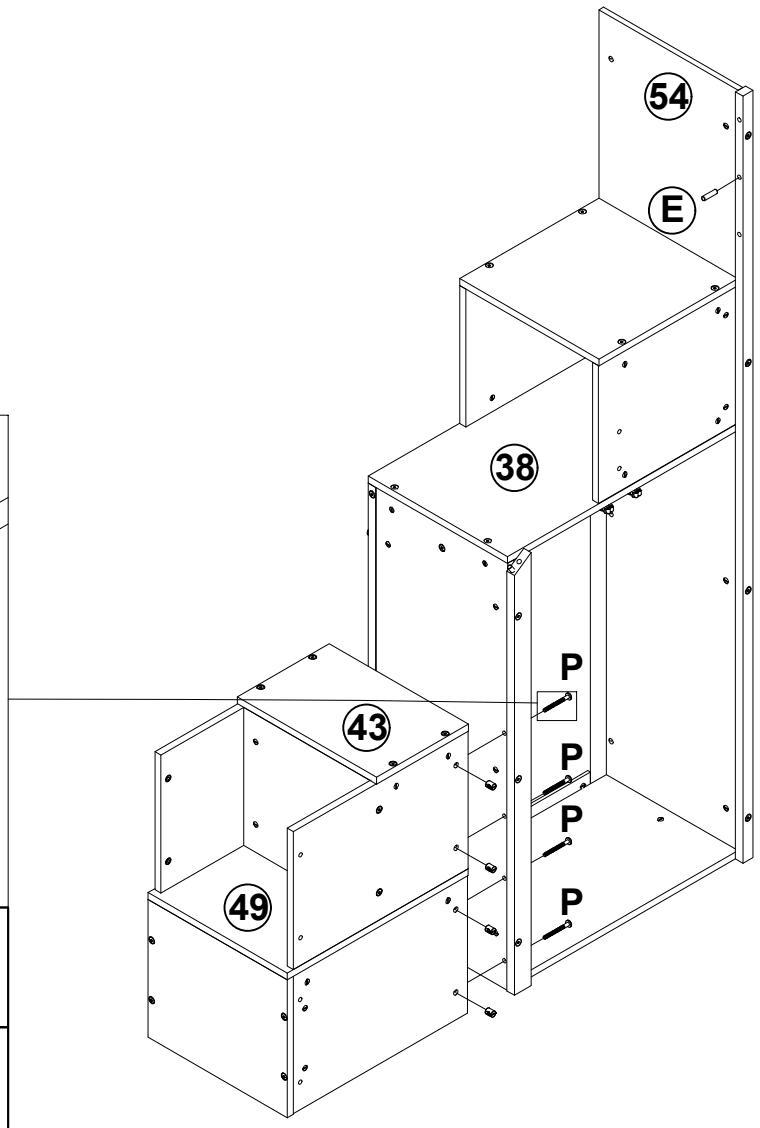




I	Corner joints / Joints d'angle L15*15*2MM	2PCS
Q	Vis flat head 3.5*15mm / Vis à tête plate 3.5*15 mm	4PCS
E	Wooden dowel Ø 8 * 30mm Cheville en bois Ø 8 * 30 mm	1PC
G	Hex-Head screw / Vis à tête hexagonale Ø6*30mm	2PCS

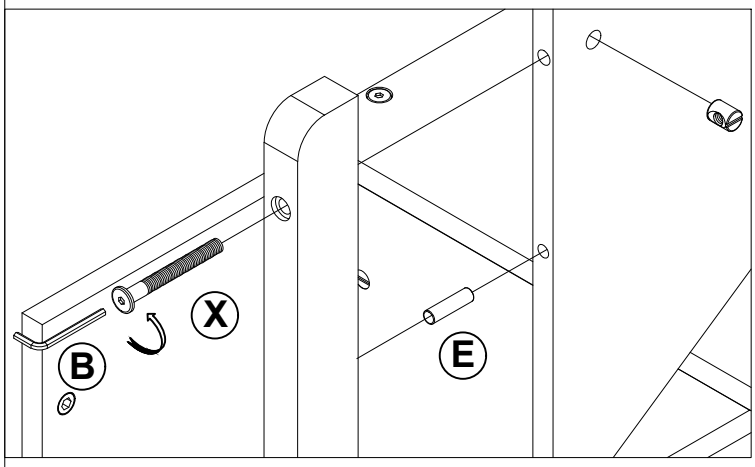
STEP 30
ÉTAPE 30

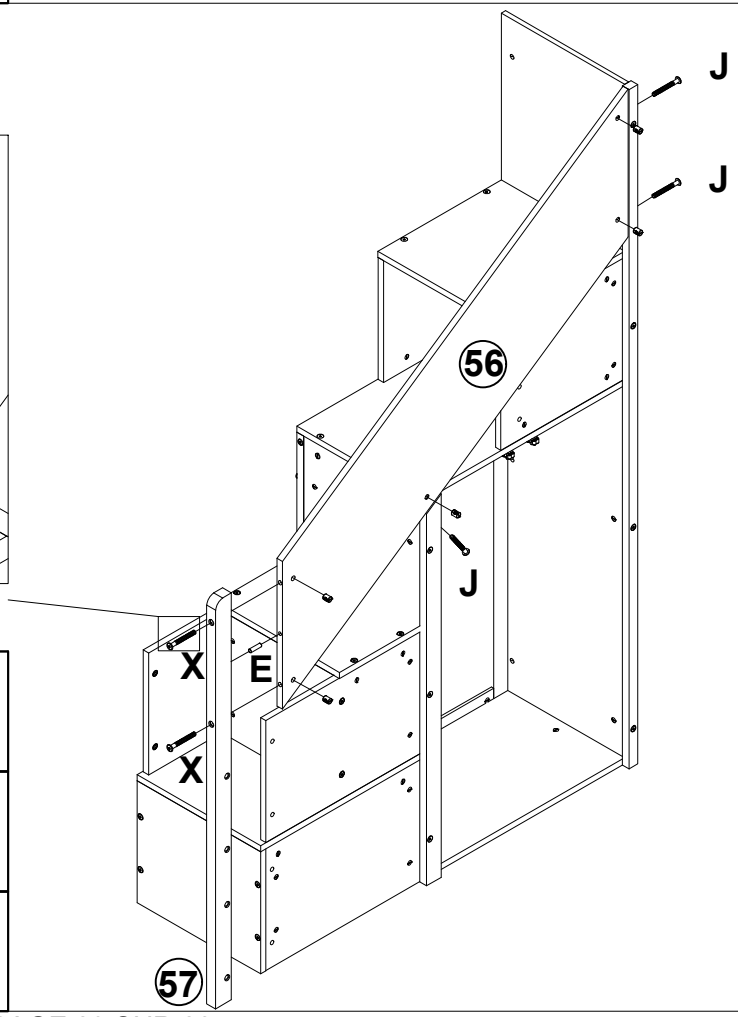




E	Wooden dowel Ø 8 * 30mm Cheville en bois Ø 8 * 30 mm	1PC
P	Bolts / Boulons 1/4*55mm / 1/4*Ø9.5*12mm	4PCS

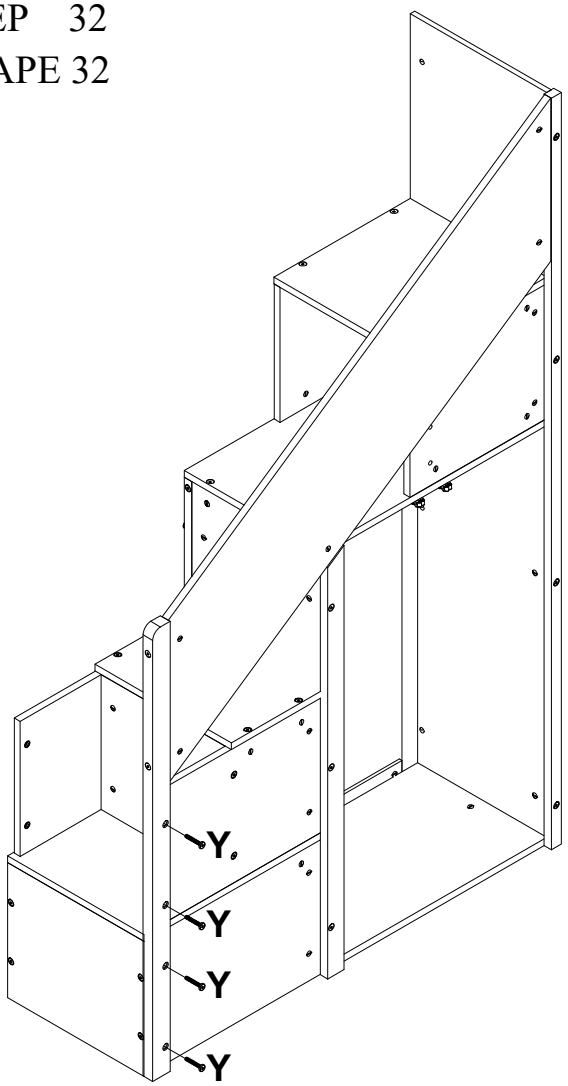
STEP 31
ÉTAPE 31

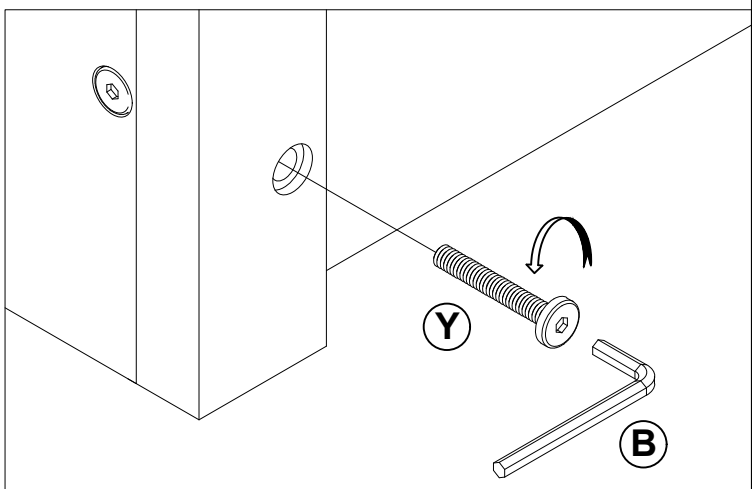




X	Bolts / Boulons 1/4*85mm / 1/4*Ø9.5*12mm	2PCS
E	Wooden dowel Ø 8 * 30mm Cheville en bois Ø 8 * 30 mm	1PC
J	Bolts / Boulons 1/4*60mm / 1/4*Ø9.5*12mm	3PCS

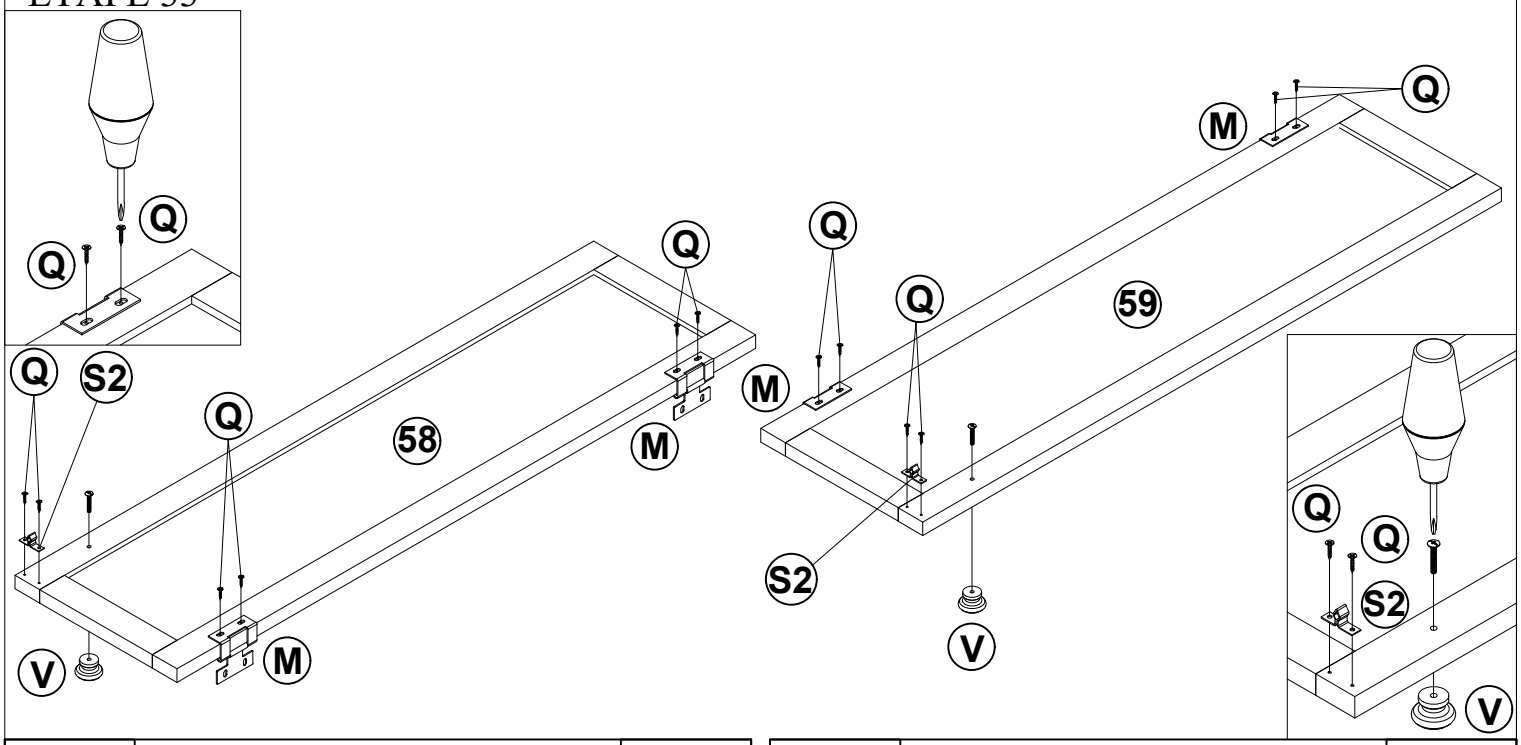
STEP 32
ÉTAPE 32





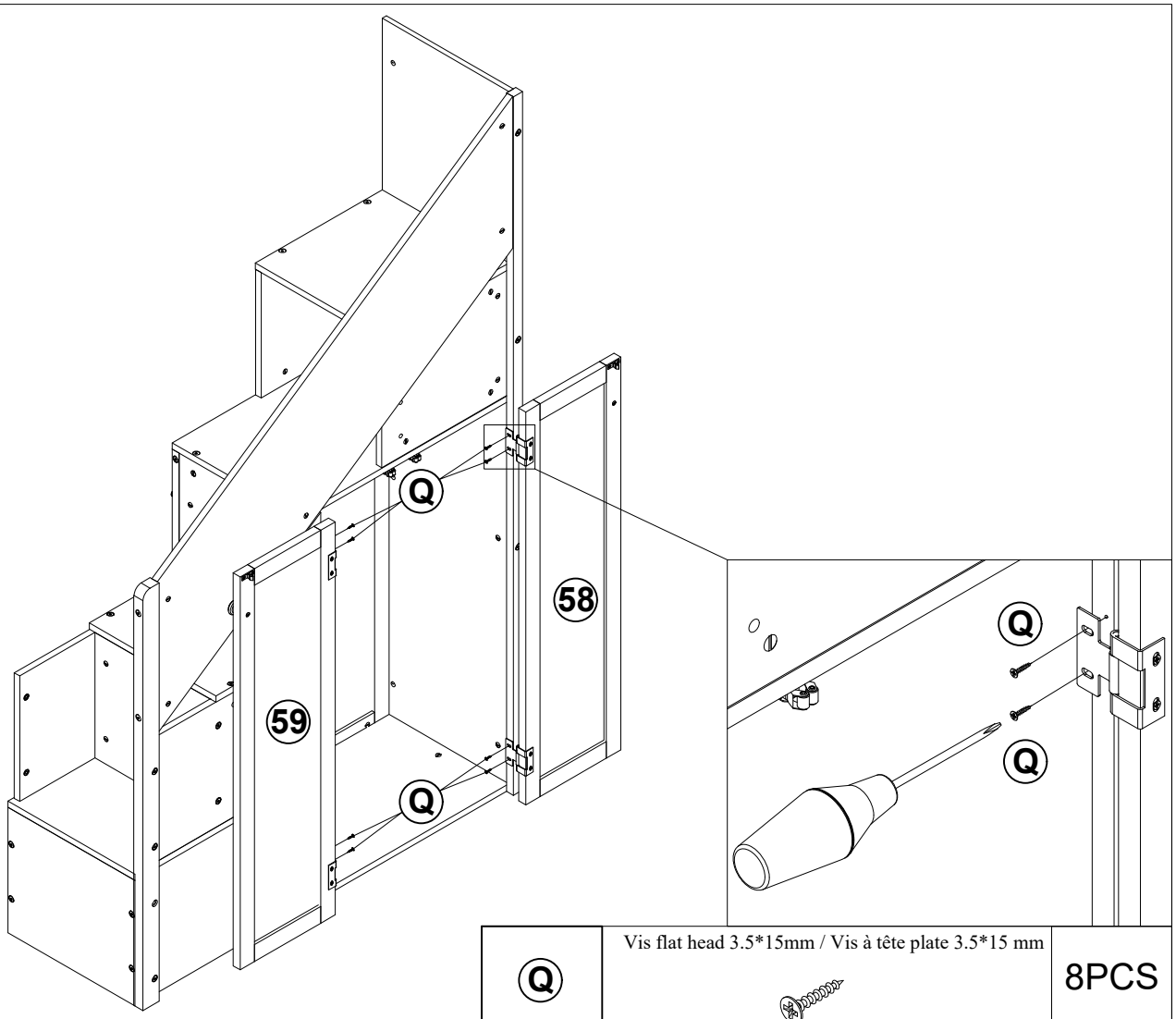
Y	Bolts / Boulons 1/4*35mm	4PCS

STEP 33
ÉTAPE 33



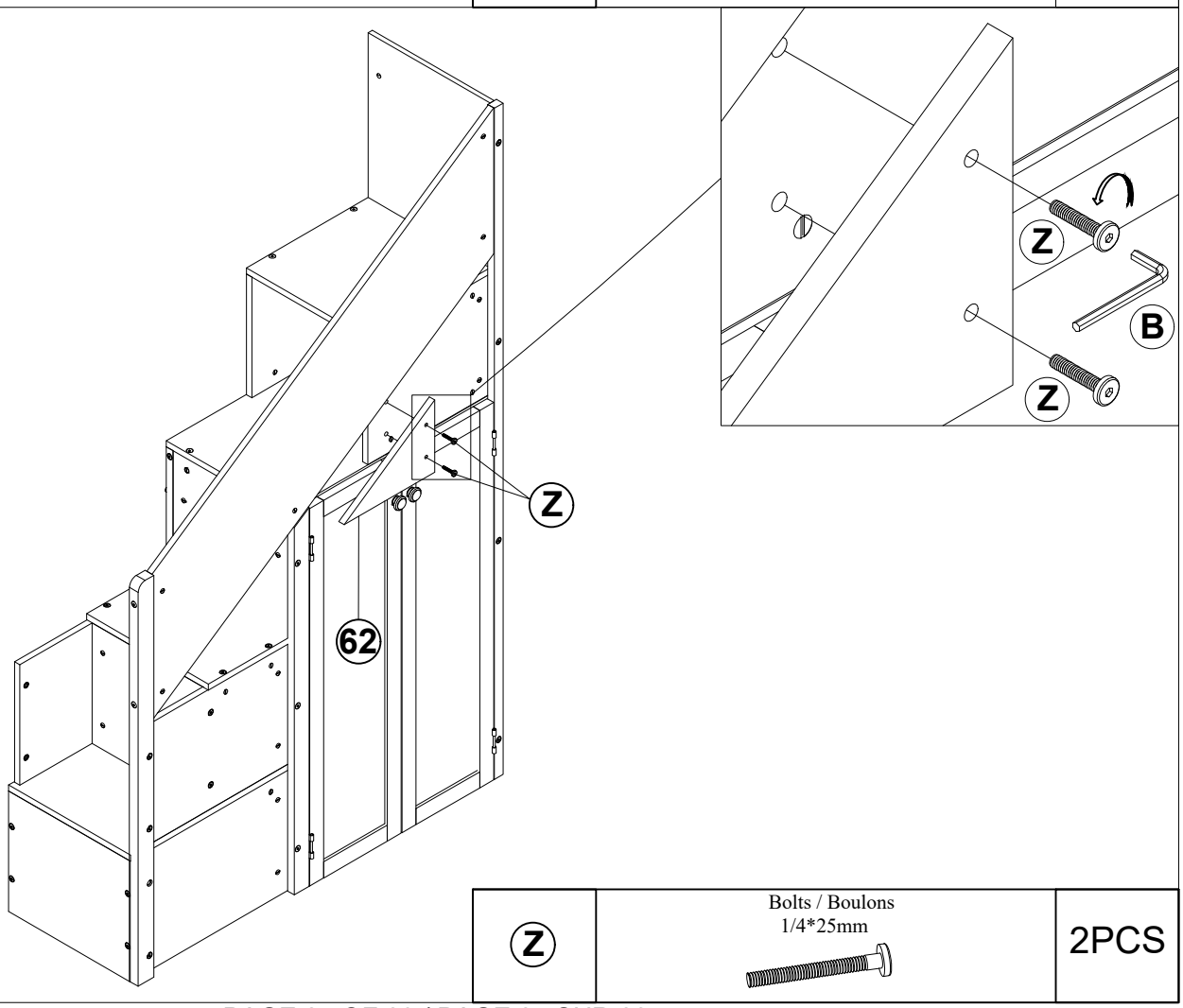
M	Hinge Charnière	4PCS	V	door handle poignée de porte	2PCS
Q	Vis flat head 3.5*15mm / Vis à tête plate 3.5*15 mm	12PCS	S	door lock Serrure de porte S1 S2	2PCS

STEP 34
ÉTAPE 34



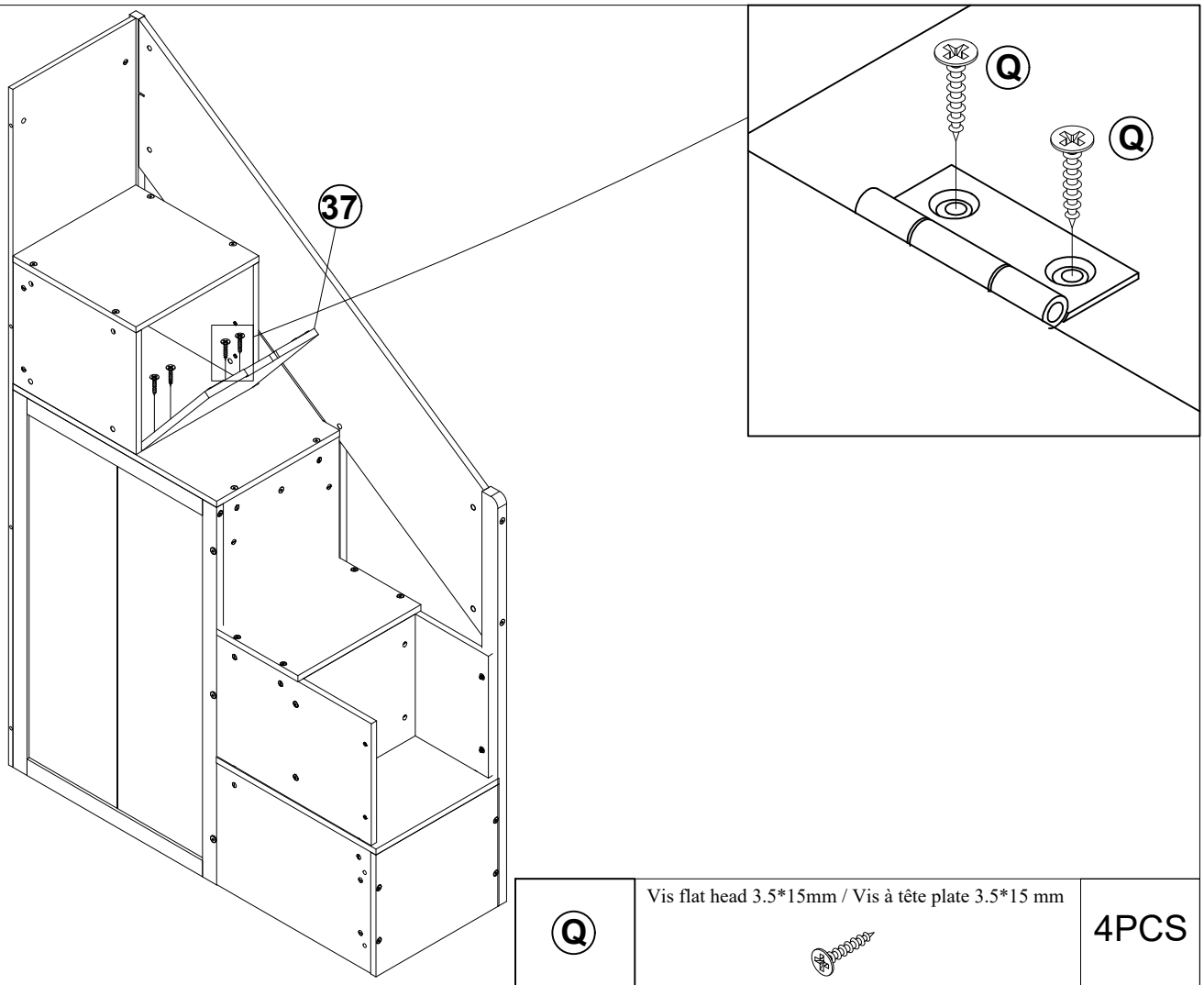
Q	Vis flat head 3.5*15mm / Vis à tête plate 3.5*15 mm	8PCS

STEP 35
ÉTAPE 35



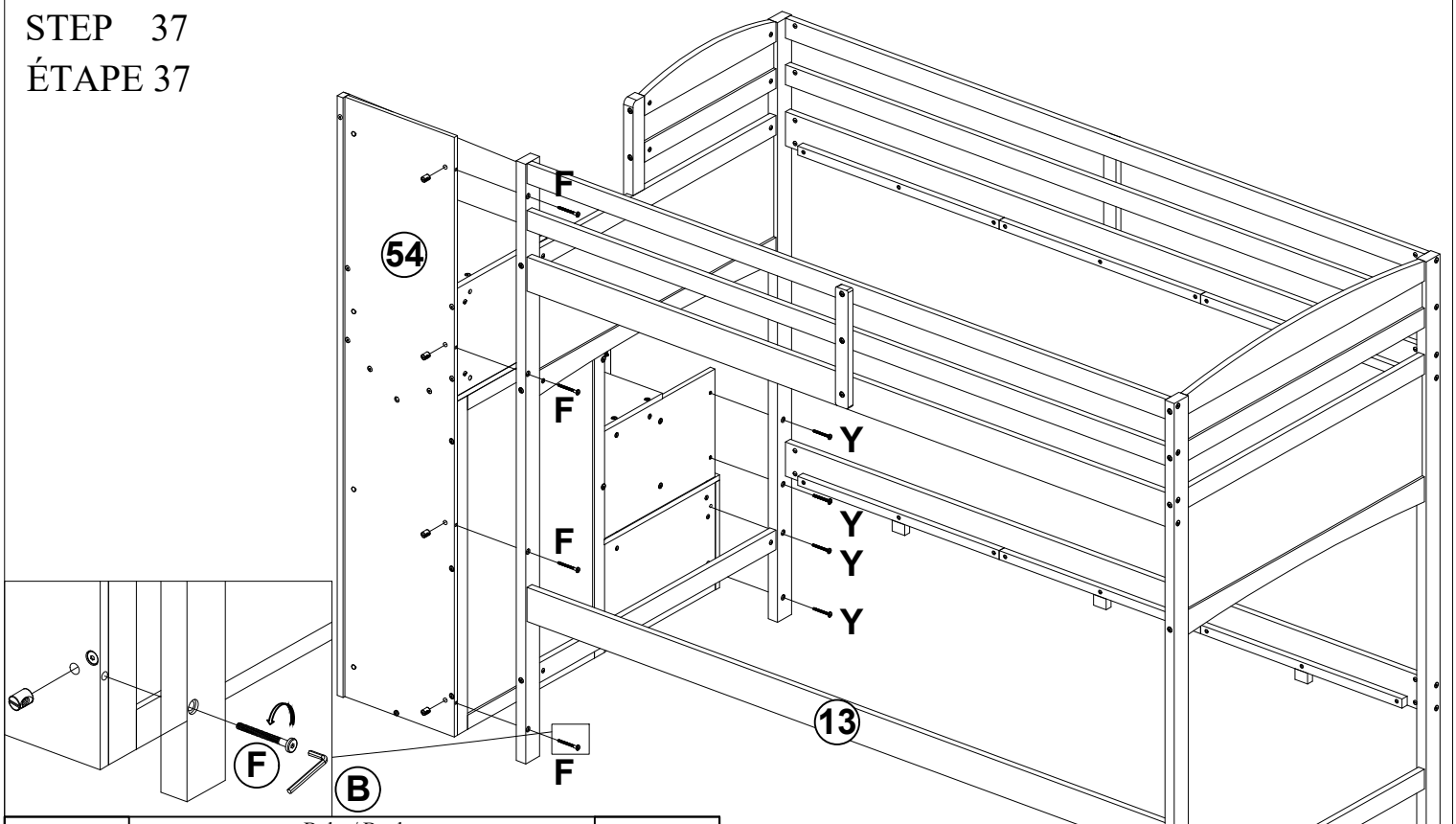
Z	Bolts / Boulons 1/4*25mm	2PCS

STEP 36
ÉTAPE 36



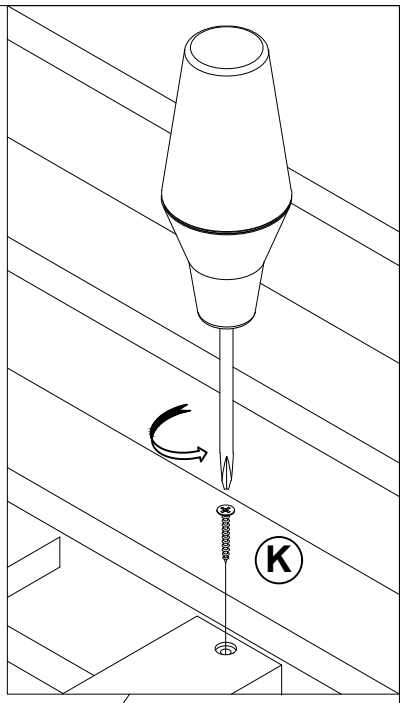
Q	Vis flat head 3.5*15mm / Vis à tête plate 3.5*15 mm	4PCS

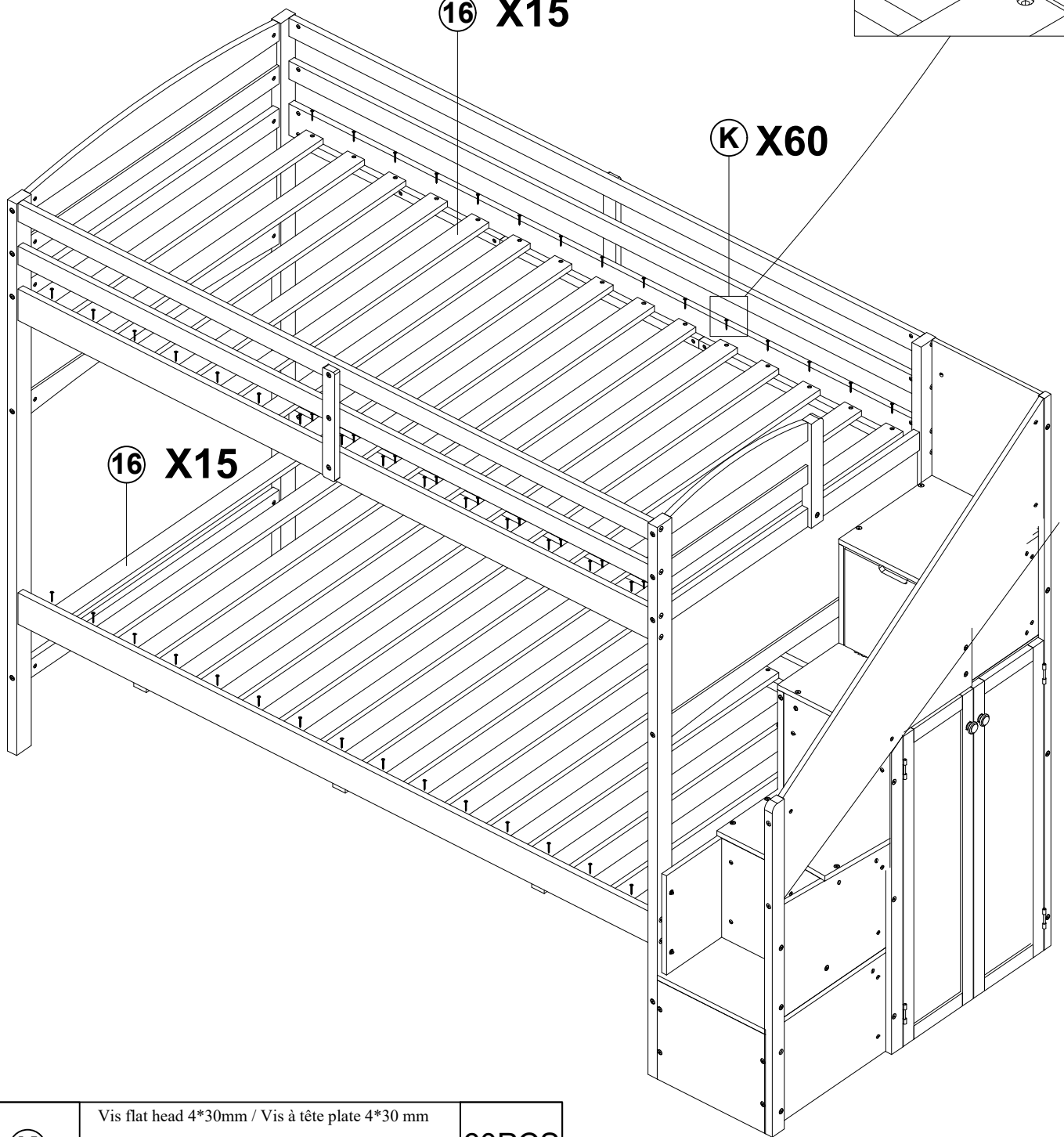
STEP 37
ÉTAPE 37



Y	Bolts / Boulons 1/4*35mm	4PCS
F	Bolts / Boulons 1/4*70mm / 1/4*Ø9.5*12mm	4PCS

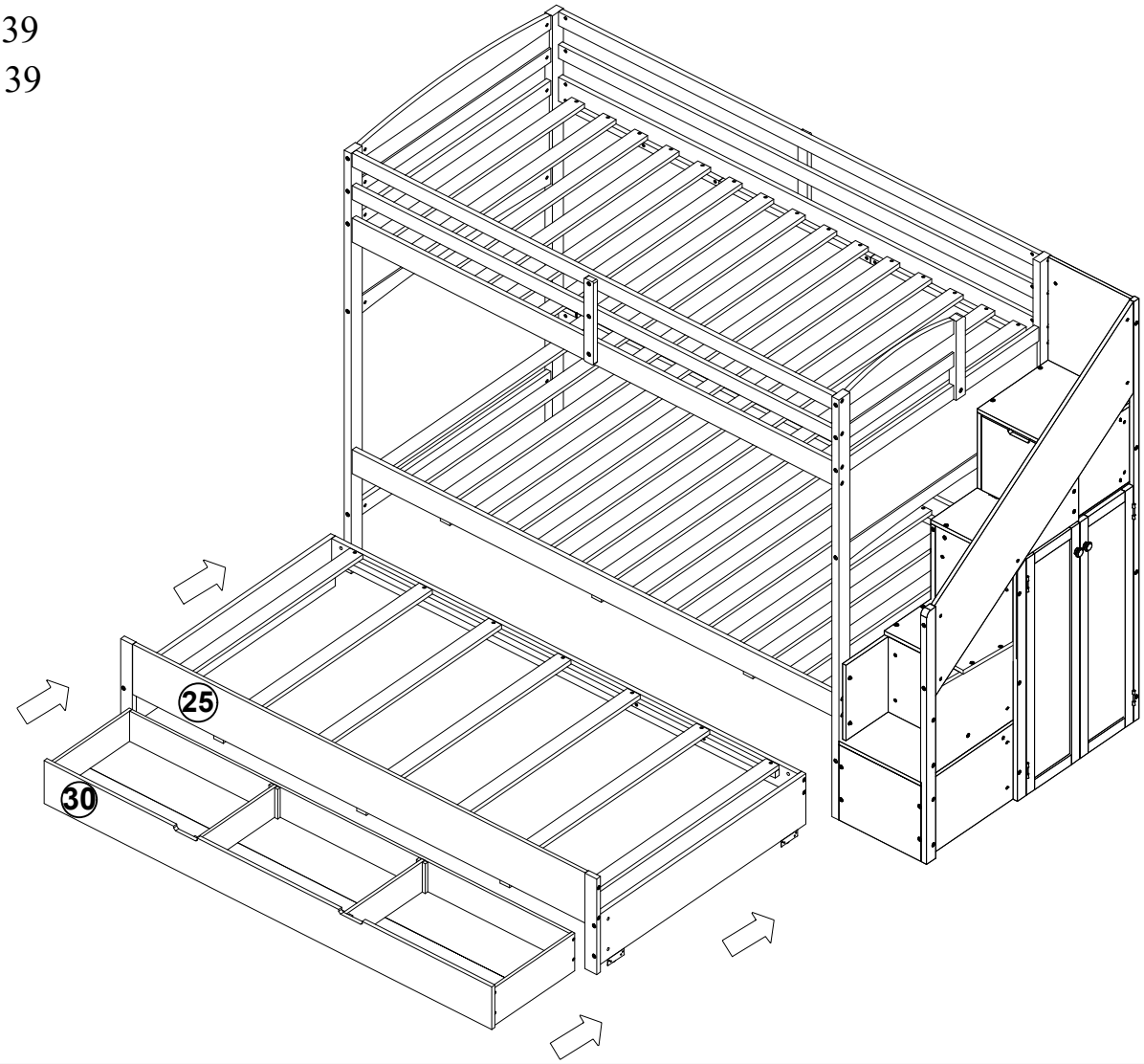
STEP 38
ÉTAPE 38





K	Vis flat head 4*30mm / Vis à tête plate 4*30 mm 	60PCS

STEP 39
ÉTAPE 39



COMPLETED - COMPLÉTÉ

