Installation & Assembly

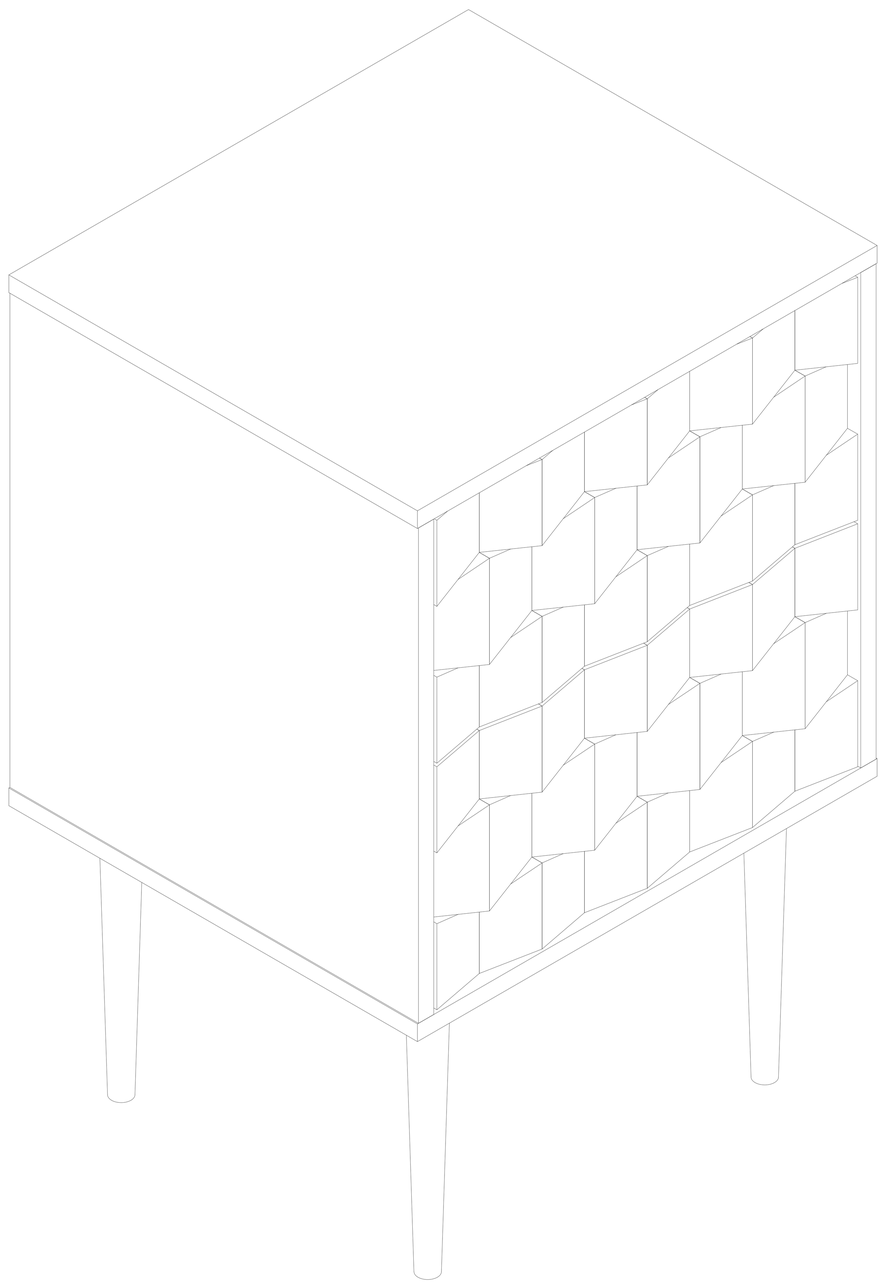

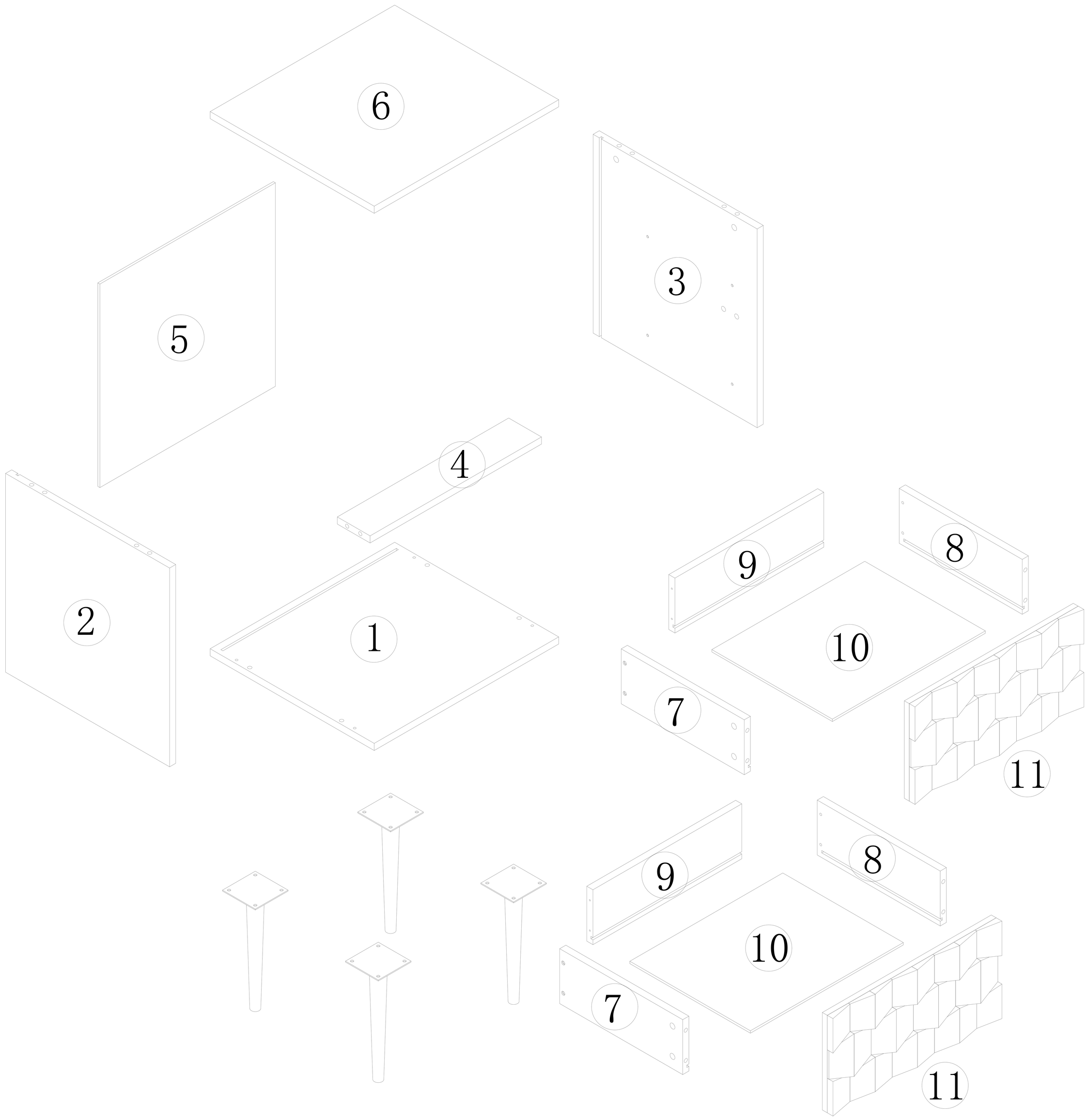

A*12	B*12	C*8	D*8	E*16	F1*4	F2*4
		ϕ8*30	ϕ3*40	ϕ4*12	300	300
H*32	J*8	K*1	L*4	M*2	N*4	O*1
ϕ3.5*14						

1	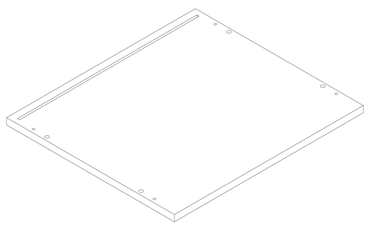	1	2	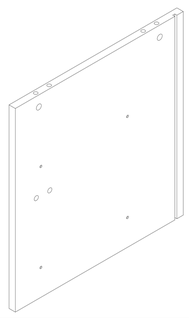	1	3	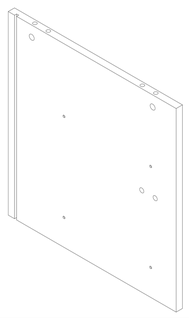	1	4	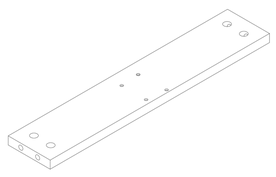	1
5	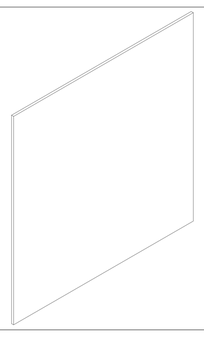	1	6	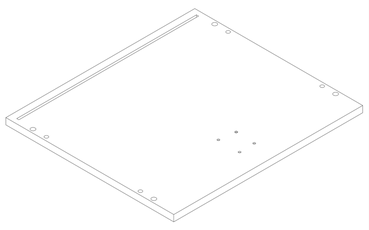	1	7	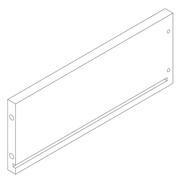	2	8	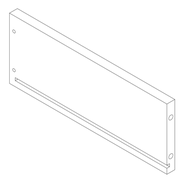	2
9	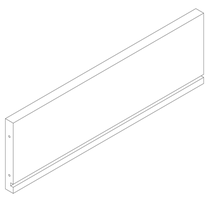	2	10	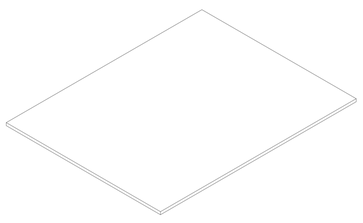	2	11	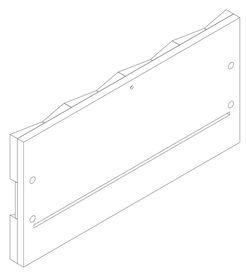	2	12		2
13		1	14		1	15		1	16		1
17		1	18		2	19		1	20		1
21		1	22		1	23		1	24		1
25		1	26		1	27		1	28		1
29		1									

1

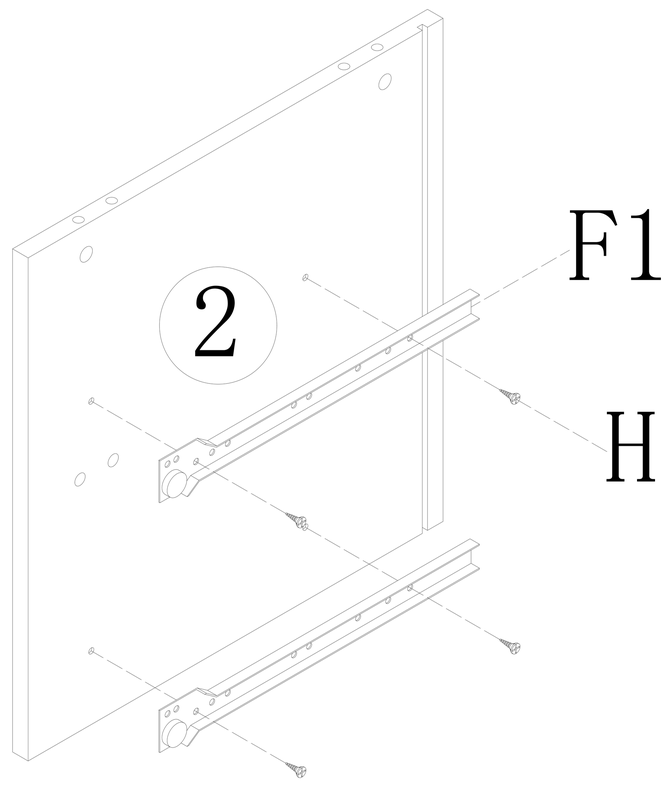

F1*4	H*32
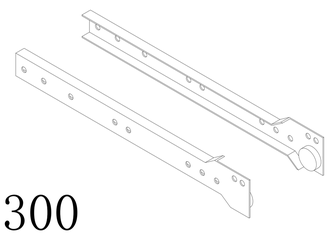 300	ϕ3.5*14

2

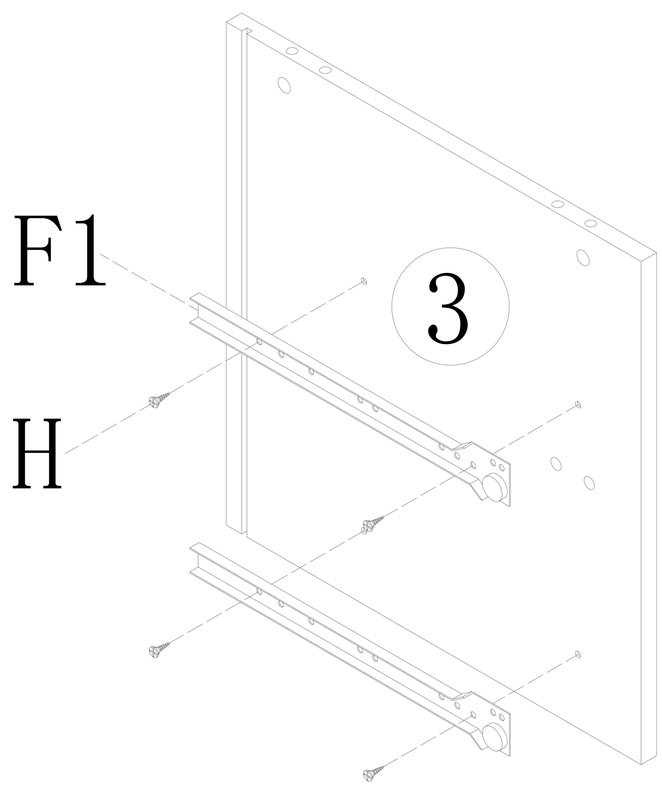

F1*4	H*32
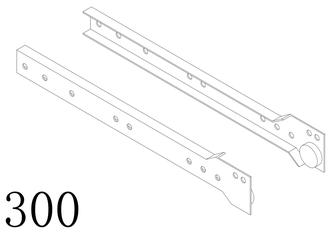 300	ϕ3.5*14

3

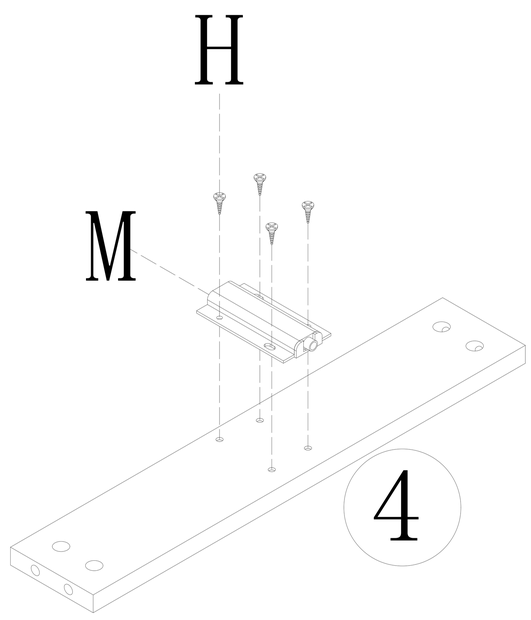

H*32	M*2
	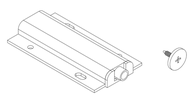
ϕ3.5*14	

4

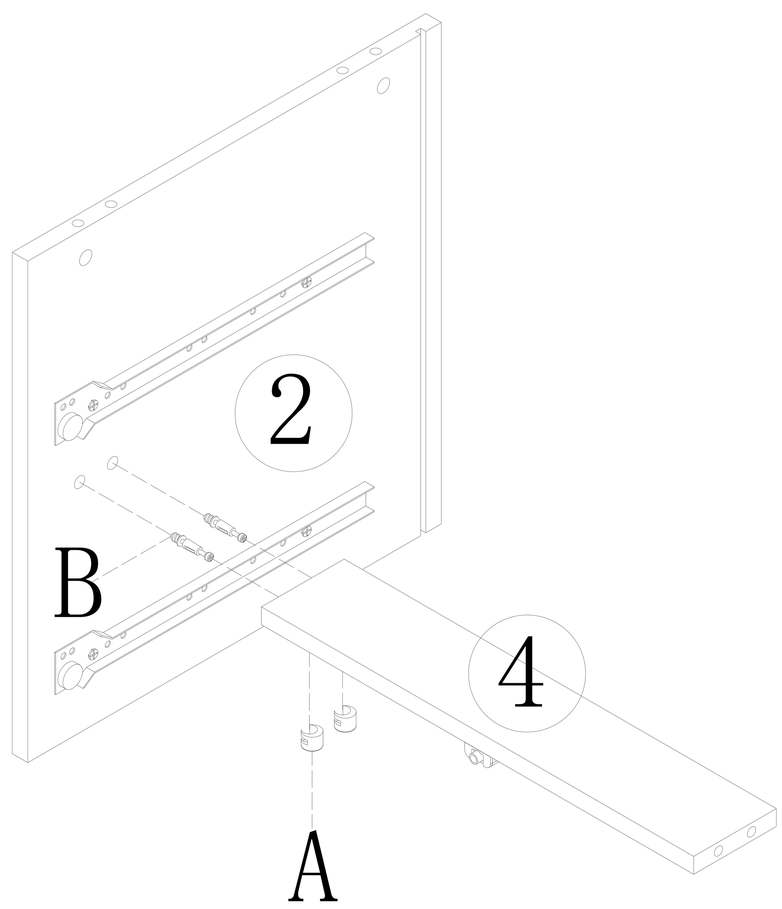

A*12	B*12

5

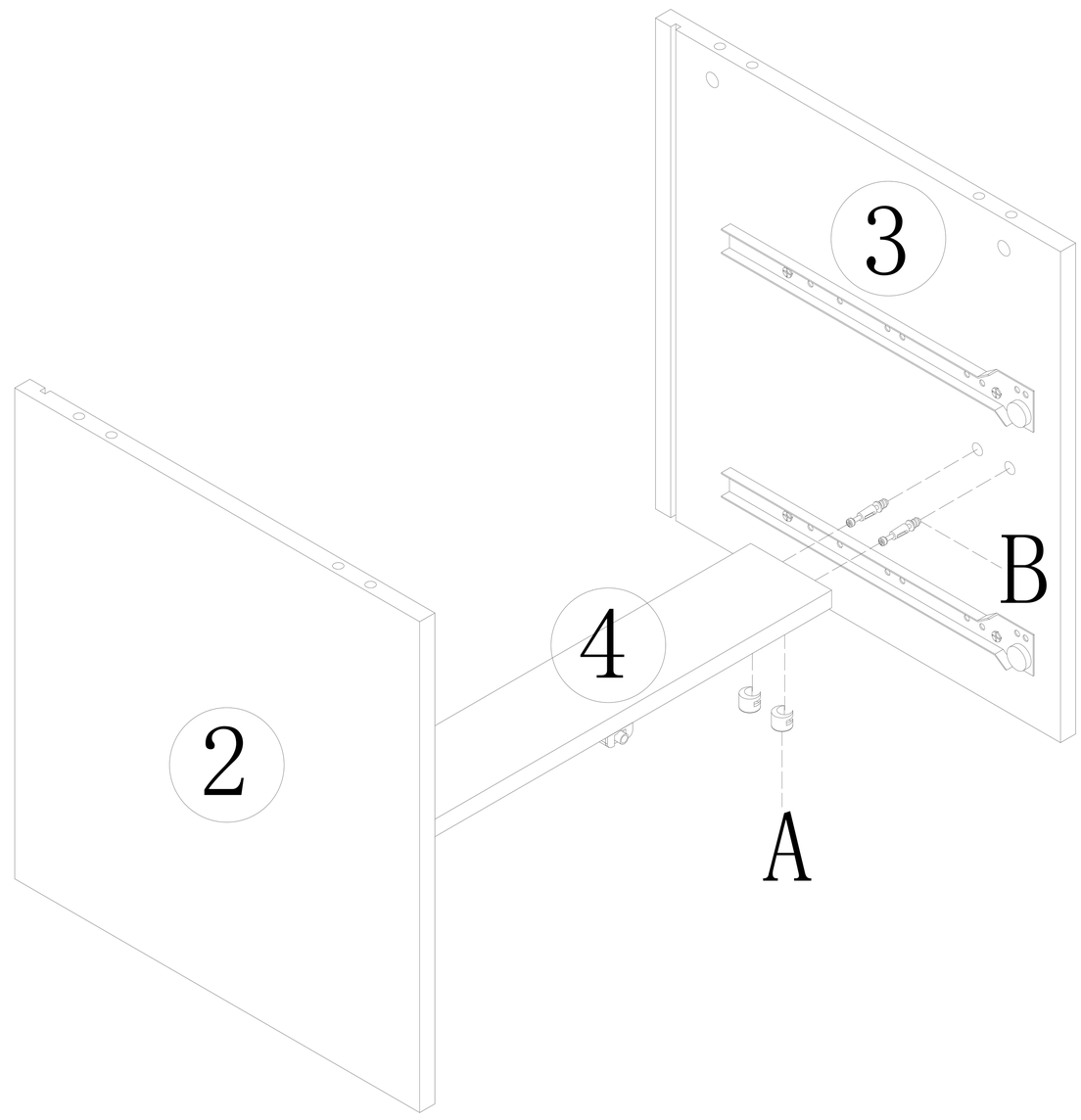

A*12	B*12

6

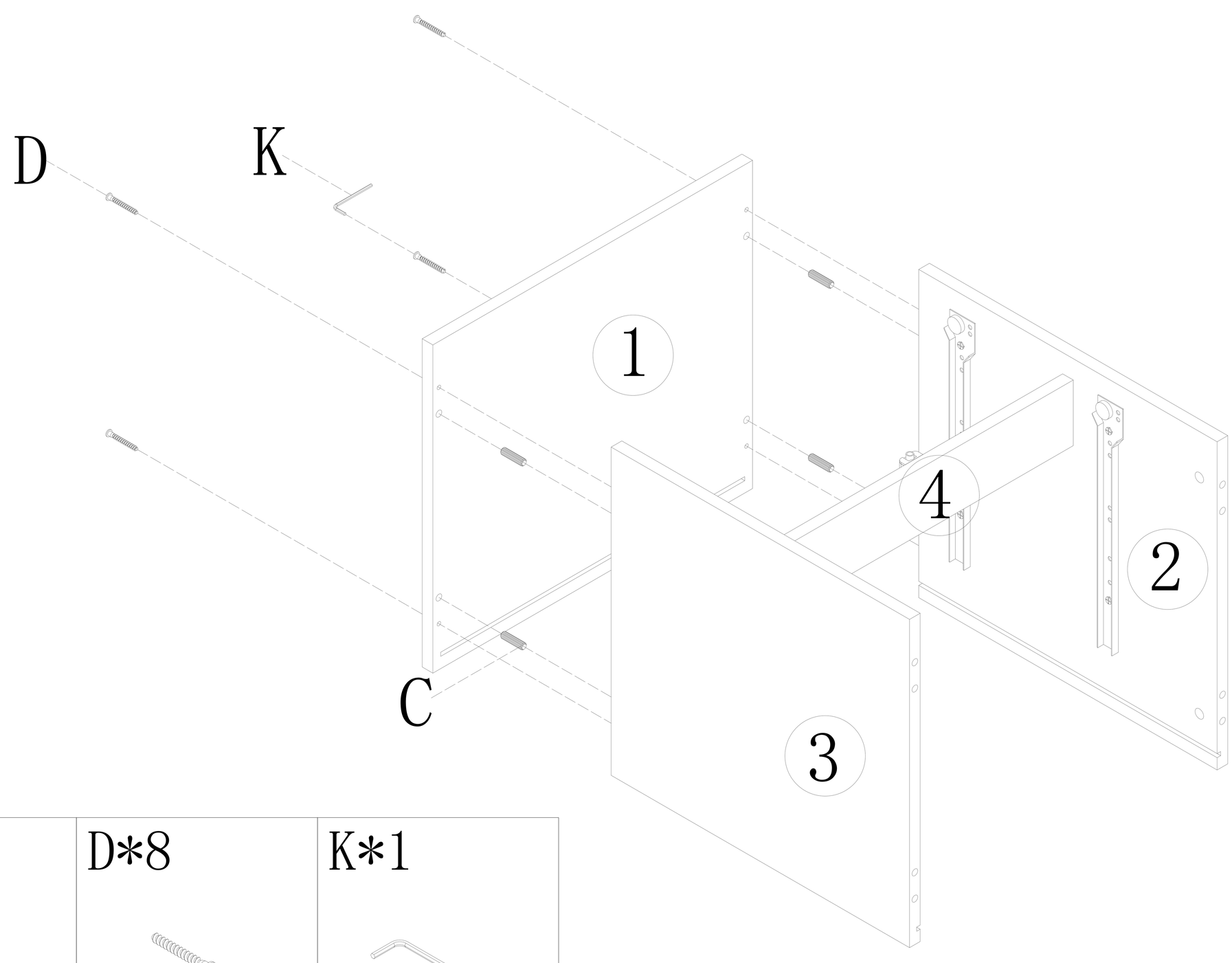

C*8	D*8	K*1
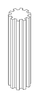		
ϕ8*30	ϕ3*40	

7

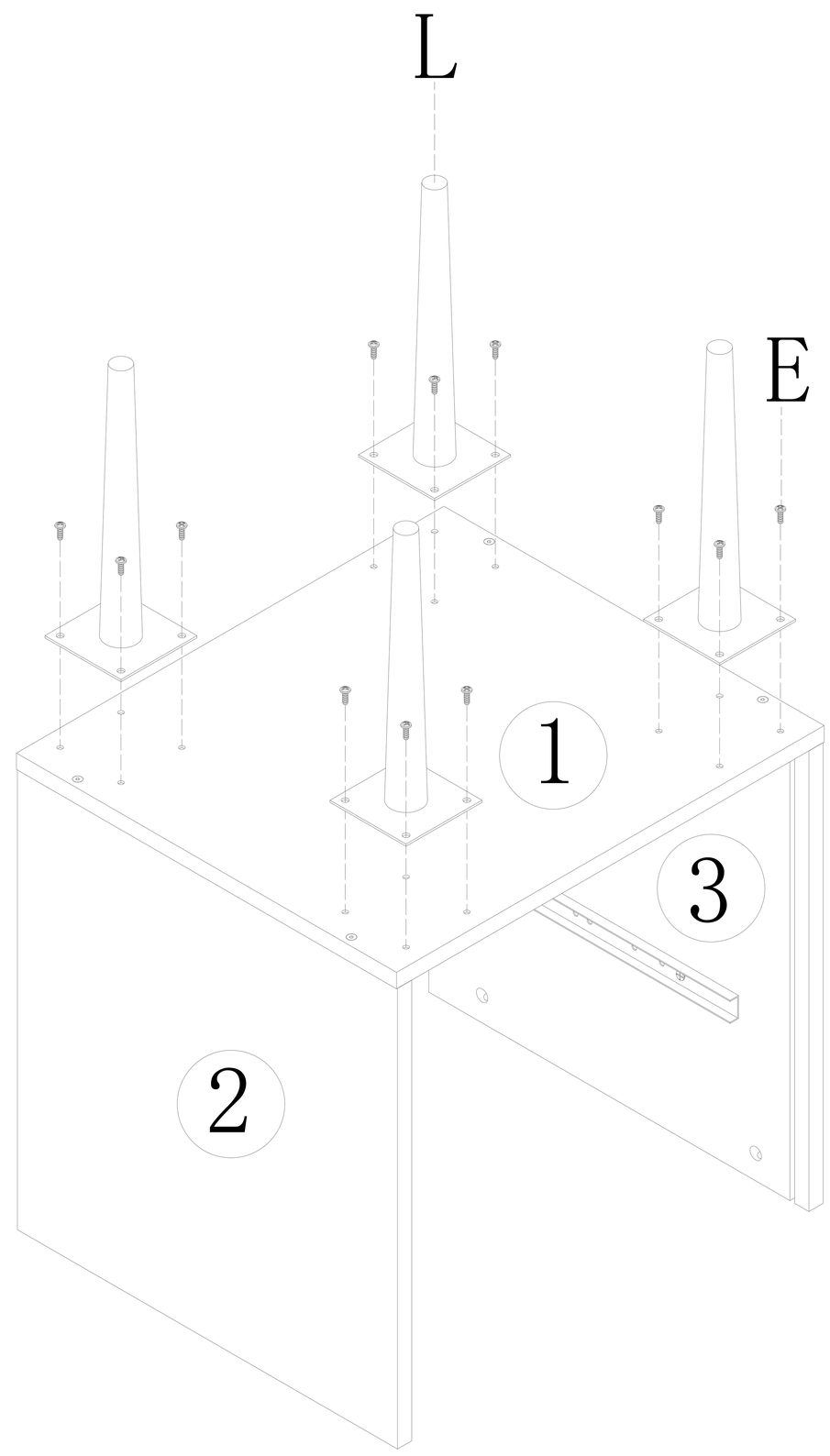

E*16	L*4
ϕ4*12	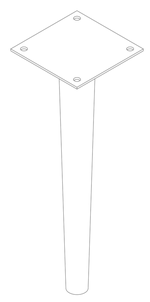

8

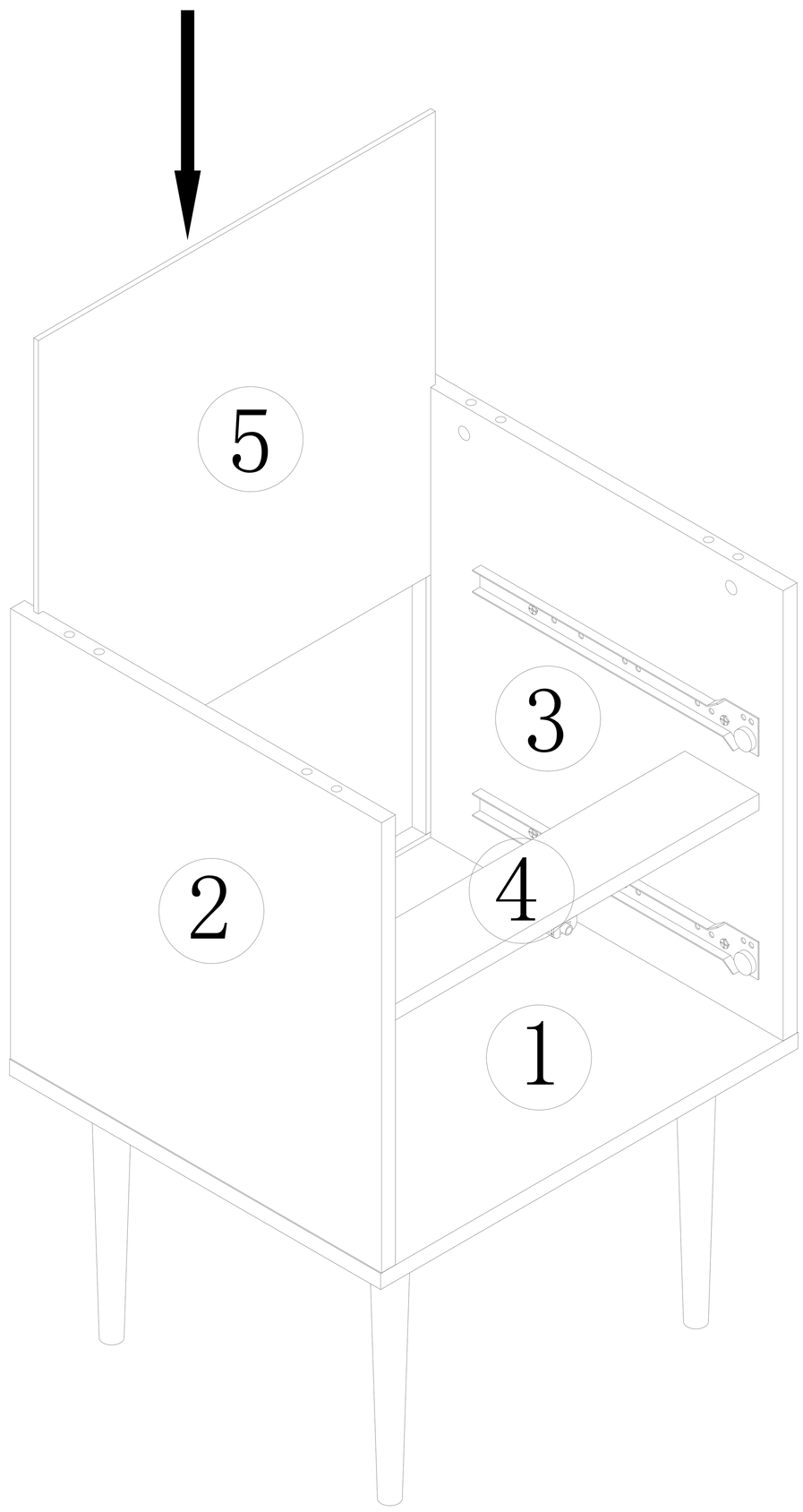

9

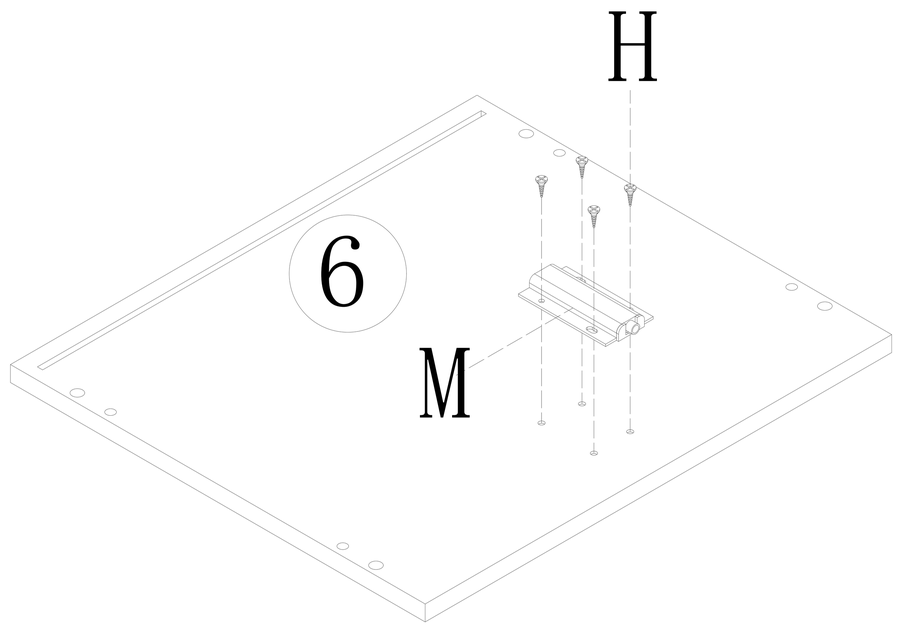

H*32	M*2
	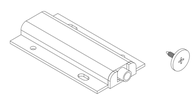
ϕ3.5*14	

10

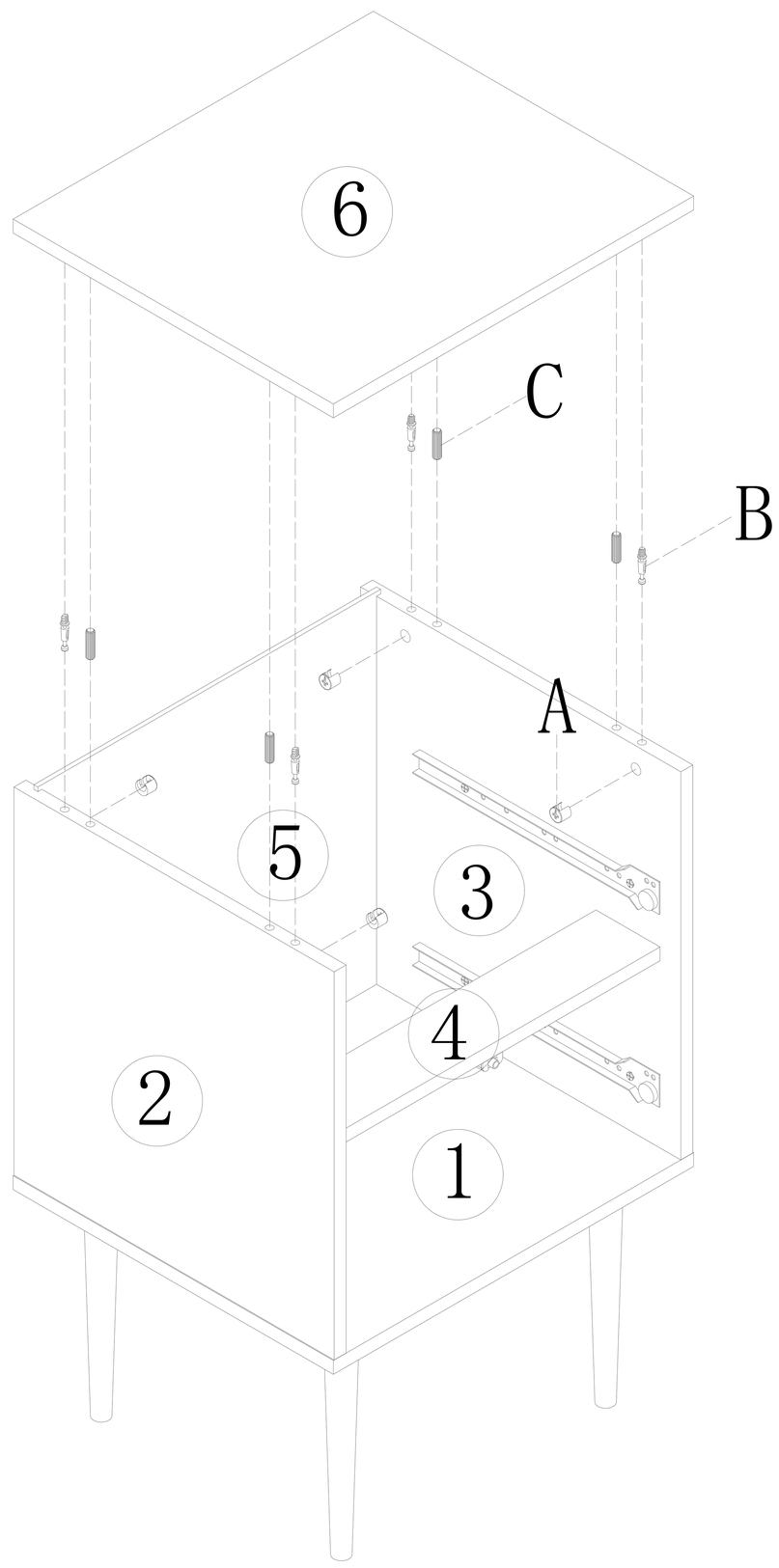

A*12	B*12	C*8
		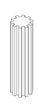
		ϕ8*30

11

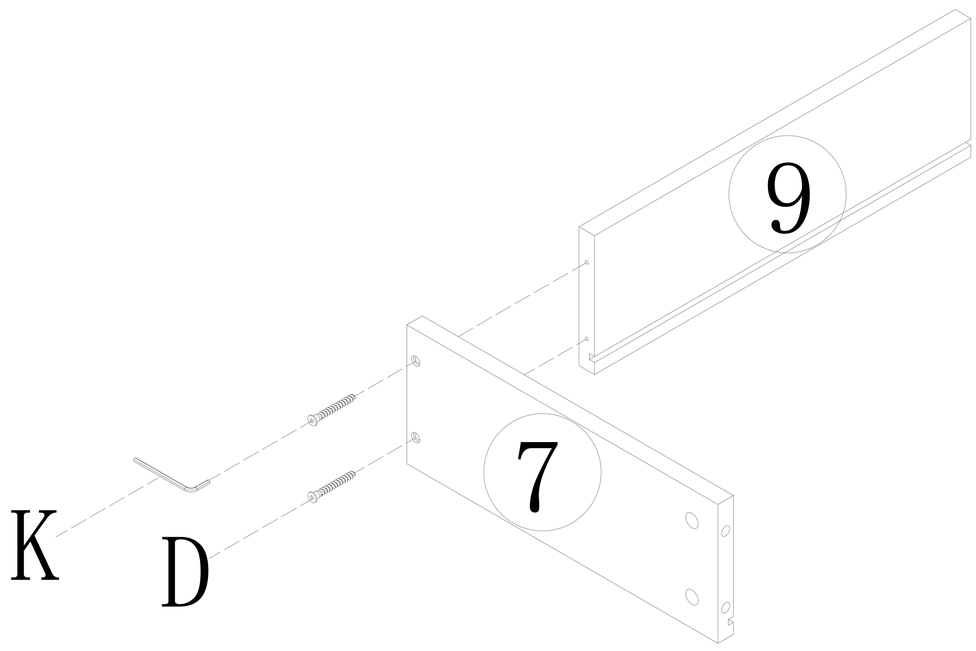

D*8	K*1
ϕ3*40	

12

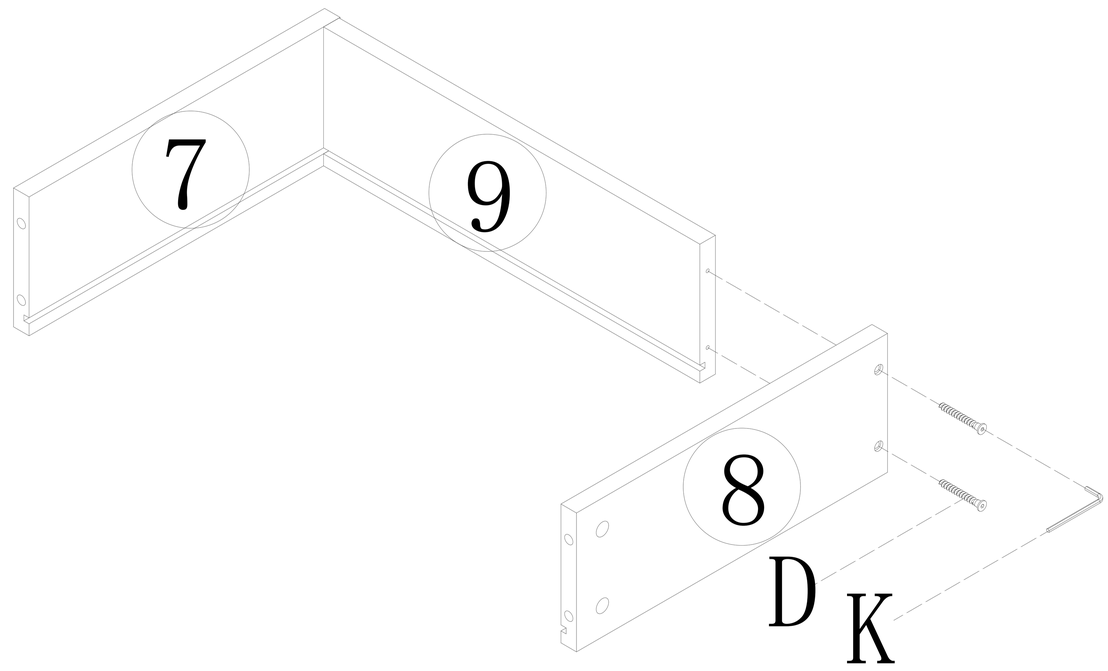

D*8	K*1
ϕ3*40	

13

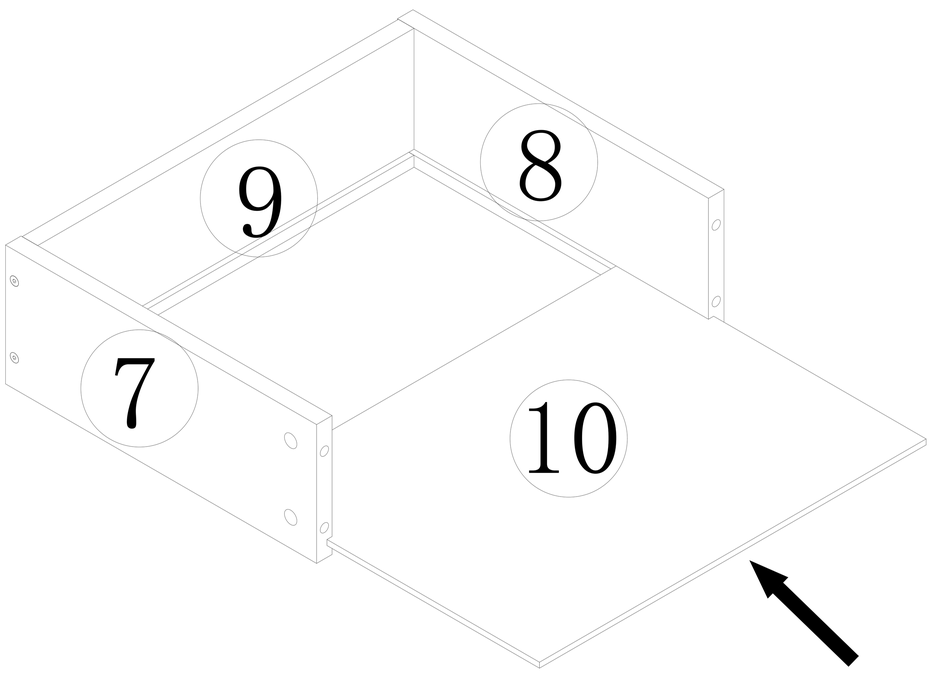

14

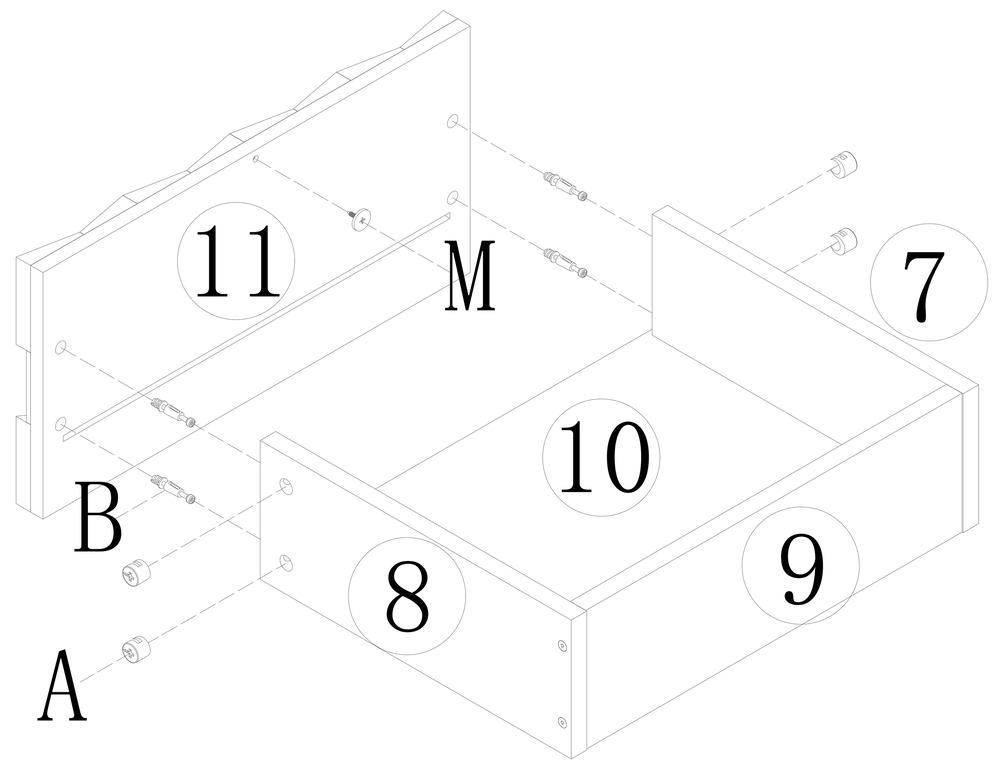

A*12	B*12	M*2
	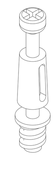	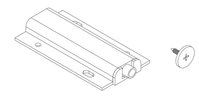

15

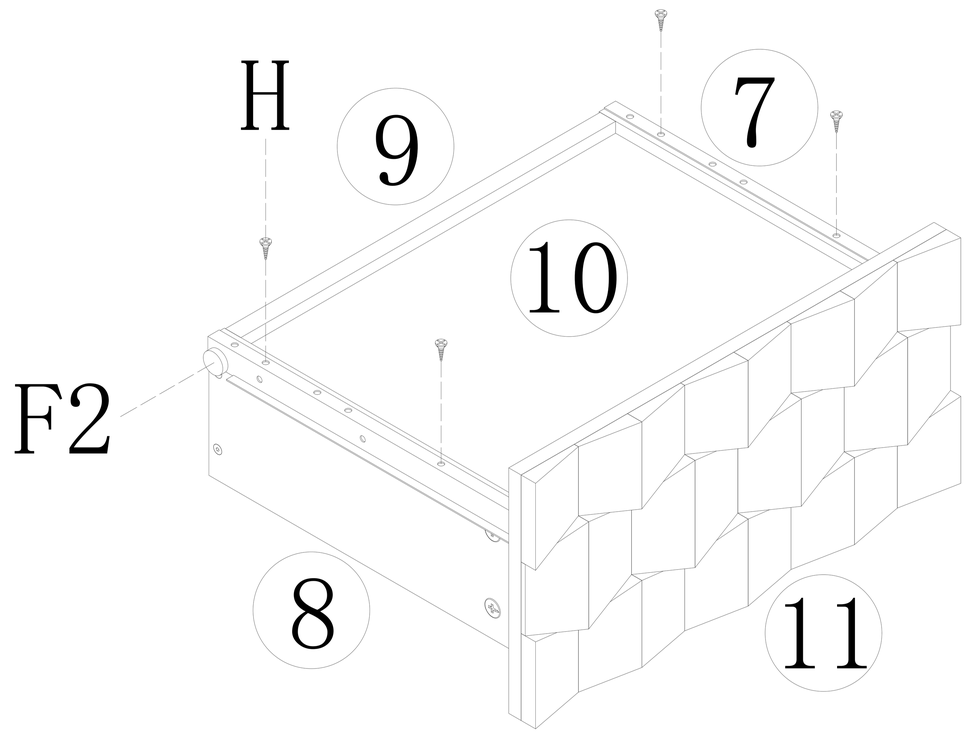

F2*4	H*32
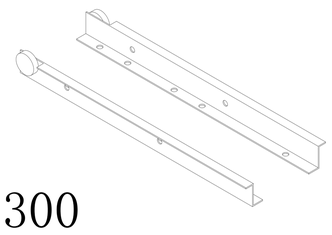 300	ϕ3.5*14

16

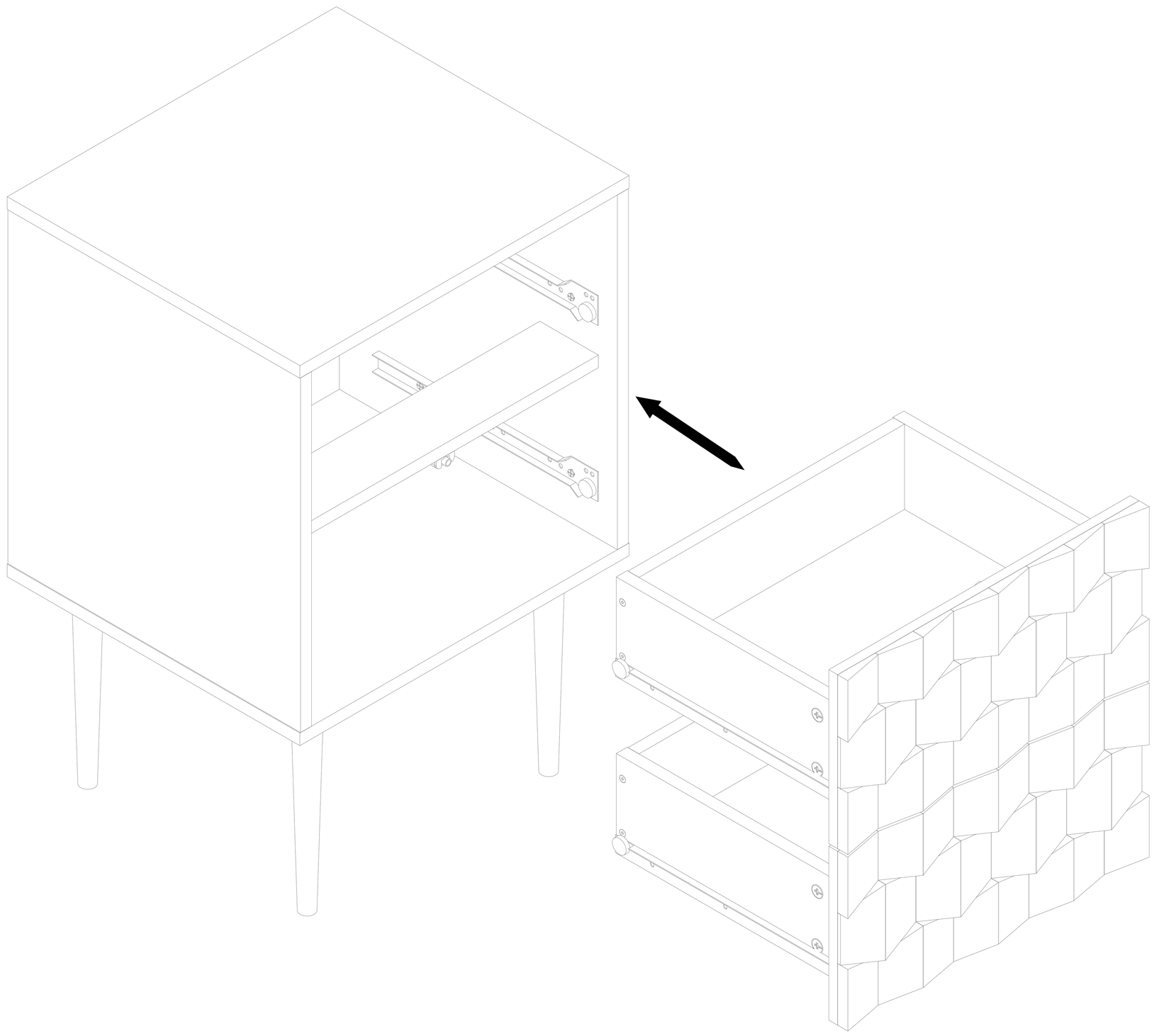

17

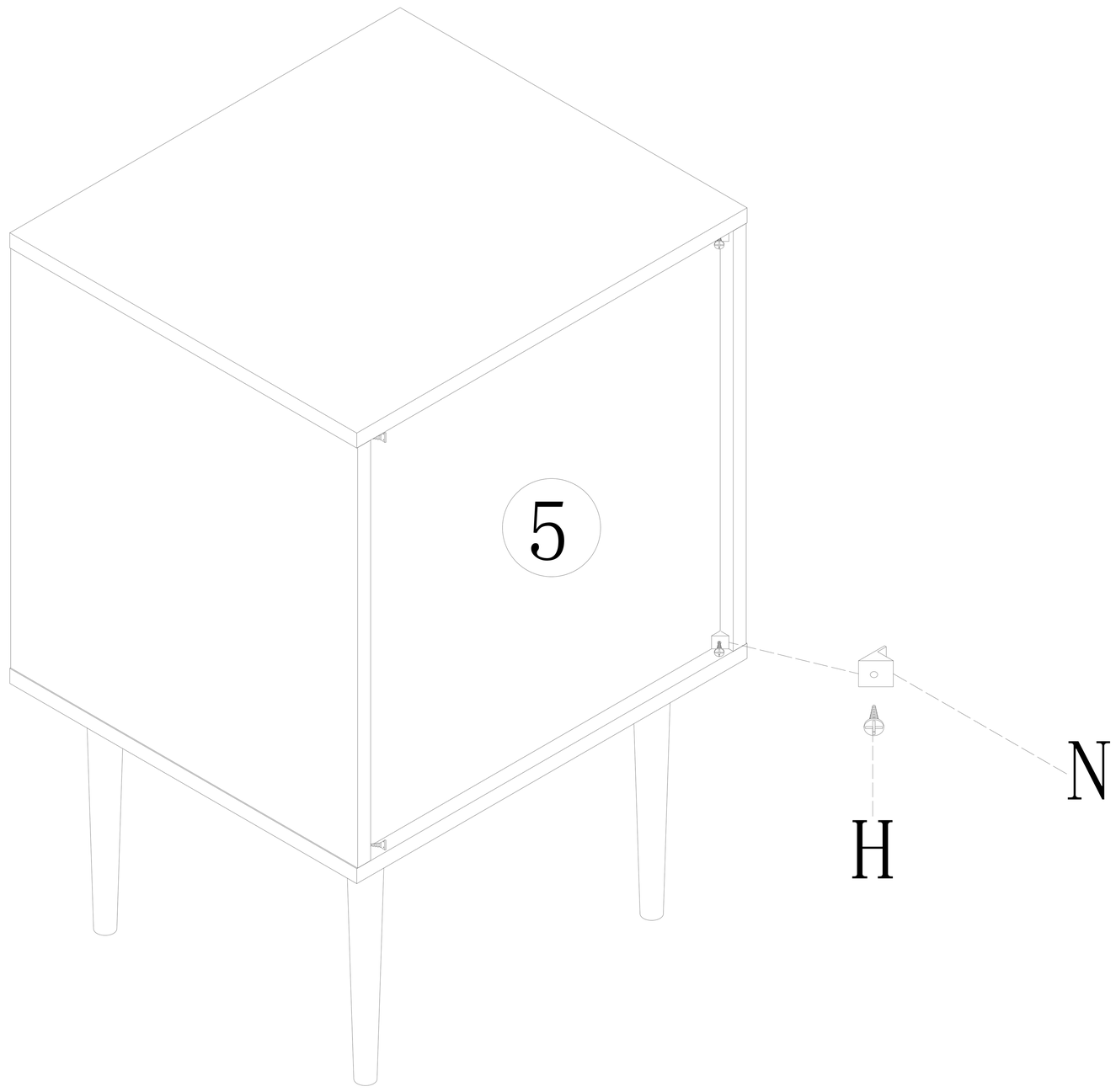

H*12	N*4
ϕ3.5*14	
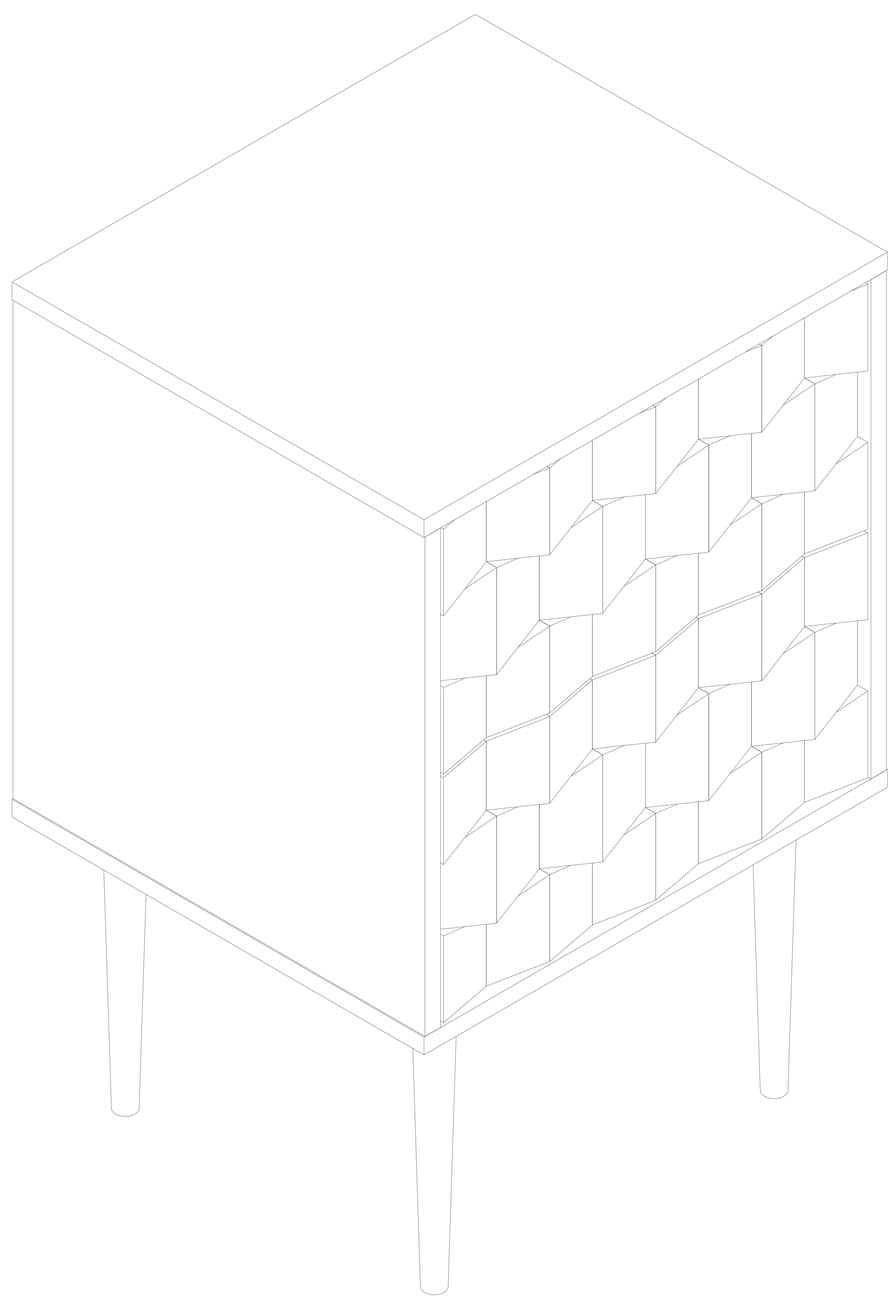
18