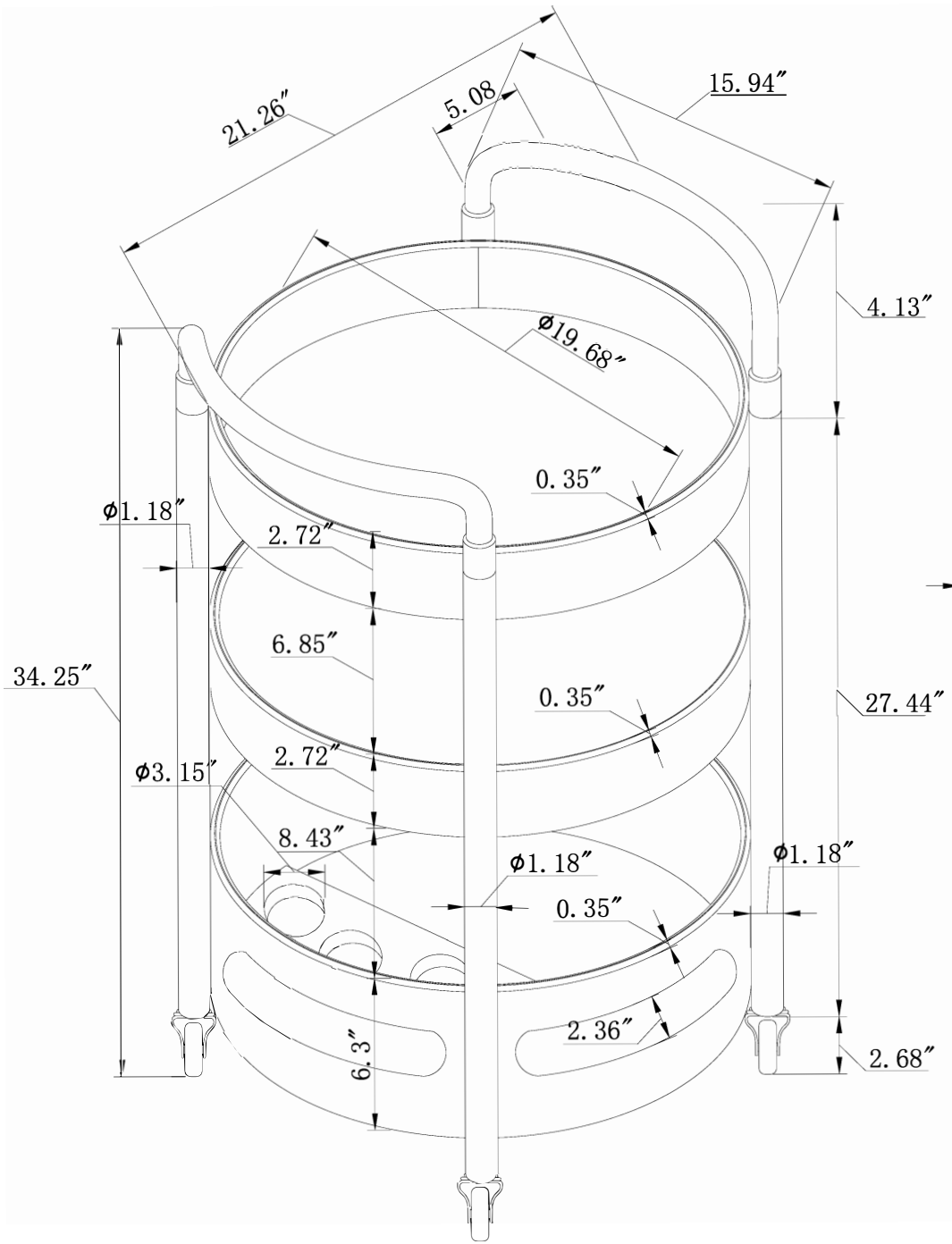
21.26″
5.08
15.94″
4.13″
⌀19.68″
0.35″
⌀1.18″
2.72″
6.85″
34.25″
0.35″
27.44″
2.72″
⌀3.15″
8.43″
⌀1.18″
⌀1.18″
0.35″
2.36″
6.3″
2.68″

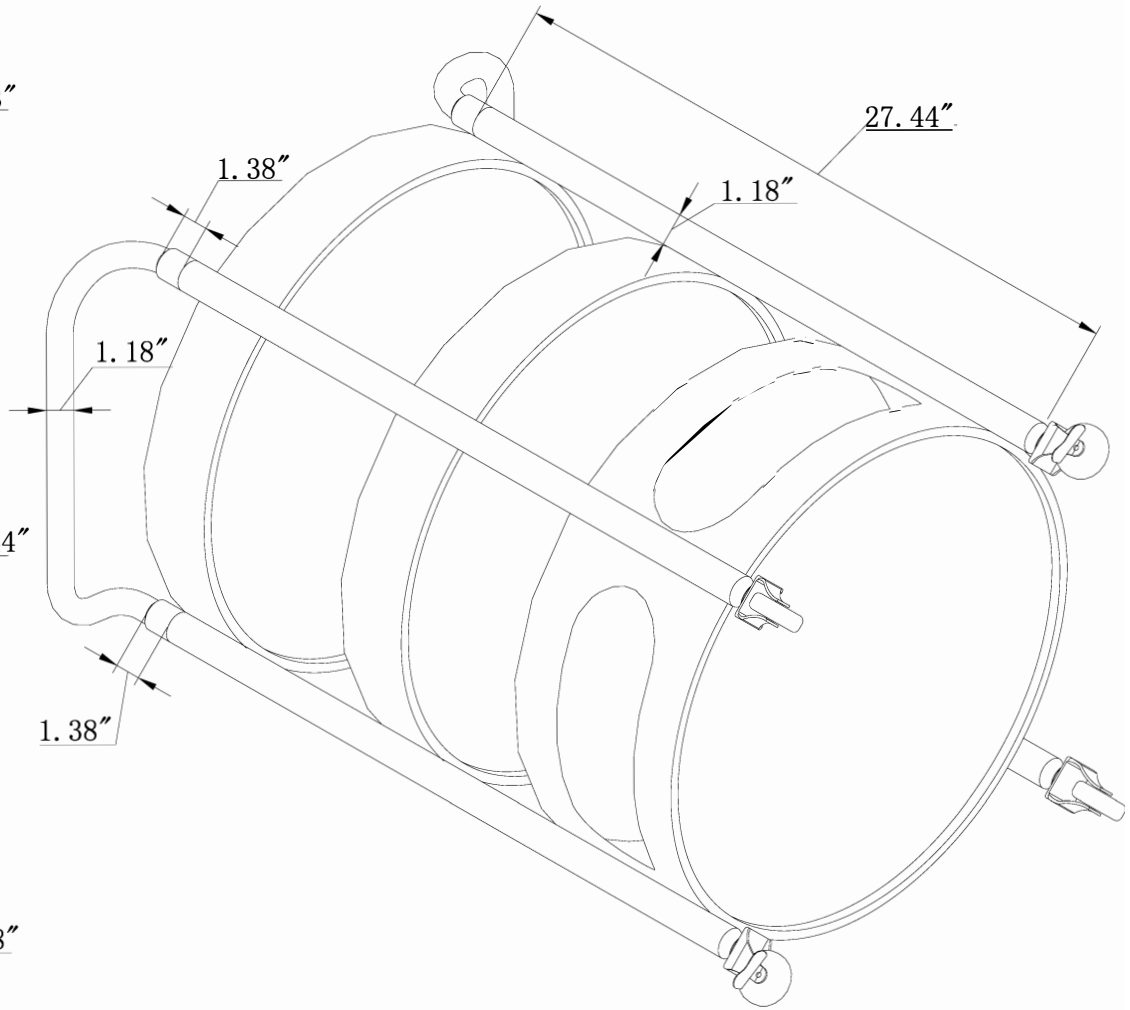
27.44″
1.38″
1.18″
1.18″
1.38″