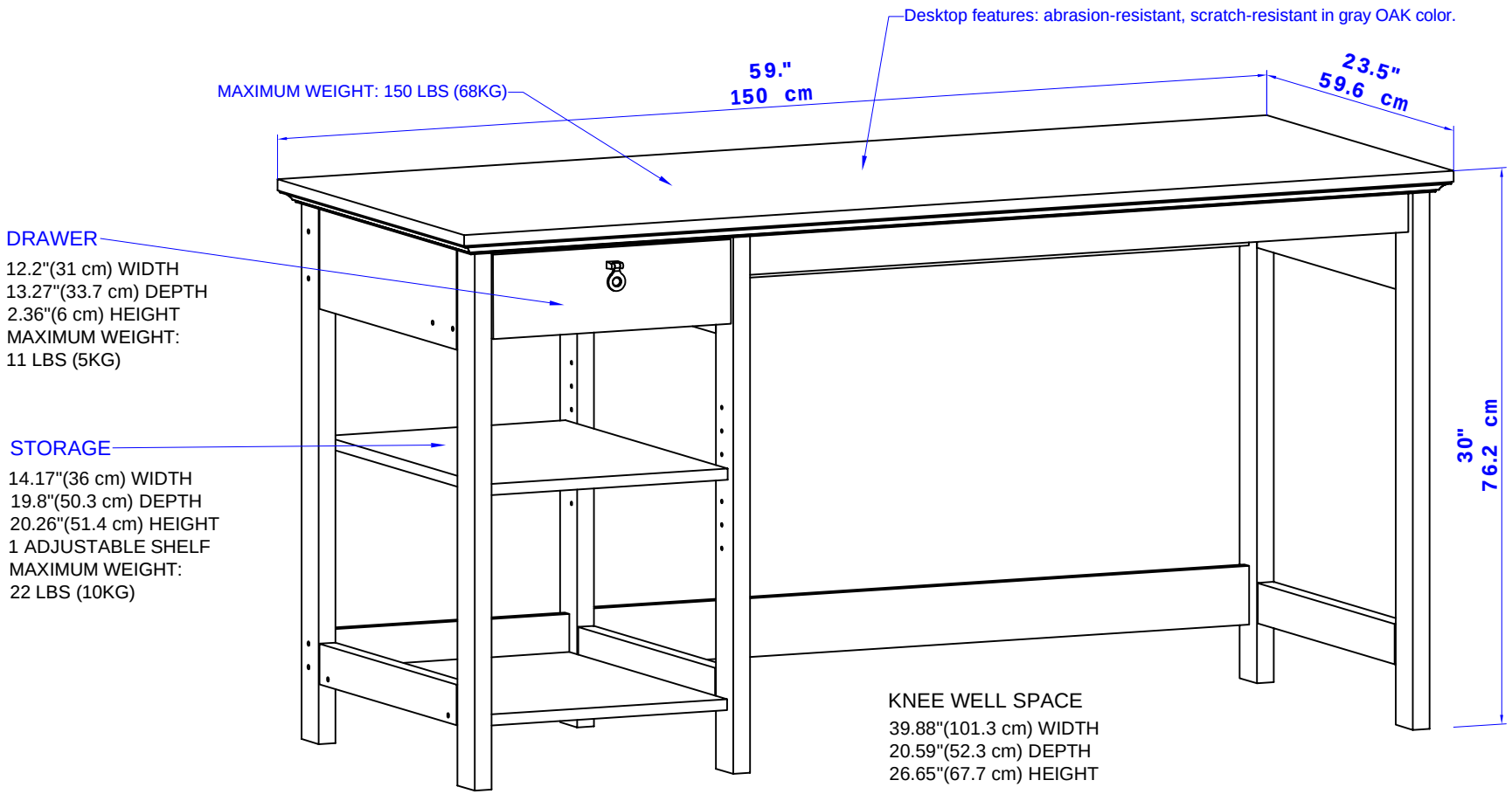

	59"×23.5"×30"
	150cm×59.6cm×76.2cm