ASSEMBLY INSTRUCTION

INSTRUCTIONS DE MONTAGE

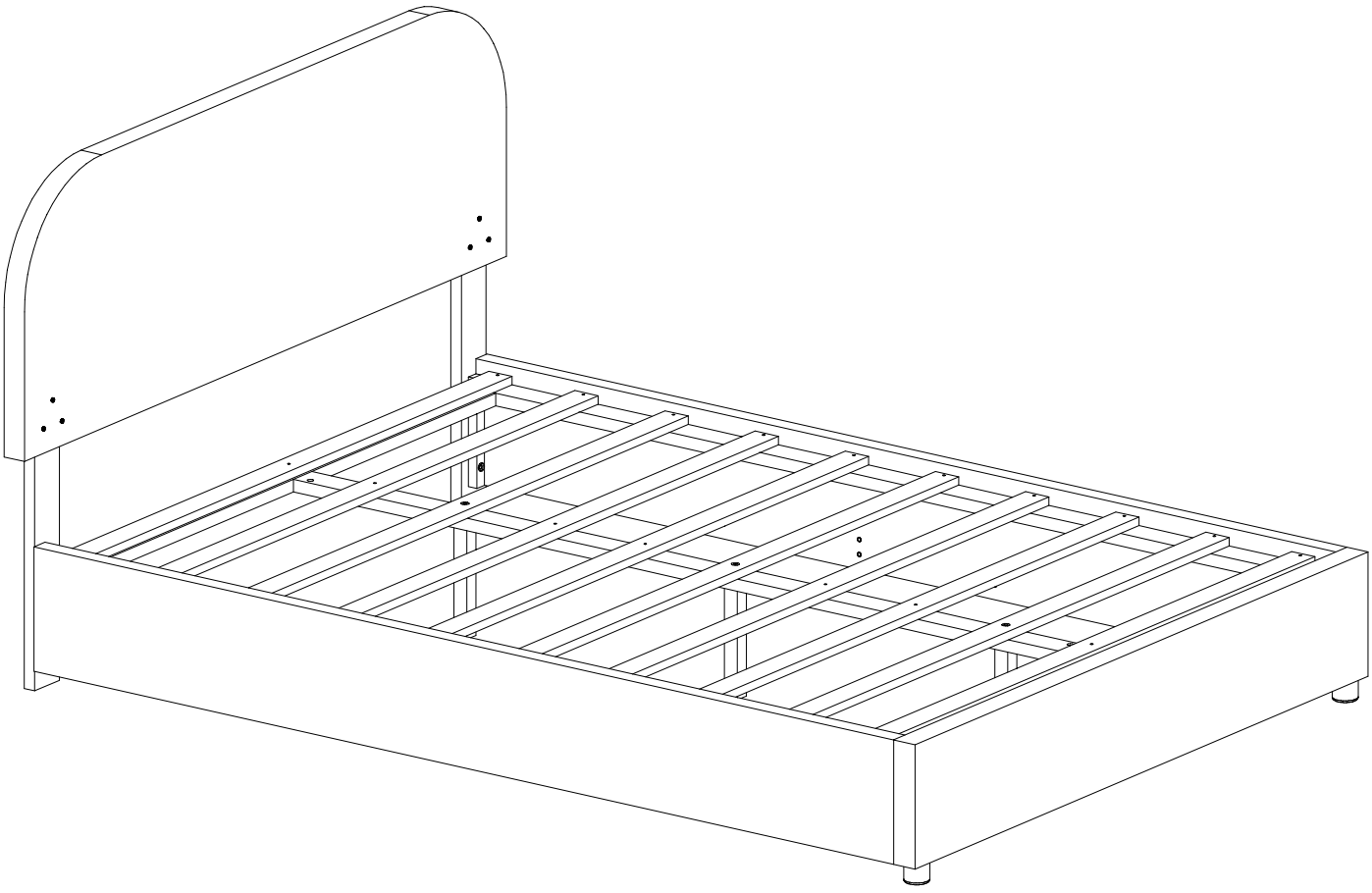

ASSEMBLY INSTRUCTION
INSTRUCTIONS DE MONTAGE

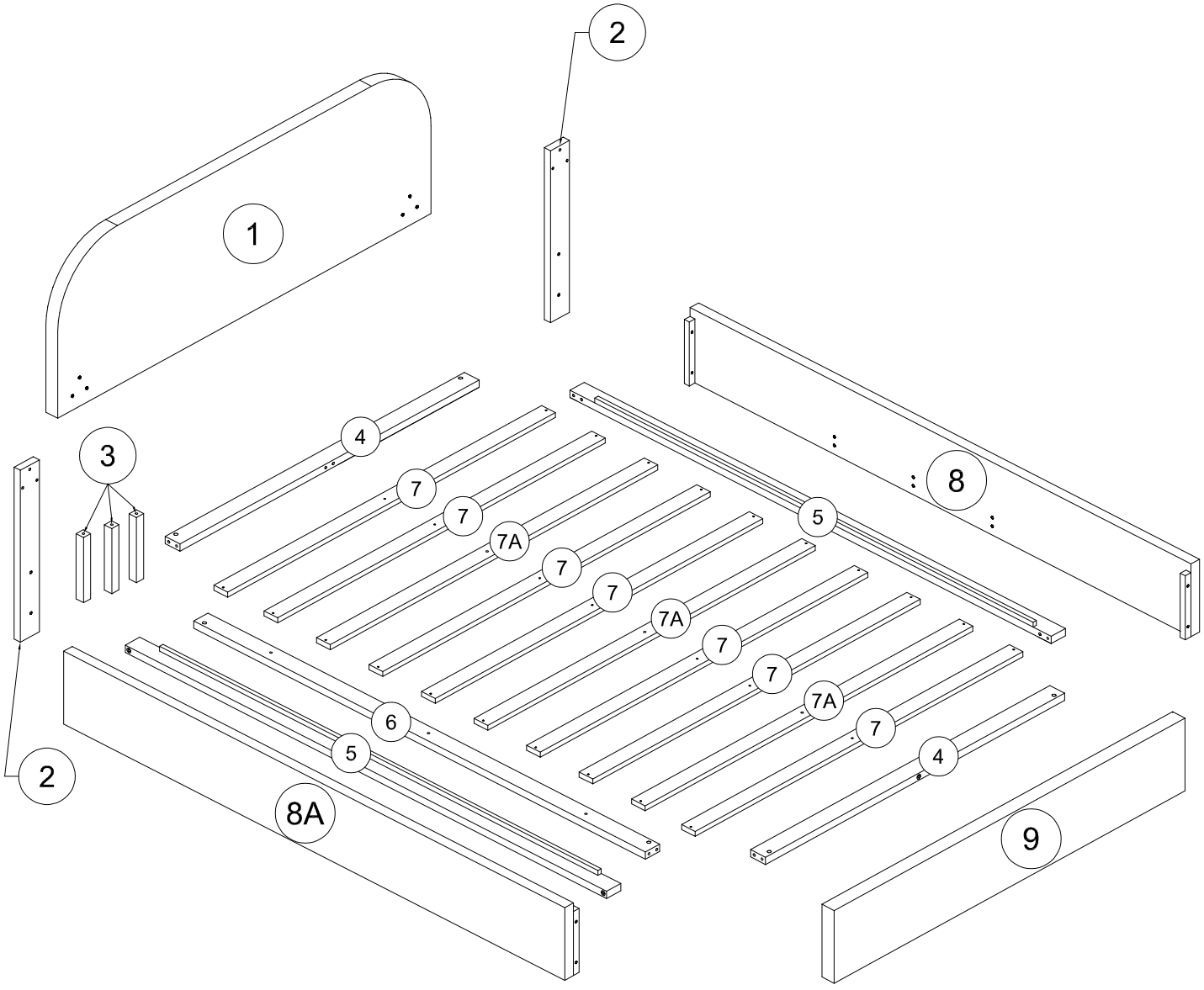

Part List
Liste des pièces

1 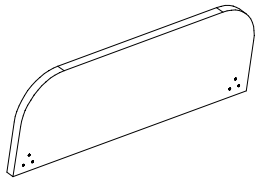 Headboard - 1pc Tête de lit - 1pièces	2 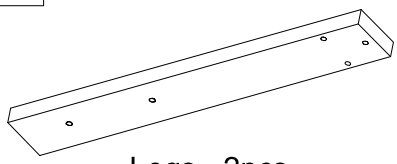 Legs - 2pcs Jambes - 2pièces	3 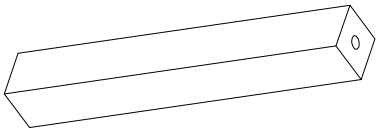 Legs Support - 3pcs Soutien des jambes - 3pièces
9 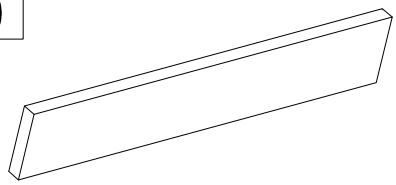 Footboard - 1pc Marchepied - 1pièces	I 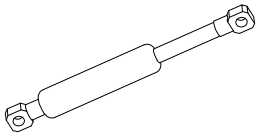 Piston 30N 2pcs Piston 30N 2pièces	J 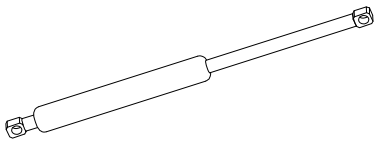 Piston 40N 2pcs Piston 40N 2pièces
K 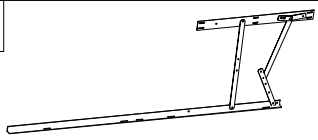 Right iron frame 1pc Cadre en fer droit 1pièces	L 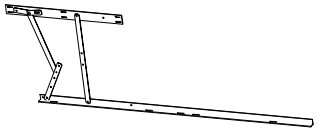 Left iron frame 1pc Cadre en fer gauche 1pièces	M 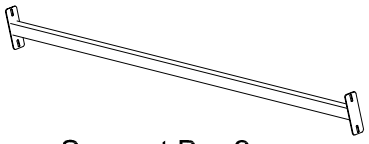 Support Bar 2pcs Barre de soutien 2pièces
N 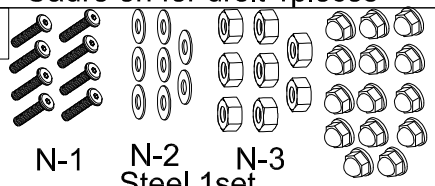 N-1 N-2 N-3 N-4 Steel 1set Acier 1 jeu		

Part List
Liste des pièces

4 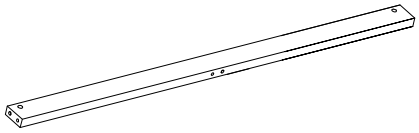 Frame Bars - 2pcs Barres de cadre - 2pièces	5  Frame Bars - 2pcs Barres de cadre- 2pièces	6 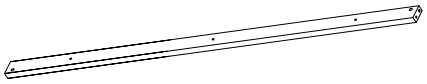 Frame Bars - 1pc Barres de cadre - 1pièces
7 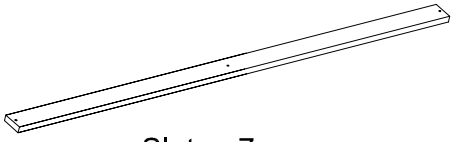 Slats - 7pcs Lattes - 7pièces	7A 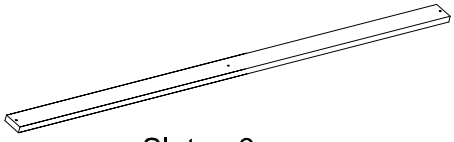 Slats - 3pcs Lattes - 3pièces	8 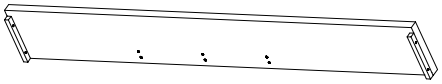 Side rails - 1pcs Barrières latérales - 1pièces
8A 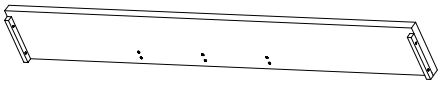 Side rails - 1pcs Barrières latérales - 1pièces		

Hardware List
Liste du matériel

A 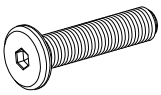 1/4" x 50mm Hex-Head bolts 8pcs Boulons à tête hexagonale 1/4" x 50 mm 8pièces	B  Plastic Feet - 2pcs Pieds en plastique - 2pièces	C  1/4" x 90mm Hex-Head bolts 6pcs Boulons à tête hexagonale 1/4" x 90 mm 6pièces
D  1/4" x 15mm Horizontal -Hole bolts 6pcs Boulons à trou horizontal de 1/4" x 15 mm 6pièces	E 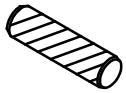 Ø8 x 30 mm Wood dowel 6pcs Cheville en bois Ø8 x 30 mm 6pièces	F  1/4" x 60mm Hex-Head bolts 3pcs Boulons à tête hexagonale 1/4" x 60 mm 3pièces
G 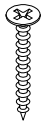 #4 x 30 mm Wood Screws 27pcs Vis à bois n° 4 x 30 mm 27pièces	H 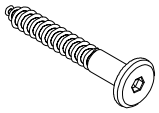 Ø1/4 x 20 mm Wood Screws 8pcs Vis à bois Ø1/4 x 20 mm 8pièces	O 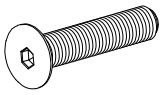 1/4" x 20mm Hex-Head bolts 12pcs Boulons à tête hexagonale 1/4" x 20 mm 12pièces
P 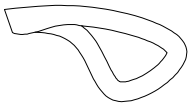 Pabric 1pc Pabric 1pièces	Q  Carpet Fabric 1pc Tissu de tapis 1pièces	R 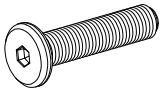 1/4" x 40mm Hex-Head bolts 6pcs Boulons à tête hexagonale 1/4" x 40 mm 6pièces
S  #4 x 15 mm Wood Screws 4pcs Vis à bois n° 4 x 15 mm 4pièces	T 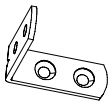 Furniture Corner Bracket 2pcs Support d'angle pour meuble 2pièces	

STEP 1: Following below illustration:

ÉTAPE 1 : Suivez l'illustration ci-dessous :

R

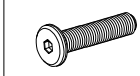

6pcs

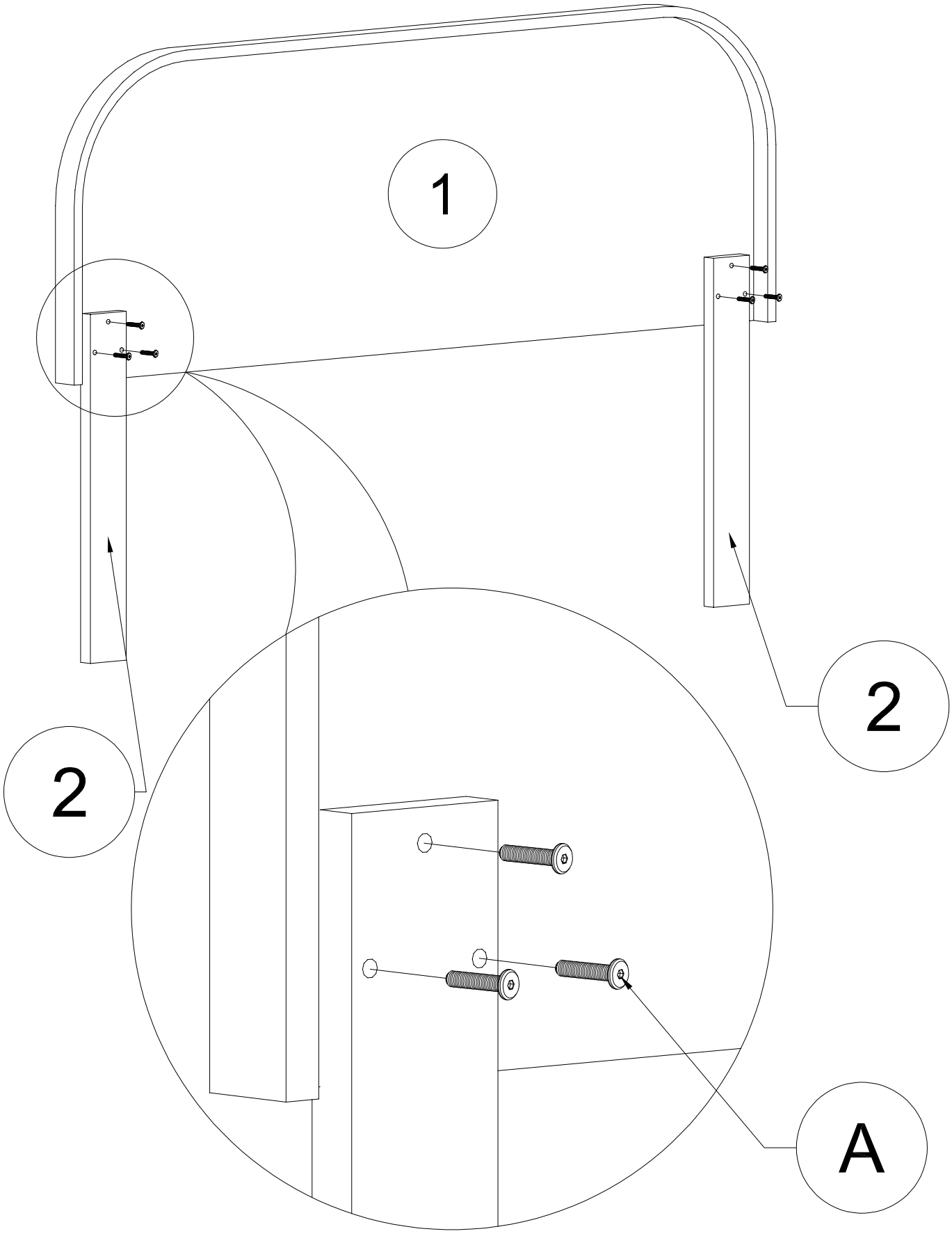

STEP 2: Following below illustration:

ÉTAPE 2 : Suivez l'illustration ci-dessous :

A

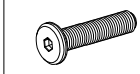

4pcs

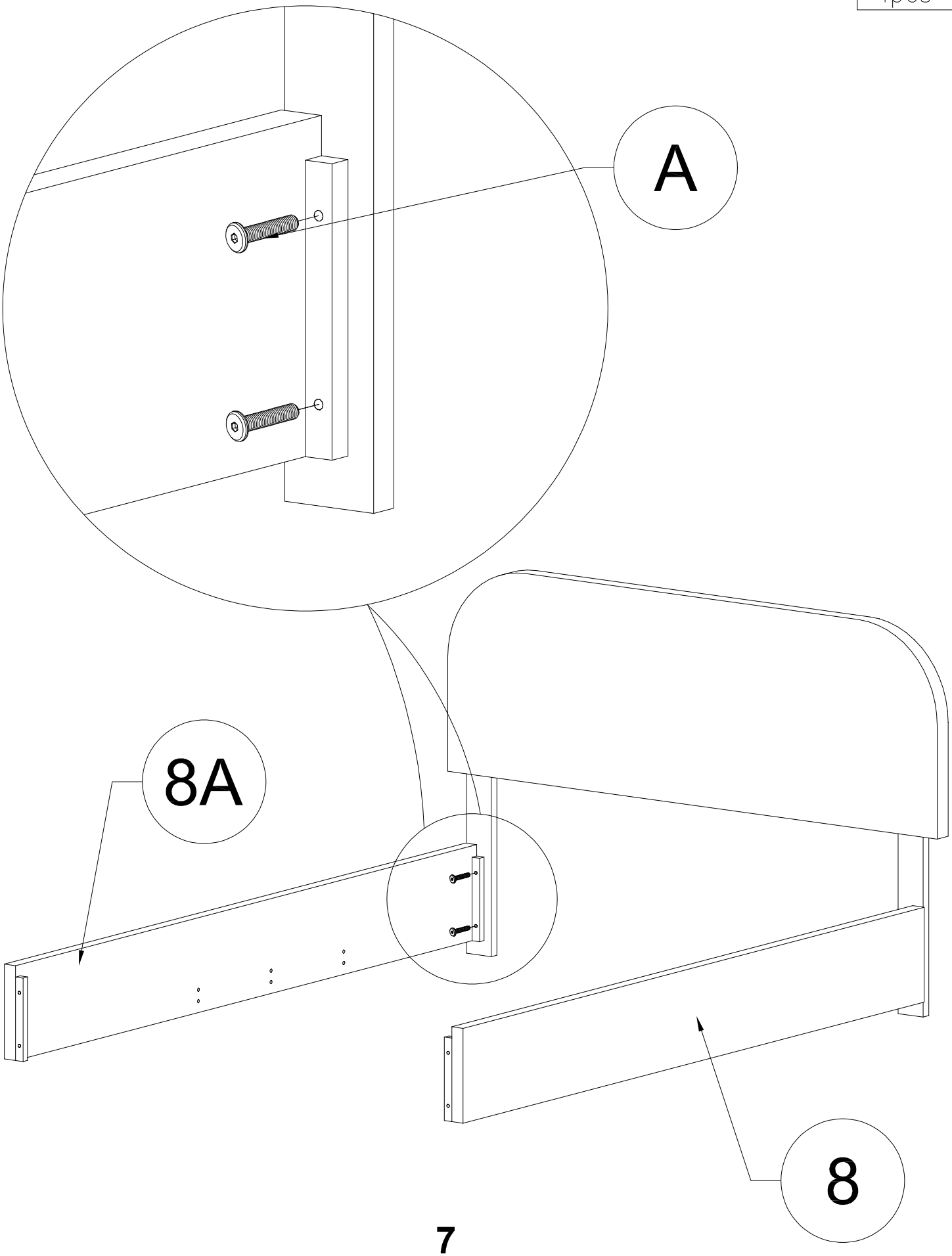

STEP 3: Following below illustration:

ÉTAPE 3 : Suivez l'illustration ci-dessous :

B



2pcs

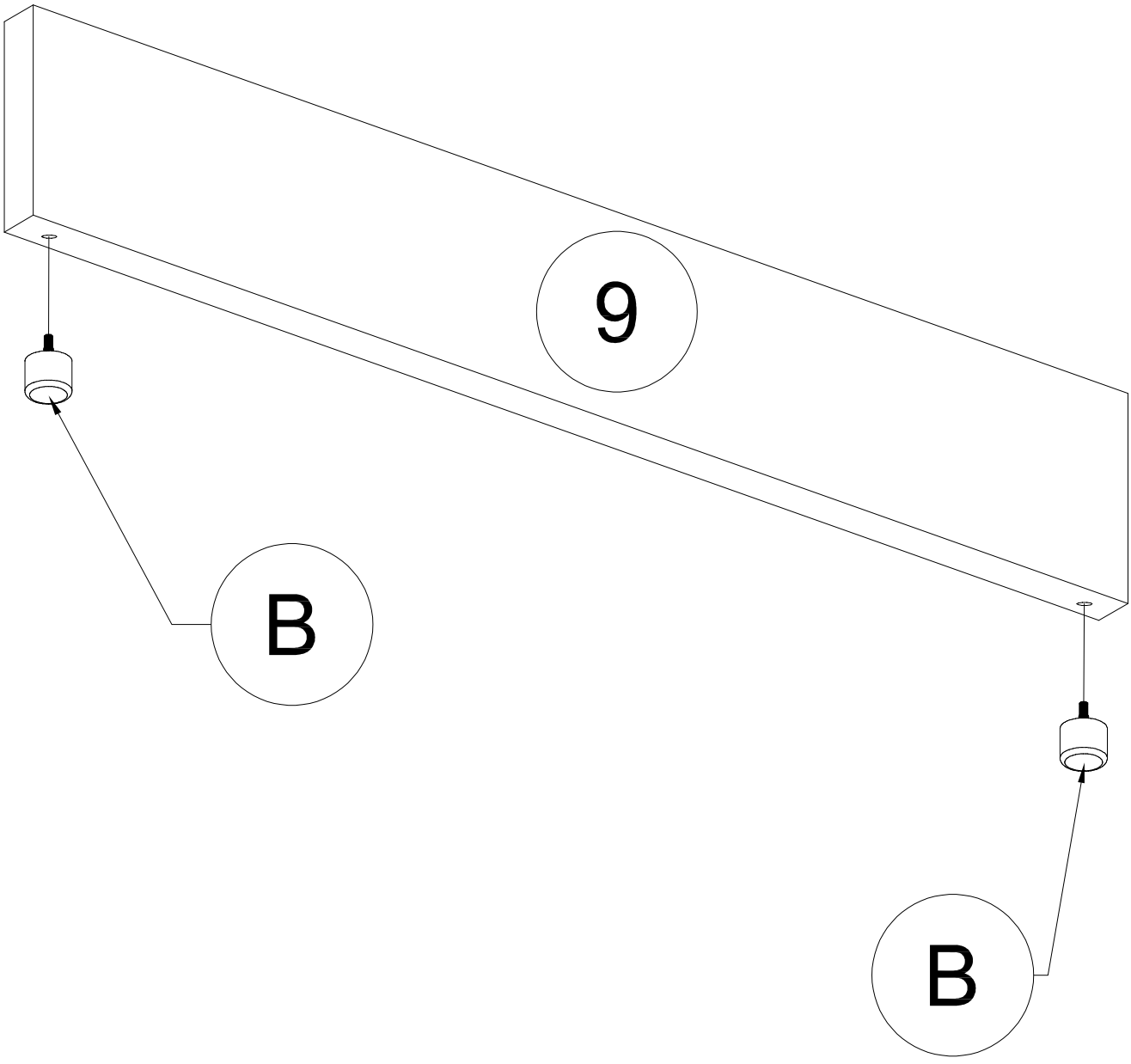

STEP 4: Following below illustration:

ÉTAPE 4 : Suivez l'illustration ci-dessous :

A



4pcs

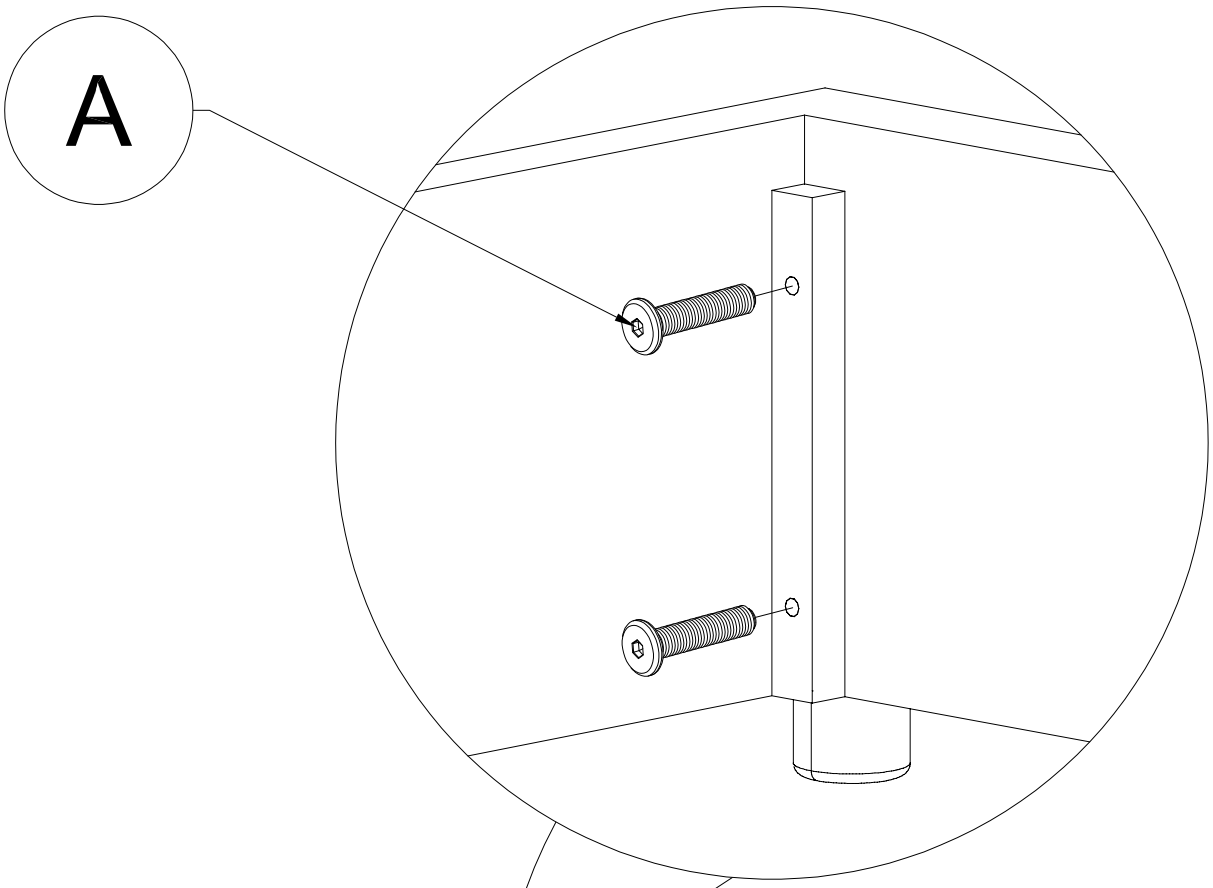

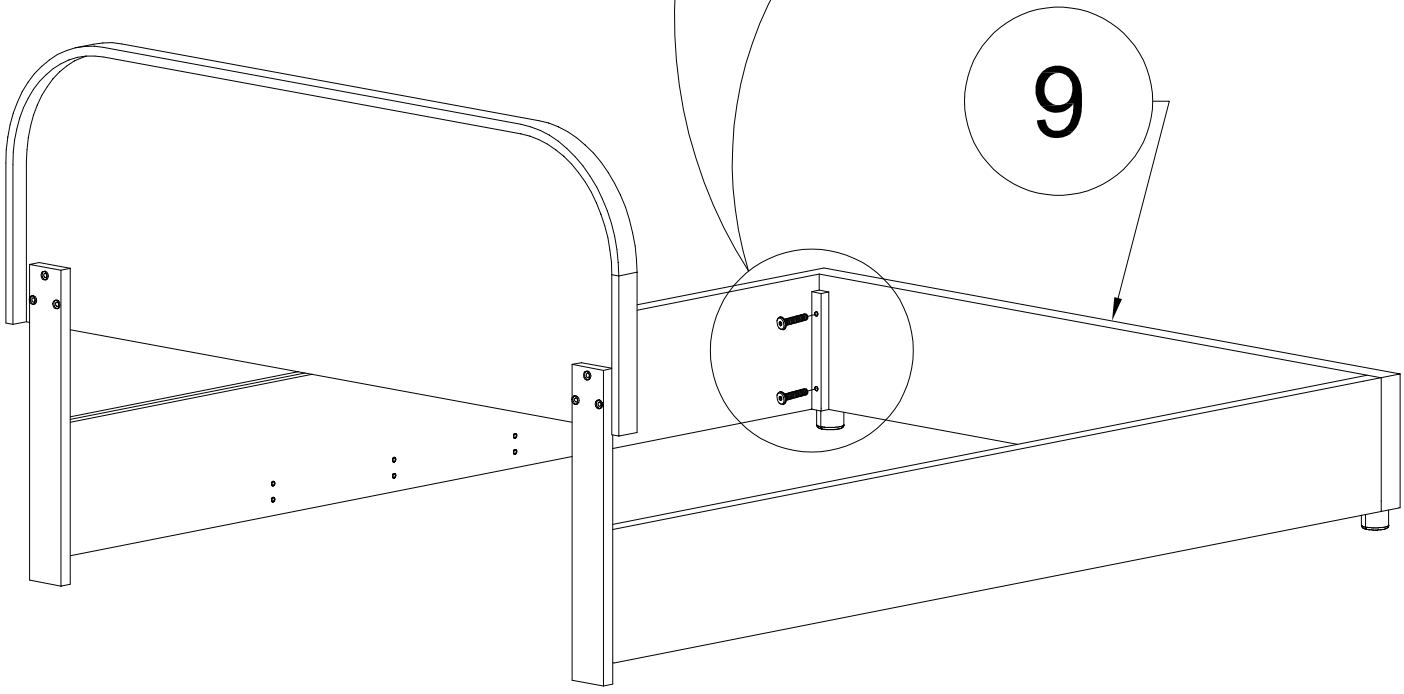

STEP 5: Following below illustration:

ÉTAPE 5 : Suivez l'illustration ci-dessous :

S	T
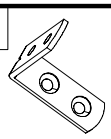	
2pc	4pc

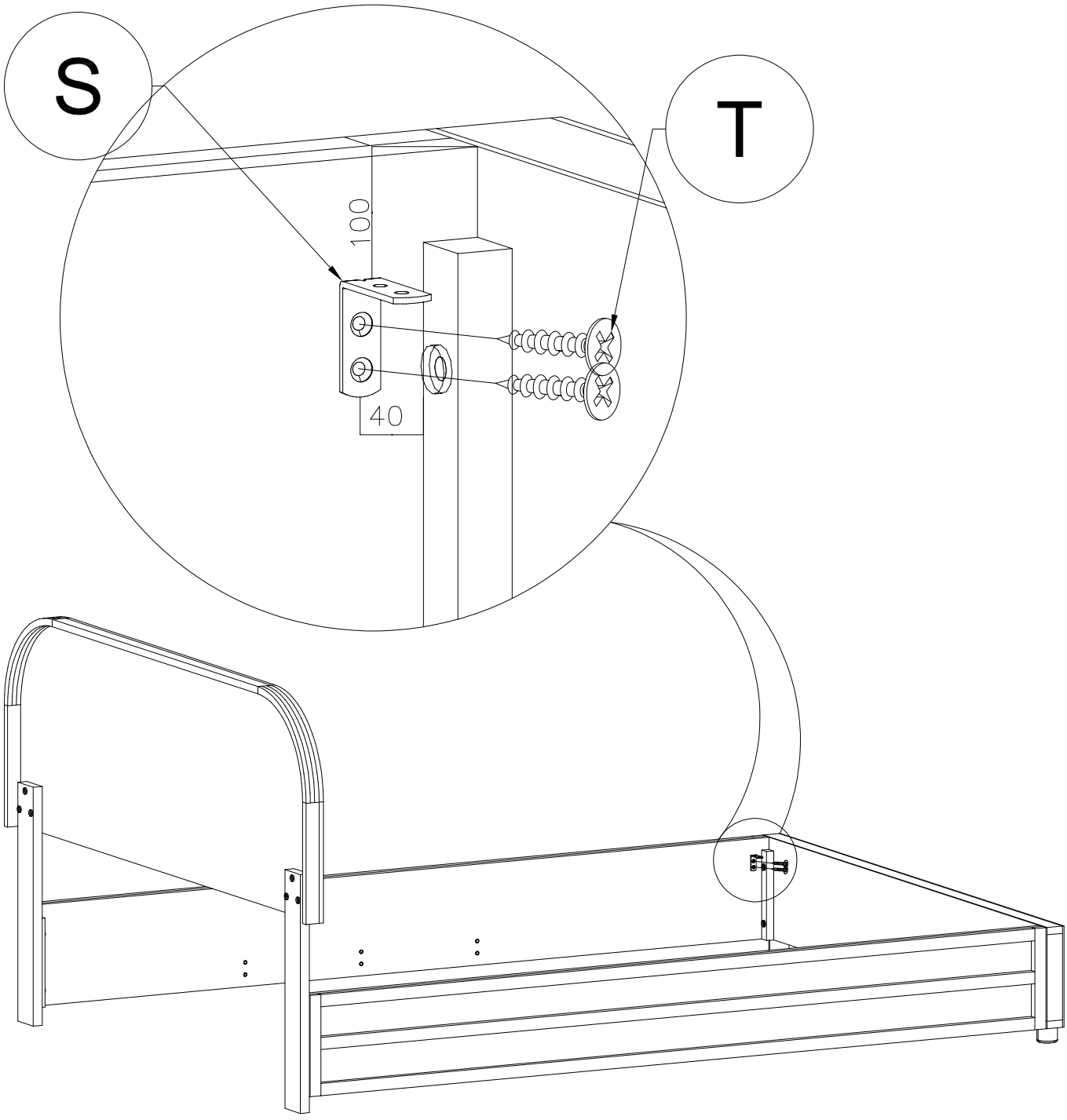

STEP 6: Following below illustration:

ÉTAPE 6 : Suivez l'illustration ci-dessous :

D	E	C
	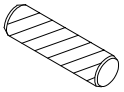	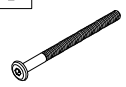
2pcs	2pcs	2pcs

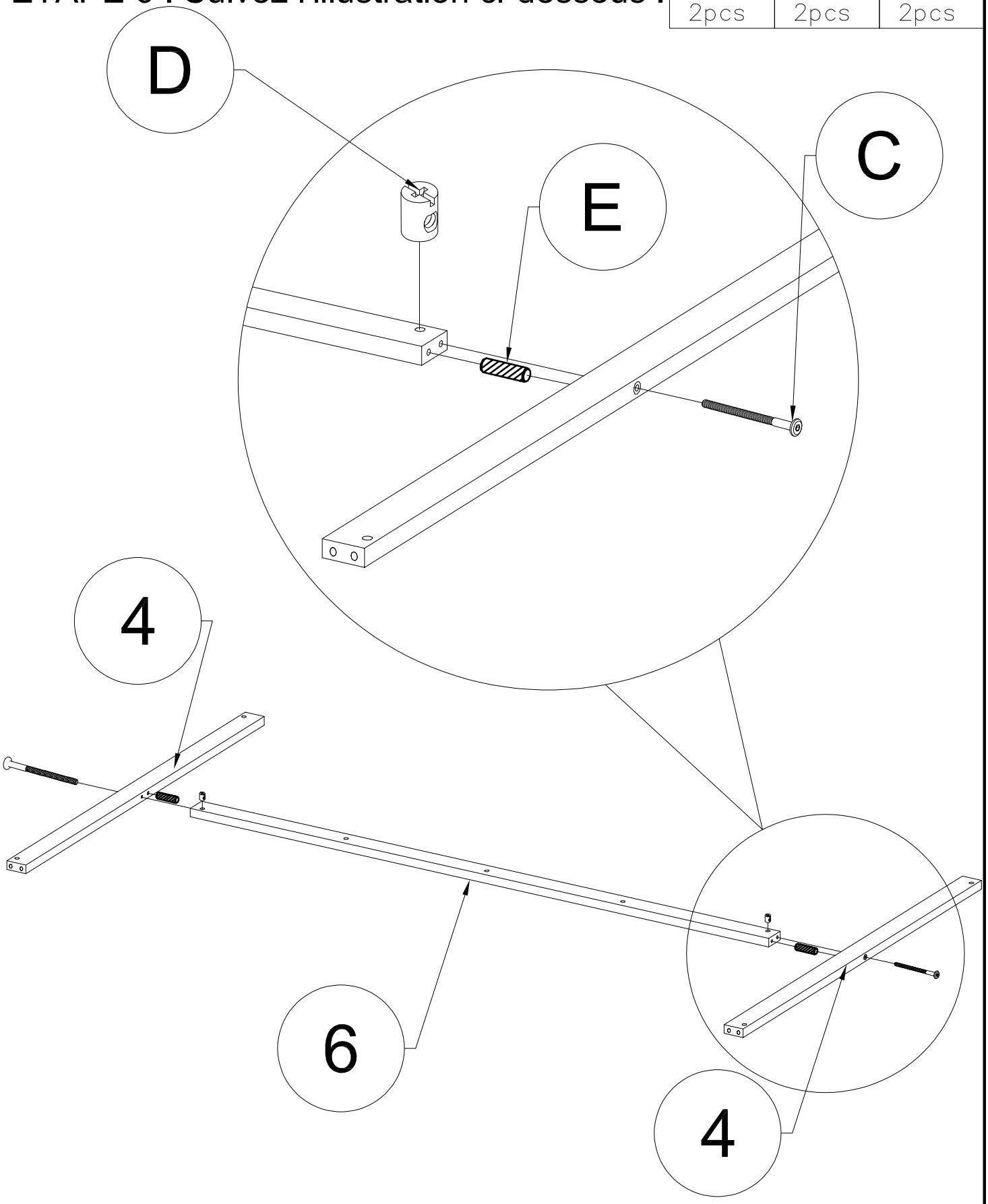

STEP 7: Following below illustration:

ÉTAPE 7 : Suivez l'illustration ci-dessous :

D	E	C
	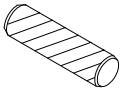	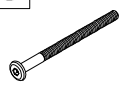
4pcs	4pcs	4pcs

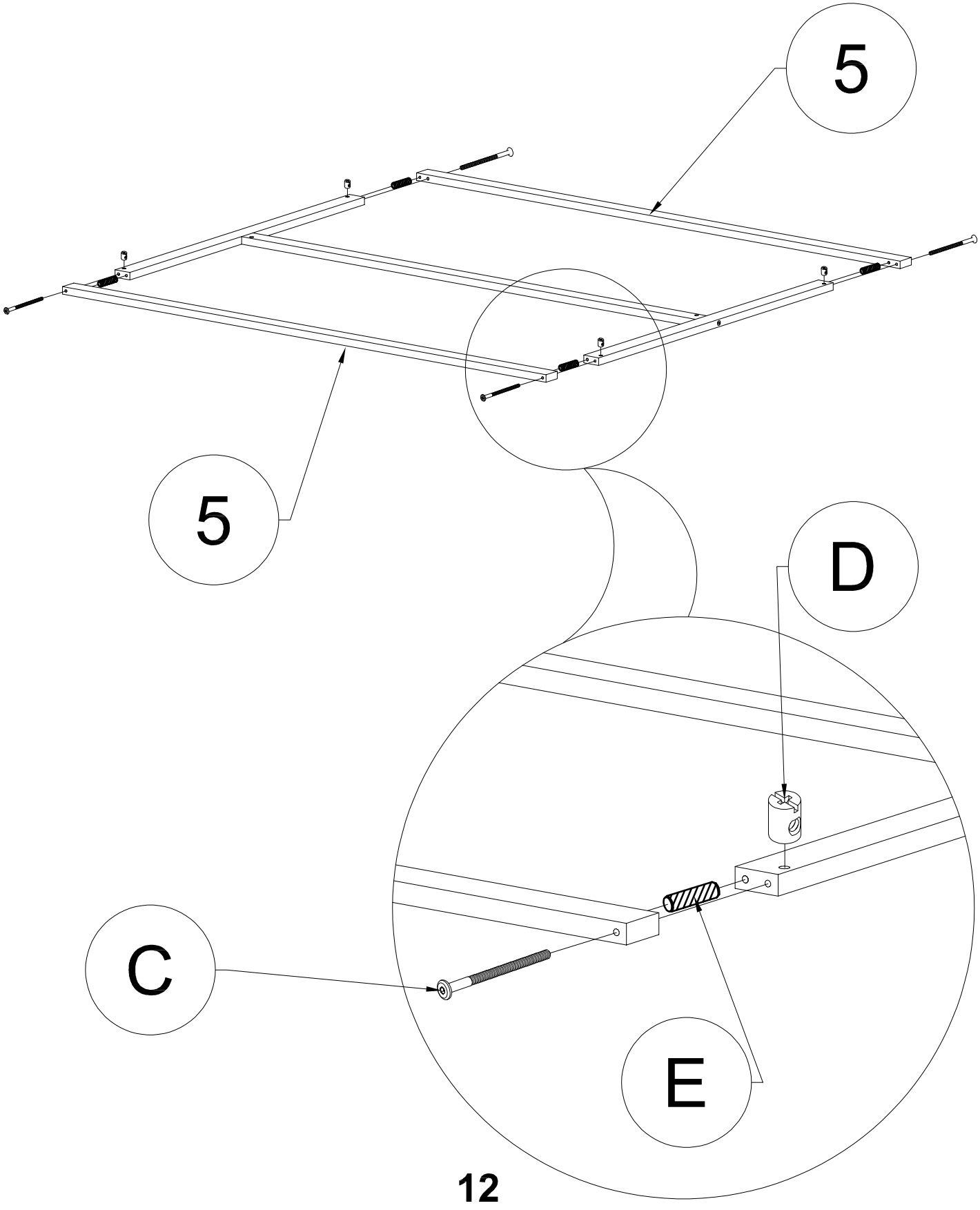

STEP 8: Following below illustration:

ÉTAPE 8 : Suivez l'illustration ci-dessous :

G	F
6pcs	3pcs

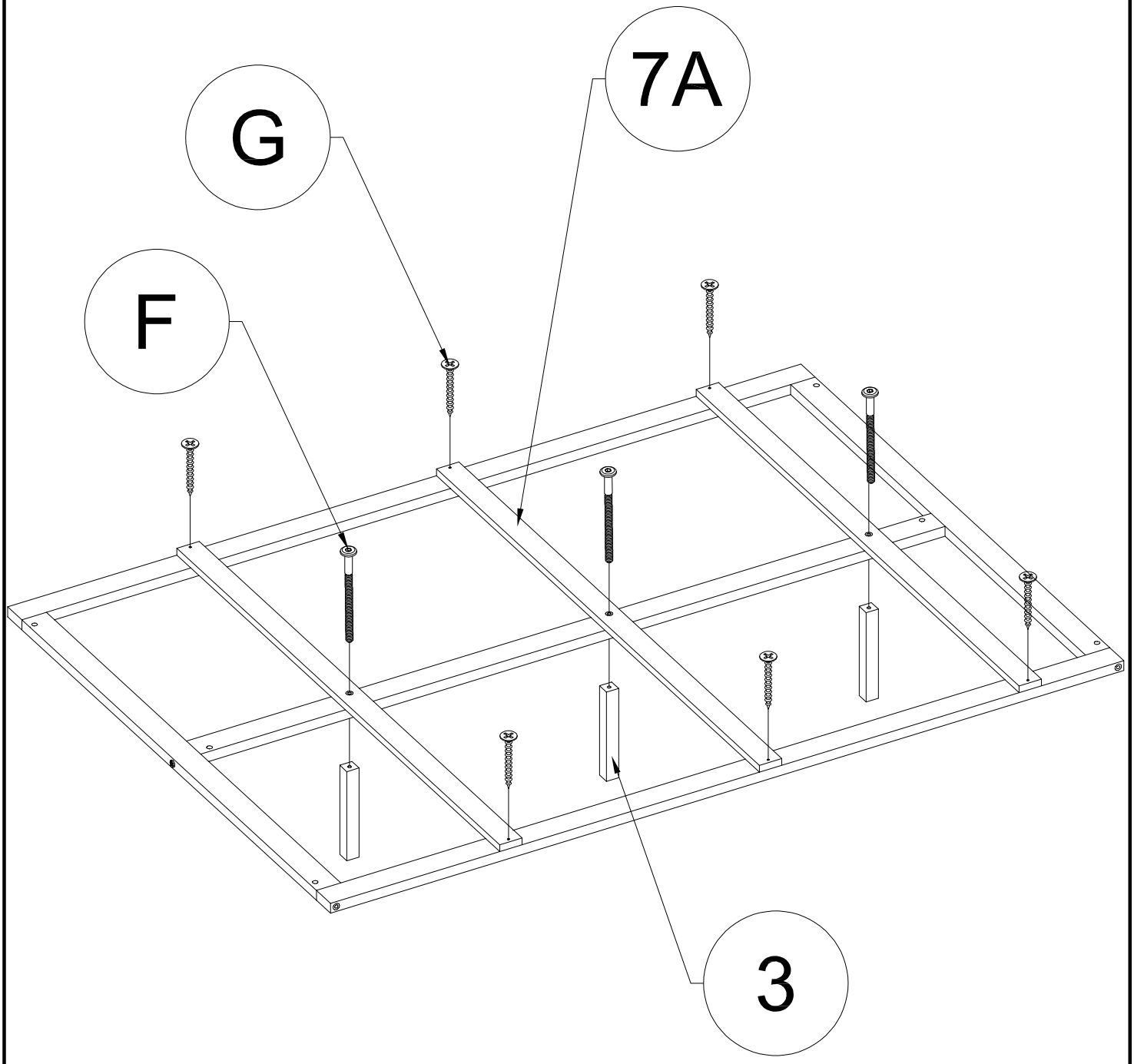

STEP 9: Following below illustration:

ÉTAPE 9 : Suivez l'illustration ci-dessous :

P	G
1pc	21pcs

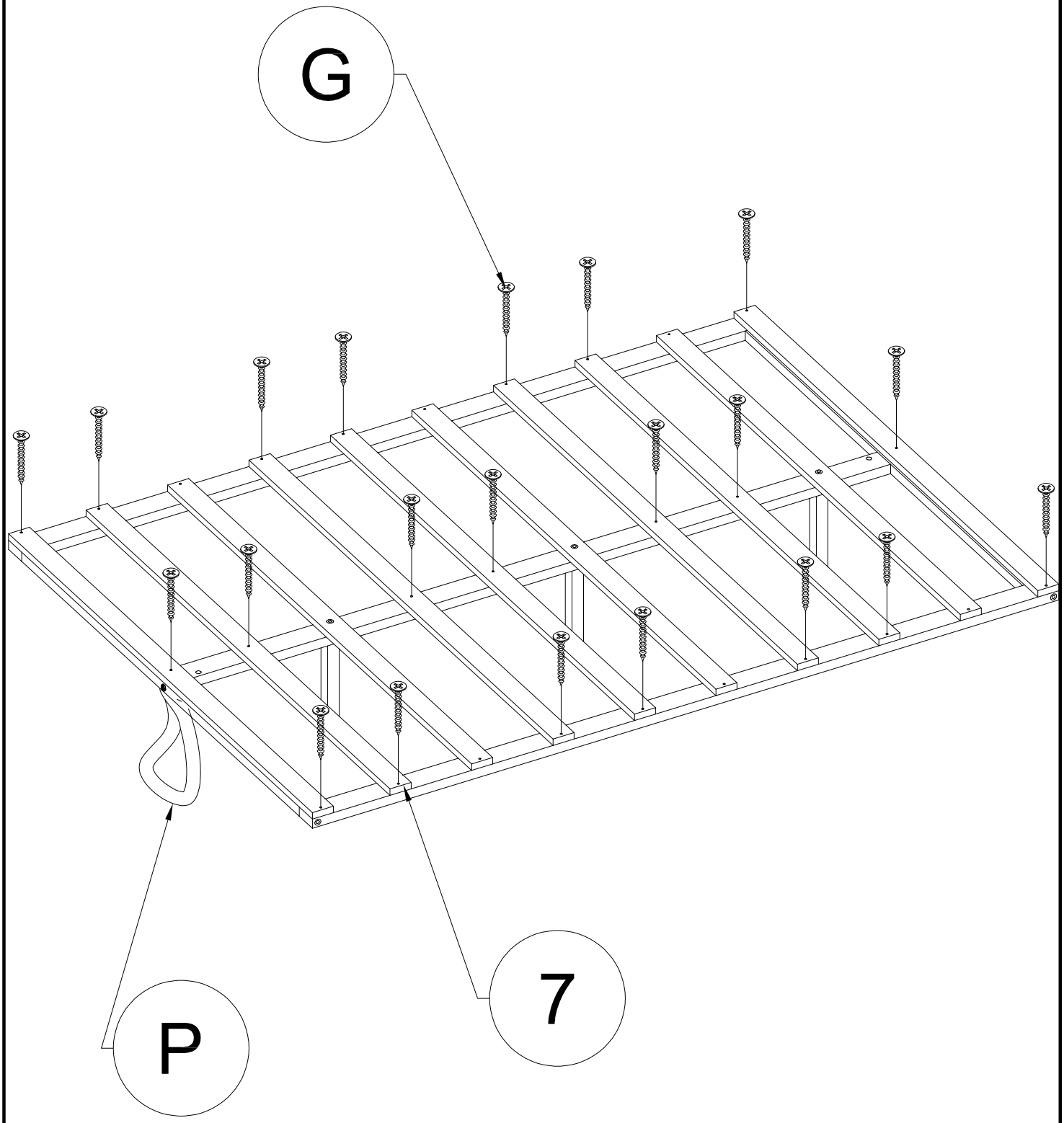

STEP 10: Following below illustration:

ÉTAPE 10 : Suivez l'illustration ci-dessous :

N-2	N-4	N-1
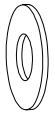		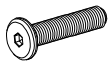
8pcs	14pcs	8pcs

N-3
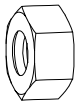
8pcs

STEP 11: Following below illustration:

ÉTAPE 11: Suivez l'illustration ci-dessous :

H

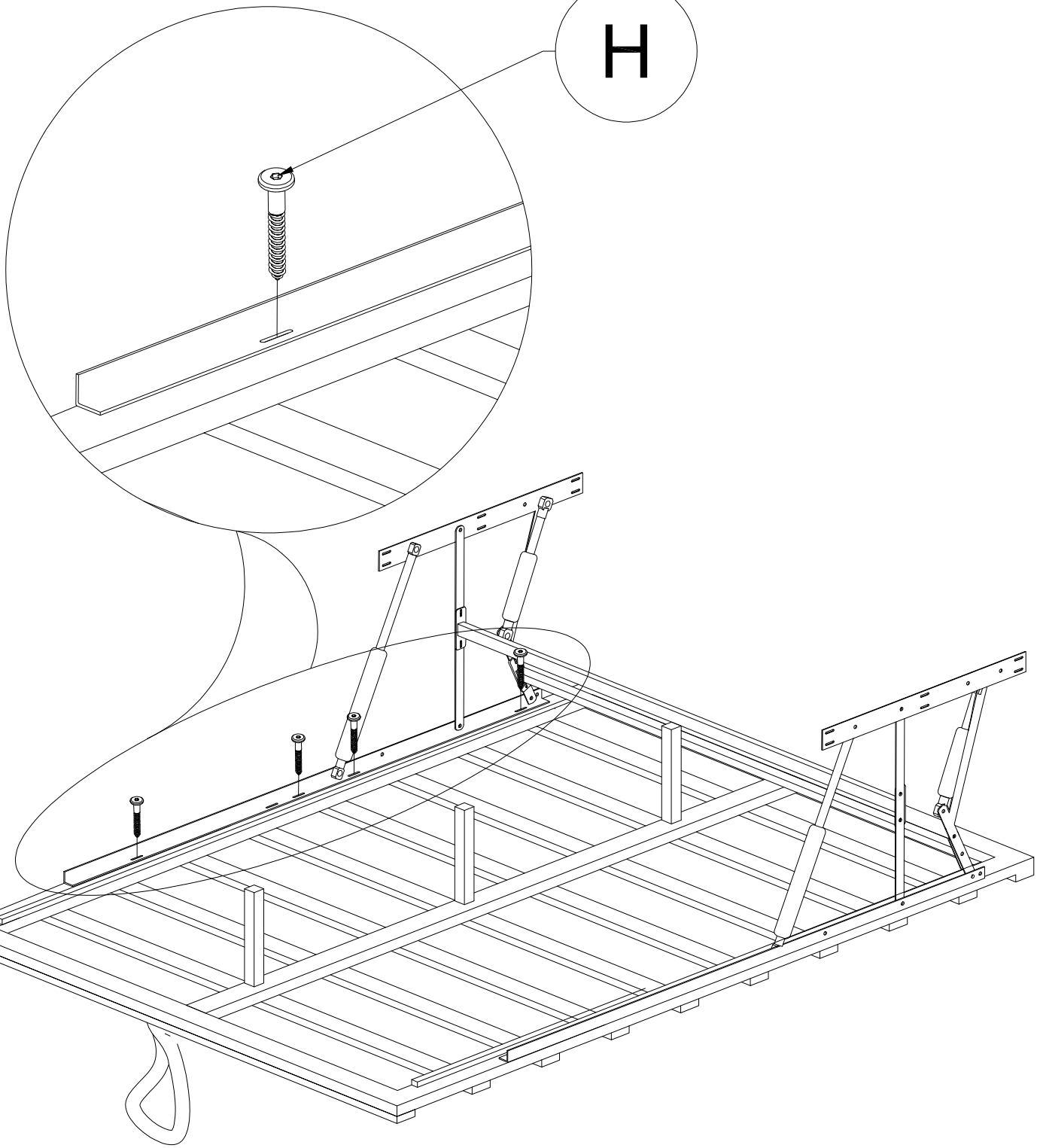

STEP 12: Following below illustration:

ÉTAPE 12 : Suivez l'illustration ci-dessous :

O

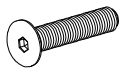

12pcs

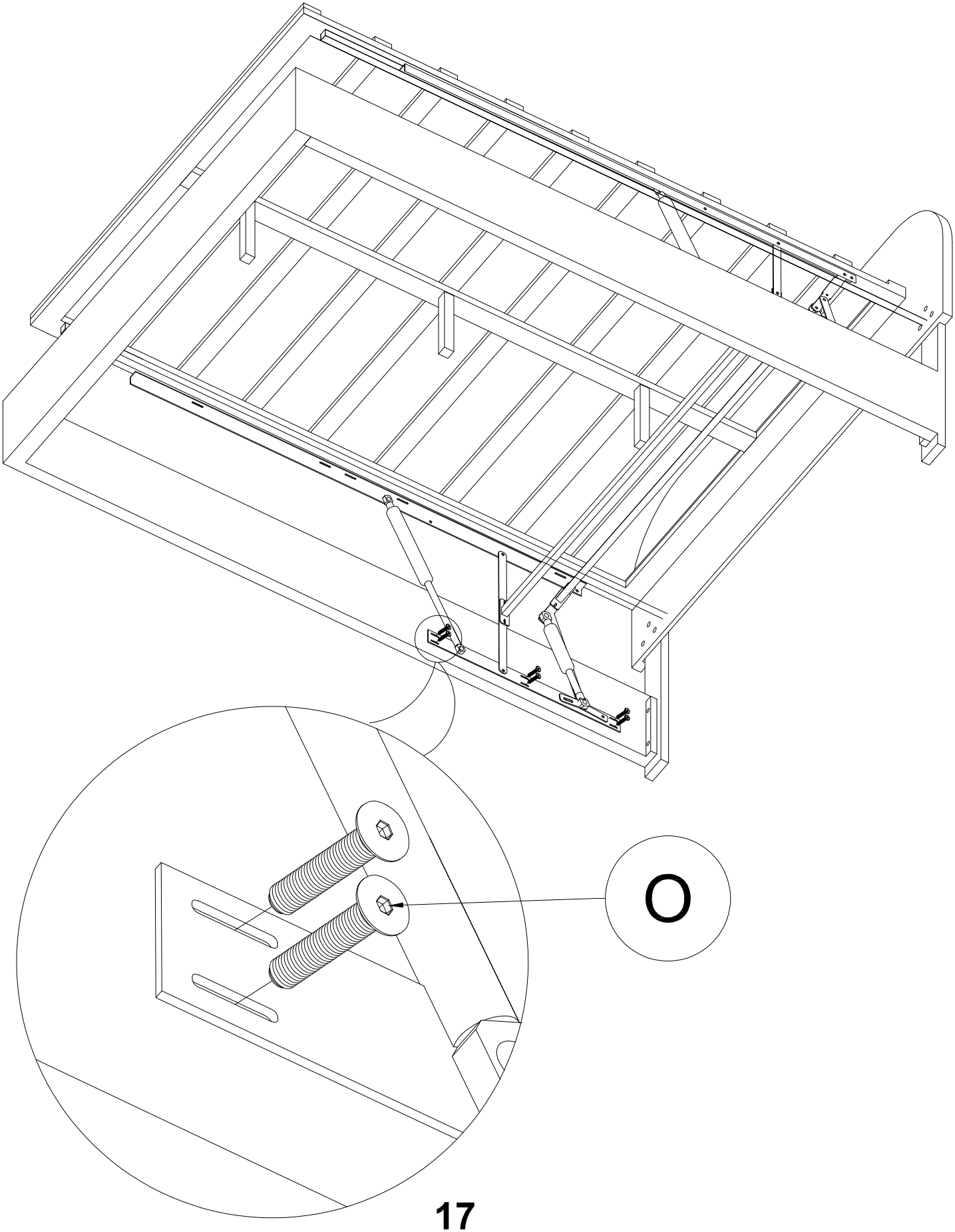

STEP 13: Following below illustration:

ÉTAPE 13 : Suivez l'illustration ci-dessous :

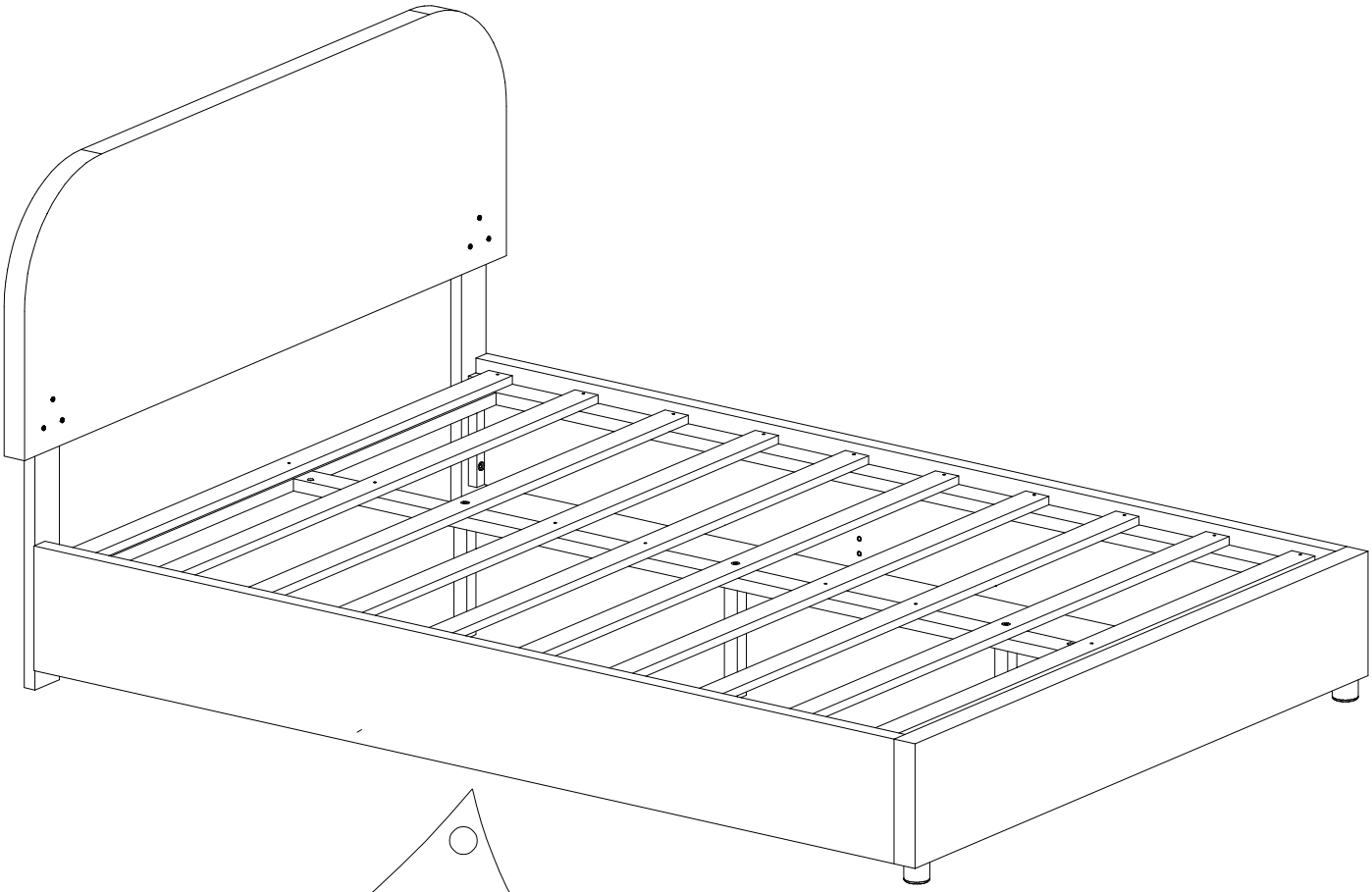

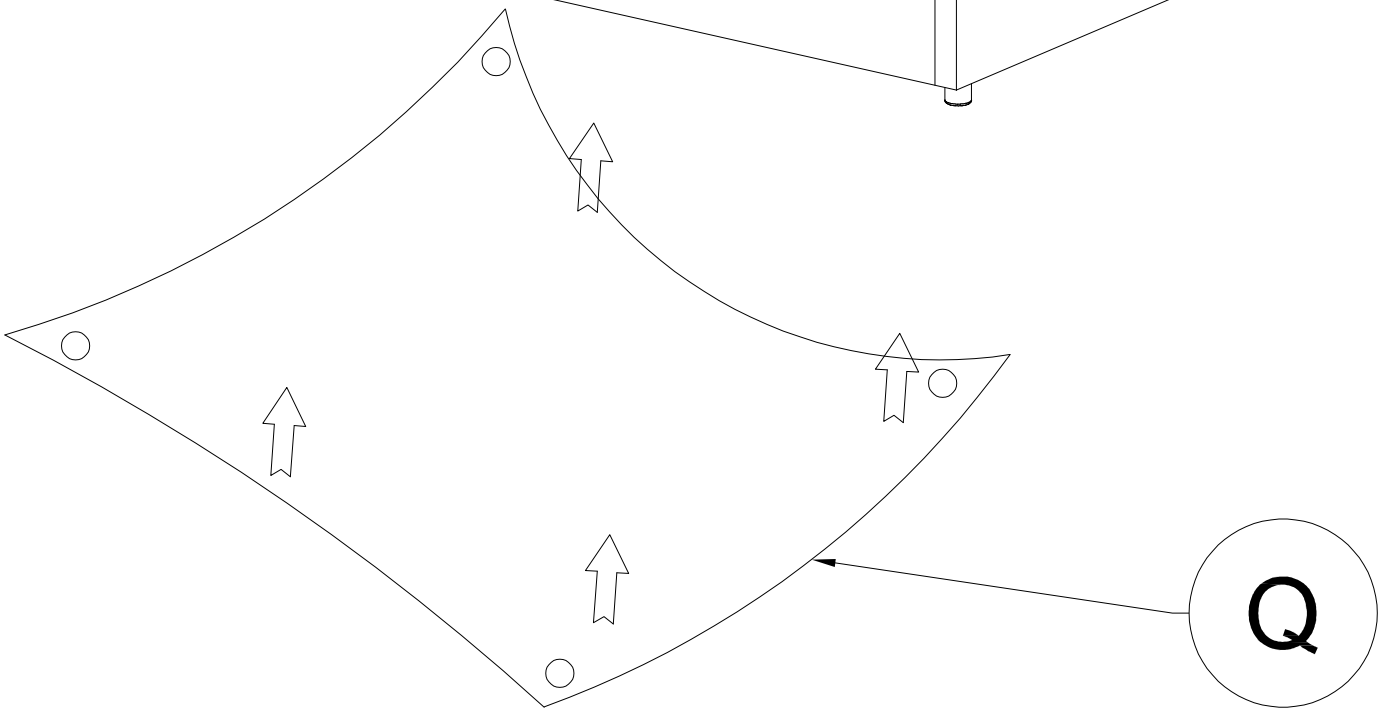

FINISH

