IN250900362V02_GL

845-429V00_845-429V01

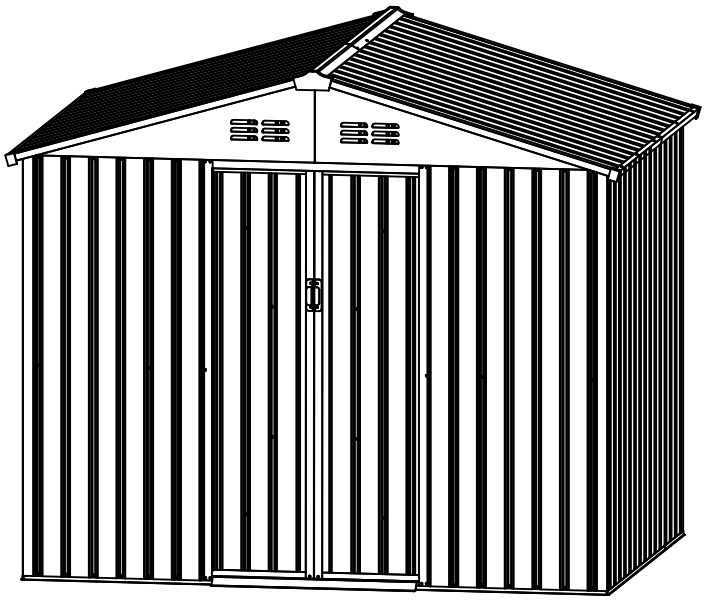

EN_Assembly video please scan the QR code.
FR_Vidéo d'assemblage, veuillez scanner le code QR.
ES_Montagevideo scannen Sie bitte den QR-Code ein.
PT_Vídeo de montagem por favor digitalizar o código QR.
DE_Vídeo de montaje, escanea el código QR.
IT_Scansionare il codice QR per il Video di Assemblaggio




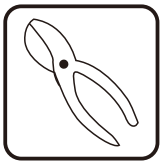

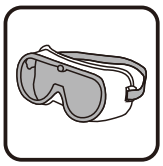

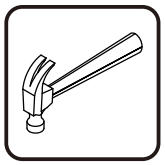
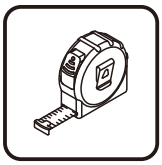
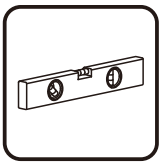



29
STEPS



5 HR



Tools Recommended

EN_IMPORTANT, RETAIN FOR FUTURE REFERENCE: READ CAREFULLY.
FR_IMPORTANT:A LIRE ATTENTIVEMENT ET À CONSERVER POUR CONSULTATION ULTÉRIEURE.
ES_IMPORTANTE, LEA Y GUARDE PARA FUTURAS REFERENCIAS.
PT_IMPORTANTE, RETER PARA REFERÊNCIA FUTURA: LEIA ATENTAMENTE.
DE_WICHTIG! SORGFÄLTIG LESEN UND FÜR SPÄTER NACHSCHLAGEN AUFBEWAHREN.
IT _ IMPORTANTE! CONSERVARE IL PRESENTE MANUALE PER FUTURO RIFERIMENTO E LEGGERLO ATTENTAMENTE.

EN

ASSEMBLY PREPARATION

Please check local building codes regarding footings, location and other requirements before beginning construction. Study and understand this owner's manual of important information and helpful tips for easier and more enjoyable assembly.

Assembly instructions:

Reviewing all instructions and the appropriate information before you begin, make sure following the step sequence carefully for successful results.

Flooring base:

The site must be prepared so that the base of the shed is level all round and checking with a spirit level is required.
The base can be constructed by treated timber or concrete,in order to stop the moisture getting into the shed,The shed is not designed to be built onto lawn directly.Also the ground will get muddy during rainy days.
If a concrete pad is made,it is important that this slopes towards the edges to prevent water ingress.Time must be allowed for any concrete or cement to dry before building the shed on top.
Bases can also be constructed from bricks,blocks,or mounted on a concrete pad.
The bricks or blocks should be cemented onto firm and level concrete footings and the greenhouse frame drilled and screwed to the base.

Parts and Parts List:

Before you start, separate and identify all the parts and hardware to be sure that you have all the necessary parts for your building (refer to the Parts List Page).

Do not attempt to assemble the building if parts are missing because any building left partially assembled may be seriously damaged by light winds.

Safety must be put in the No. 1 position:

1 Select a dry and calm day for your assembly. Team works (Two or more people) are required during the assembly;
2 Wearing safety gloves, eye protection and long sleeves during the assembly to prevent injury; Pay attention to the sharp edge of some parts;
3 Children and pets are not allowed entering into the construction site;
4 Never concentrate your total weight on the roof of the building. When using a step ladder make sure that it is safety;

Care & Maintenance:

1 Keep the shed clean with soft cloth, use water if necessary;
2 Keep the door tracks clear of dirt and other stuff that prevent them from sliding easily.
3 Clean the snow with necessary tools to make sure it is safe to enter into;
Heavy snow may cause collapse, please make sure safety before entering into.
4 The shed is not made for living but storing stuff.

FR

PRÉPARATION DE L'ASSEMBLAGE

Veuillez vérifier les codes du bâtiment locaux concernant les semelles, l'emplacement et d'autres exigences avant de commencer la construction. Étudiez et comprenez dans ce manuel d'information les informations importantes et les conseils utiles pour un montage plus facile et plus agréable.

Instructions de montage :

Avant de commencer, passez en revue toutes les instructions et les informations appropriées.Assurez-vous de suivre attentivement la séquence des étapes pour obtenir des résultats satisfaisants.

Base de plancher :

Le site doit être préparé de sorte que la base du hangar est de niveau sur le tout pourtour, et il faut vérifier avec un niveau à bulle.
La base peut être construite par du bois traité ou du béton, afin d'empêcher l'humidité de pénétrer dans le hangar. **Le hangar n'est pas conçu pour être construit directement sur la pelouse.** Aussi le sol sera boueux pendant les jours de pluie.
Si un tampon en béton est fait, il est important que celle-ci soit inclinée vers les bords pour empêcher l'eau de pénétrer.
Le temps doit être autorisé pour tout béton ou ciment à sécher avant de construire le hangar sur le dessus.
La base peut également être construite à partir de briques, de blocs ou montées sur un socle en béton.
Les briques ou les blocs doivent être cimentés sur des semelles en béton fermes et de niveau et le cadre de serre drillé et vissé à la base.

Pièces et liste des pièces :

Avant de commencer, séparez et identifiez toutes les pièces et le matériel pour vous assurer que vous avez toutes les pièces nécessaires pour votre bâtiment (voir la page Liste des pièces).

N'essayez pas d'assembler le bâtiment si des pièces manquent, car tout bâtiment laissé partiellement assemblé peut être gravement endommagé par de légers vents.

La sécurité doit être votre préoccupation no.1 :

1.Sélectionnez un jour sec et calme pour votre assemblée. Le travail en équipe (deux personnes ou plus) est requis pendant le montage.
2.Porter des gants de protection, des lunettes de protection et des manches longues pendant le montage pour éviter les blessures ; Faites attention au bord tranchant de certaines parties ;
3.Les enfants et les animaux domestiques ne sont pas admis sur le chantier de construction.
4.Ne concentrez jamais votre poids total sur le toit du bâtiment. Lorsque vous utilisez un escabeau, assurez-vous qu'il est en sécurité.

Entretien et maintenance :

1.Gardez la remise propre avec un chiffon doux, utilisez de l'eau si nécessaire ;
2.Gardez les rails de la porte exempts de saleté et autres objets qui les empêchent de glisser facilement.
3.Nettoyer la neige avec les outils nécessaires pour s'assurer qu'il est sans danger d'entrer ;Une neige abondante peut provoquer un effondrement, assurez-vous de la sécurité avant d'entrer.
4.La remise n'est pas faite pour soulever mais pour ranger des objets.

ES

PREPARACIÓN DEL MONTAJE

Antes de comenzar la construcción, consulte los códigos de construcción locales con respecto a las bases, la ubicación y otros requisitos. Estudie y comprenda este manual del propietario ya que contiene información importante y consejos útiles para un montaje más fácil y agradable.

Instrucciones de montaje
Revise todas las instrucciones y la información apropiada antes de comenzar, asegúrese de seguir cuidadosamente la secuencia de pasos para obtener resultados exitosos.

Base de suelo:
El sitio para realizar la instalación debe estar preparado para que la base del cobertizo esté nivelada y se requiera verificar con un nivel de burbuja.
Para evitar que la humedad penetre en el cobertizo, la base se puede construir con madera tratada u hormigón. **El cobertizo no está diseñado para ser construido directamente sobre el césped**. Además, el suelo se enlodará durante los días lluviosos.
Si hace una plataforma de hormigón, es importante que las pendientes inclinen hacia los bordes para evitar la entrada de agua.
Debe esperar para que la plataforma de hormigón, concreto o cemento se seque antes de construir el cobertizo en sobre la plataforma.
Las bases también pueden ser construidas con ladrillos, bloques o montarse sobre una plataforma de hormigón.
Los ladrillos o bloques deben ser cementados sobre las bases de concreto firmes y niveladas y el marco del invernadero debe ser perforado y atornillado a la base.

Lista de Piezas y Accesorios:
Antes de comenzar, separe e identifique todas las piezas y el hardware para asegurarse de que tiene todas las piezas necesarias para su cobertizo (consulte la página de Lista de Piezas).

No intente ensamblar el cobertizo si faltan piezas, porque cualquier cobertizo parcialmente ensamblado puede resultar seriamente dañado por vientos ligeros.

La seguridad se debe enfocar en la posición No. 1.

1 Seleccione un día seco y tranquilo para su montaje. Se requiere trabajo en equipo (dos o más personas) durante el montaje.
2 Use guantes de seguridad, protección ocular y mangas largas durante el montaje para evitar lesiones; Preste atención al borde afilado de algunas partes.
3 Los niños y las mascotas no pueden ingresar al sitio de construcción.
4 Nunca concentre su peso total en el techo del edificio. Cuando utilice una escalera de mano,asegúrese de que sea segura.

Cuidado y Mantenimiento

1 Mantenga limpio el cobertizo con un paño suave, use agua si es necesario.
2 Mantenga los rieles de las puertas libres de suciedad y otras cosas que eviten que se deslicen fácilmente.
3 Limpie la nieve con las herramientas necesarias para asegurarse de que sea seguro ingresar; Las fuertes nevadas pueden provocar un colapso, por favor asegúrese de seguridad antes de entrar.
4 El cobertizo no está hecho para vivir sino para almacenar cosas.

PT

PREPARAÇÃO DA MONTAGEMM

favor, verifique os regulamentos locais de construção no que diz respeito a pavimentos, localização e outros requisitos antes de iniciar a construção. Leia e compreenda este manual do proprietário com informações importantes e dicas úteis para uma montagem mais fácil e mais prazerosa.

Instruções de montagem:
Rever todas as instruções e a informação apropriada antes de começar, certificar-se de seguir cuidadosamente a sequência de passos para obter resultados bem sucedidos.

Base de pavimento:
O local deve ser preparado de modo a que a base do galpão esteja nivelada em toda a volta e é necessário verificar com um nível de espírito.
A base pode ser construída com madeira tratada ou betão, a fim de impedir que a humidade entre no barracão, O barracão não foi concebido para ser construído directamente sobre a relva, e o solo também ficará lamacento durante os dias de chuva.
Se for feita uma almofada de betão,é importante que este desnível se incline para as margens para evitar a entrada de água,deve ser dado tempo para que qualquer betão ou cimento seque antes de construir o barracão no topo.
As bases também podem ser construídas a partir de tijolos, blocos, ou montadas sobre uma almofada de betão.
Os tijolos ou blocos devem ser cimentados em sapatas de betão firmes e niveladas e a armação da estufa deve ser perfurada e aparafusada à base.

Lista de peças:
Antes de começar, separe e identifique todas as peças e equipamentos para ter a certeza de que tem todas as peças necessárias para o seu abrigo (consulte a página Lista de Peças).
Não tente montar o abrigo se faltarem peças porque qualquer abrigo deixado parcialmente montado pode ser seriamente danificado por ventos fracos.

A segurança deve ser colocada na posição nº 1:

1 Seleccione um dia seco e calmo para a sua montagem. Trabalhos de equipa (duas ou mais pessoas) são necessários durante a montagem;
2 Usar luvas de segurança, protecção dos olhos e mangas compridas durante a montagem para evitar ferimentos; Prestar atenção à aresta afiada de algumas peças;
3 Não é permitida a entrada de crianças e animais de estimação no abrigo durante a construção;
4 Nunca concentre o seu peso total no telhado do edifício. Ao utilizar uma escada de mão, certifique-se de que é segura;

Cuidados e Manutenção:

1 Mantenha o abrigo limpo com um pano macio, use água se necessário;
2 Mantenha os caminhos das portas livres de sujidade e outras coisas que os impeçam de deslizar facilmente.
3 Limpar a neve com as ferramentas necessárias para garantir que é seguro entrar;
A neve pesada pode causar desmoronamento, por favor, garantir a segurança antes de entrar.
4 O abrigo não é feito para viver, mas para armazenar coisas.

DE

VORBEREITUNG FÜR DIE MONTAGE

Vor Beginn der Bauarbeiten überprüfen Sie bitte die örtlichen Bauvorschriften in Bezug auf Fußböden, Standort und andere Anforderungen. Lesen und verstehen Sie diese Bedienungsanleitung mit wichtigen Informationen und hilfreichen Tipps für eine einfachere und angenehmere Montage.

Montageanweisung:

Überprüfen Sie alle Anweisungen und die entsprechenden Informationen, bevor Sie beginnen. Stellen Sie bitte sicher, dass Sie die Schrittsequenz sorgfältig befolgen, um erfolgreiche Ergebnisse zu erzielen.

Bodenbelag:

Der Standort muss so vorbereitet werden, dass der Boden des Schuppens rundum eben ist, und eine Überprüfung mit einer Wasserwaage ist erforderlich.
Der Sockel kann aus behandeltem Holz oder Beton hergestellt werden, um das Eindringen von Feuchtigkeit in den Schuppen zu verhindern. Der Schuppen ist nicht dafür vorgesehen, direkt auf Rasenflächen gebaut zu werden. Auch der Boden wird an Regentagen matschig.
Wenn eine Betonplatte hergestellt wird, ist es wichtig, dass diese zu den Rändern hin geneigt ist, um das Eindringen von Wasser zu verhindern.
Vor dem Bau des Schuppens muss Zeit zum Trocknen von Beton oder Zement eingeplant werden.
Die Fundamente können auch aus Ziegelsteinen oder Blöcken gebaut oder auf eine Betonplatte montiert werden.
Die Ziegel oder Blöcke sollten auf feste und ebene Betonfundamente zementiert und der Gewächshausrahmen gebohrt und mit dem Sockel verschraubt werden.

Teile und Teileliste:

Bevor Sie beginnen, trennen und identifizieren Sie alle Teile und Hardware, um sicherzustellen, dass Sie alle erforderlichen Teile für Ihr Gebäude haben (siehe Seite Teileliste).

Versuchen Sie nicht, das Gebäude zusammenzubauen, wenn Teile fehlen, da ein teilweise zusammengebautes Gebäude durch leichten Wind ernsthaft beschädigt werden kann.

Achten Sie erst auf die Sicherheit :

1 Wählen Sie einen trockenen und ruhigen Tag für Ihre Montage aus. Teamarbeiten (Zwei oder mehr Personen) sind während der Montage erforderlich;
2 Tragen Sie die Schutzhandschuhen, Augenschutz und langen Ärmeln bei der Montage zur Vermeidung von Verletzungen; Achten Sie auf die scharfe Kante für einige Teile;
3 Die Kinder und Haustiere dürfen nicht auf die Baustelle betreten;
4 Konzentrieren Sie niemals Ihr Gesamtgewicht auf das Dach des Gebäudes. Bei Verwendung einer Trittleiter sollen Sie die Sicherheit gewährleisten.

Pflege und Wartung:

1 Halten Sie den Schuppen mit einem weichen Tuch sauber, verwenden Sie das Wasser wenn nötig;
2 Halten Sie die Türschienen von Schmutz und anderen Gegenständen fern, damit sie nicht leicht verrutschen können.
3 Reinigen Sie den Schnee mit den notwendigen Werkzeugen, um sicherzugehen, dass Sie sicher betreten können; Starker Schneefall kann zum Einsturz führen, bitte gewährleisten Sie die Sicherheit vor dem Betreten .
4 Der Schuppen ist nicht zum Wohnen gemacht, sondern zum Aufbewahren von Sachen.

IT

MONTAGGIO

Prima di iniziare, si prega di verificare i regolamenti edilizi locali relativi alle fondamenta, alla posizione e ad altri requisiti. Si prega di studiare e comprendere questo manuale di informazioni importanti e suggerimenti utili per un assemblaggio più semplice.

Istruzioni di assemblaggio:
SI prega di visionare tutte le istruzioni e le informazioni prima di iniziare, accertandosi di seguire attentamente la sequenza di passaggi.

Fondazione del pavimento:
L'area deve essere preparata in modo che la base del capannone sia livellata tutt'intorno ed è necessario verificare con una livella a bolla d'aria.
Le fondamenta possono essere costruite in legno trattato o cemento, per impedire che l'umidità penetri nel capannone. **Il capannone non è progettato per essere costruito direttamente sul prato.** Il terreno diventerà fangoso durante i giorni di pioggia.
Se viene posizionato su un blocco di cemento, è importante che esso sia inclinato ai bordi per evitare l'ingresso di acqua.
È necessario attendere che il calcestruzzo o il cemento si asciughino prima di costruirvi sopra il capannone.
Le fondamenta possono anche essere costruite da mattoni, blocchi o direttamente da un blocco di cemento.
I mattoni devono essere cementati su basi di cemento solide e livellate in piano, e il telaio del capannone va forato e avvitato alla base.

Parti e lista delle parti:
Prima di iniziare, separare e identificare tutte le parti e l'hardware per essere sicuri di disporre di tutte le parti necessarie per la costruzione (fare riferimento alla pagina della Lista delle Parti).

Non tentare di montare la costruzione se mancano parti perché qualsiasi costruzione lasciata parzialmente assemblata può essere seriamente danneggiato da venti leggeri.

La sicurezza deve venire prima di tutto:

1 Scegli un giorno asciutto e calmo per il tuo assemblaggio. Il lavoro di gruppo (due o più persone) è richiesto durante l'assemblaggio;
2 Indossare guanti di sicurezza, occhiali protettivi e maniche lunghe durante l'assemblaggio per evitare lesioni. Prestare attenzione al bordo tagliente di alcune parti;
3 Ai bambini e agli animali domestici non è consentito entrare nel cantiere;
4 Non concentrare mai il peso totale sul tetto dell'edificio. Quando si utilizza una scala a pioli,assicurarsi che sia sicura;

Manutenzione:

1 Tenere il capanno pulito con un panno morbido, usare acqua se necessario;
2 Tenere i binari della porta liberi da sporcizia e altre cose che impediscano loro di scivolare facilmente.
3 Pulisci la neve con gli strumenti necessari per assicurarti che sia sicuro entrare;
La neve pesante può causare il collasso, controlla che sia sicuro prima di entrare.
4 Il capanno non è ideato come zona abitativa, ma solo come magazzino.

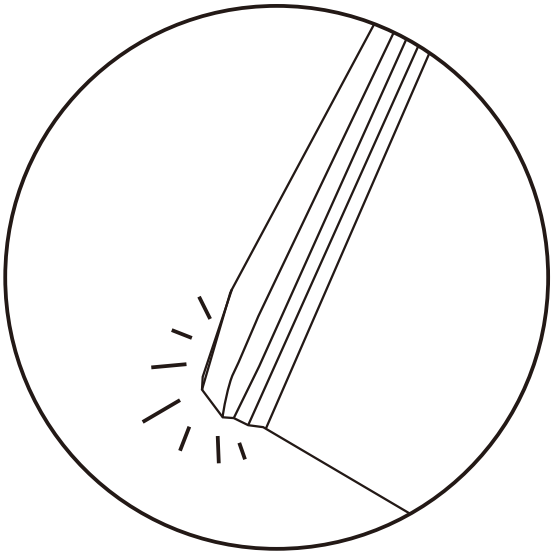

EN_NOTICE:If there is slight bending on the corners
FR_AVIS : En cas de légère courbure des angles
ES_NOTA: Si hay una ligera flexión en las esquinas
PT_AVISO: Se houver uma ligeira dobragem nas esquinas
DE_HINWEIS: Wenn die Ecken leicht gebogen sind
IT_AVVISO: Qualora ci fosse una leggera flessione sugli angoli

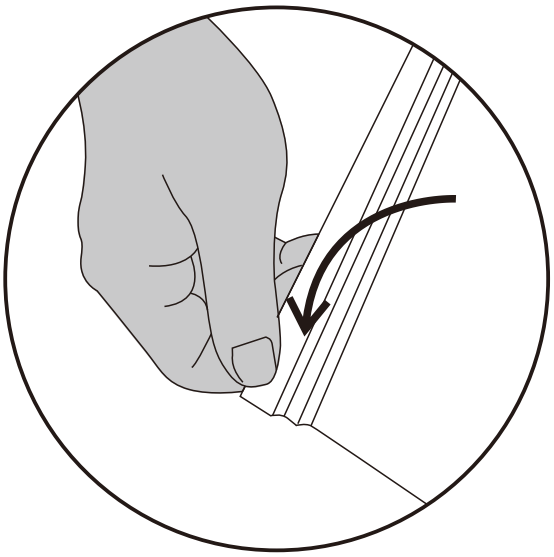

EN_1.Pls wear gloves and stretch the corners slightly until they are flat
FR_1.Veuillez porter des gants et exercer une légère torsion sur les bords jusqu'à ce qu'ils soient plats
ES_1.Por favor, use guantes y estire las esquinas ligeramente hasta que queden planas
PT_1. Utilize uma luva e estique ligeiramente os cantos até que estejam normais
DE_1.Bitte tragen Sie Handschuhe und dehnen Sie die Ecken leicht, bis sie flach sind
IT_1.Si prega di indossare dei guanti e di allungare leggermente gli angoli fino a quando non si sono appiattiti

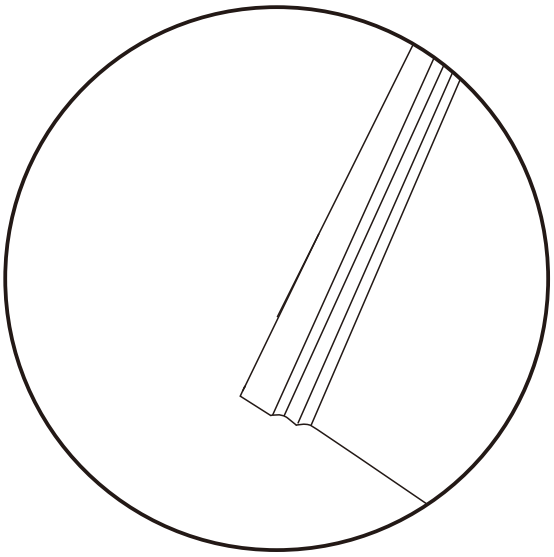

EN_2.Then the sheets will be normal and there is no effection to the assembling
FR_2.Les feuilles deviennent alors normales ; sans incidence sur l'assemblage.
ES_2.Entonces las hojas serán normales y no hay ninguna influencia sobre el ensamblaje
PT_2. Em seguida, os painéis estarão normais e não há efeito sobre a montagem
DE_2.Dann sind die Platten normal und es gibt keine Auswirkungen auf den Zusammenbau
IT_2.Quindi le lastre torneranno normali e non vi sarà alcun effetto sull'assemblaggio

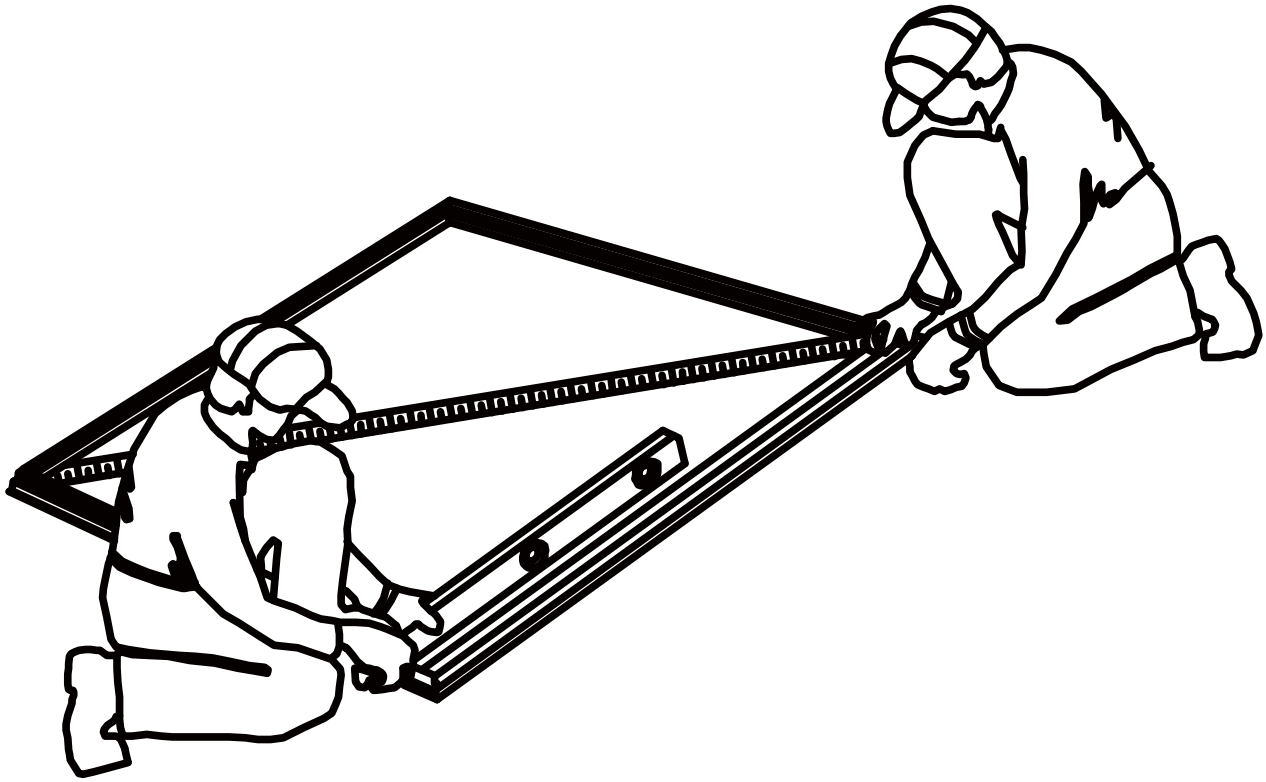

EN:

1.When diagonal measurements are equal,the frame is square.

2.The Floor Frame must be BOTH square AND level or the holes will not line up properly.

FR:

1.lorsque les mesures diagonales sont égales, le cadre est carré.

2.le cadre de plancher doit être à la fois carré ET de niveau ou les trous ne s'aligneront pas correctement.

ES:

1.Cuando las medidas diagonales son iguales, el marco es cuadrado.

2.El marco del piso debe estar TANTO a escuadra como nivelado o los orificios no se alinearán correctamente.

PT:

1. quando as medidas diagonais são iguais, a moldura é quadrada.

2. a moldura do chão deve ser AMBOSA quadrada E nivelada ou os buracos não se alinharão correctamente.

DE:

1.Wenn die diagonalen Maße gleich sind, ist der Rahmen quadratisch.

2.Der Bodenrahmen muss sowohl quadratisch als auch eben sein, da sonst die Löcher nicht richtig ausgerichtet sind.

IT:

1.Quando le misure diagonali sono uguali, la cornice è quadrata.

2.Il telaio del pavimento deve essere SIA quadrato CHE a livello o i fori non si allineeranno correttamente.

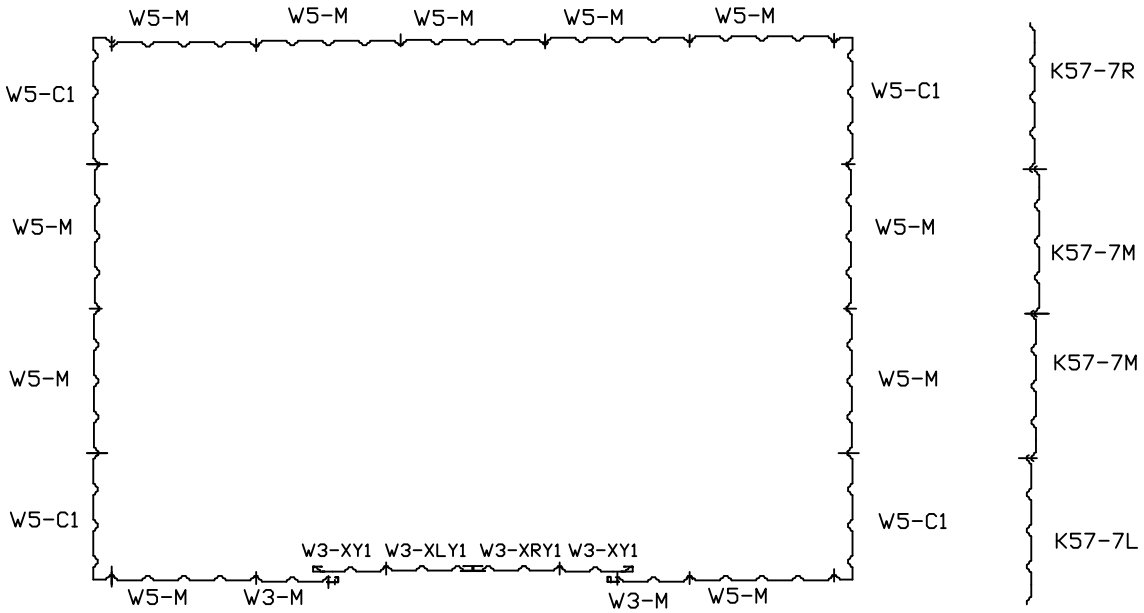
W5-M
W5-M
W5-M
W5-M
W5-M
W5-C1
W5-C1
W5-M
W5-M
W5-M
W5-M
W5-C1
W5-C1
W3-XY1
W3-XLY1
W3-XRY1
W3-XY1
W5-M
W3-M
W3-M
W5-M
K57-7R
K57-7M
K57-7M
K57-7L

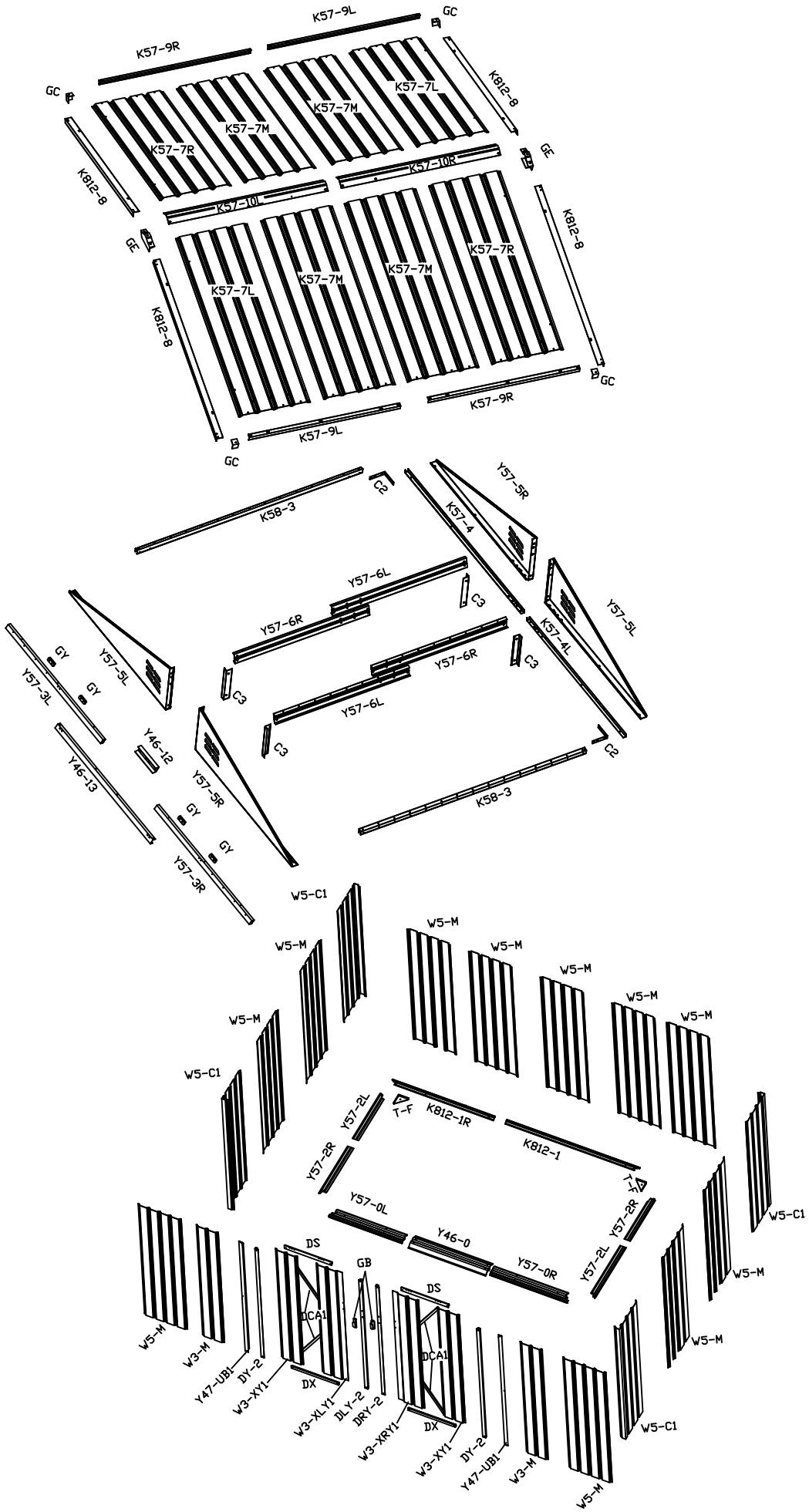
K57-9L
K57-9R
GC
K57-7L
K57-7M
K57-7R
K812-8
K57-10R
K57-10L
GE
K58-3
C2
K57-4
Y57-5R
Y57-6L
Y57-6R
C3
Y57-5L
Y57-3L
GY
Y46-12
Y46-13
Y57-3R
W5-C1
W5-M
K812-1R
K812-1
T-F
Y57-2L
Y57-2R
Y57-0L
Y46-0
Y57-0R
DS
GB
DCA1
W3-M
Y47-UB1
DY-2
W3-XY1
DX
W3-XLY1
DLY-2
DRY-2
W3-XRY1

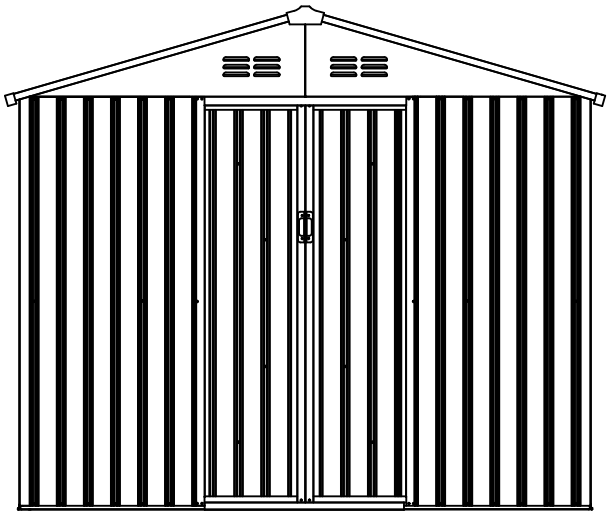

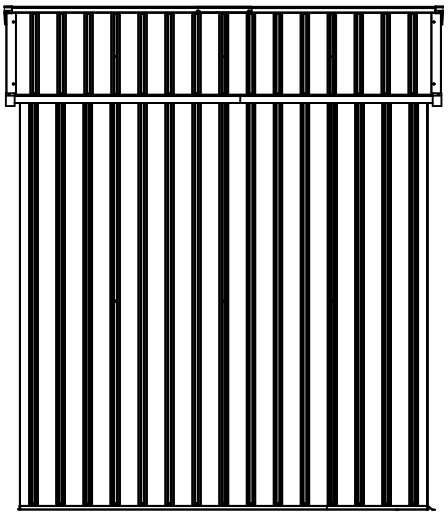

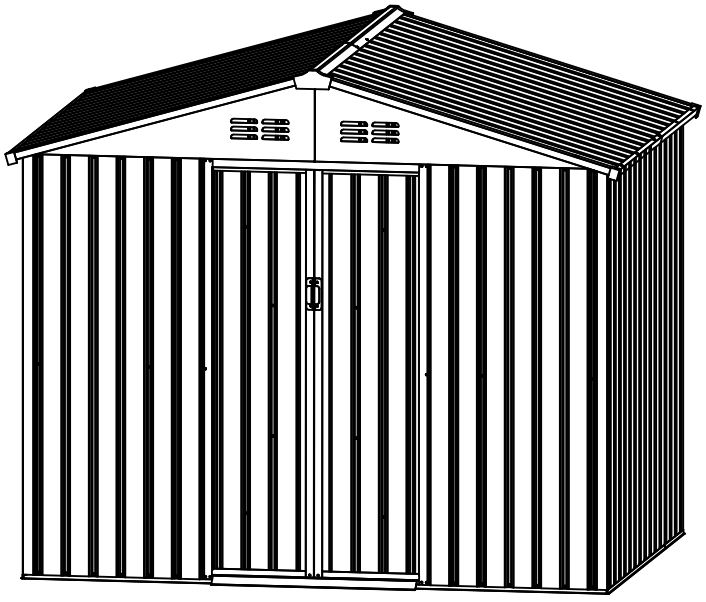

Y57parts list(A)

PART	NO.	QTY.
	W5-M	11
	W3-XY1	2
	W3-XLY1	1
	W3-XRY1	1
	K57-7R	2
	K57-7L	2
	K57-7M	4

Y57parts list(B)

PART	NO.	QTY.
	W5-C1	4
	W3-M	2
	Y46-0	1
	Y57-0L	1
	Y57-0R	1
	K812-1	1
	K812-1R	1
	Y57-2L	2
	Y57-2R	2
	K58-3	2
	K57-4L	1
	K57-4	1
	Y57-3L	1
	Y57-3R	1
	Y46-12	1
	Y46-13	1
	C3	4
	Y57-6L	2
	Y57-6R	2
	Y57-5L	2
	Y57-5R	2
	Y47-UB1	2
	K812-8	4

PART	NO.	QTY.
	K57-9L	2
	K57-9R	2
	K57-10L	1
	K57-10R	1
	DY-2	2
	DLY-2	1
	DRY-2	1
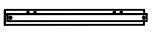	DS	2
	DX	2
	DCA1	4
	GC	4
	GE	2
	C2	2
	GY	4
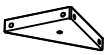	T-F	2
	GB	2
	ST4.2*10(F1)	319
	ø10*ø4*1(V2)	92
	M4*10(F2)	52
	ST4*16(F4)	4
	M4	1
	ST	2

PART	NO.	QTY.
	Y46-0	1
	Y57-0L	1
	Y57-0R	1
	K812-1	1
	K812-1R	1
	Y57-2L	2
	Y57-2R	2
	T-F	2
	F1	29
F1:ST4.2*10		

EN_The base is a docking structure, and the diagonal dimensions need to be consistent during assembly, with a flat ground, otherwise it will affect the entire tool room structure.
FR_La base est une structure d'ancrage, et les dimensions diagonales doivent être cohérentes pendant l'assemblage, avec un sol plat, sinon cela affectera toute la structure de la salle d'outillage.
DE_Die Basis ist eine Andockkonstruktion, und die diagonalen Abmessungen müssen während der Montage konsistent sein und einen ebenen Boden aufweisen, da sonst die gesamte Werkzeugraumkonstruktion beeinträchtigt wird.
ES_La base es una estructura de acoplamiento, y las dimensiones diagonales deben ser uniformes durante el montaje, con una superficie plana, ya que de lo contrario se verá afectada toda la estructura de la sala de herramientas.
PT_A base é uma estrutura de encaixe e as dimensões diagonais precisam ser consistentes durante a montagem, com um piso plano, caso contrário, isso afetará toda a estrutura da sala de ferramentas.
IT_La base è una struttura di aggancio e le dimensioni diagonali devono essere uniformi durante il montaggio, con una superficie piana, altrimenti ciò influirà sull'intera struttura della sala utensili.

PART	NO.	QTY.
	W5-C1	4
	F1	12
F1:ST4.2*10		

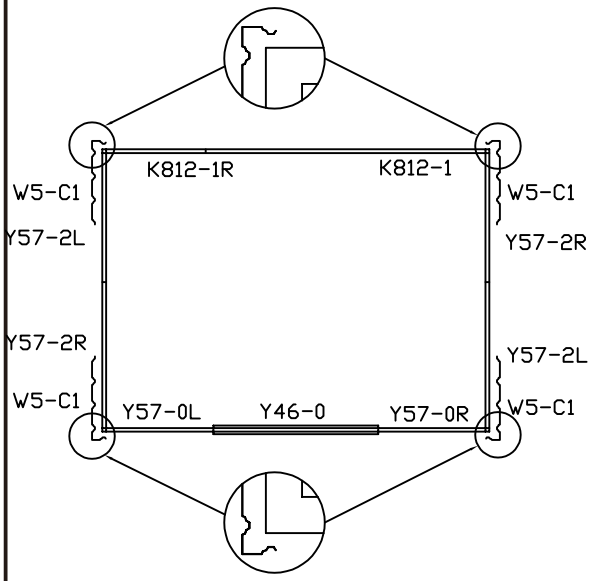

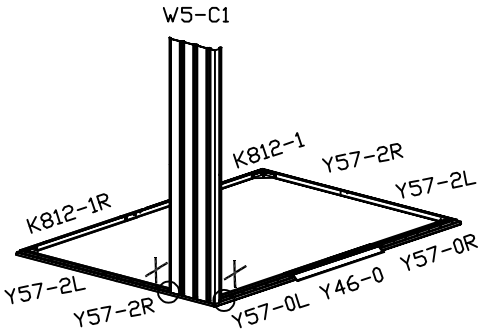

EN_Dot not add screws that indicated with an X in diagram. These need to be left undone.
FR_N'ajoutez pas les vis indiquées par un X sur le schéma. Elles doivent rester dévissées.
DE_Fügen Sie keine Schrauben hinzu, die in der Abbildung mit einem X gekennzeichnet sind. Diese müssen offen bleiben.
ES_No añada los tornillos marcados con una X en el diagrama. Estos deben dejarse sin atornillar.
PT_Não adicione os parafusos indicados com um X no diagrama. Estes devem ser deixados soltos.
IT_Non aggiungere le viti contrassegnate con una X nel diagramma. Queste devono essere lasciate allentate.

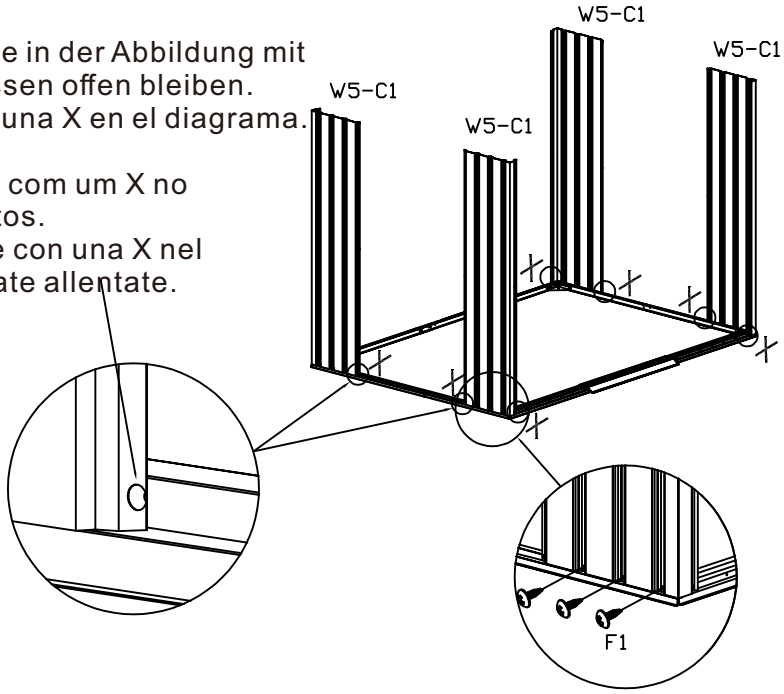

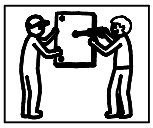

EN_This step requires two people to complete the installation together.
FR_Cette étape nécessite deux personnes pour réaliser l'installation ensemble.
DE_Für diesen Schritt sind zwei Personen erforderlich, um die Installation gemeinsam durchzuführen.
ES_Este paso requiere que dos personas realicen la instalación juntas.
PT_Esta etapa requer duas pessoas para concluir a instalação em conjunto.
IT_Questo passaggio richiede che due persone completino insieme l'installazione.

PART	NO.	QTY.
	K58-3	2
	F1	12
F1:ST4.2*10		

EN_Dot not add screws that indicated with an X in diagram. These need to be left undone.
FR_N'ajoutez pas les vis indiquées par un X sur le schéma. Elles doivent rester dévissées.
DE_Fügen Sie keine Schrauben hinzu, die in der Abbildung mit einem X gekennzeichnet sind. Diese müssen offen bleiben.
ES_No añada los tornillos marcados con una X en el diagrama. Estos deben dejarse sin atornillar.
PT_Não adicione os parafusos indicados com um X no diagrama. Estes devem ser deixados soltos.
IT_Non aggiungere le viti contrassegnate con una X nel diagramma. Queste devono essere lasciate allentate.

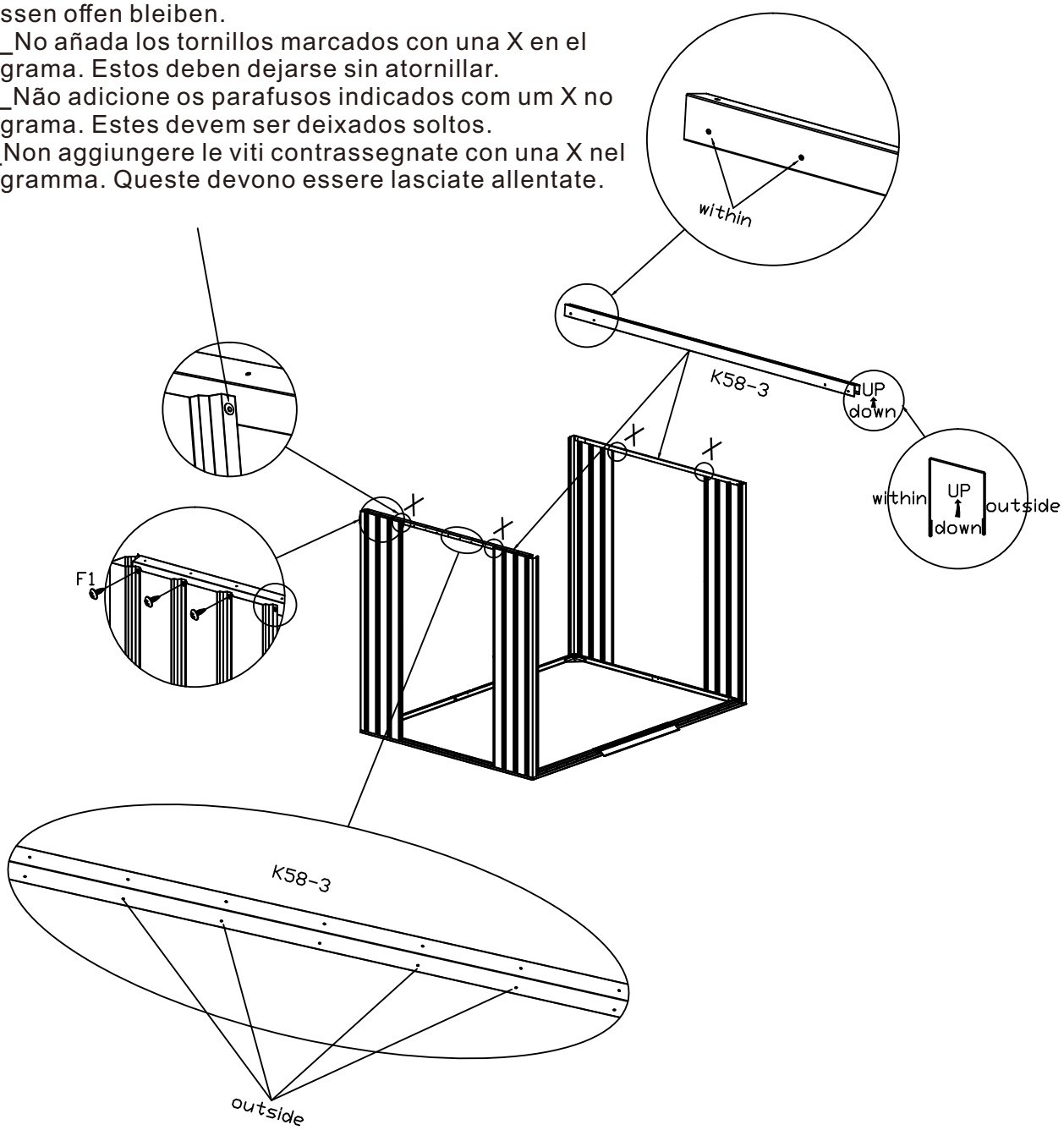

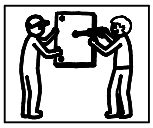

EN_This step requires two people to complete the installation together.
FR_Cette étape nécessite deux personnes pour réaliser l'installation ensemble.
DE_Für diesen Schritt sind zwei Personen erforderlich, um die Installation gemeinsam durchzuführen.
ES_Este paso requiere que dos personas realicen la instalación juntas.
PT_Esta etapa requer duas pessoas para concluir a instalação em conjunto.
IT_Questo passaggio richiede che due persone completino insieme l'installazione.

PART	NO.	QTY.
	K57-4L	1
	K57-4	1
	C2	2
	F1	8
F1:ST4.2*10		

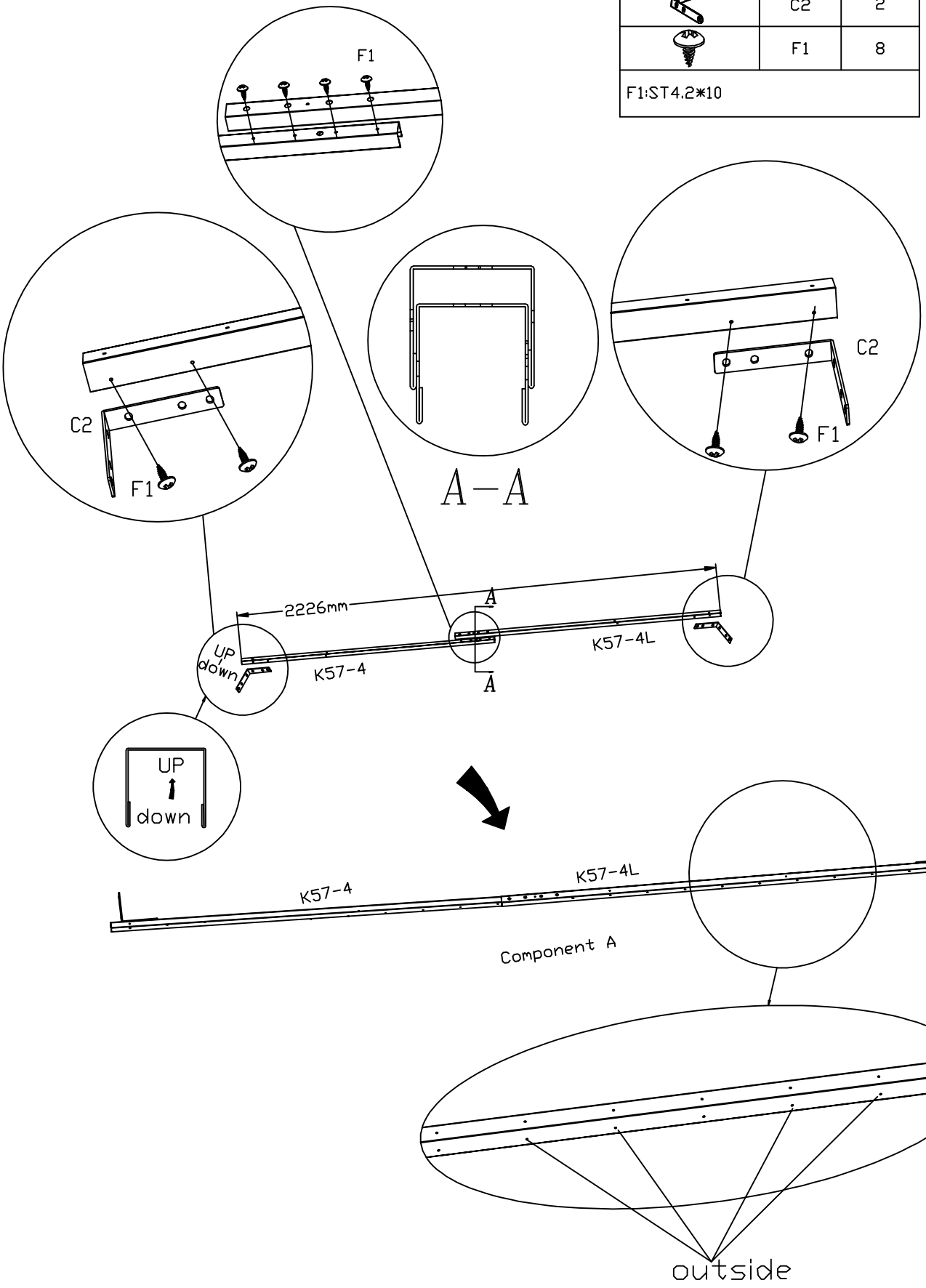



PART	NO.	QTY.
	Component A	1
	F1	4
F1:ST4.2*10		

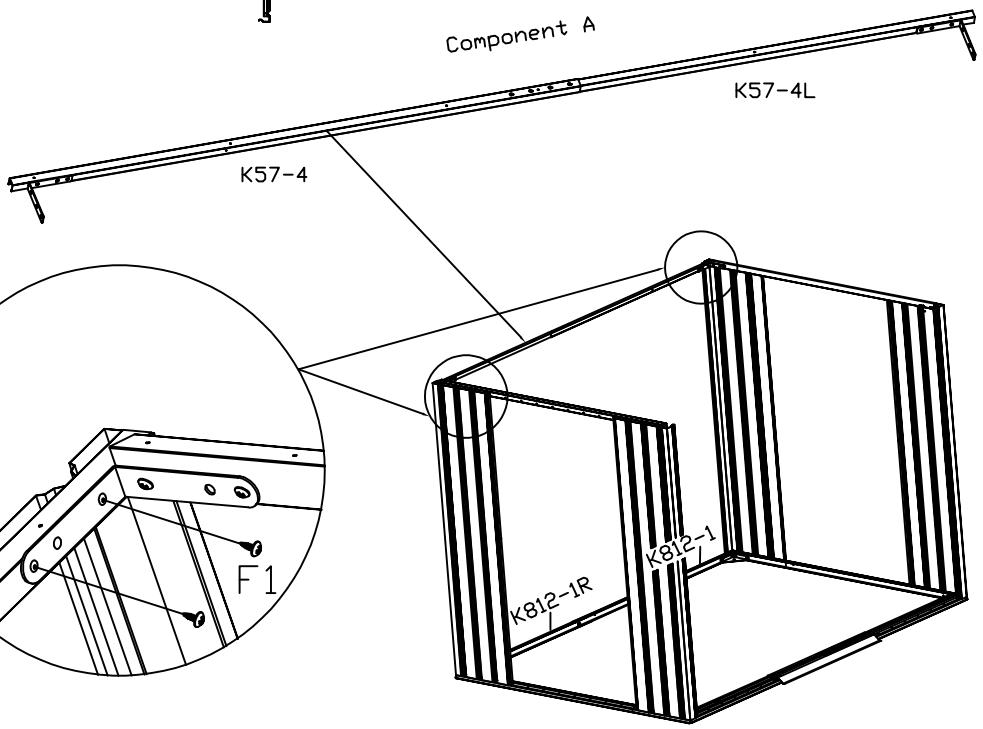

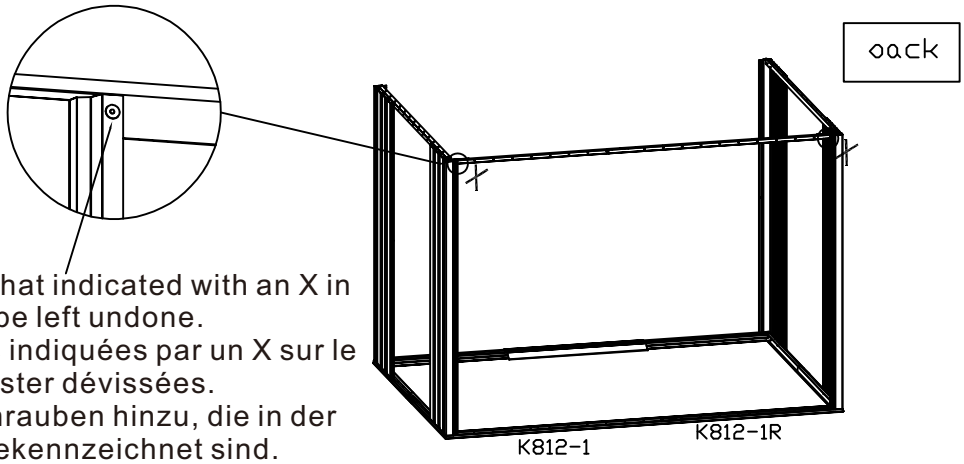

EN_Dot not add screws that indicated with an X in diagram. These need to be left undone.
FR_N'ajoutez pas les vis indiquées par un X sur le schéma. Elles doivent rester dévissées.
DE_Fügen Sie keine Schrauben hinzu, die in der Abbildung mit einem X gekennzeichnet sind. Diese müssen offen bleiben.
ES_No añada los tornillos marcados con una X en el diagrama. Estos deben dejarse sin atornillar.
PT_Não adicione os parafusos indicados com um X no diagrama. Estes devem ser deixados soltos.
IT_Non aggiungere le viti contrassegnate con una X nel diagramma. Queste devono essere lasciate allentate.

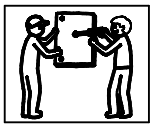

EN_This step requires two people to complete the installation together.
FR_Cette étape nécessite deux personnes pour réaliser l'installation ensemble.
DE_Für diesen Schritt sind zwei Personen erforderlich, um die Installation gemeinsam durchzuführen.
ES_Este paso requiere que dos personas realicen la instalación juntas.
PT_Esta etapa requer duas pessoas para concluir a instalação em conjunto.
IT_Questo passaggio richiede che due persone completino insieme l'installazione.

PART	NO.	QTY.
	W5-M	4
	F1	36
	F2	6
F1:ST4.2*10 F2:M4*10		

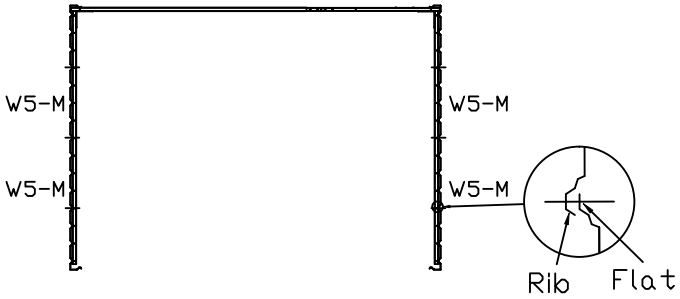

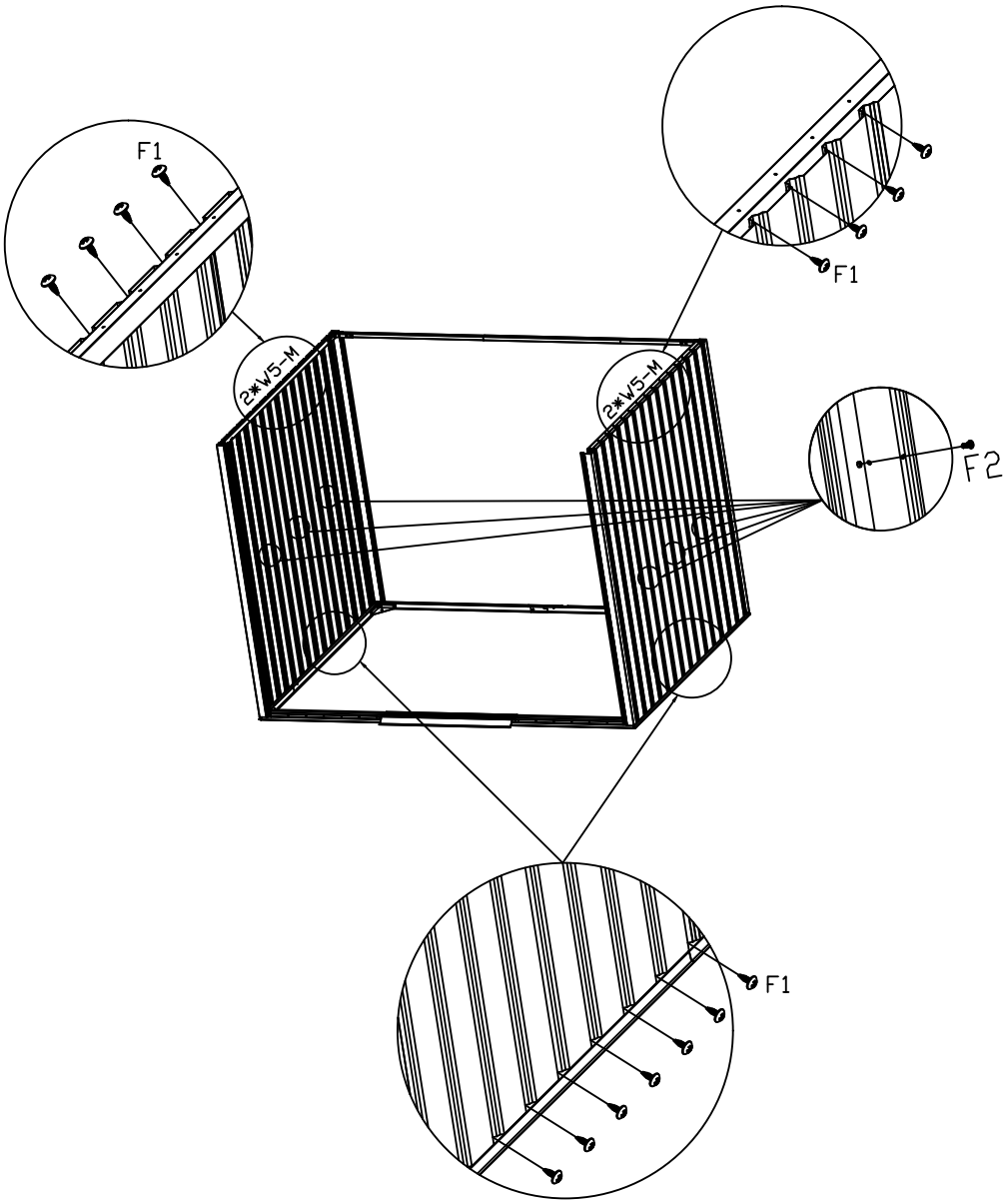

PART	NO.	QTY.
	W5-M	5
	F1	42
	F2	6
F1:ST4.2*10 F2:M4*10		

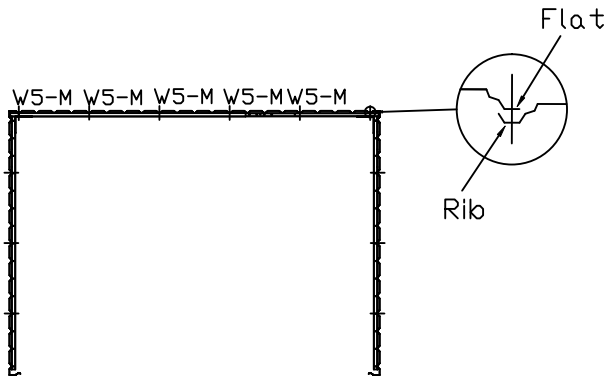

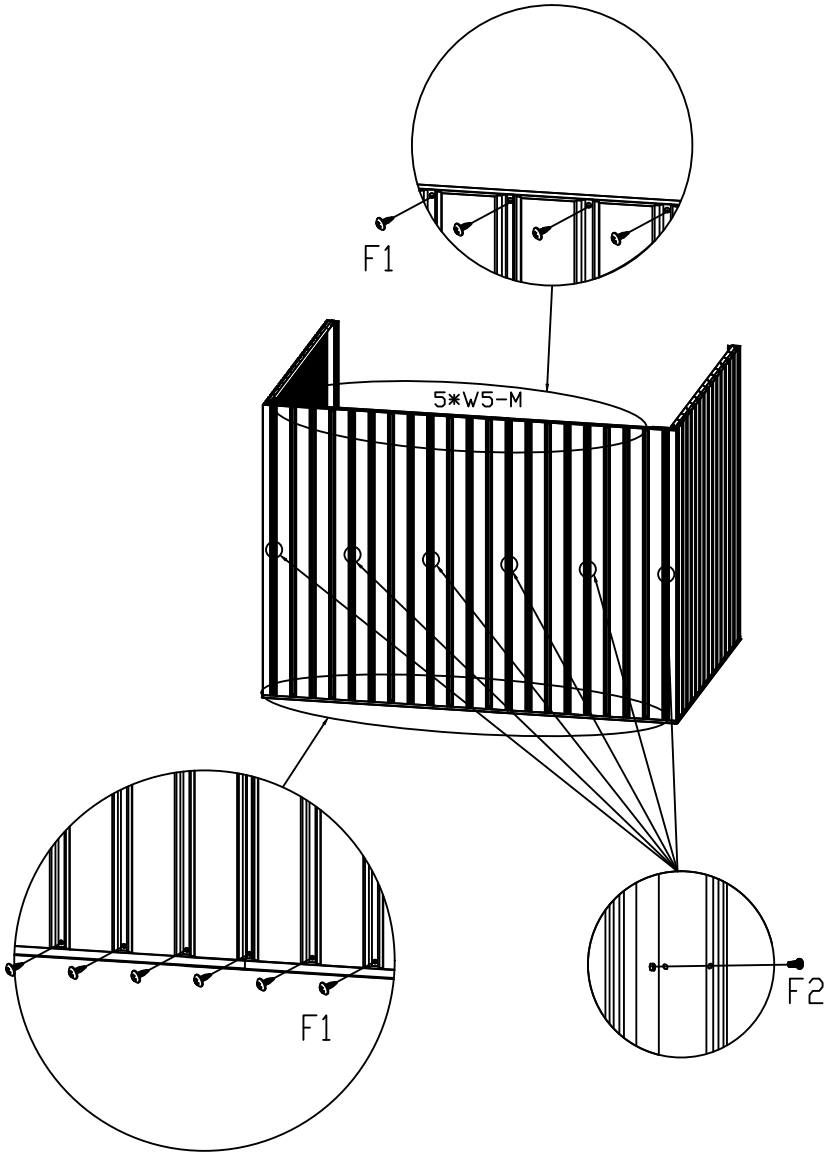

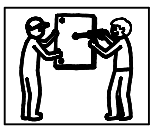



EN_This step requires two people to complete the installation together.
FR_Cette étape nécessite deux personnes pour réaliser l'installation ensemble.
DE_Für diesen Schritt sind zwei Personen erforderlich, um die Installation gemeinsam durchzuführen.
ES_Este paso requiere que dos personas realicen la instalación juntas.
PT_Esta etapa requer duas pessoas para concluir a instalação em conjunto.
IT_Questo passaggio richiede che due persone completino insieme l'installazione.

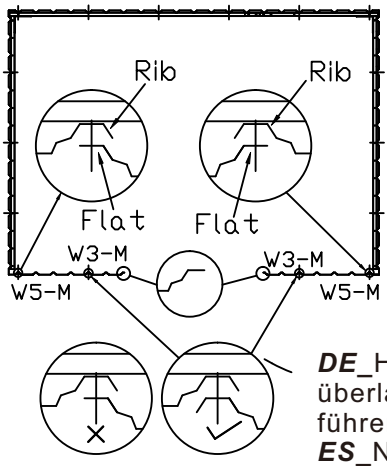

PART	NO.	QTY.
	W5-M	2
	W3-M	2
	F1	12
	F2	4
F1:ST4.2*10 F2:M4*10		

EN_Note: During W3-M installation, the grooved edge should overlap with W5-M.Incorrect installation may cause interference in the next step.
FR_Remarque : lors de l'installation du W3-M, le bord rainuré doit chevaucher le W5-M. Une installation incorrecte peut entraîner des interférences lors de l'étape suivante.
DE_Hinweis: Bei der Installation von W3-M sollte die gerillte Kante mit W5-M überlappen. Eine falsche Installation kann zu Störungen im nächsten Schritt führen.
ES_Nota: Durante la instalación de W3-M, el borde ranurado debe solaparse con W5-M. Una instalación incorrecta puede causar interferencias en el siguiente paso.
PT_Nota: Durante a instalação do W3-M, a borda ranhurada deve sobrepor-se ao W5-M. Uma instalação incorreta pode causar interferência na etapa seguinte.
IT_Nota: durante l'installazione di W3-M, il bordo scanalato deve sovrapporsi a W5-M. Un'installazione errata può causare interferenze nella fase successiva.

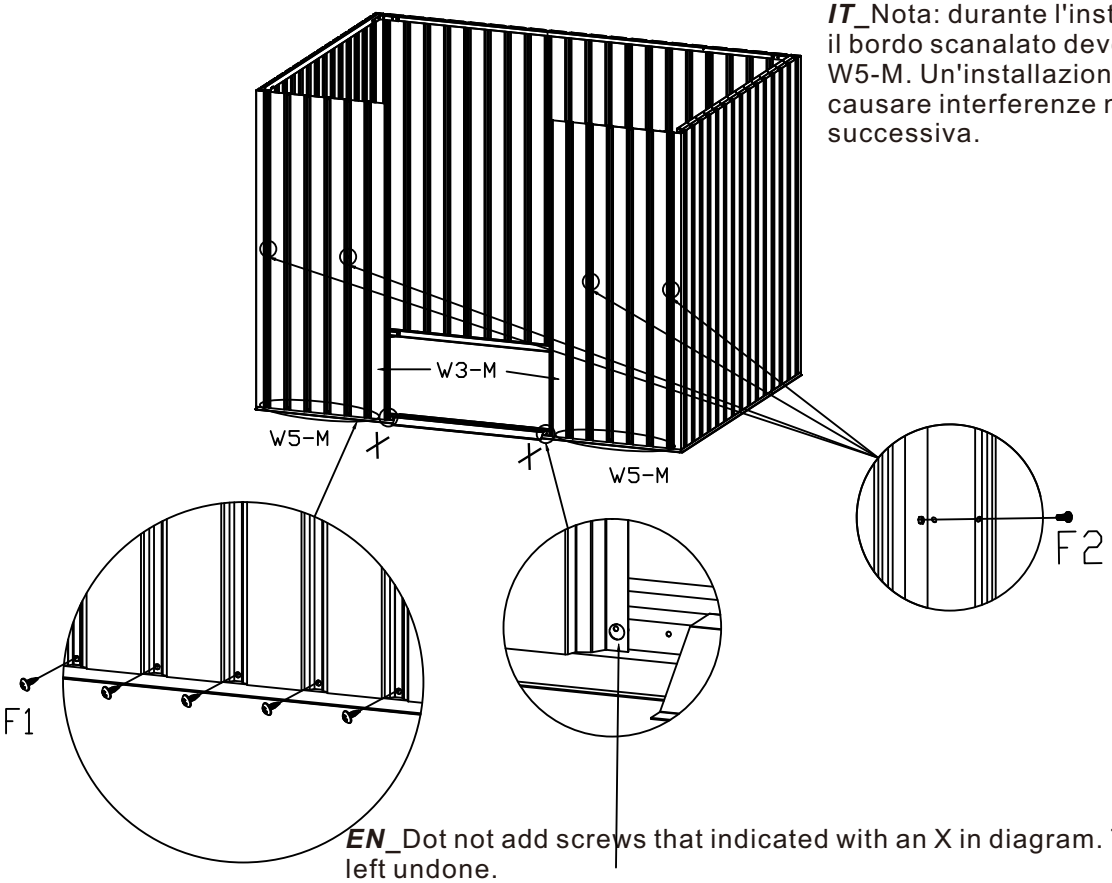

EN_Dot not add screws that indicated with an X in diagram. These need to be left undone.
FR_N'ajoutez pas les vis indiquées par un X sur le schéma. Elles doivent rester dévissées.
DE_Fügen Sie keine Schrauben hinzu, die in der Abbildung mit einem X gekennzeichnet sind. Diese müssen offen bleiben.
ES_No añada los tornillos marcados con una X en el diagrama. Estos deben dejarse sin atornillar.
PT_Não adicione os parafusos indicados com um X no diagrama. Estes devem ser deixados soltos.
IT_Non aggiungere le viti contrassegnate con una X nel diagramma. Queste devono essere lasciate allentate.

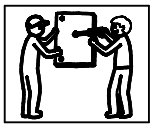

EN_This step requires two people to complete the installation together.
FR_Cette étape nécessite deux personnes pour réaliser l'installation ensemble.
DE_Für diesen Schritt sind zwei Personen erforderlich, um die Installation gemeinsam durchzuführen.
ES_Este paso requiere que dos personas realicen la instalación juntas.
PT_Esta etapa requer duas pessoas para concluir a instalação em conjunto.
IT_Questo passaggio richiede che due persone completino insieme l'installazione.

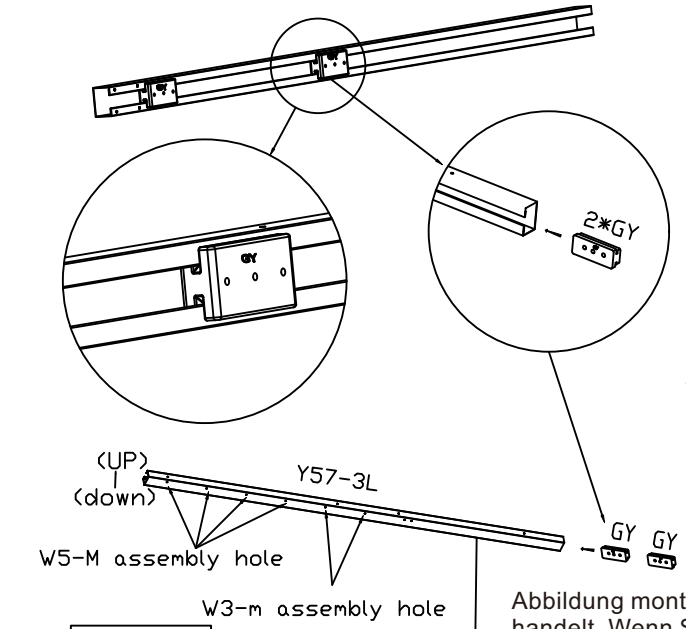

PART	NO.	QTY.
	Y57-3L	1
	GY	2
	F1	6
F1:ST4.2*10		

EN_Note:The GY must be assembled according to the diagram at this step, as it is the sliding fixture for the sliding door. Skipping this step will make subsequent installation impossible and result in the sliding door being unassemblable.
FR_Remarque : le GY doit être assemblé conformément au schéma à cette étape, car il s'agit du dispositif coulissant pour la porte coulissante. Si vous ignorez cette étape, l'installation ultérieure sera impossible et la porte coulissante ne pourra pas être assemblée.
DE_Hinweis: Der GY muss in diesem Schritt gemäß der Abbildung montiert werden, da es sich um die Gleitvorrichtung für die Schiebetür handelt. Wenn Sie diesen Schritt überspringen, ist eine spätere Montage nicht mehr möglich und die Schiebetür kann nicht mehr zusammengebaut werden.
ES_Nota: El GY debe montarse según el diagrama de este paso, ya que es el accesorio deslizante para la puerta corredera. Si se omite este paso, no será posible realizar la instalación posterior y la puerta corredera no se podrá montar.
PT_Nota: O GY deve ser montado de acordo com o diagrama nesta etapa, pois é o dispositivo deslizante para a porta deslizante. Ignorar esta etapa tornará a instalação subsequente impossível e resultará na impossibilidade de montagem da porta deslizante.
IT_Nota: il GY deve essere assemblato secondo lo schema riportato in questa fase, poiché costituisce il dispositivo di scorrimento per la porta scorrevole. Saltando questa fase, sarà impossibile procedere con l'installazione successiva e la porta scorrevole non potrà essere assemblata.

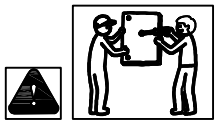

EN_This step requires two people to complete the installation together.
FR_Cette étape nécessite deux personnes pour réaliser l'installation ensemble.
DE_Für diesen Schritt sind zwei Personen erforderlich, um die Installation gemeinsam durchzuführen.
ES_Este paso requiere que dos personas realicen la instalación juntas.
PT_Esta etapa requer duas pessoas para concluir a instalação em conjunto.
IT_Questo passaggio richiede che due persone completino insieme l'installazione.

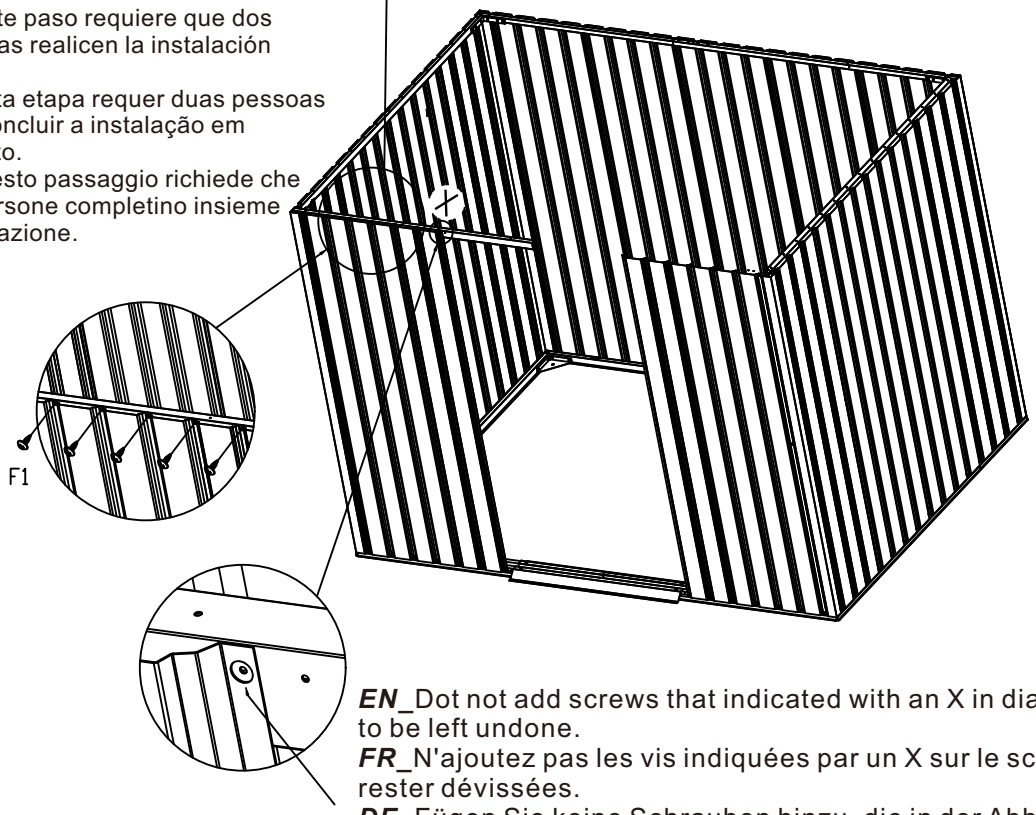

EN_Dot not add screws that indicated with an X in diagram. These need to be left undone.
FR_N'ajoutez pas les vis indiquées par un X sur le schéma. Elles doivent rester dévissées.
DE_Fügen Sie keine Schrauben hinzu, die in der Abbildung mit einem X gekennzeichnet sind. Diese müssen offen bleiben.
ES_No añada los tornillos marcados con una X en el diagrama. Estos deben dejarse sin atornillar.
PT_Não adicione os parafusos indicados com um X no diagrama. Estes devem ser deixados soltos.
IT_Non aggiungere le viti contrassegnate con una X nel diagramma. Queste devono essere lasciate allentate.

PART	NO.	QTY.
	Y57-3R	1
	GY	2
	F1	6
F1:ST4.2*10		

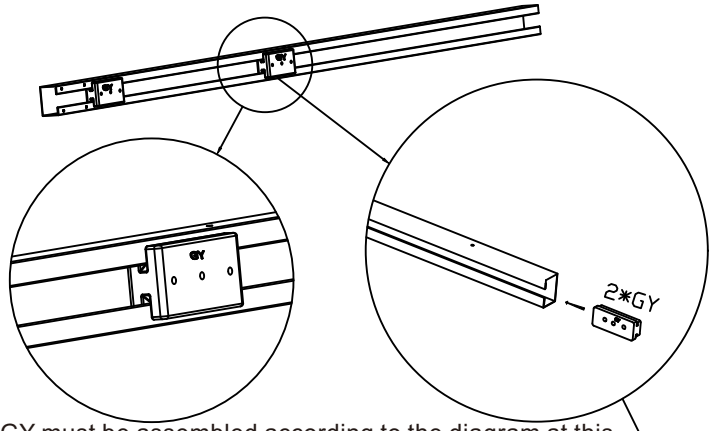

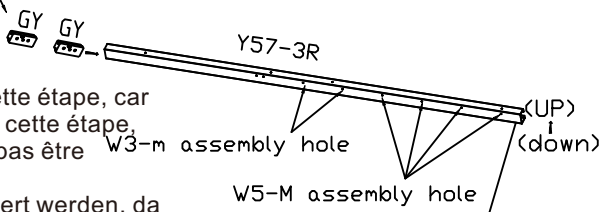

EN_Note:The GY must be assembled according to the diagram at this step, as it is the sliding fixture for the sliding door. Skipping this step will make subsequent installation impossible and result in the sliding door being unassemblable.
FR_Remarque : le GY doit être assemblé conformément au schéma à cette étape, car il s'agit du dispositif coulissant pour la porte coulissante. Si vous ignorez cette étape, l'installation ultérieure sera impossible et la porte coulissante ne pourra pas être assemblée.
DE_Hinweis: Der GY muss in diesem Schritt gemäß der Abbildung montiert werden, da es sich um die Gleitvorrichtung für die Schiebetür handelt. Wenn Sie diesen Schritt überspringen, ist eine spätere Montage nicht mehr möglich und die Schiebetür kann nicht mehr zusammengebaut werden.
ES_Nota: El GY debe montarse según el diagrama de este paso, ya que es el accesorio deslizante para la puerta corredera. Si se omite este paso, no será posible realizar la instalación posterior y la puerta corredera no se podrá montar.
PT_Nota: O GY deve ser montado de acordo com o diagrama nesta etapa, pois é o dispositivo deslizante para a porta deslizante. Ignorar esta etapa tornará a instalação subsequente impossível e resultará na impossibilidade de montagem da porta deslizante.
IT_Nota: il GY deve essere assemblato secondo lo schema riportato in questa fase, poiché costituisce il dispositivo di scorrimento per la porta scorrevole. Saltando questa fase, sarà impossibile procedere con l'installazione successiva e la porta scorrevole non potrà essere assemblata.

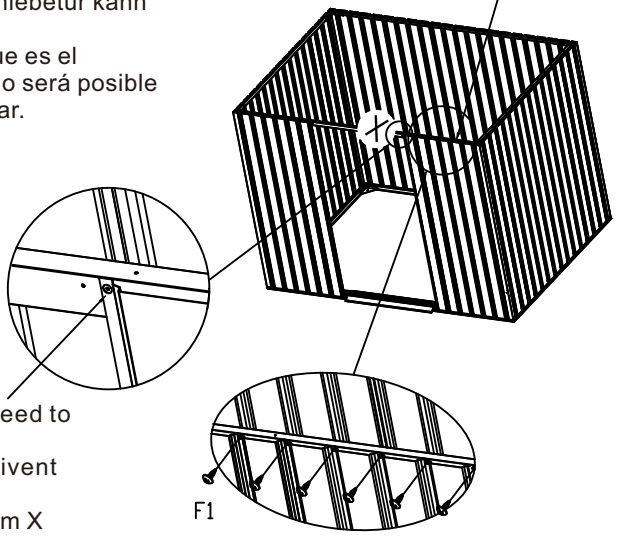

EN_Dot not add screws that indicated with an X in diagram. These need to be left undone.
FR_N'ajoutez pas les vis indiquées par un X sur le schéma. Elles doivent rester dévissées.
DE_Fügen Sie keine Schrauben hinzu, die in der Abbildung mit einem X gekennzeichnet sind. Diese müssen offen bleiben.
ES_No añada los tornillos marcados con una X en el diagrama. Estos deben dejarse sin atornillar.
PT_Não adicione os parafusos indicados com um X no diagrama. Estes devem ser deixados soltos.
IT_Non aggiungere le viti contrassegnate con una X nel diagramma. Queste devono essere lasciate allentate.

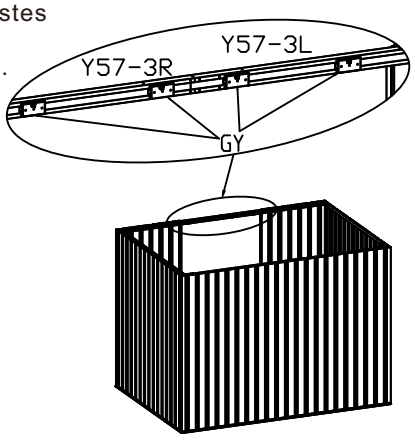

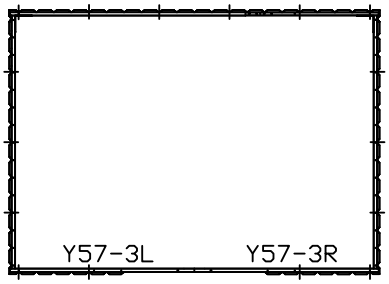

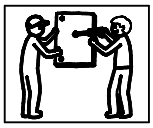

EN_This step requires two people to complete the installation together.
FR_Cette étape nécessite deux personnes pour réaliser l'installation ensemble.
DE_Für diesen Schritt sind zwei Personen erforderlich, um die Installation gemeinsam durchzuführen.
ES_Este paso requiere que dos personas realicen la instalación juntas.
PT_Esta etapa requer duas pessoas para concluir a instalação em conjunto.
IT_Questo passaggio richiede che due persone completino insieme l'installazione.

PART	NO.	QTY.
	Y46-12	1
	Y46-13	1
	F1	14
F1:ST4.2*10		

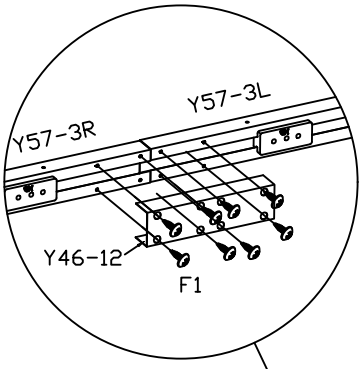

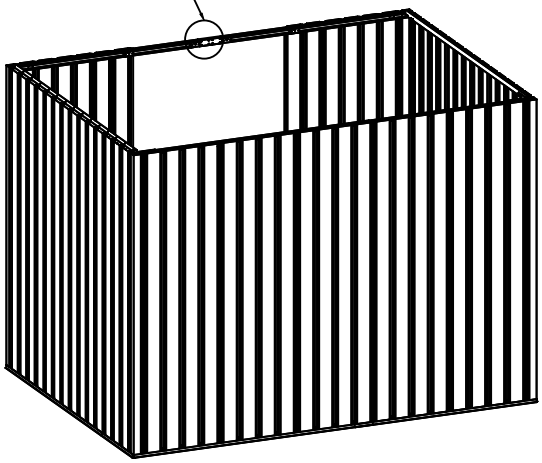

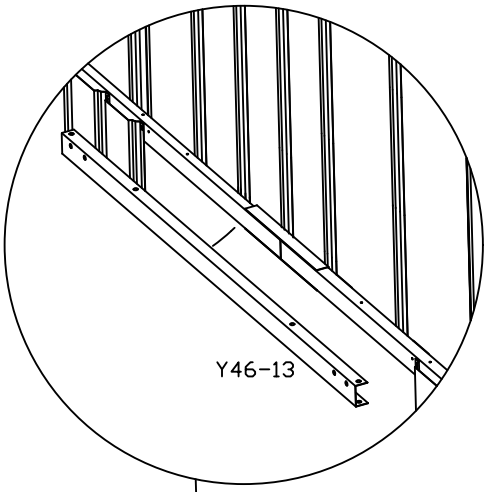

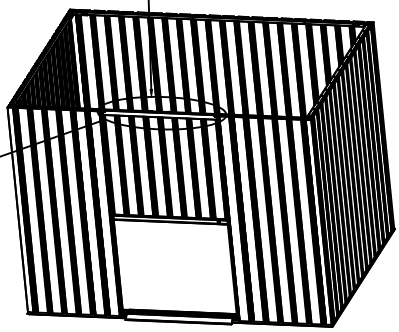

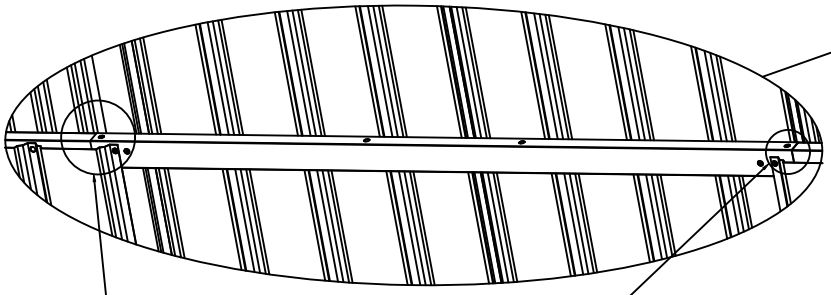

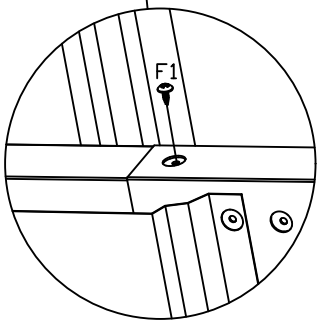

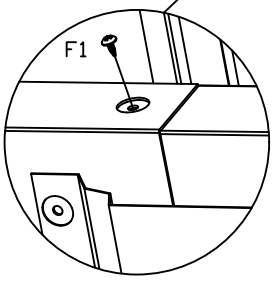

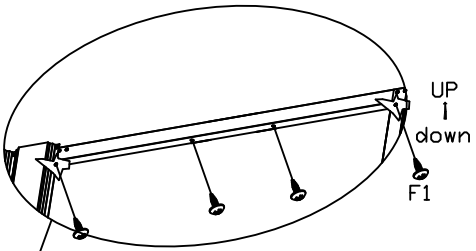

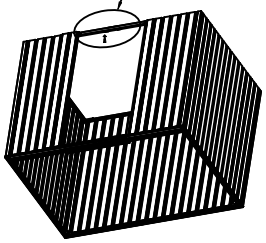

EN_Note:Only these 2screws need to be installed in the screw holes above, the rest are to be assembled with the ventilation panel.
FR_Remarque : seules ces deux vis doivent être installées dans les trous prévus à cet effet, les autres doivent être assemblées avec le panneau de ventilation.
DE_Hinweis: Nur diese beiden Schrauben müssen in die oben genannten Schraubenlöcher eingesetzt werden, die übrigen werden mit der Lüftungsblende montiert.
ES_Nota: Solo es necesario instalar estos dos tornillos en los orificios superiores; el resto se montarán con el panel de ventilación.
PT_Nota: Apenas estes 2 parafusos precisam de ser instalados nos orifícios acima, os restantes devem ser montados com o painel de ventilação.
IT_Nota: solo queste 2 viti devono essere installate nei fori sopra indicati, le altre devono essere montate con il pannello di ventilazione.

EN_4 F1 screws are installed from below Y46-13 upwards for fixation.
FR_4 vis F1 sont installées par le bas à partir de Y46-13 vers le haut pour la fixation.
DE_Zur Befestigung werden 4 F1-Schrauben von unten Y46-13 nach oben eingebaut.
ES_Se instalan 4 tornillos F1 desde abajo Y46-13 hacia arriba para la fijación.
PT_4 parafusos F1 são instalados a partir de baixo do Y46-13 para cima para fixação.
IT_4 viti F1 sono installate dal basso Y46-13 verso l'alto per il fissaggio.

PART	NO.	QTY.
	Y47-UB1	2
	F2	2
	F1	8
F1:ST4.2*10 F2:M4*10		

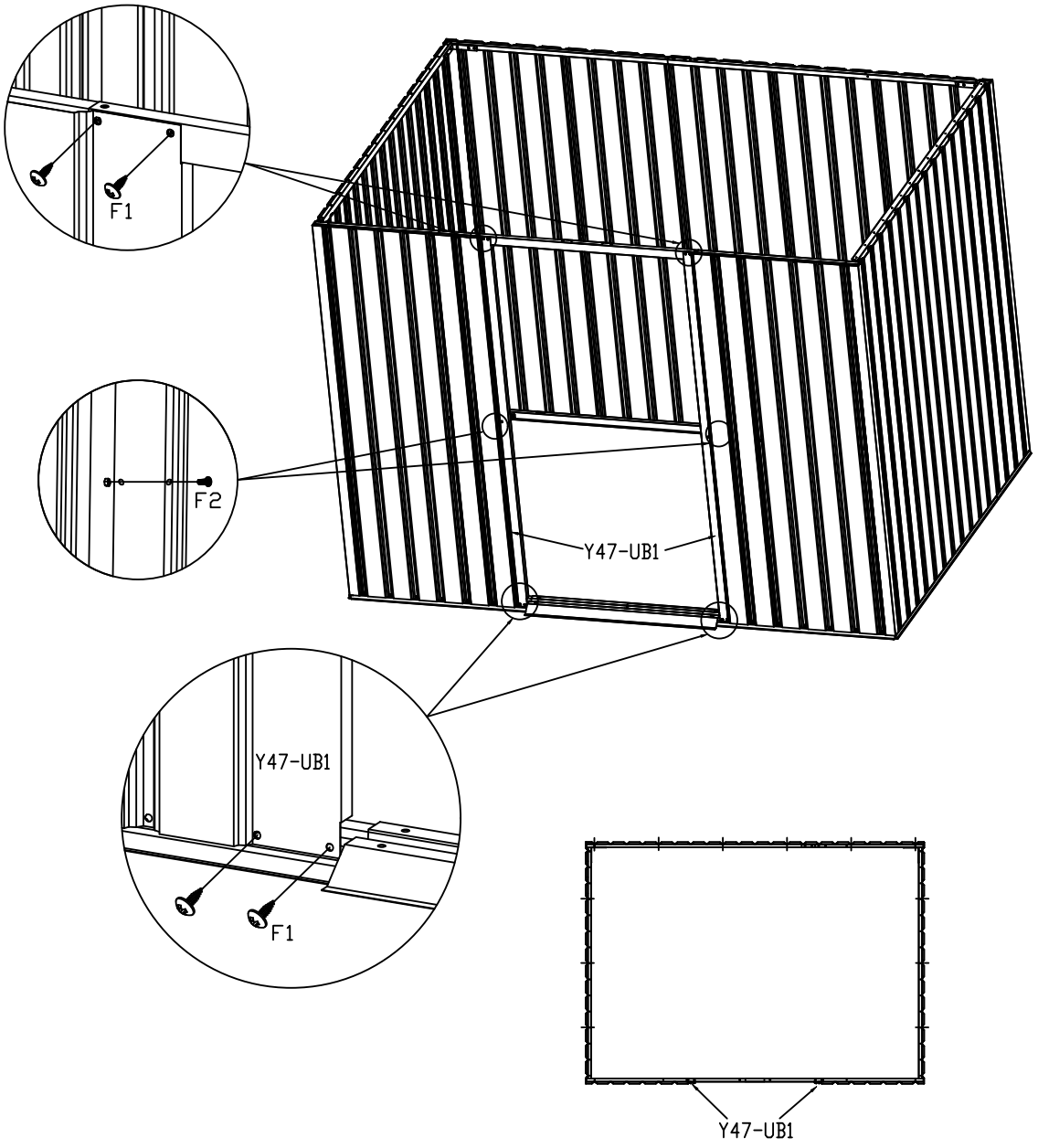

Left door panel splicing/Assemblage du panneau de porte gauche/Verbindung der linken Türverkleidung/Empalme del panel de la puerta izquierda/Emenda do painel da porta esquerda/Giunzione del pannello della porta sinistra

PART	NO.	QTY.
	W3-XY1	1
	W3-XLY1	1
	DS	1
	DX	1
	F2	2
F2:M4*10		

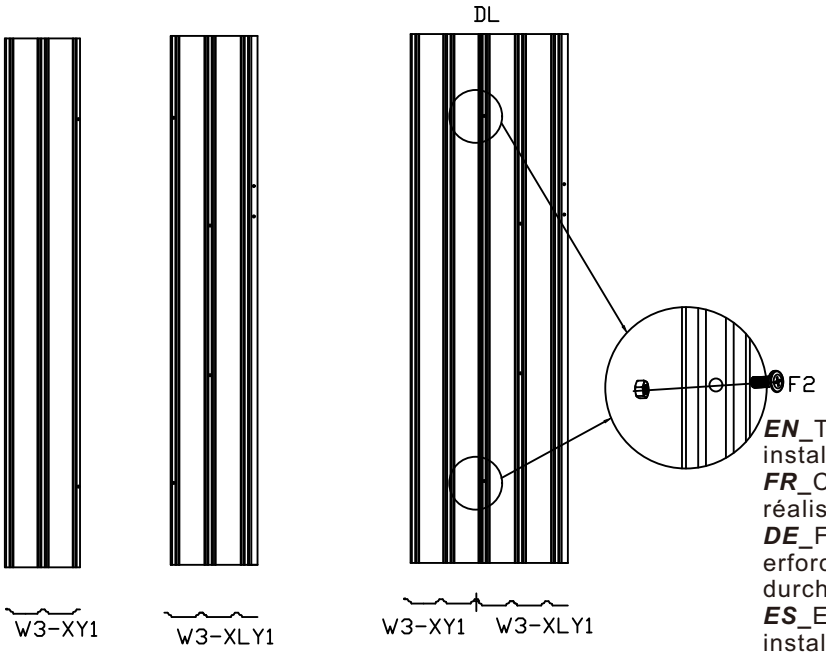

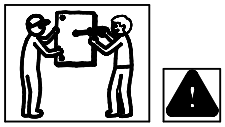

EN_This step requires two people to complete the installation together.
FR_Cette étape nécessite deux personnes pour réaliser l'installation ensemble.
DE_Für diesen Schritt sind zwei Personen erforderlich, um die Installation gemeinsam durchzuführen.
ES_Este paso requiere que dos personas realicen la instalación juntas.
PT_Esta etapa requer duas pessoas para concluir a instalação em conjunto.
IT_Questo passaggio richiede che due persone completino insieme l'installazione.

Positive/Positif/
Positiv/Positivo/
Positivo/Positivo

Front color-coated surface/
Surface avant revêtue de couleur/
Vorderseite farbbeschichtet/
Superficie frontal recubierta de color/
Superfície frontal revestida a cores/
Superficie frontale verniciata a colori

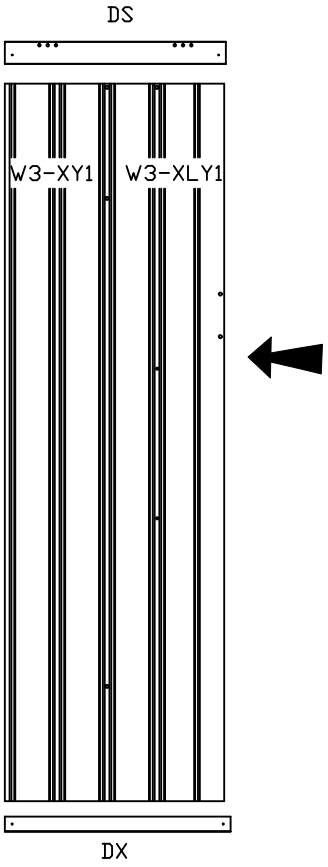

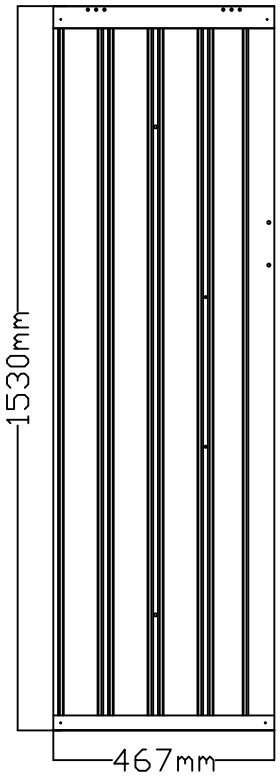

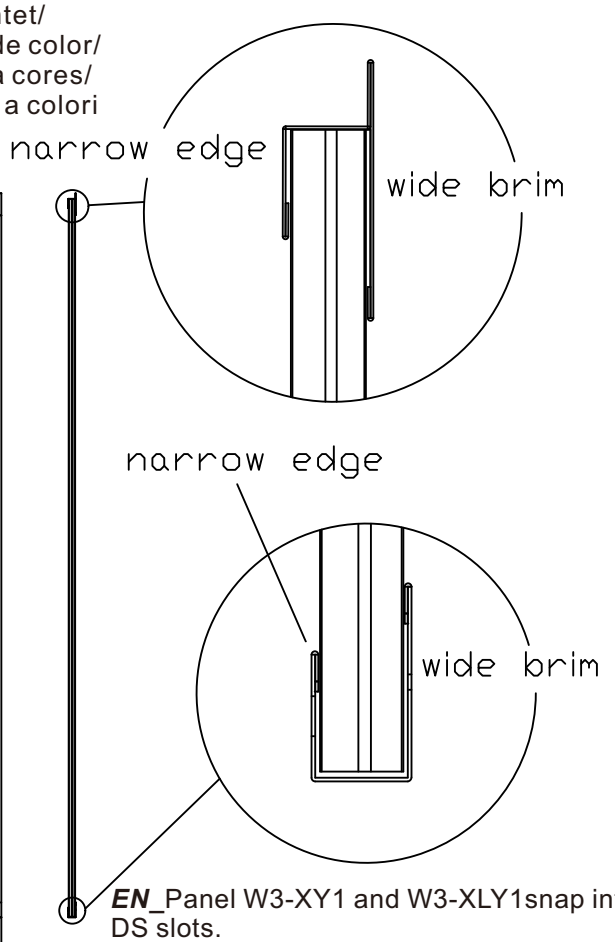

EN_Panel W3-XY1 and W3-XLY1snap into DX and DS slots.
FR_Les panneaux W3-XY1 et W3-XLY1 s'enclenchent dans les fentes DX et DS.
DE_Die Verkleidungen W3-XY1 und W3-XLY1 werden in die Schlitze DX und DS eingeklickt.
ES_Los paneles W3-XY1 y W3-XLY1 encajan en las ranuras DX y DS.
PT_Os painéis W3-XY1 e W3-XLY1 encaixam nas ranhuras DX e DS.
IT_I pannelli W3-XY1 e W3-XLY1 si inseriscono negli slot DX e DS.

Left door panel splicing/Assemblage du panneau de porte gauche/Verbindung der linken Türverkleidung/Empalme del panel de la puerta izquierda/Emenda do painel da porta esquerda/Giunzione del pannello della porta sinistra

PART	NO.	QTY.
	DY-2	1
	DLY-2	1
	F1	4
F1:ST4.2*10		

EN_Big hole on the outside, small hole on the inside, connected with an F1 screw.
FR_Grand trou à l'extérieur, petit trou à l'intérieur, reliés par une vis F1.
DE_Großes Loch außen, kleines Loch innen, verbunden mit einer F1-Schraube.
ES_Agujero grande en el exterior, agujero pequeño en el interior, conectados con un tornillo F1.
PT_Grande orifício no exterior, pequeno orifício no interior, ligados por um parafuso F1.
IT_Foro grande all'esterno, foro piccolo all'interno, collegati con una vite F1.

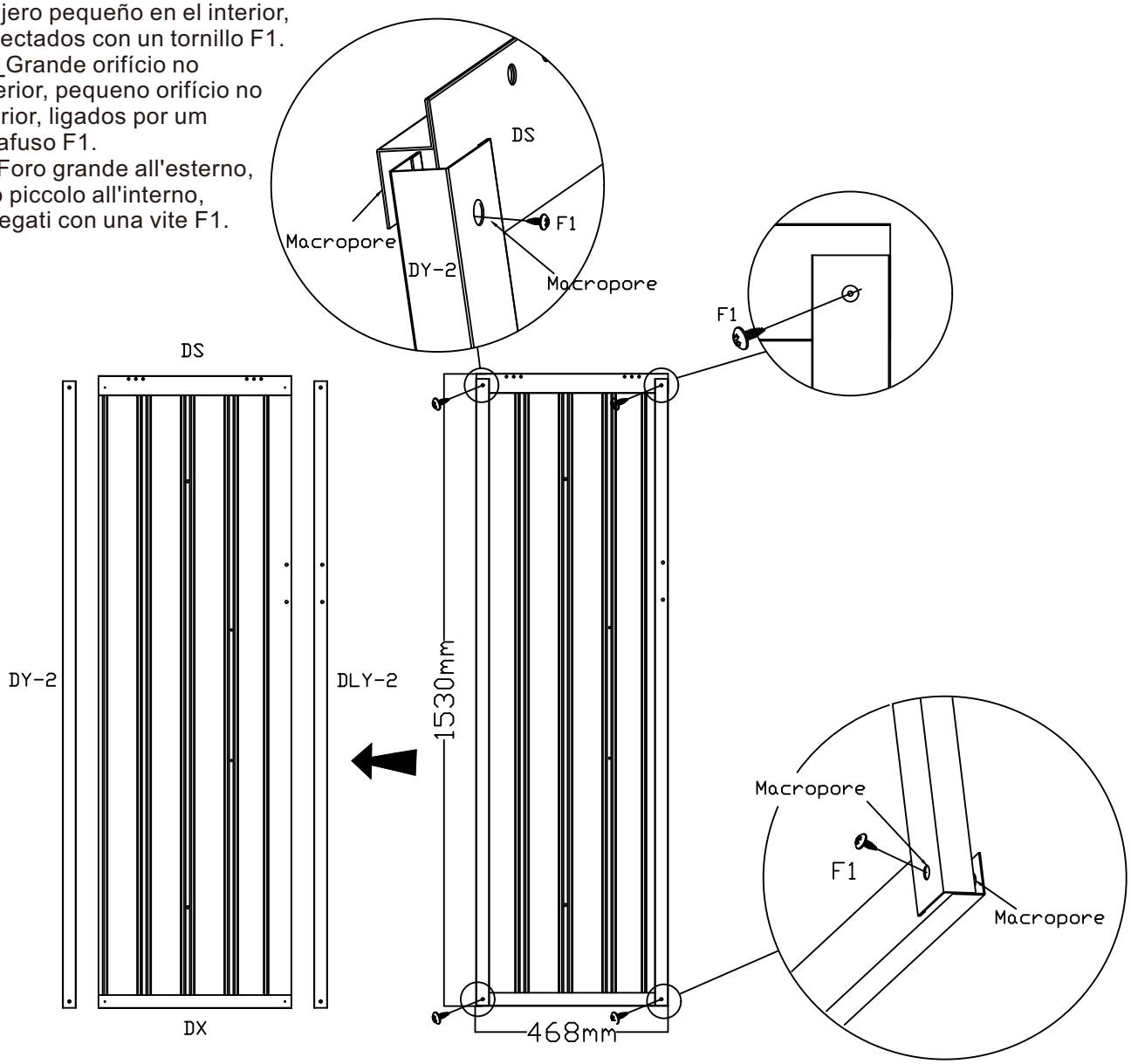

Positive/Positif/
Positiv/Positivo/
Positivo/Positivo

Front color-coated surface/
Surface avant revêtue de couleur/
Vorderseite farbbeschichtet/
Superficie frontal recubierta de color/
Superfície frontal revestida a cores/
Superficie frontale verniciata a colori

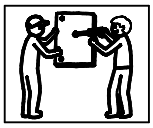

EN_This step requires two people to complete the installation together.
FR_Cette étape nécessite deux personnes pour réaliser l'installation ensemble.
DE_Für diesen Schritt sind zwei Personen erforderlich, um die Installation gemeinsam durchzuführen.
ES_Este paso requiere que dos personas realicen la instalación juntas.
PT_Esta etapa requer duas pessoas para concluir a instalação em conjunto.
IT_Questo passaggio richiede che due persone completino insieme l'installazione.

Left door panel splicing/Assemblage du panneau de porte gauche/Verbindung der linken Türverkleidung/Empalme del panel de la puerta izquierda/Emenda do painel da porta esquerda/Giunzione del pannello della porta sinistra

PART	NO.	QTY.
	DCA1	2
	F1	5
	F2	2
F1:ST4.2*10 F2:M4*10		

EN_ATTENTION: Installation sequence of screws:1→2→3→4→5→6→7
FR_ATTENTION : Ordre d'installation des vis : 1→2→3→4→5→6→7
DE_ACHTUNG: Reihenfolge der Schraubenmontage: 1→2→3→4→5→6→7
ES_ATENCIÓN: Secuencia de instalación de los tornillos: 1→2→3→4→5→6→7
PT_ATENÇÃO: Sequência de instalação dos parafusos: 1→2→3→4→5→6→7
IT_ATTENZIONE: Sequenza di installazione delle viti: 1→2→3→4→5→6→7

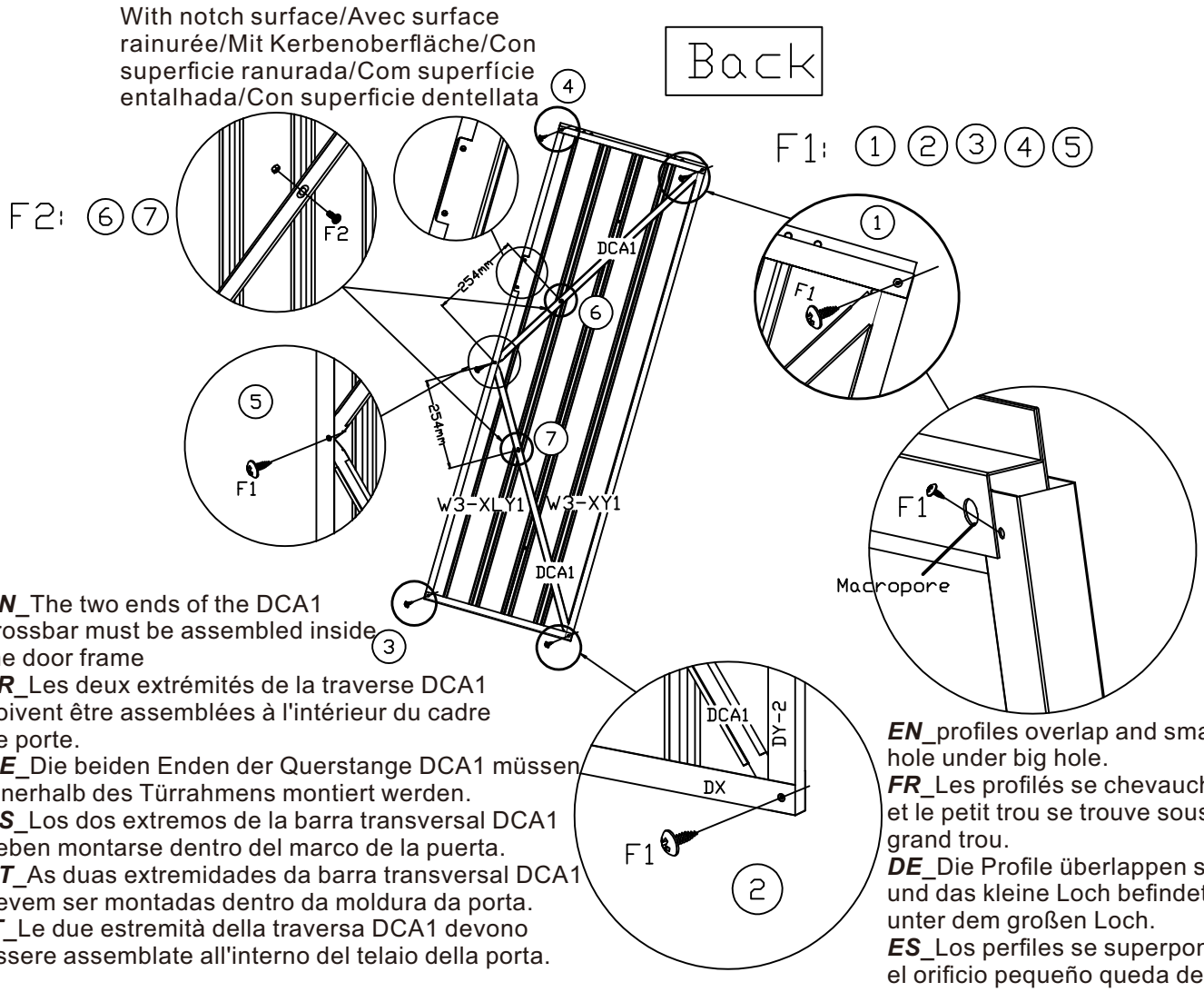

EN_The two ends of the DCA1 crossbar must be assembled inside the door frame
FR_Les deux extrémités de la traverse DCA1 doivent être assemblées à l'intérieur du cadre de porte.
DE_Die beiden Enden der Querstange DCA1 müssen innerhalb des Türrahmens montiert werden.
ES_Los dos extremos de la barra transversal DCA1 deben montarse dentro del marco de la puerta.
PT_As duas extremidades da barra transversal DCA1 devem ser montadas dentro da moldura da porta.
IT_Le due estremità della traversa DCA1 devono essere assemblate all'interno del telaio della porta.

EN_profiles overlap and small hole under big hole.
FR_Les profilés se chevauchent et le petit trou se trouve sous le grand trou.
DE_Die Profile überlappen sich und das kleine Loch befindet sich unter dem großen Loch.
ES_Los perfiles se superponen y el orificio pequeño queda debajo del orificio grande.
PT_Os perfis sobrepõem-se e o orifício pequeno fica por baixo do orifício grande.
IT_I profili si sovrappongono e il foro piccolo si trova sotto quello grande.

EN_The cross pole DCA1 must be installed underneath DX and DY-2.
FR_La traverse DCA1 doit être installée sous les profilés DX et DY-2.
DE_Die Querstange DCA1 muss unter DX und DY-2 installiert werden.
ES_La barra transversal DCA1 debe instalarse debajo de DX y DY-2.
PT_A barra transversal DCA1 deve ser instalada por baixo dos perfis DX e DY-2.
IT_La traversa DCA1 deve essere installata sotto DX e DY-2.

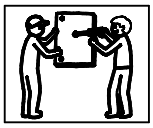

EN_This step requires two people to complete the installation together.
FR_Cette étape nécessite deux personnes pour réaliser l'installation ensemble.
DE_Für diesen Schritt sind zwei Personen erforderlich, um die Installation gemeinsam durchzuführen.
ES_Este paso requiere que dos personas realicen la instalación juntas.
PT_Esta etapa requer duas pessoas para concluir a instalação em conjunto.
IT_Questo passaggio richiede che due persone completino insieme l'installazione.

PART	NO.	QTY.
	W3-XY1	1
	W3-XRY1	1
	DS	1
	DX	1
	F2	2
F2:M4*10		

Right door panel splicing/Assemblage du panneau de porte droit/Rechte Türverkleidung verbinden/Empalme del panel de la puerta derecha/Emenda do painel da porta direita/Giunzione pannello porta destra

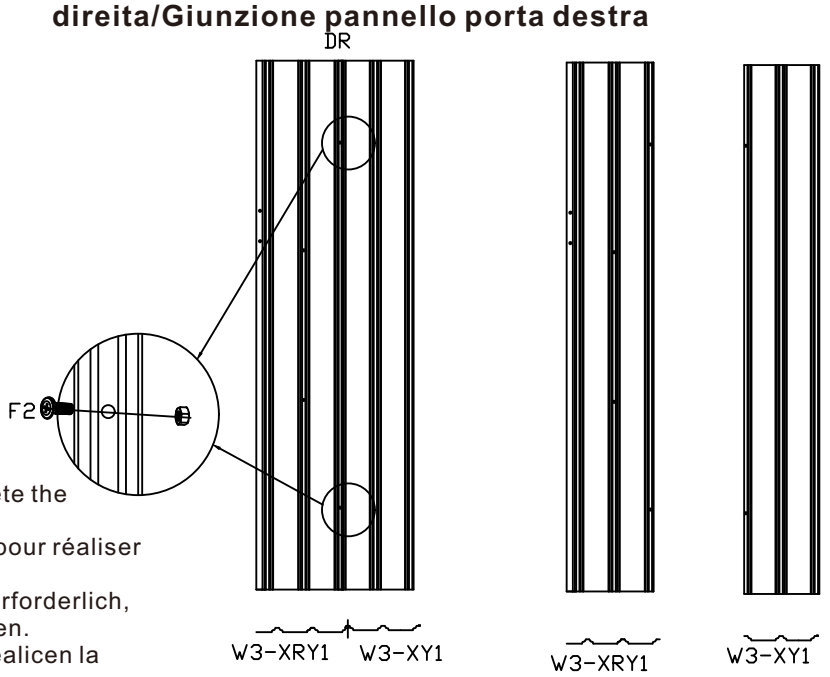

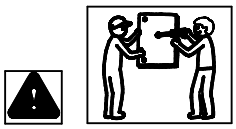

EN_This step requires two people to complete the installation together.
FR_Cette étape nécessite deux personnes pour réaliser l'installation ensemble.
DE_Für diesen Schritt sind zwei Personen erforderlich, um die Installation gemeinsam durchzuführen.
ES_Este paso requiere que dos personas realicen la instalación juntas.
PT_Esta etapa requer duas pessoas para concluir a instalação em conjunto.
IT_Questo passaggio richiede che due persone completino insieme l'installazione.

Front color-coated surface/
Surface avant revêtue de couleur/
Vorderseite farbbeschichtet/
Superficie frontal recubierta de color/
Superfície frontal revestida a cores/
Superficie frontale verniciata a colori

Positive/Positif/
Positiv/Positivo/
Positivo/Positivo

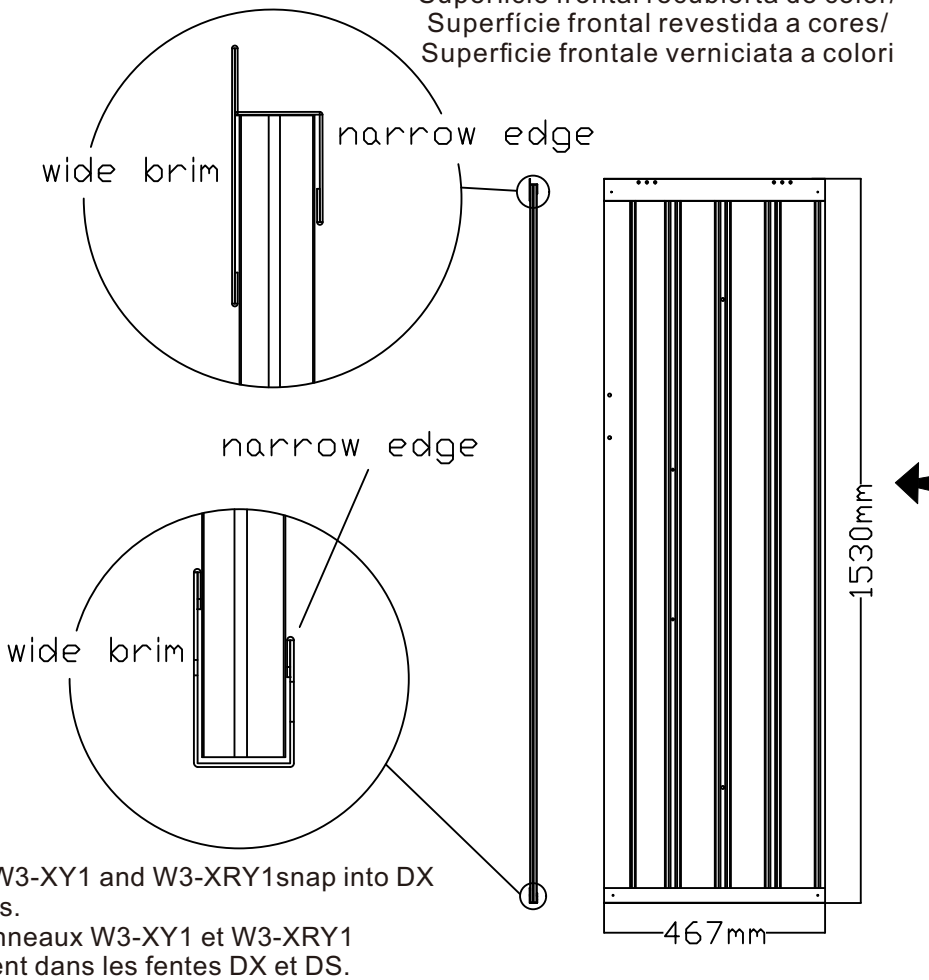

EN_Panel W3-XY1 and W3-XRY1snap into DX and DS slots.
FR_Les panneaux W3-XY1 et W3-XRY1 s'enclenchent dans les fentes DX et DS.
DE_Die Verkleidungen W3-XY1 und W3-XRY1 werden in die Schlitze DX und DS eingeklickt.
ES_Los paneles W3-XY1 y W3-XRY1 encajan en las ranuras DX y DS.
PT_Os painéis W3-XY1 e W3-XRY1 encaixam nas ranhuras DX e DS.
IT_I pannelli W3-XY1 e W3-XRY1 si inseriscono negli slot DX e DS.

PART	NO.	QTY.
	DY-2	1
	DRY-2	1
	F1	4
F1:ST4.2*10		

Right door panel splicing/Assemblage du panneau de porte droit/Rechte Türverkleidung verbinden/Empalme del panel de la puerta derecha/Emenda do painel da porta direita/Giunzione pannello porta destra

EN_Big hole on the outside, small hole on the inside, connected with an F1 screw.
FR_Grand trou à l'extérieur, petit trou à l'intérieur, reliés par une vis F1.
DE_Großes Loch außen, kleines Loch innen, verbunden mit einer F1-Schraube.
ES_Agujero grande en el exterior, agujero pequeño en el interior, conectados con un tornillo F1.
PT_Grande orifício no exterior, pequeno orifício no interior, ligados por um parafuso F1.
IT_Foro grande all'esterno, foro piccolo all'interno, collegati con una vite F1.

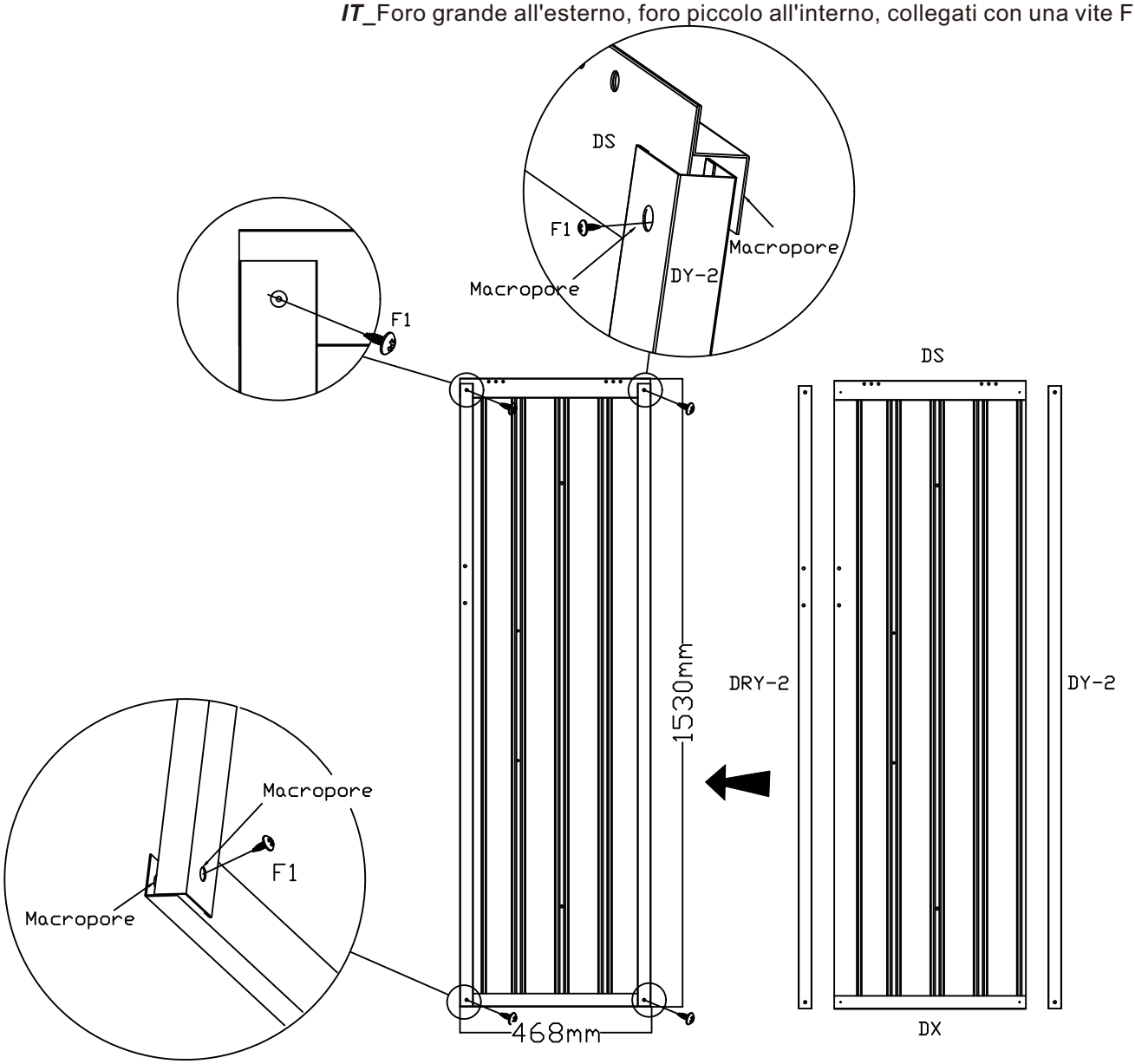

Front color-coated surface/
Surface avant revêtue de couleur/
Vorderseite farbbeschichtet/
Superficie frontal recubierta de color/
Superfície frontal revestida a cores/
Superficie frontale verniciata a colori

Positive/Positif/
Positiv/Positivo/
Positivo/Positivo

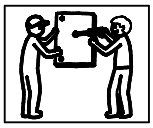

EN_This step requires two people to complete the installation together.
FR_Cette étape nécessite deux personnes pour réaliser l'installation ensemble.
DE_Für diesen Schritt sind zwei Personen erforderlich, um die Installation gemeinsam durchzuführen.
ES_Este paso requiere que dos personas realicen la instalación juntas.
PT_Esta etapa requer duas pessoas para concluir a instalação em conjunto.
IT_Questo passaggio richiede che due persone completino insieme l'installazione.

PART	NO.	QTY.
	DCA1	2
	F1	5
	F2	2
F1:ST4.2*10 F2:M4*10		

Right door panel splicing/Assemblage du panneau de porte droit/Rechte Türverkleidung verbinden/Empalme del panel de la puerta derecha/Emenda do painel da porta direita/Giunzione pannello porta destra

EN_ATTENTION: Installation sequence of screws:1→2→3→4→5→6→7
FR_ATTENTION : Ordre d'installation des vis : 1→2→3→4→5→6→7
DE_ACHTUNG: Reihenfolge der Schraubenmontage: 1→2→3→4→5→6→7
ES_ATENCIÓN: Secuencia de instalación de los tornillos: 1→2→3→4→5→6→7
PT_ATENÇÃO: Sequência de instalação dos parafusos: 1→2→3→4→5→6→7
IT_ATTENZIONE: Sequenza di installazione delle viti: 1→2→3→4→5→6→7

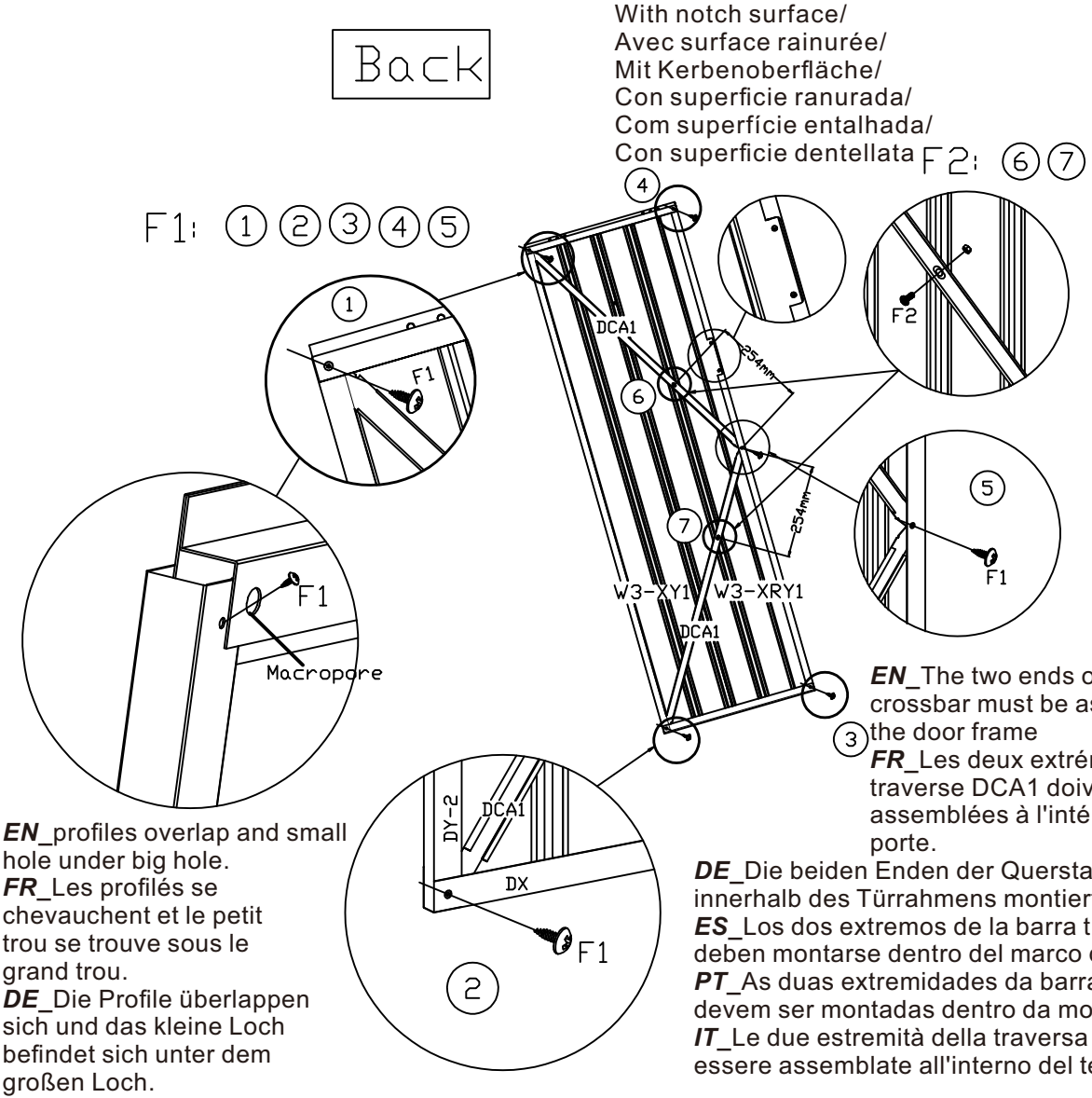

EN_profiles overlap and small hole under big hole.
FR_Les profilés se chevauchent et le petit trou se trouve sous le grand trou.
DE_Die Profile überlappen sich und das kleine Loch befindet sich unter dem großen Loch.
ES_Los perfiles se superponen y el orificio pequeño queda debajo del orificio grande.
PT_Os perfis sobrepõem-se e o orifício pequeno fica por baixo do orifício grande.
IT_I profili si sovrappongono e il foro piccolo si trova sotto quello grande.

EN_The two ends of the DCA1 crossbar must be assembled inside the door frame
FR_Les deux extrémités de la traverse DCA1 doivent être assemblées à l'intérieur du cadre de porte.
DE_Die beiden Enden der Querstange DCA1 müssen innerhalb des Türrahmens montiert werden.
ES_Los dos extremos de la barra transversal DCA1 deben montarse dentro del marco de la puerta.
PT_As duas extremidades da barra transversal DCA1 devem ser montadas dentro da moldura da porta.
IT_Le due estremità della traversa DCA1 devono essere assemblate all'interno del telaio della porta.

EN_The cross pole DCA1 must be installed underneath DX and DY-2.
FR_La traverse DCA1 doit être installée sous les profilés DX et DY-2.
DE_Die Querstange DCA1 muss unter DX und DY-2 installiert werden.
ES_La barra transversal DCA1 debe instalarse debajo de DX y DY-2.
PT_A barra transversal DCA1 deve ser instalada por baixo dos perfis DX e DY-2.
IT_La traversa DCA1 deve essere installata sotto DX e DY-2.

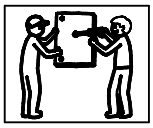

EN_This step requires two people to complete the installation together.
FR_Cette étape nécessite deux personnes pour réaliser l'installation ensemble.
DE_Für diesen Schritt sind zwei Personen erforderlich, um die Installation gemeinsam durchzuführen.
ES_Este paso requiere que dos personas realicen la instalación juntas.
PT_Esta etapa requer duas pessoas para concluir a instalação em conjunto.
IT_Questo passaggio richiede che due persone completino insieme l'installazione.

PART	NO.	QTY.
	GB	2
	F2	4
F2:M4*10		

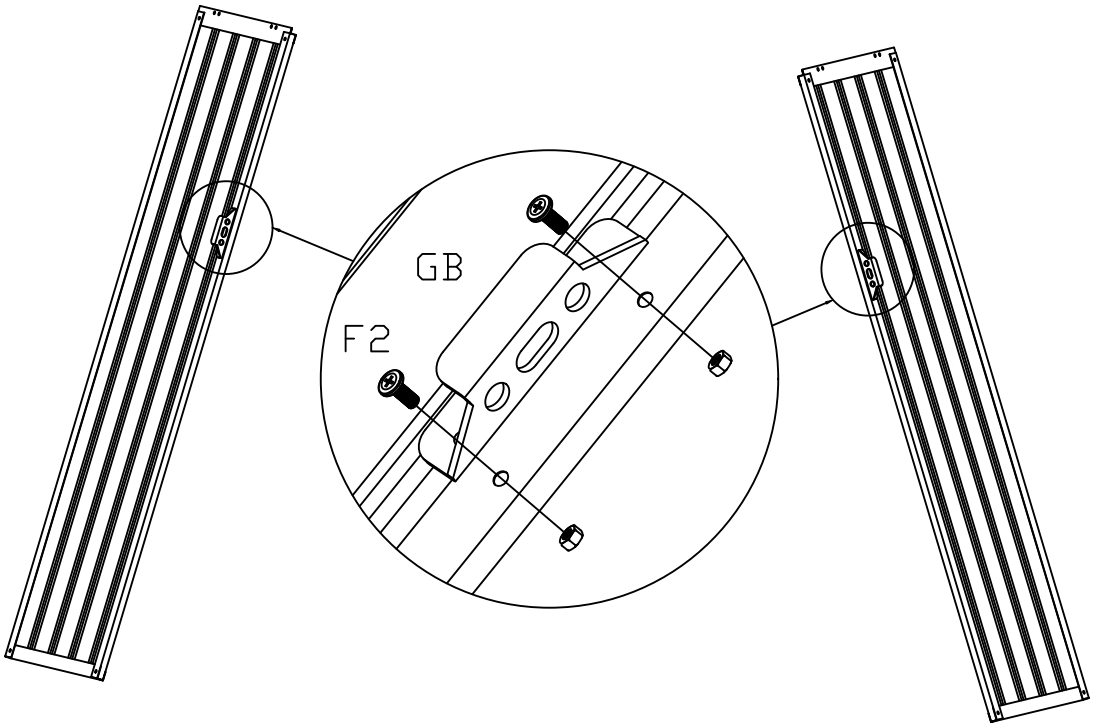

PART	NO.	QTY.
	DL	1
	DR	1
	F1	12
F1:ST4.2*10		

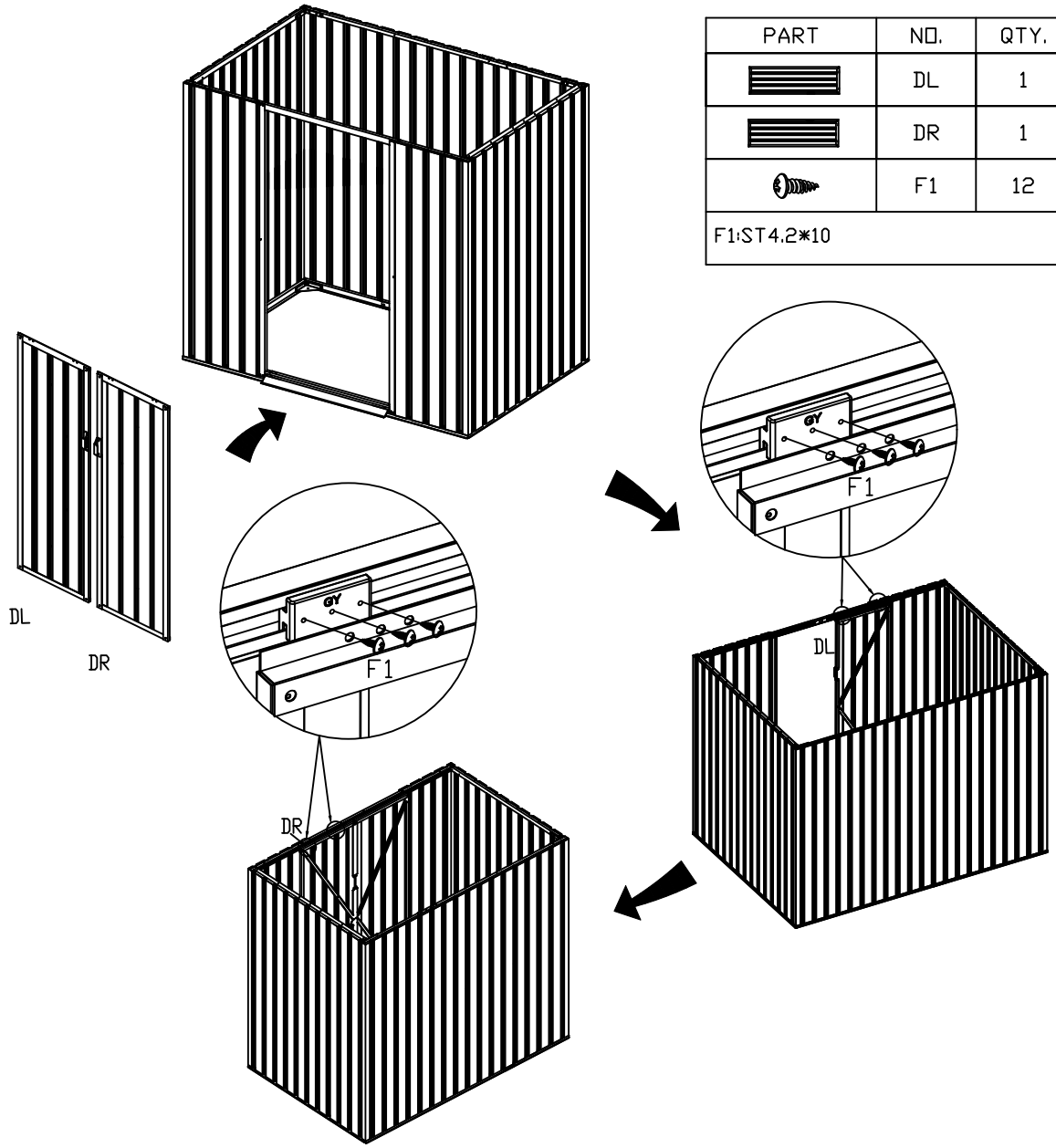

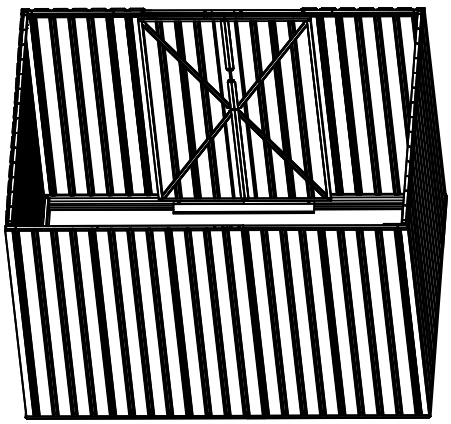

Back/Retour/
Zurück/Atrás/
Voltar/Indietro

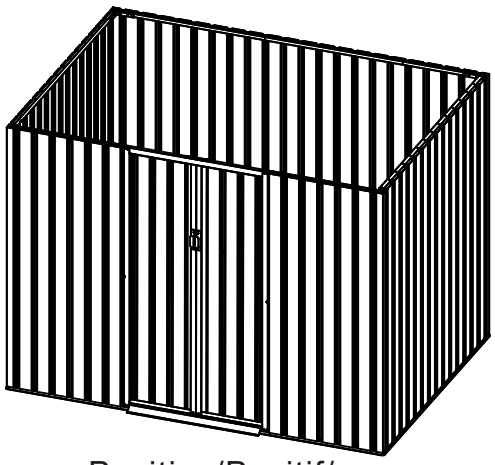

Positive/Positif/
Positiv/Positivo/
Positivo/Positivo

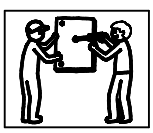

EN_This step requires two people to complete the installation together.
FR_Cette étape nécessite deux personnes pour réaliser l'installation ensemble.
DE_Für diesen Schritt sind zwei Personen erforderlich, um die Installation gemeinsam durchzuführen.
ES_Este paso requiere que dos personas realicen la instalación juntas.
PT_Esta etapa requer duas pessoas para concluir a instalação em conjunto.
IT_Questo passaggio richiede che due persone completino insieme l'installazione.

The small hole is centered./
Le petit trou est centré./
Das kleine Loch ist zentriert./
El orificio pequeño está centrado./
O orifício pequeno está centralizado./
Il foro piccolo è centrato.

PART	NO.	QTY.
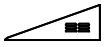	Y57-5L	2
	Y57-5R	2
	F1	12
F1:ST4.2*10		

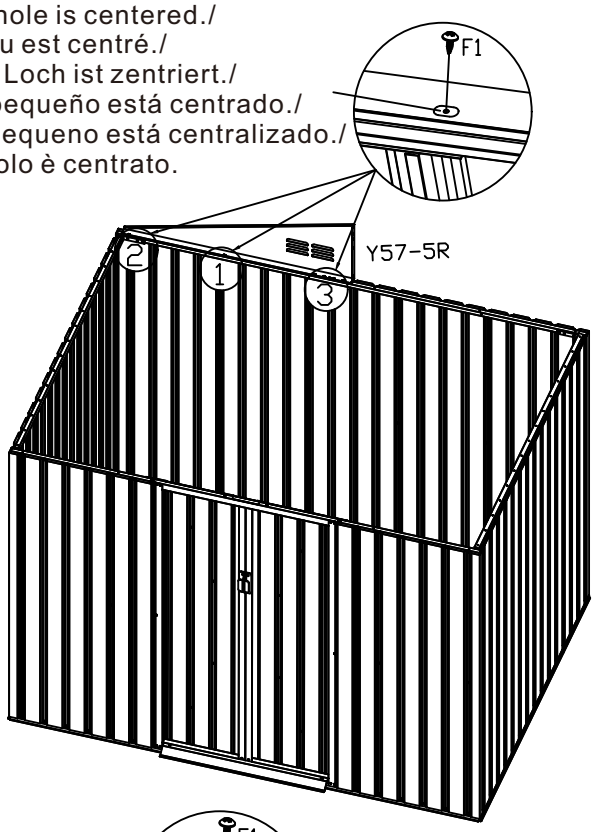

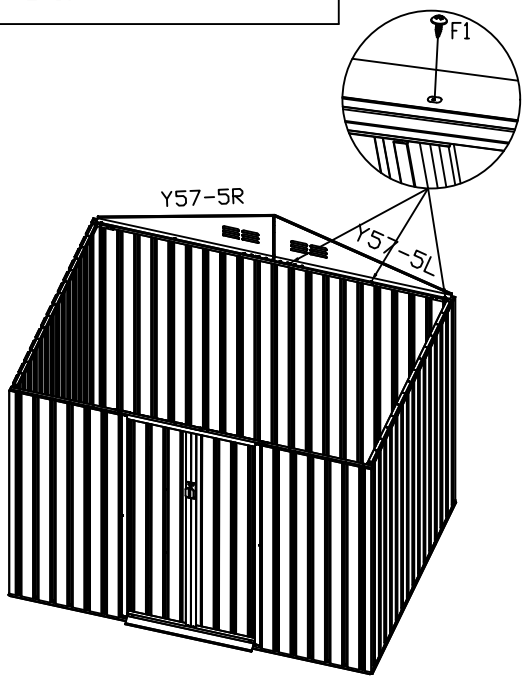

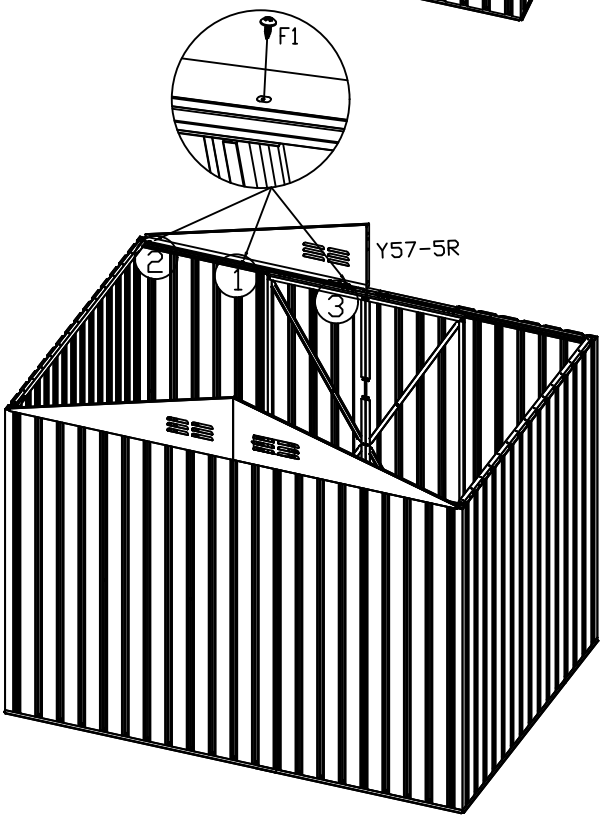

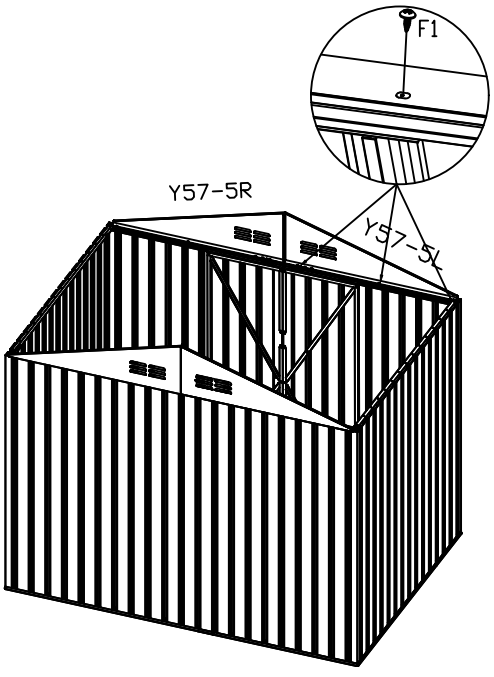

EN_ATTENTION: Installation sequence of screws:1→2→3
FR_ATTENTION : Ordre d'installation des vis : 1→2→3
DE_ACHTUNG: Reihenfolge der Schraubenmontage: 1→2→3
ES_ATENCIÓN: Secuencia de instalación de los tornillos: 1→2→3
PT_ATENÇÃO: Sequência de instalação dos parafusos: 1→2→3
IT_ATTENZIONE: Sequenza di installazione delle viti: 1→2→3

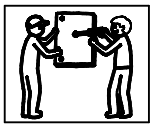

EN_This step requires two people to complete the installation together.
FR_Cette étape nécessite deux personnes pour réaliser l'installation ensemble.
DE_Für diesen Schritt sind zwei Personen erforderlich, um die Installation gemeinsam durchzuführen.
ES_Este paso requiere que dos personas realicen la instalación juntas.
PT_Esta etapa requer duas pessoas para concluir a instalação em conjunto.
IT_Questo passaggio richiede che due persone completino insieme l'installazione.

PART	NO.	QTY.
	C3	4
	F2	4
F2:M4*10		

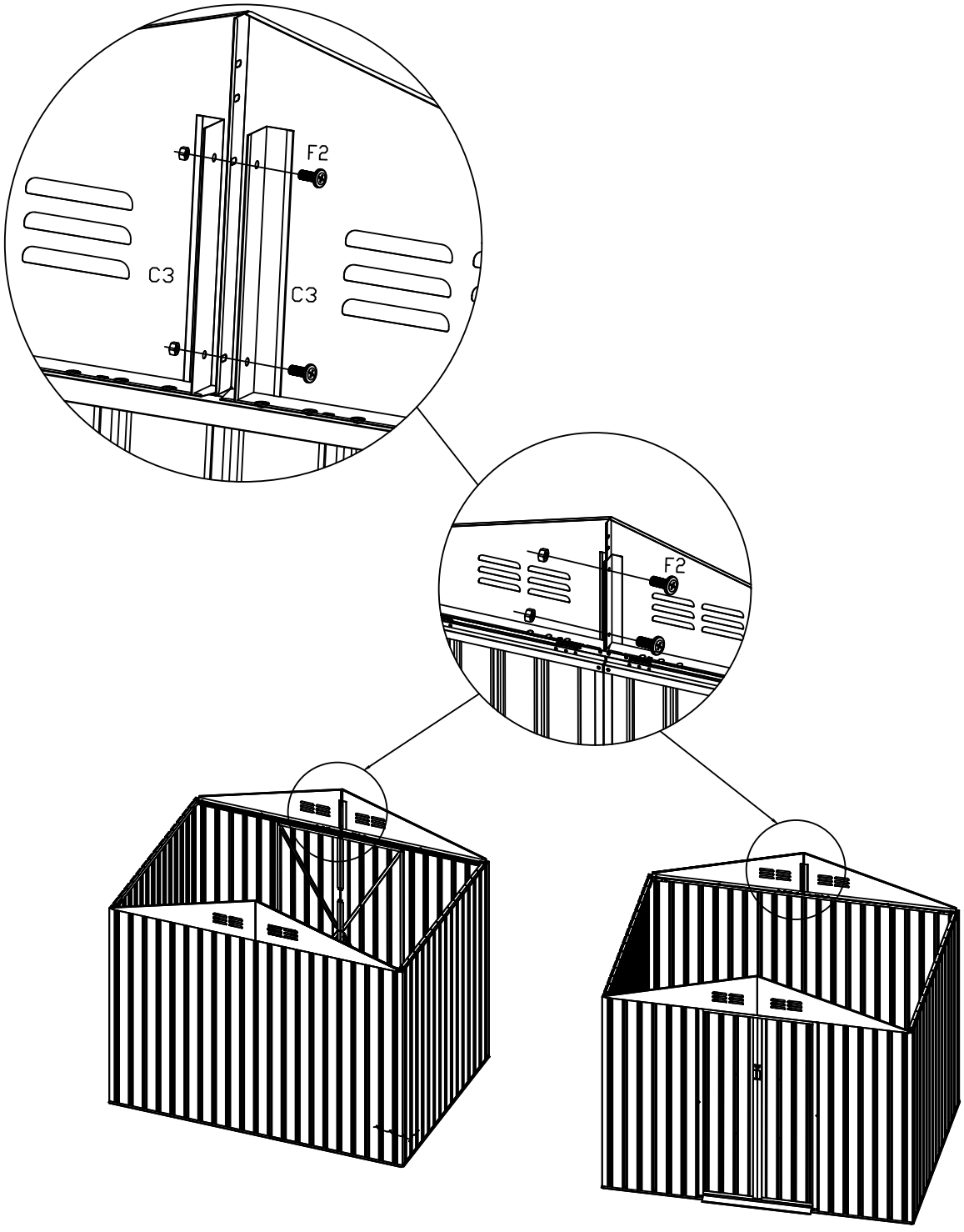

PART	NO.	QTY
	Y57-6L	2
	Y57-6R	2
	F2	10
F2:M4*10		

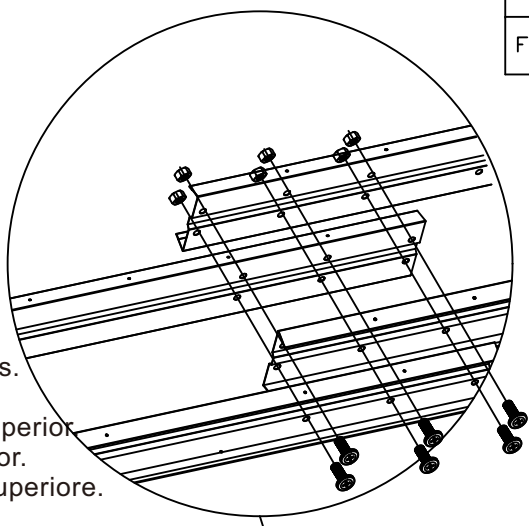

EN_There are holes on top.
FR_Il y a des trous sur le dessus.
DE_Oben sind Löcher.
ES_Hay agujeros en la parte superior.
PT_Há buracos na parte superior.
IT_Ci sono dei fori sulla parte superiore.

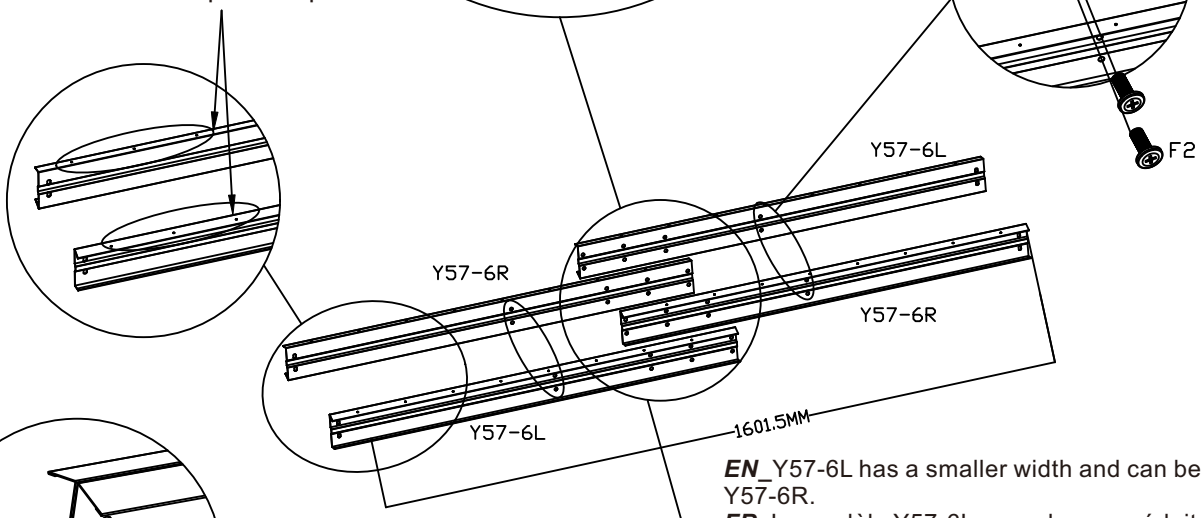

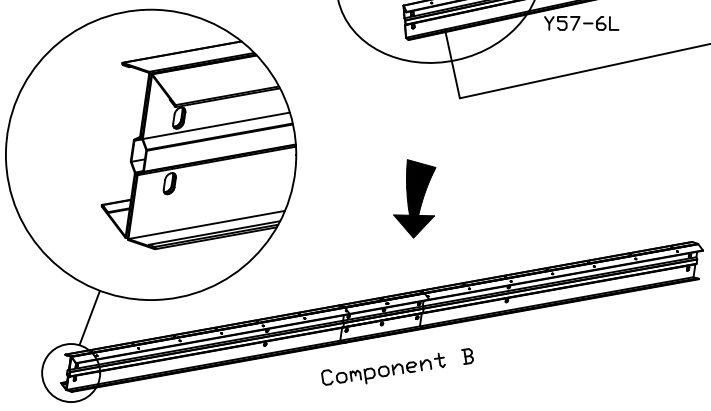

EN_Y57-6L has a smaller width and can be fitted into Y57-6R.
FR_Le modèle Y57-6L a une largeur réduite et peut être installé dans le modèle Y57-6R.
DE_Y57-6L hat eine geringere Breite und kann in Y57-6R eingebaut werden.
ES_El Y57-6L tiene un ancho menor y se puede instalar en el Y57-6R.
PT_O Y57-6L tem uma largura menor e pode ser encaixado no Y57-6R.
IT_Y57-6L ha una larghezza inferiore e può essere montato su Y57-6R.

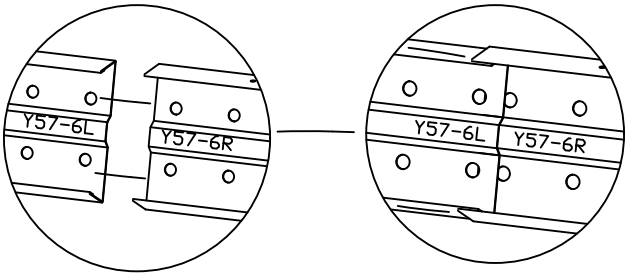

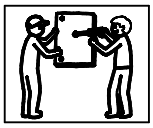

EN_This step requires two people to complete the installation together.
FR_Cette étape nécessite deux personnes pour réaliser l'installation ensemble.
DE_Für diesen Schritt sind zwei Personen erforderlich, um die Installation gemeinsam durchzuführen.
ES_Este paso requiere que dos personas realicen la instalación juntas.
PT_Esta etapa requer duas pessoas para concluir a instalação em conjunto.
IT_Questo passaggio richiede che due persone completino insieme l'installazione.

EN_There are holes on top.
FR_Il y a des trous sur le dessus.
DE_Oben sind Löcher.
ES_Hay agujeros en la parte superior.
PT_Há buracos na parte superior.
IT_Ci sono dei fori sulla parte superiore.

PART	NO.	QTY
	Component B	1
	F2	4
F2:M4*10		

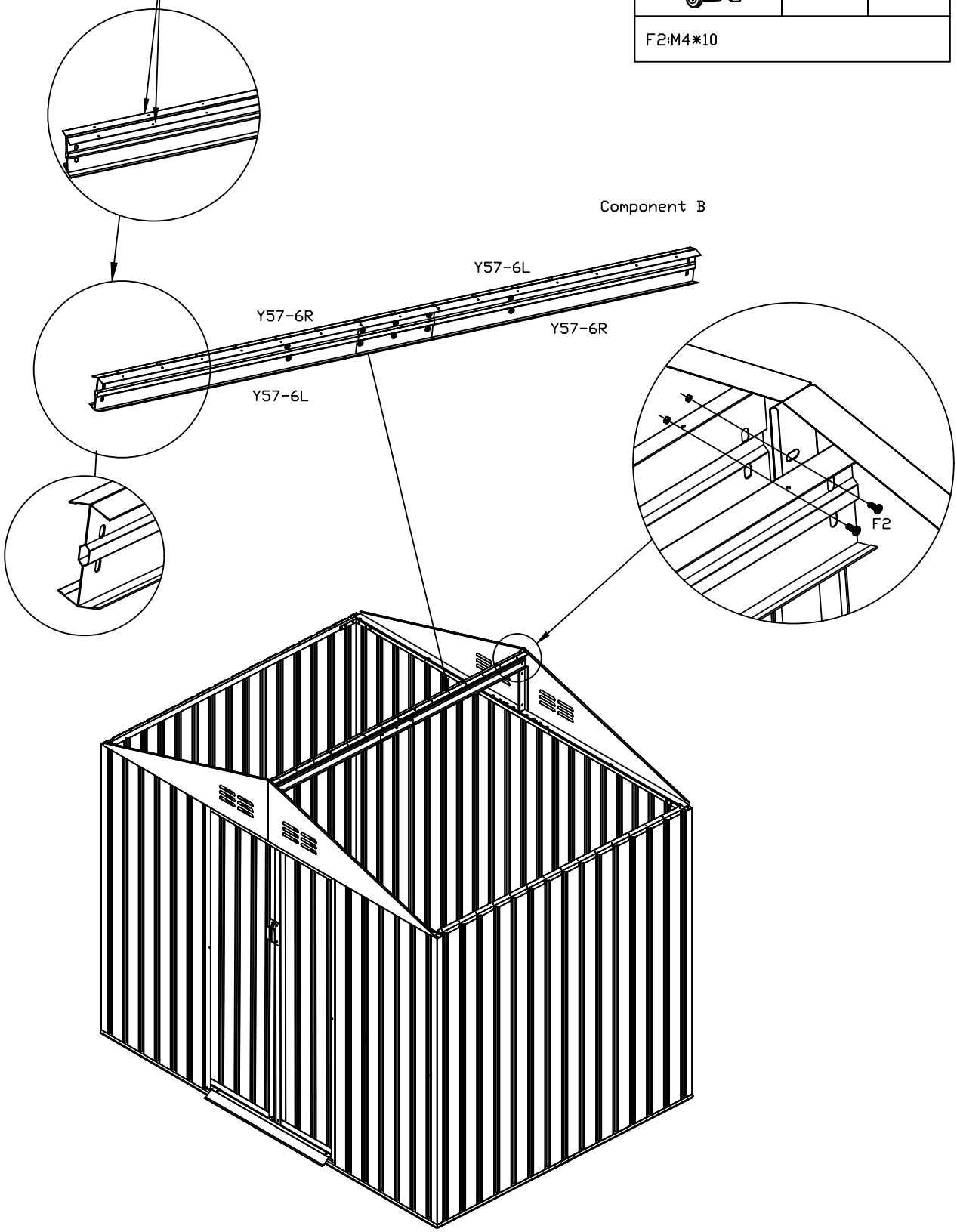

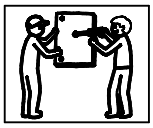

EN_This step requires two people to complete the installation together.
FR_Cette étape nécessite deux personnes pour réaliser l'installation ensemble.
DE_Für diesen Schritt sind zwei Personen erforderlich, um die Installation gemeinsam durchzuführen.
ES_Este paso requiere que dos personas realicen la instalación juntas.
PT_Esta etapa requer duas pessoas para concluir a instalação em conjunto.
IT_Questo passaggio richiede che due persone completino insieme l'installazione.

PART	NO.	QTY
	K57-7L	1
	F1	6
	V2	6
F1:ST4.2*10 V2:Ø10*Ø4*1		

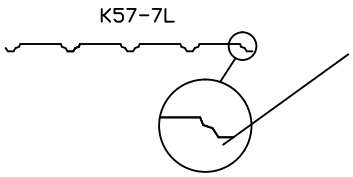

EN_This is the installation of flat edges and K812-8, otherwise, there will be interference phenomena.
FR_Il s'agit de l'installation de bords plats et de K812-8, sinon des phénomènes d'interférence se produiront.
DE_Dies ist die Installation von flachen Kanten und K812-8, andernfalls kommt es zu Interferenzphänomenen.
ES_Esta es la instalación de los bordes planos y K812-8; de lo contrario, se producirán fenómenos de interferencia.
PT_Esta é a instalação de bordas planas e K812-8, caso contrário, ocorrerão fenômenos de interferência.
IT_Si tratta dell'installazione dei bordi piatti e del K812-8, altrimenti si verificheranno fenomeni di interferenza.

EN_Pay attention to the installation dimensions of the top cover plate.
FR_Faites attention aux dimensions d'installation de la plaque de recouvrement supérieure.
DE_Beachten Sie die Einbaumaße der oberen Abdeckplatte.
ES_Preste atención a las dimensiones de instalación de la placa de cubierta superior.
PT_Preste atenção às dimensões de instalação da placa de cobertura superior.
IT_Prestare attenzione alle dimensioni di installazione della piastra di copertura superiore.

EN_Install according to the diagram: The edge extends outward by about 50mm
FR_Installez conformément au schéma : le bord dépasse d'environ 50 mm vers l'extérieur.
DE_Installieren Sie gemäß der Abbildung: Die Kante ragt etwa 50 mm nach außen.
ES_Instale según el diagrama: el borde se extiende hacia afuera unos 50 mm.
PT_Instale de acordo com o diagrama: a borda se estende para fora em cerca de 50 mm.
IT_Installare secondo lo schema: il bordo si estende verso l'esterno di circa 50 mm.

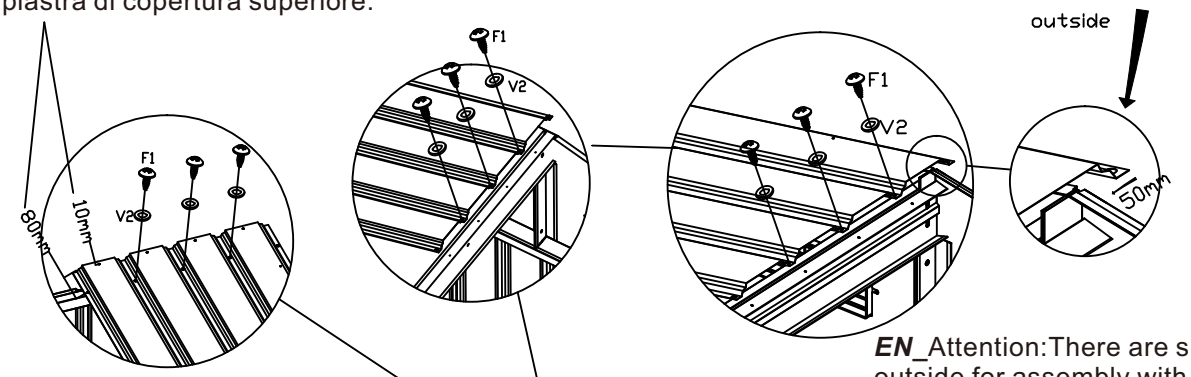

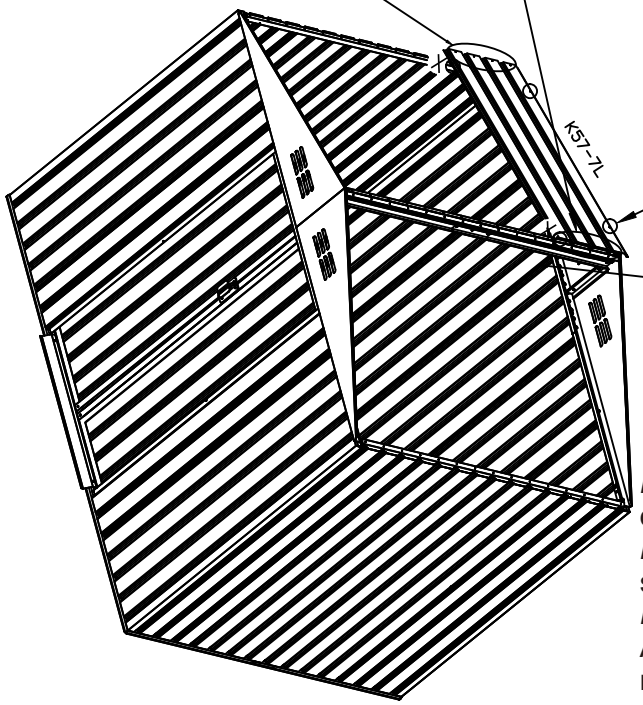

EN_Attention:There are small holes on the outside for assembly with K812-8.
FR_Attention : il y a de petits trous à l'extérieur pour l'assemblage avec K812-8.
DE_Achtung: An der Außenseite befinden sich kleine Löcher für die Montage mit K812-8.
ES_Atención: hay pequeños orificios en el exterior para el montaje con K812-8.
PT_Atenção: há pequenos orifícios na parte externa para montagem com K812-8.
IT_Attenzione: sull'esterno sono presenti piccoli fori per il montaggio con K812-8.

EN_Dot not add screws that indicated with an X in diagram. These need to be left undone.
FR_N'ajoutez pas les vis indiquées par un X sur le schéma. Elles doivent rester dévissées.
DE_Fügen Sie keine Schrauben hinzu, die in der Abbildung mit einem X gekennzeichnet sind. Diese müssen offen bleiben.
ES_No añada los tornillos marcados con una X en el diagrama. Estos deben dejarse sin atornillar.
PT_Não adicione os parafusos indicados com um X no diagrama. Estes devem ser deixados soltos.
IT_Non aggiungere le viti contrassegnate con una X nel diagramma. Queste devono essere lasciate allentate.

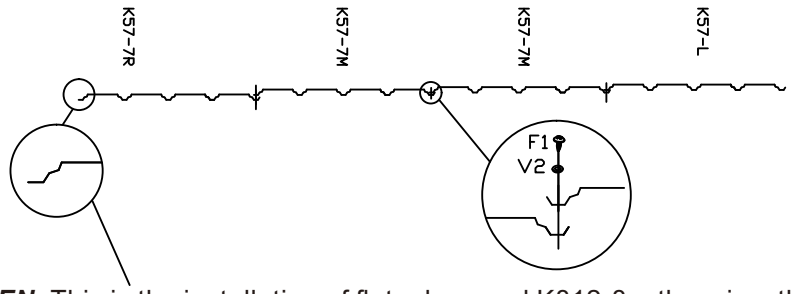

PART	NO.	QTY
	K57-7M	2
	K57-7R	1
	F1	24
	V2	24
F1:ST4.2*10 V2:Ø10*Ø4*1		

EN_This is the installation of flat edges and K812-8, otherwise, there will be interference phenomena.
FR_Il s'agit de l'installation de bords plats et de K812-8, sinon des phénomènes d'interférence se produiront.
DE_Dies ist die Installation von flachen Kanten und K812-8, andernfalls kommt es zu Interferenzphänomenen.
ES_Esta es la instalación de los bordes planos y K812-8; de lo contrario, se producirán fenómenos de interferencia.
PT_Esta é a instalação de bordas planas e K812-8, caso contrário, ocorrerão fenômenos de interferência.
IT_Si tratta dell'installazione dei bordi piatti e del K812-8, altrimenti si verificheranno fenomeni di interferenza.

EN_Pay attention to the installation dimensions of the top cover plate.
FR_Faites attention aux dimensions d'installation de la plaque de recouvrement supérieure.
DE_Beachten Sie die Einbaumaße der oberen Abdeckplatte.
ES_Preste atención a las dimensiones de instalación de la placa de cubierta superior.
PT_Preste atenção às dimensões de instalação da placa de cobertura superior.
IT_Prestare attenzione alle dimensioni di installazione della piastra di copertura superiore.

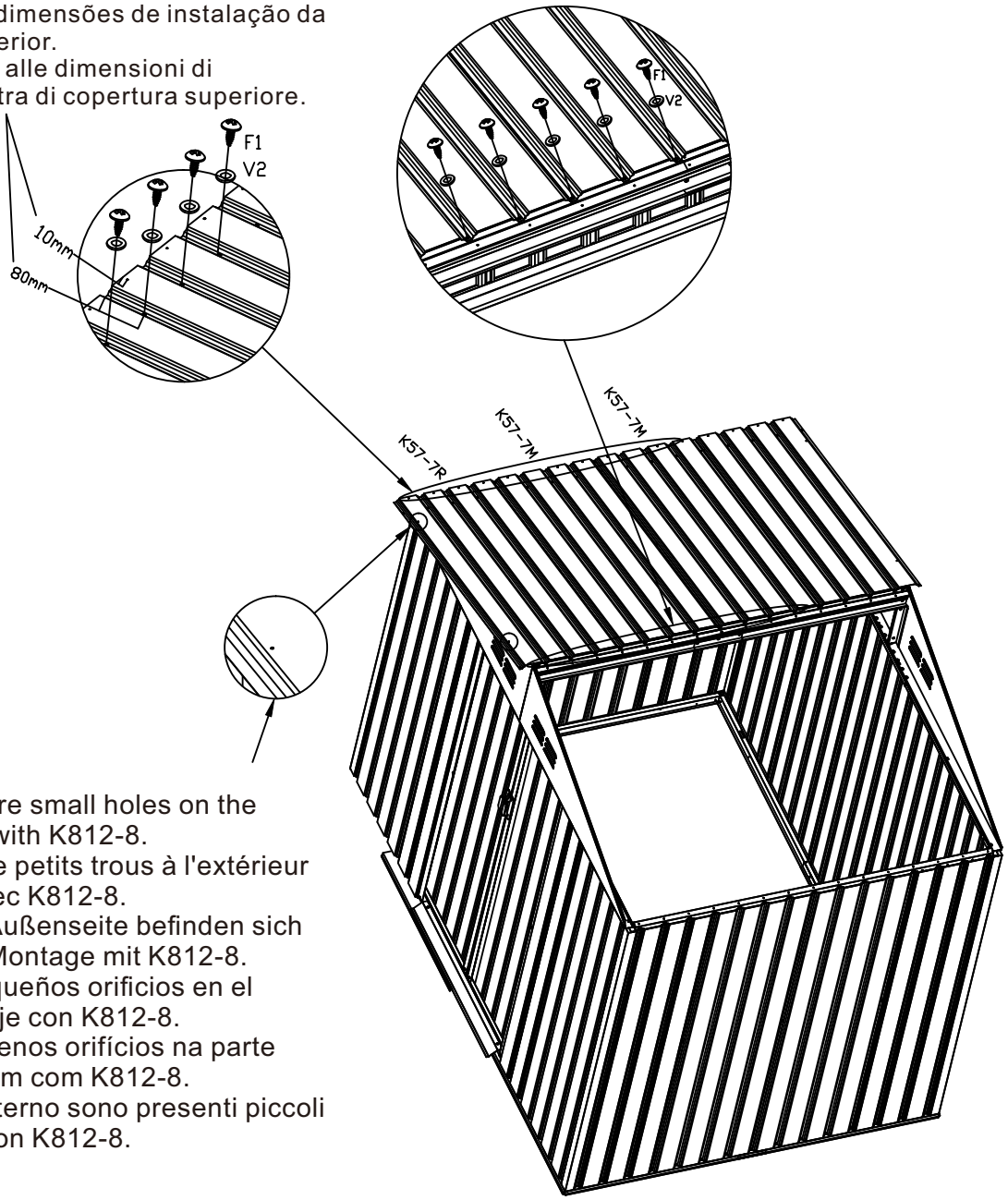

EN_Attention:There are small holes on the outside for assembly with K812-8.
FR_Attention : il y a de petits trous à l'extérieur pour l'assemblage avec K812-8.
DE_Achtung: An der Außenseite befinden sich kleine Löcher für die Montage mit K812-8.
ES_Atención: hay pequeños orificios en el exterior para el montaje con K812-8.
PT_Atenção: há pequenos orifícios na parte externa para montagem com K812-8.
IT_Attenzione: sull'esterno sono presenti piccoli fori per il montaggio con K812-8.

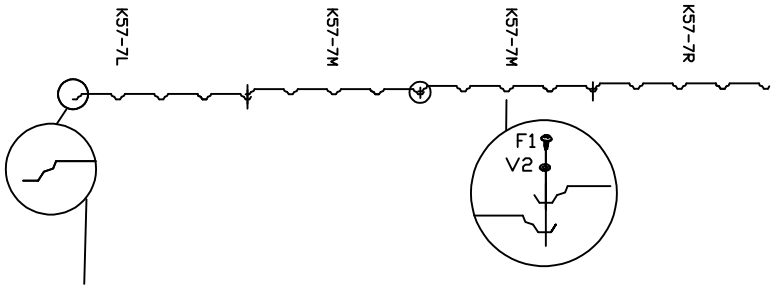

PART	NO.	QTY
	K57-7L	1
	K57-7M	2
	K57-7R	1
	F1	30
	V2	30
F1:ST4.2*10 V2:ø10*ø4*1		

EN_This is the installation of flat edges and K812-8, otherwise, there will be interference phenomena.
FR_Il s'agit de l'installation de bords plats et de K812-8, sinon des phénomènes d'interférence se produiront.
DE_Dies ist die Installation von flachen Kanten und K812-8, andernfalls kommt es zu Interferenzphänomenen.
ES_Esta es la instalación de los bordes planos y K812-8; de lo contrario, se producirán fenómenos de interferencia.
PT_Esta é a instalação de bordas planas e K812-8, caso contrário, ocorrerão fenômenos de interferência.
IT_Si tratta dell'installazione dei bordi piatti e del K812-8, altrimenti si verificheranno fenomeni di interferenza.

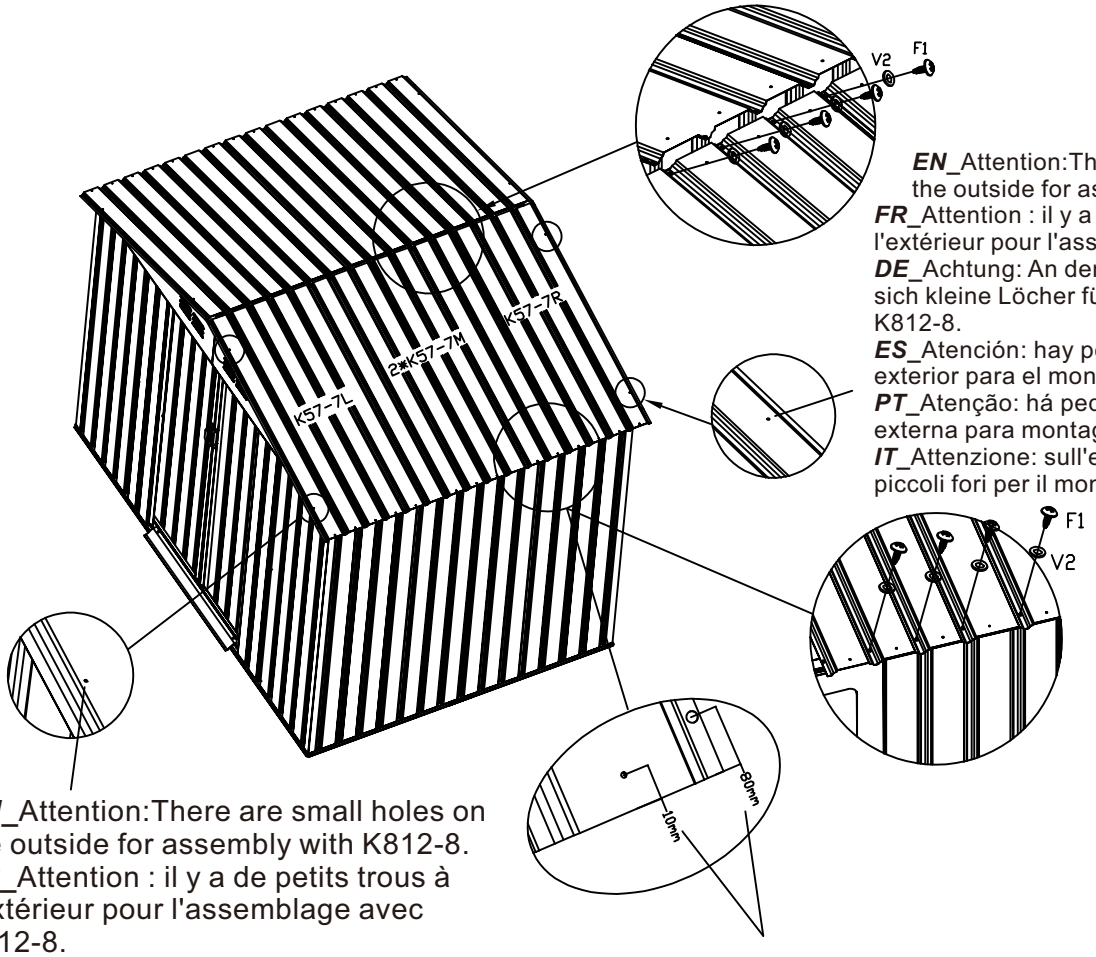

EN_Attention:There are small holes on the outside for assembly with K812-8.
FR_Attention : il y a de petits trous à l'extérieur pour l'assemblage avec K812-8.
DE_Achtung: An der Außenseite befinden sich kleine Löcher für die Montage mit K812-8.
ES_Atención: hay pequeños orificios en el exterior para el montaje con K812-8.
PT_Atenção: há pequenos orifícios na parte externa para montagem com K812-8.
IT_Attenzione: sull'esterno sono presenti piccoli fori per il montaggio con K812-8.

EN_Attention:There are small holes on the outside for assembly with K812-8.
FR_Attention : il y a de petits trous à l'extérieur pour l'assemblage avec K812-8.
DE_Achtung: An der Außenseite befinden sich kleine Löcher für die Montage mit K812-8.
ES_Atención: hay pequeños orificios en el exterior para el montaje con K812-8.
PT_Atenção: há pequenos orifícios na parte externa para montagem com K812-8.
IT_Attenzione: sull'esterno sono presenti piccoli fori per il montaggio con K812-8.

EN_Pay attention to the installation dimensions of the top cover plate.
FR_Faites attention aux dimensions d'installation de la plaque de recouvrement supérieure.
DE_Beachten Sie die Einbaumaße der oberen Abdeckplatte.
ES_Preste atención a las dimensiones de instalación de la placa de cubierta superior.
PT_Preste atenção às dimensões de instalação da placa de cobertura superior.
IT_Prestare attenzione alle dimensioni di installazione della piastra di copertura superiore.

PART	NO.	QTY.
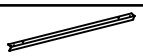	K812-8	4
	K57-9L	2
	K57-9R	2
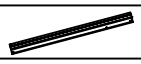	K57-10L	1
	K57-10R	1
	GC	4
	GE	2
	F1	28
	V2	32
	F4	4
F1:ST4.2*10 V2:Ø10*Ø4*1 F4:ST4*16		

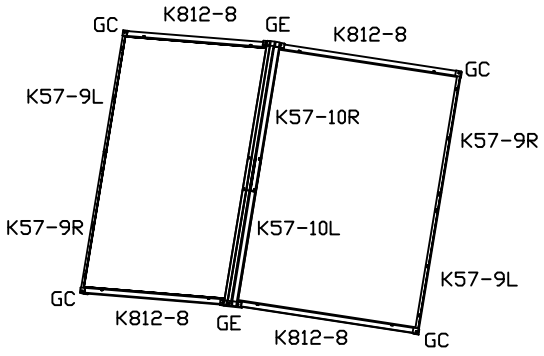

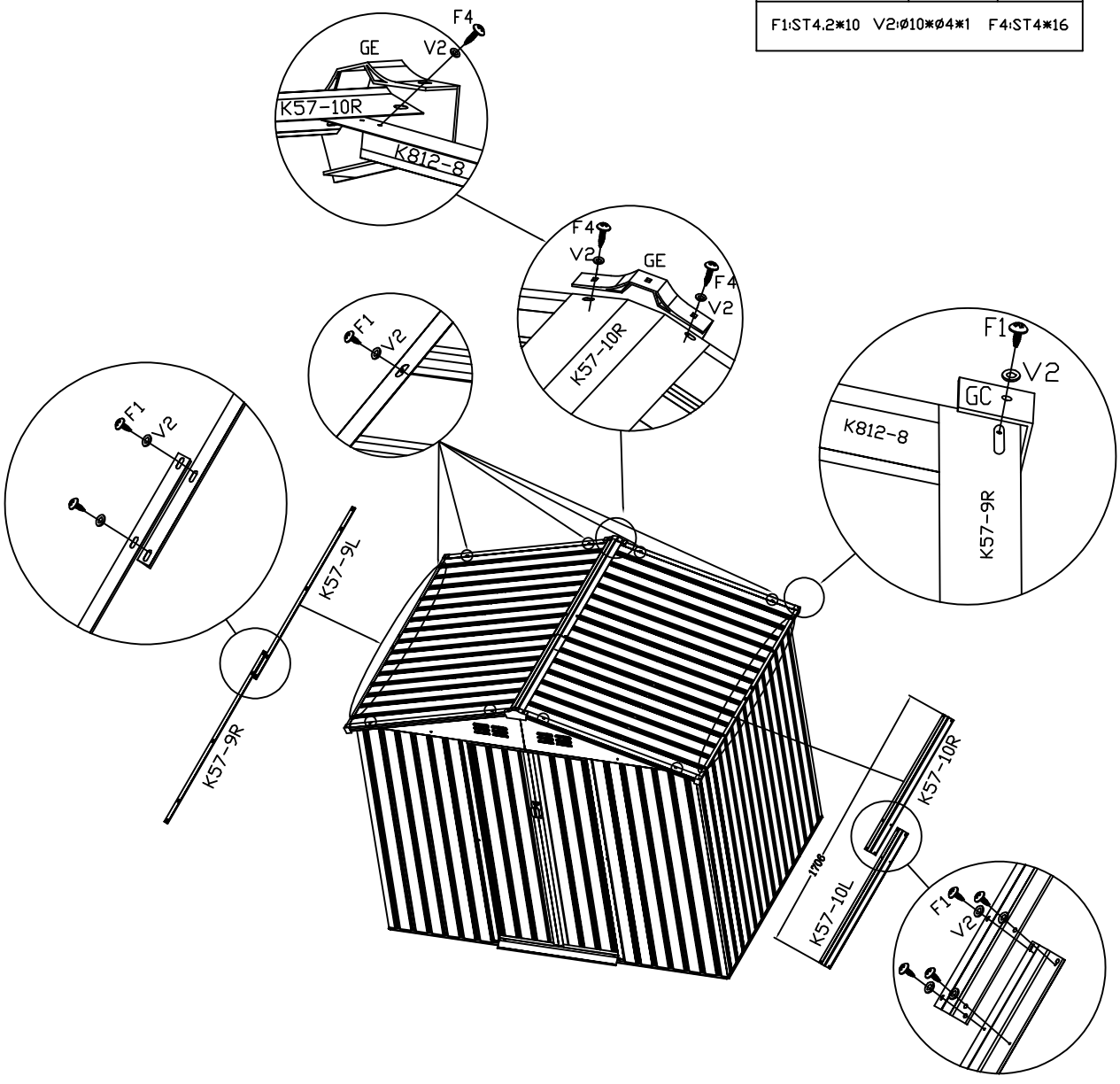

Done

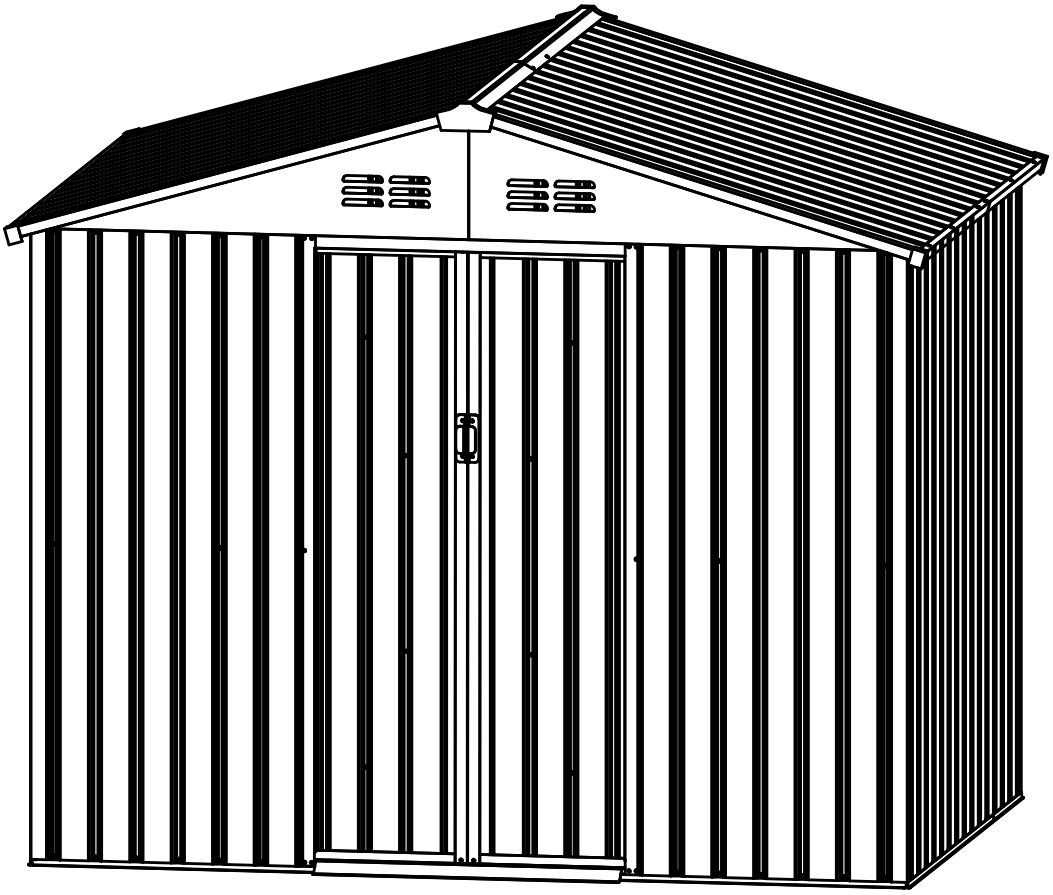

US

If you have any questions, please contact our customer care center, Our contact details are below:

001-877-644-9366

customerservice@aosom.com

Imported by Aosom LLC
27150 SW Kinsman Rd Wilsonville, OR 97070 USA
MADE IN CHINA

CA

If you have any questions, please contact our customer care center, Our contact details are below:

416-792-6088

customerservice@aosom.ca

Imported by Aosom Canada Inc.
7270 Woodbine Avenue, Unit 307, Markham,
Ontario Canada L3R 4B9
MADE IN CHINA

Si vous avez la moindre question, veuillez contacter notre centre d'assistance à la clientèle,Nos coordonnées sont les suivantes:

416-792-6088

customerservice@aosom.ca

Importé par Aosom Canada Inc.
7270 Woodbine Avenue, unité 307,
Markham, Ontario Canada L3R 4B9
FABRIQUÉ EN CHINE

UK

If you have any questions, please contact our customer care center, Our contact details are below:

0044-800-240-4004

enquiries@mhstar.co.uk

IMPORTER ADDRESS:
MH STAR UK Ltd
1 Northampton Cross Logistics Park
Northampton Cross Road
Northampton
NN4 9FH
MADE IN CHINA

IT

In caso di dubbio, si prega di contattare il nostro centro assistenza clienti,I nostri dettagli di contatto sono di seguito:

0039-0249471447

clienti@aosom.it

IMPORTATO DA/Produttore/REP:
AOSOM Italy srl
Centro Direzionale Milanofiori
Strada 1 Palazzo F1
20057 Assago (MI)
P.I.: 08567220960
FATTO IN CINA

ES

Si tiene alguna pregunta, comuníquese con nuestro Centro de Atención al Cliente,Nuestros datos de contacto son los siguientes:

0034-931294512

atencioncliente@aosom.es

IMPORTADOR/Fabricante/REP:
SPANISH AOSOM, S.L.
C/ROC GROS,Nº15.08550, ELS HOSTALETS DE BALENYÀ, SPAIN.
B66295775
HECHO EN CHINA

Se tiver alguma dúvida, por favor contacte o nosso Centro de Atendimento ao Cliente,Os nossos dados de contacto são os seguintes:

0034-931294512

info@aosom.pt.

IMPORTADOR/Fabricante/REP:
SPANISH AOSOM, S.L
C.ROC GROS N.15, 08550. ELS HOSTALETS DE BALENYÀ
FEITO NA CHINA

DE

Wenn Sie Fragen haben, wenden Sie sich bitte an unser Kundendienstzentrum,Unsere Kontaktdaten stehen unten:

0049-0(40)-87408465

service@aosom.de

ADRESSE DES IMPORTEURE/Hersteller/REP:
MH Handel GmbH
Wendenstraße 309
D-20537 Hamburg
Germany
IN CHINA HERGESTELLT

FR

Si vous avez la moindre question, veuillez contacter notre centre d'assistance à la clientèle,Nos coordonnées sont les suivantes:

0033-1-84166106

aosom@mhfrance.fr

Importé par/Fabricant/REP:
MH FRANCE
2 Rue Maurice Hartmann
92130 Issy Les Moulineaux
France
FABRIQUÉ EN CHINE

