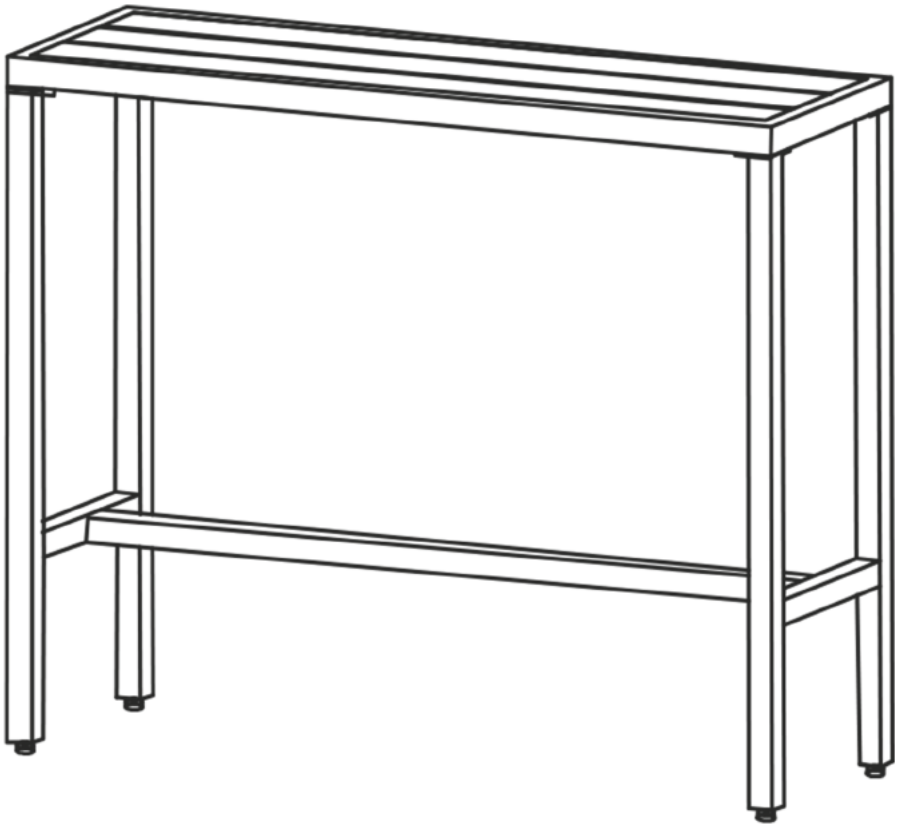

由 **Autodesk** 教育版产品制作

A		1
B		4
C		1
D	M6*12	8
E	M6* 50	4
F	M6	12
G		1

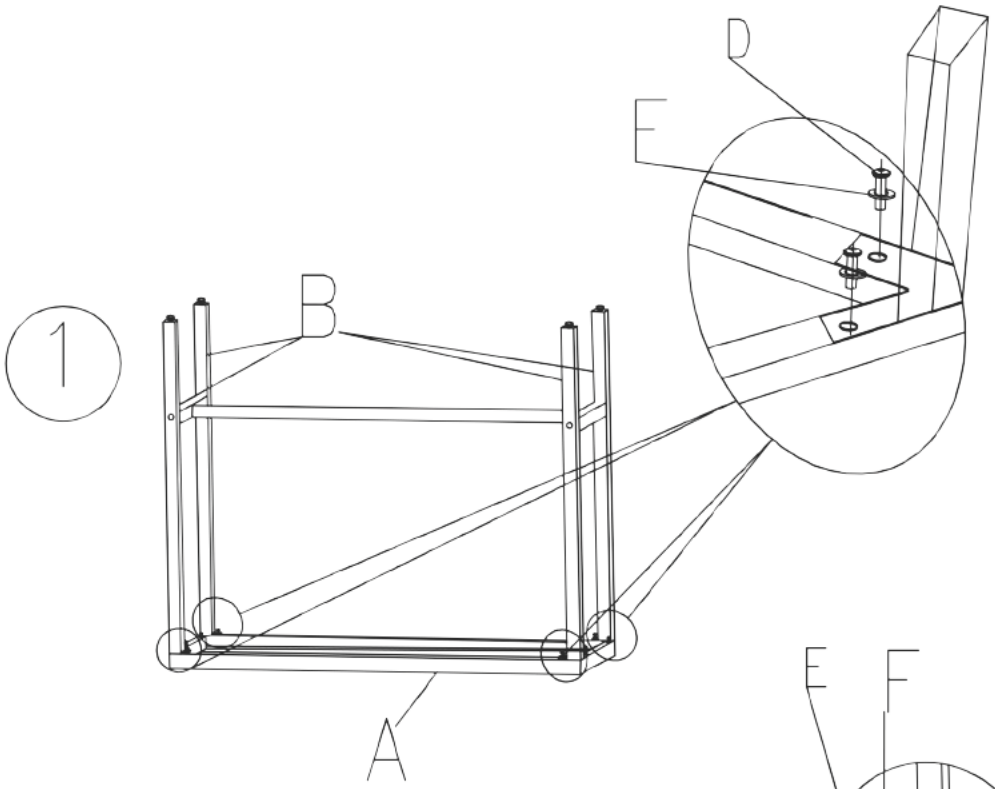

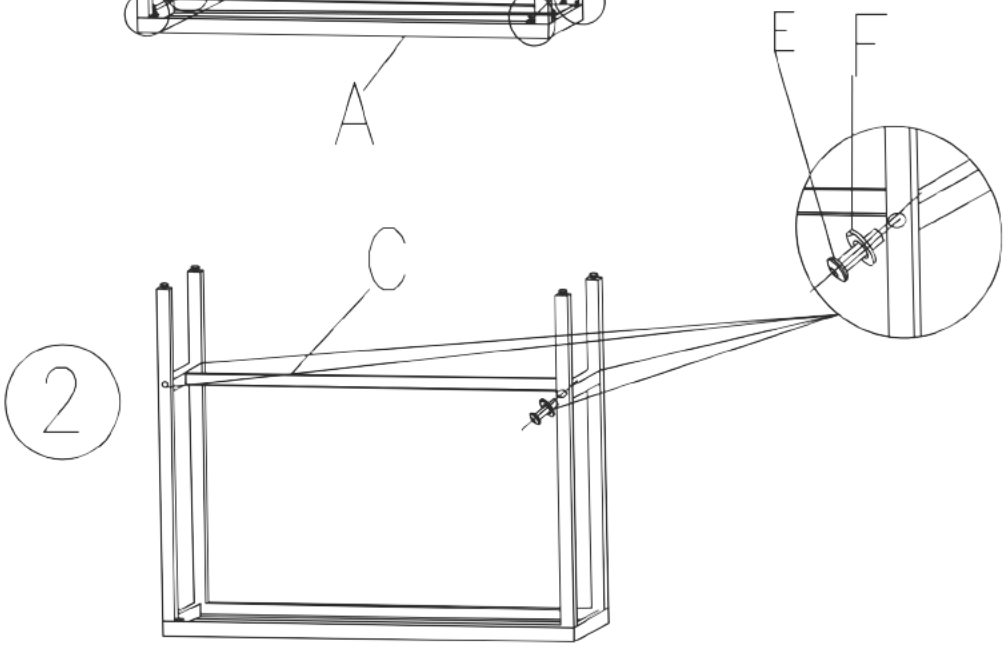

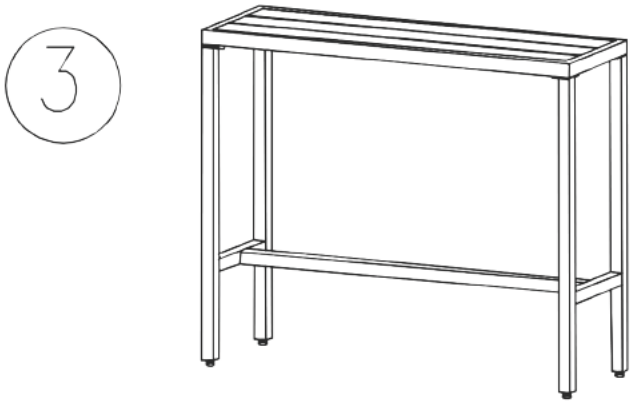

由 **Autodesk** 教育版产品制作