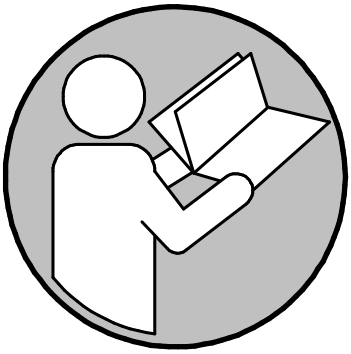



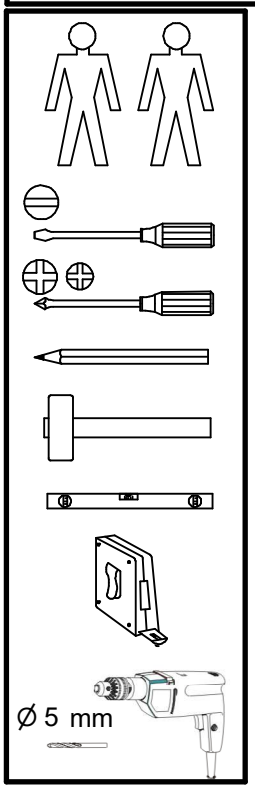
Ø 5 mm

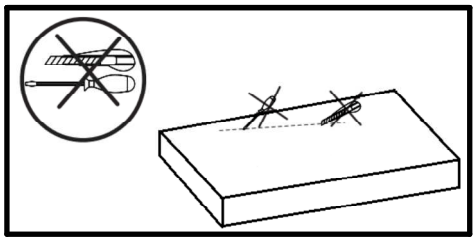

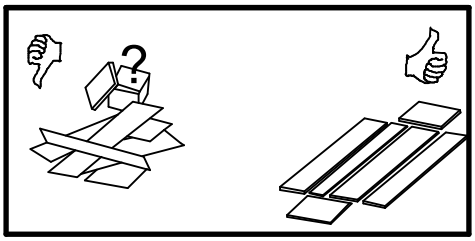

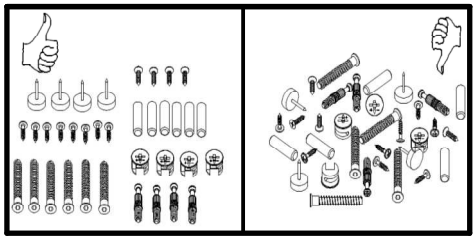

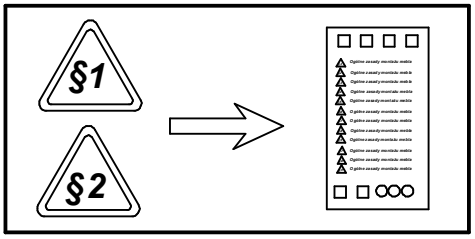
§1
§2

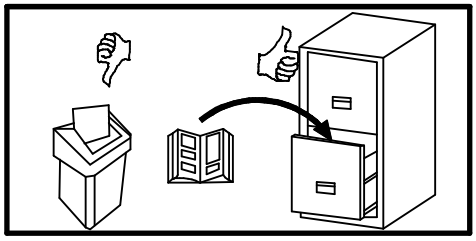

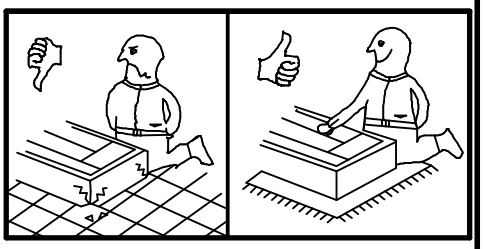

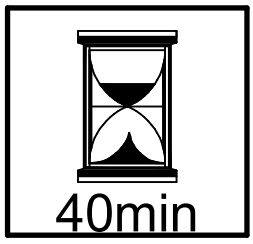
40min

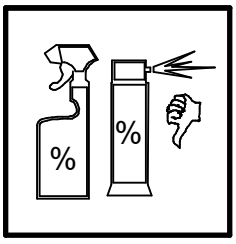
%
%

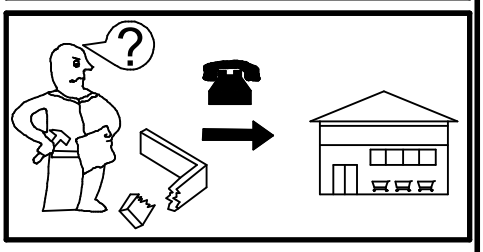

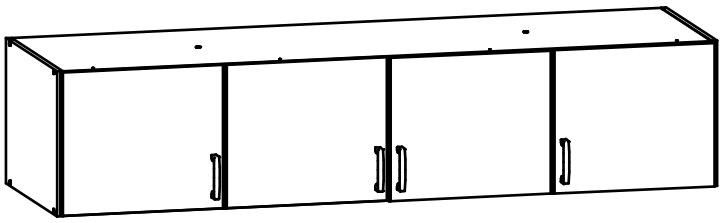

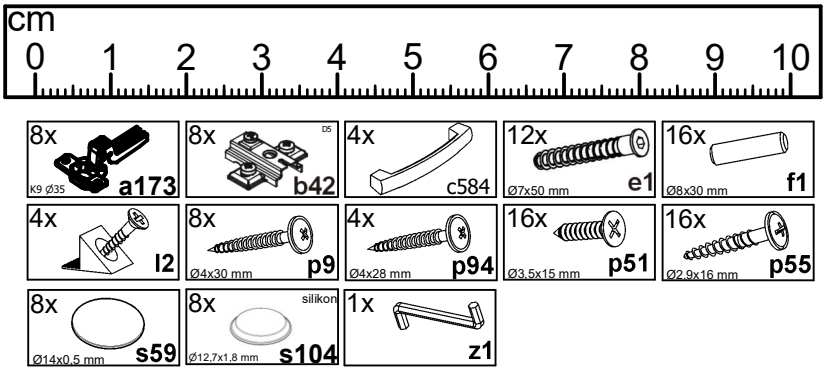

A	B1	B2	C1	C2	C3	D
1	F80-0005	-.8	385	445	15	2/2
2	F80-1004	-.12	390	523	15	1/2
3	F80-1006	-.3	359	503	15	1/2
4	F80-3009	-.5	1778	523	15	2/2
5	F80-3010	-.6	1778	503	15	2/2
6	F80-9003	-.2	1788	377	2,5	2/2

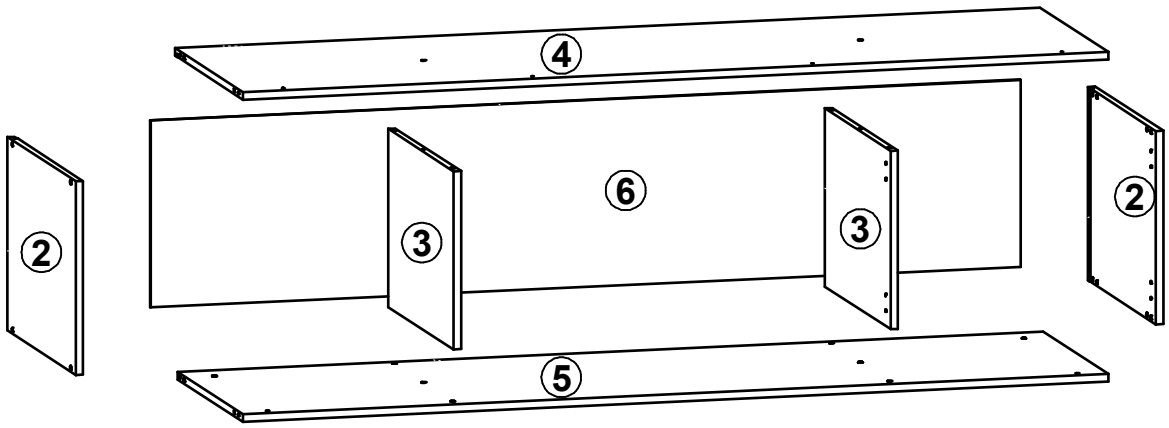

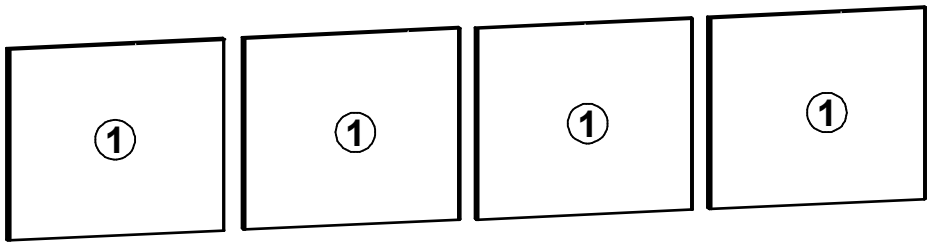

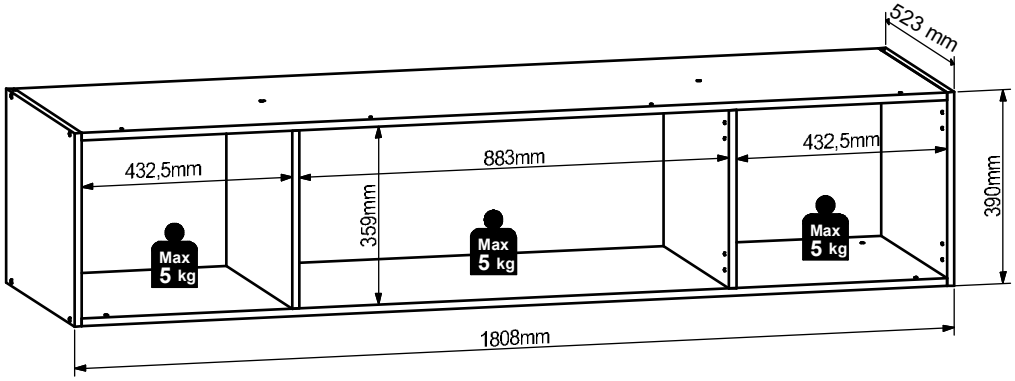

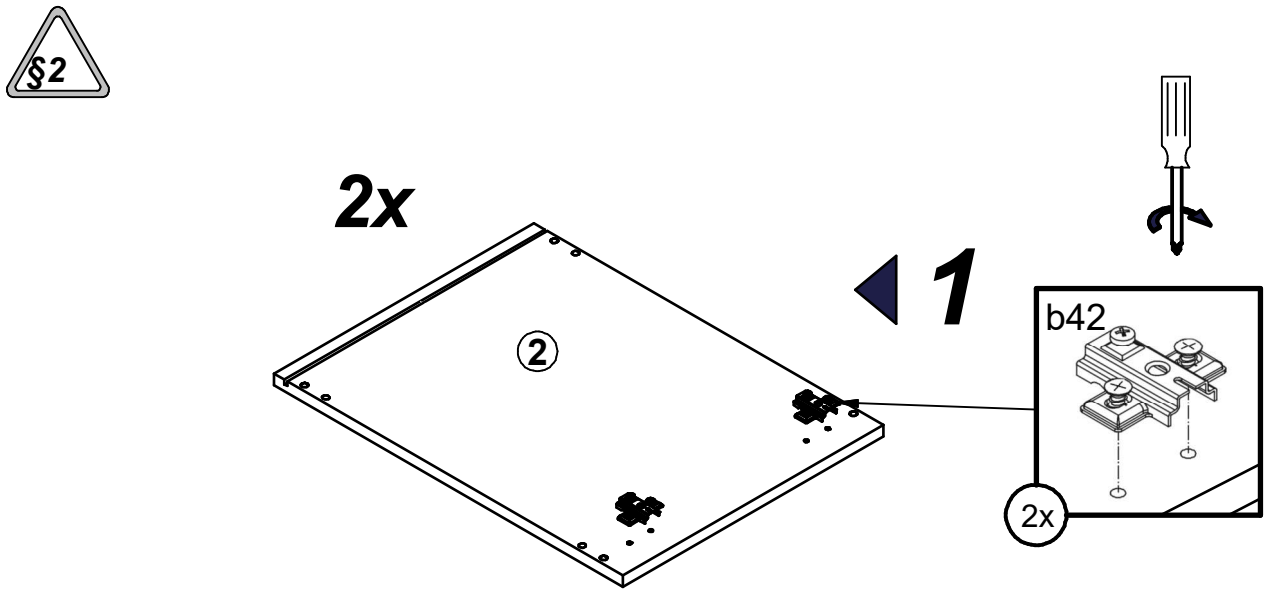
§2
2x
2
1
b42
2x

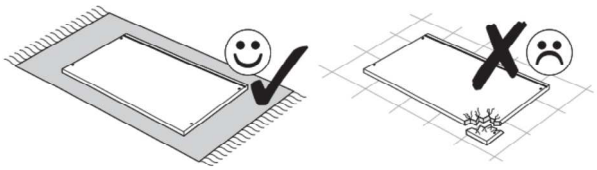

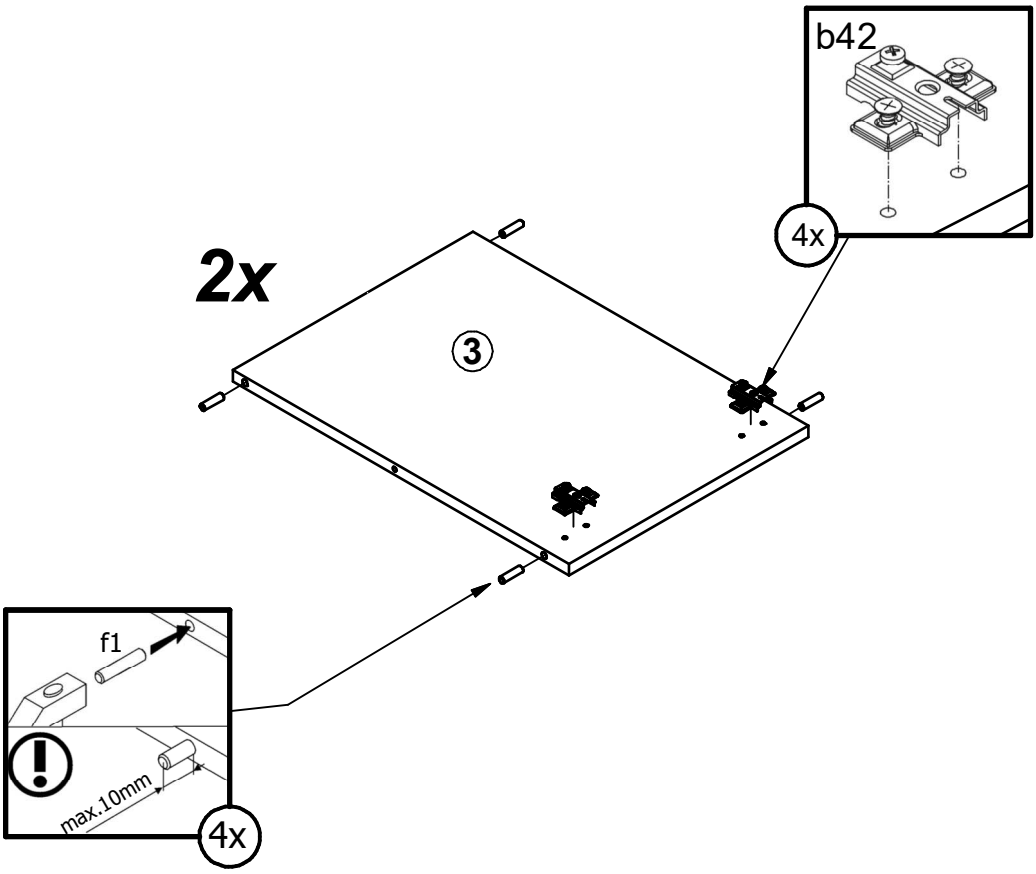
b42
4x
2x
3
f1
max.10mm
4x

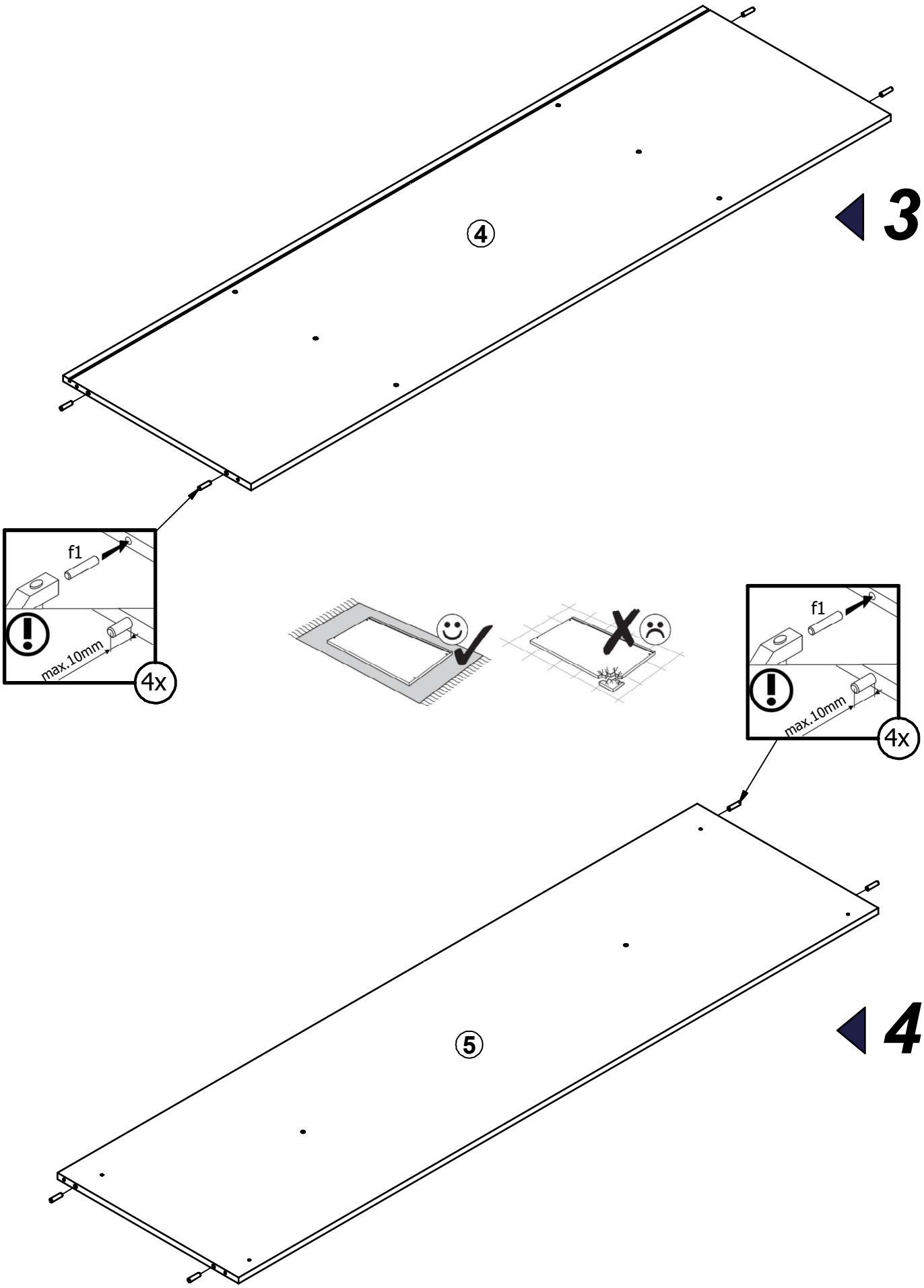
3
4
f1
max.10mm
4x
f1
max.10mm
4x
4
5

5

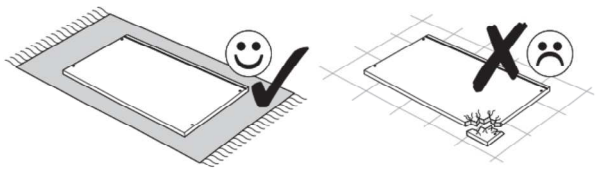

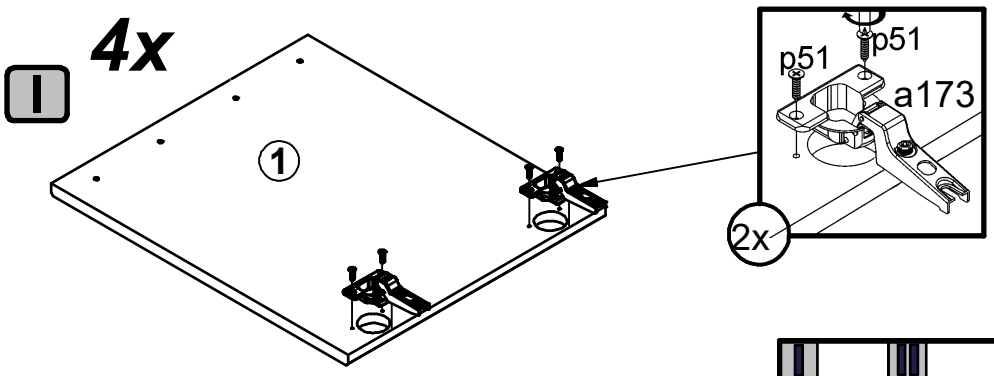
4x
I
1
p51
p51
a173
2x

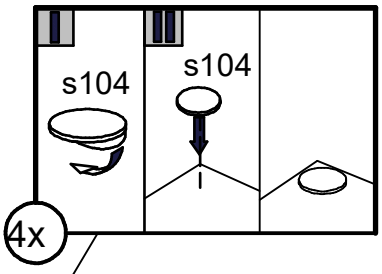
s104
s104
4x

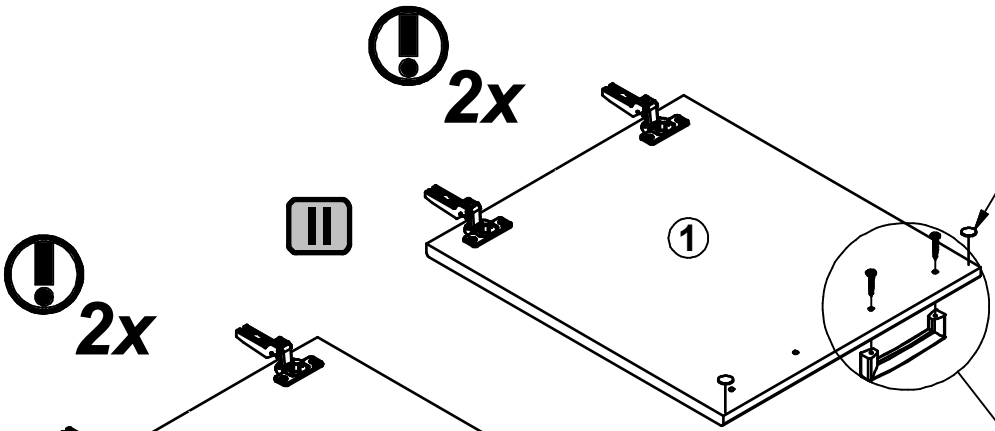
2x
II
1

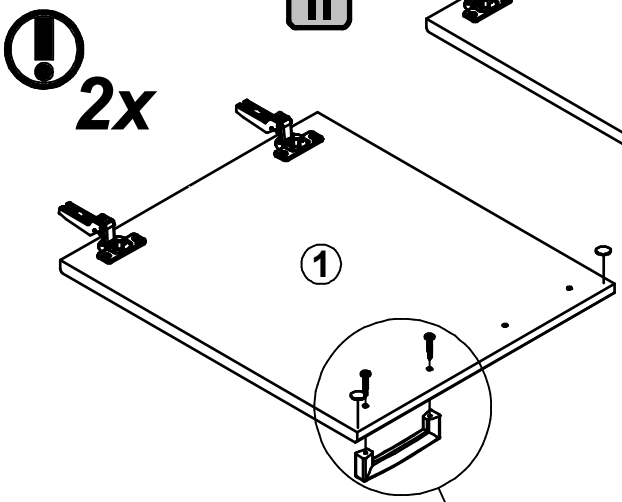
2x
1

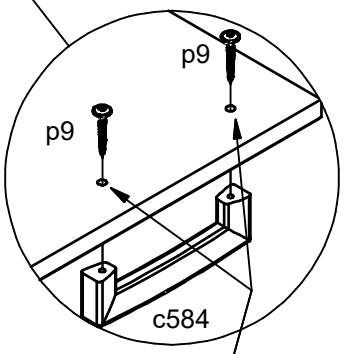
p9
p9
c584

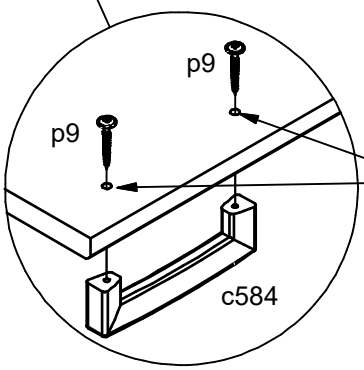
p9
p9
c584

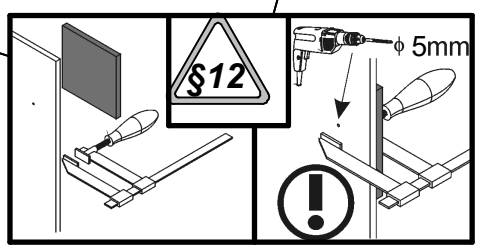
§12
ϕ 5mm

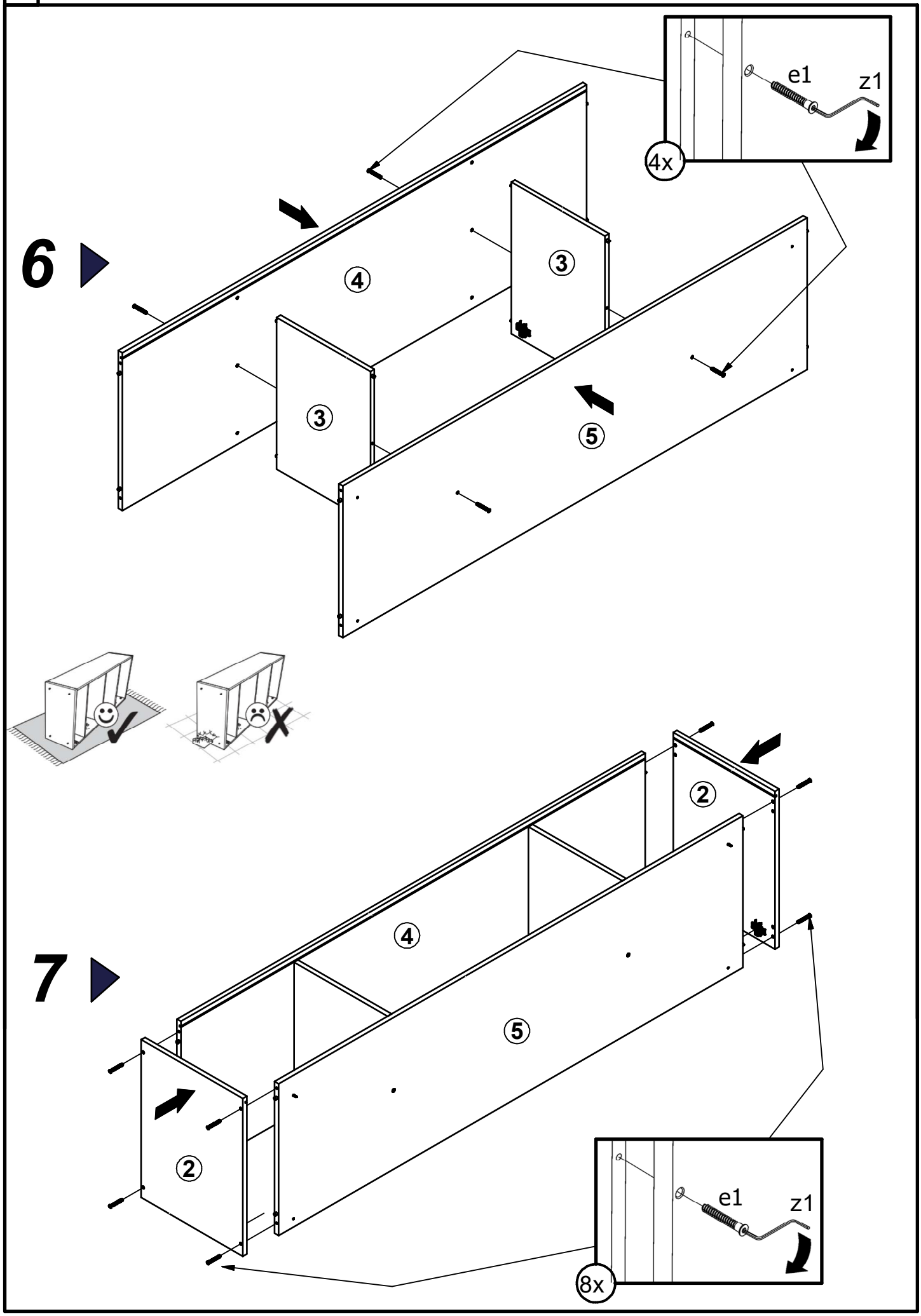
e1
z1
4x
6
4
3
3
5
2
4
5
7
2
e1
z1
8x

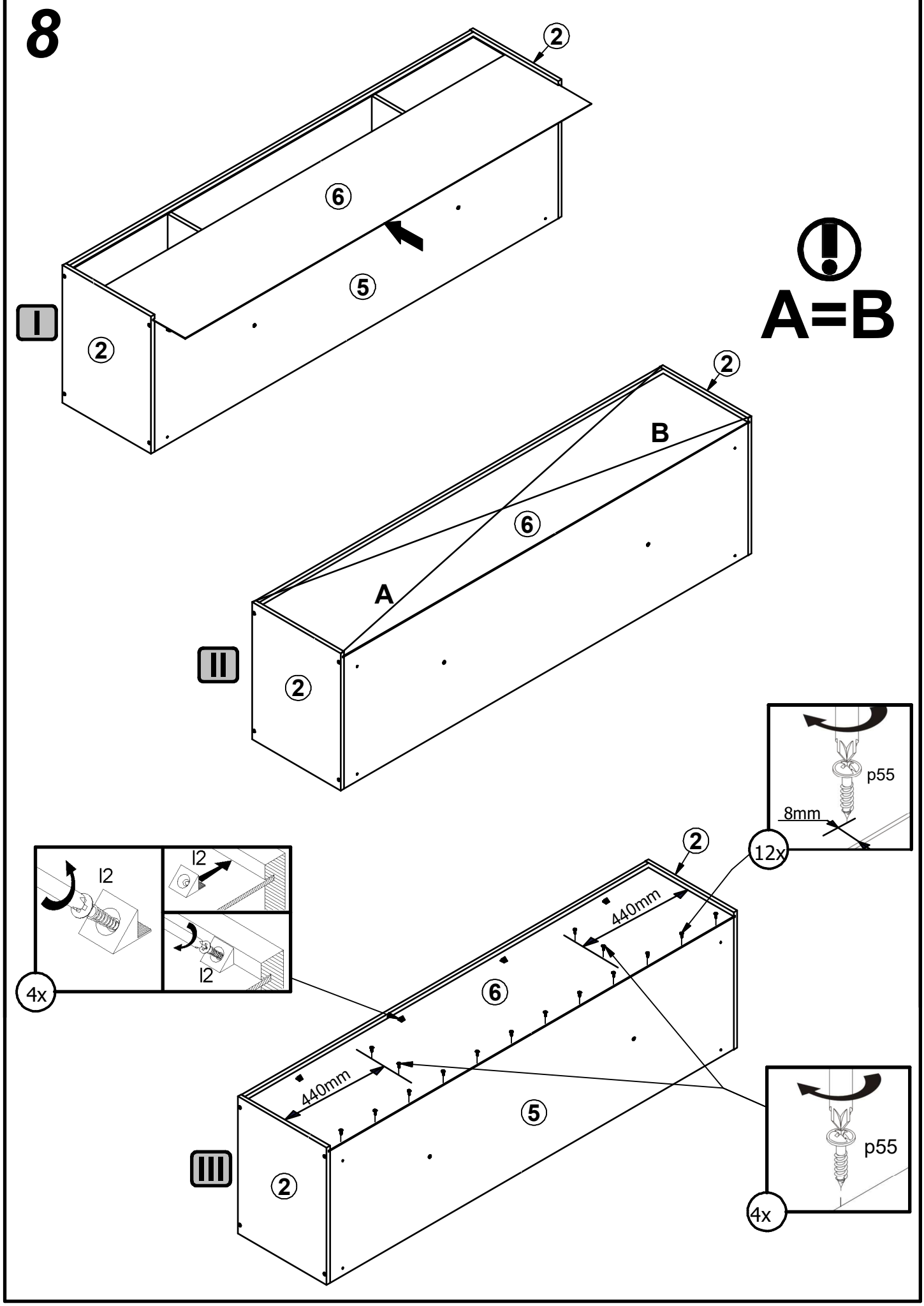
8
2
6
5
I
2
A=B
2
B
6
A
II
2
p55
8mm
12x
2
I2
I2
I2
4x
440mm
6
440mm
5
III
2
p55
4x

9

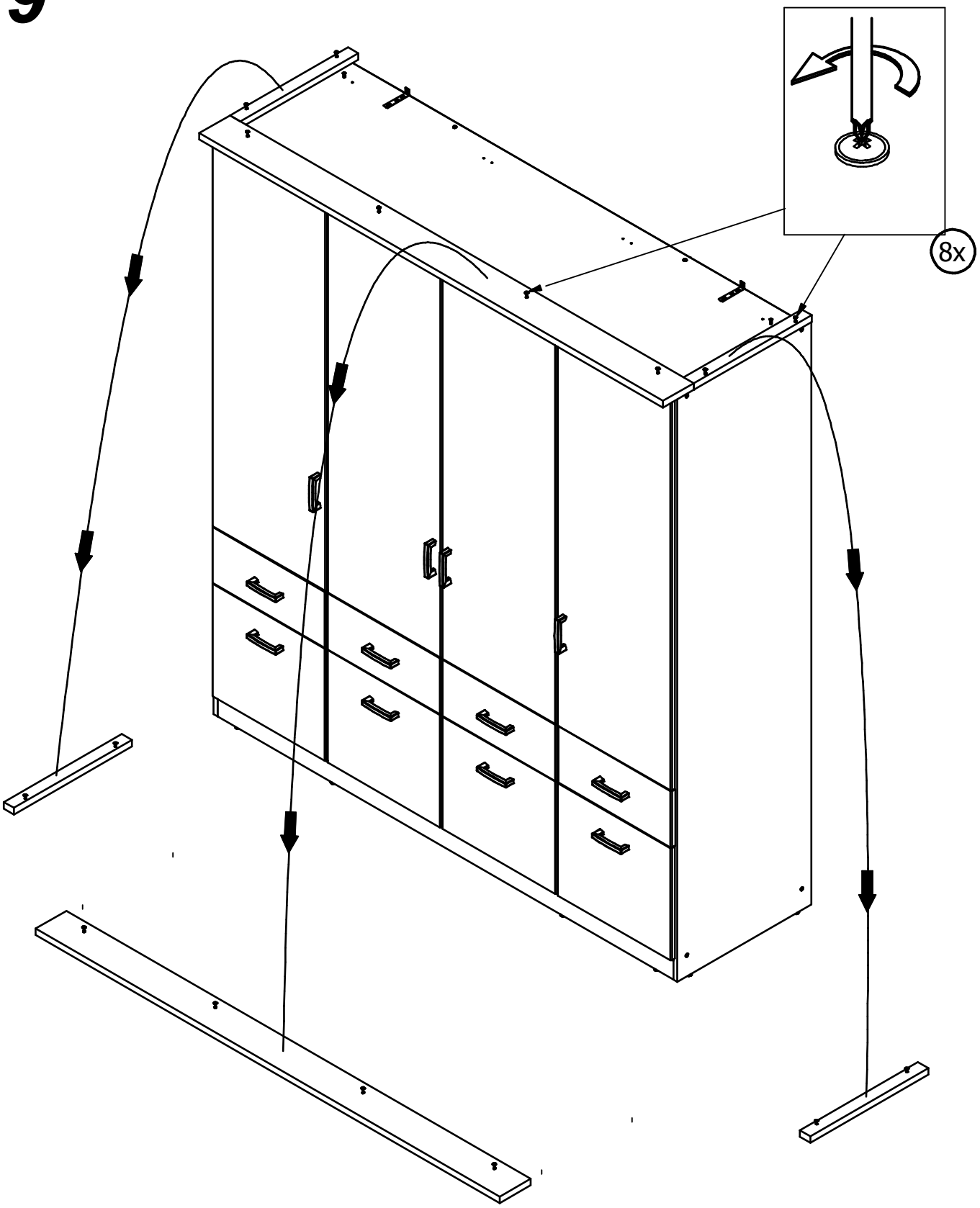

10

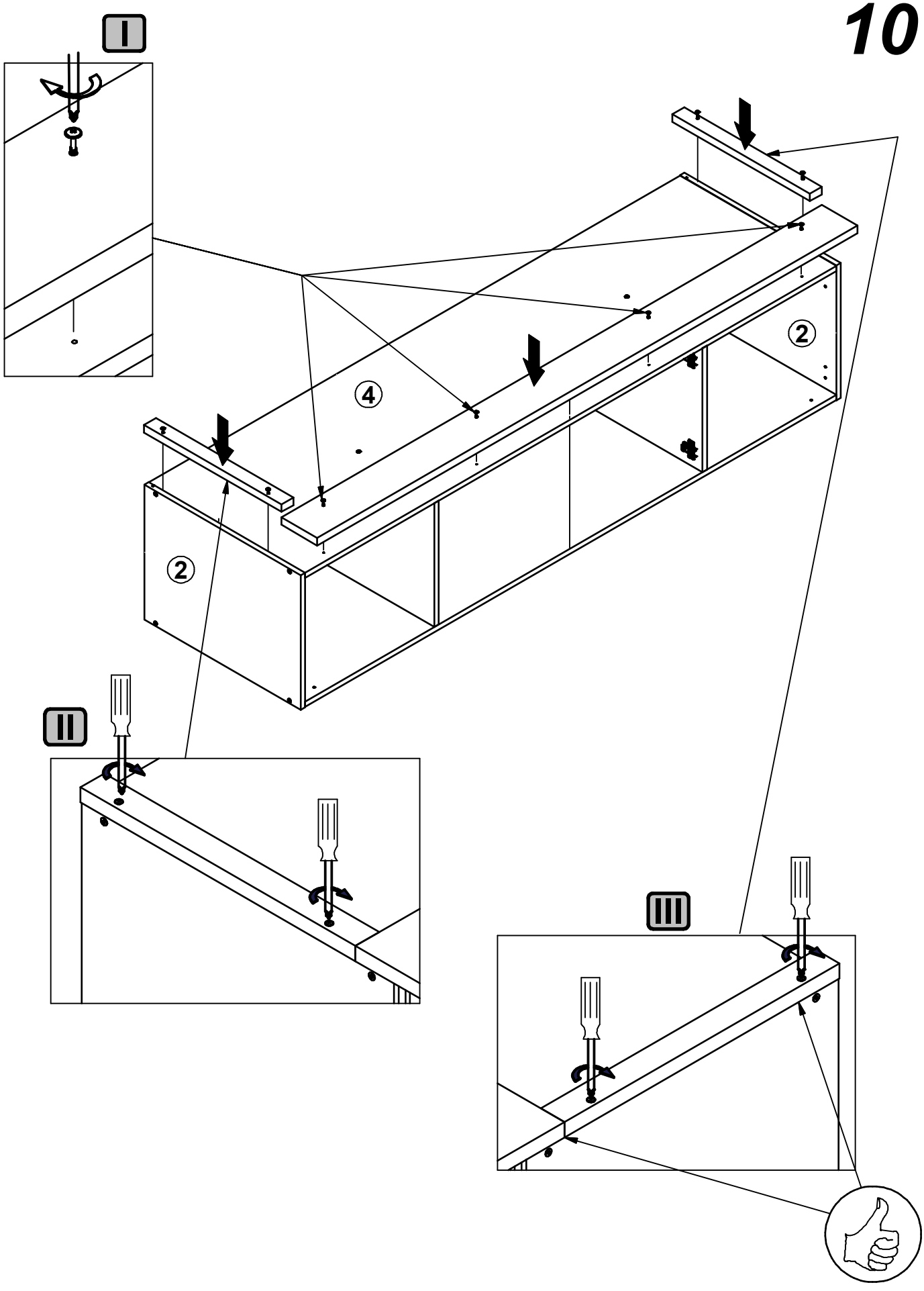

11

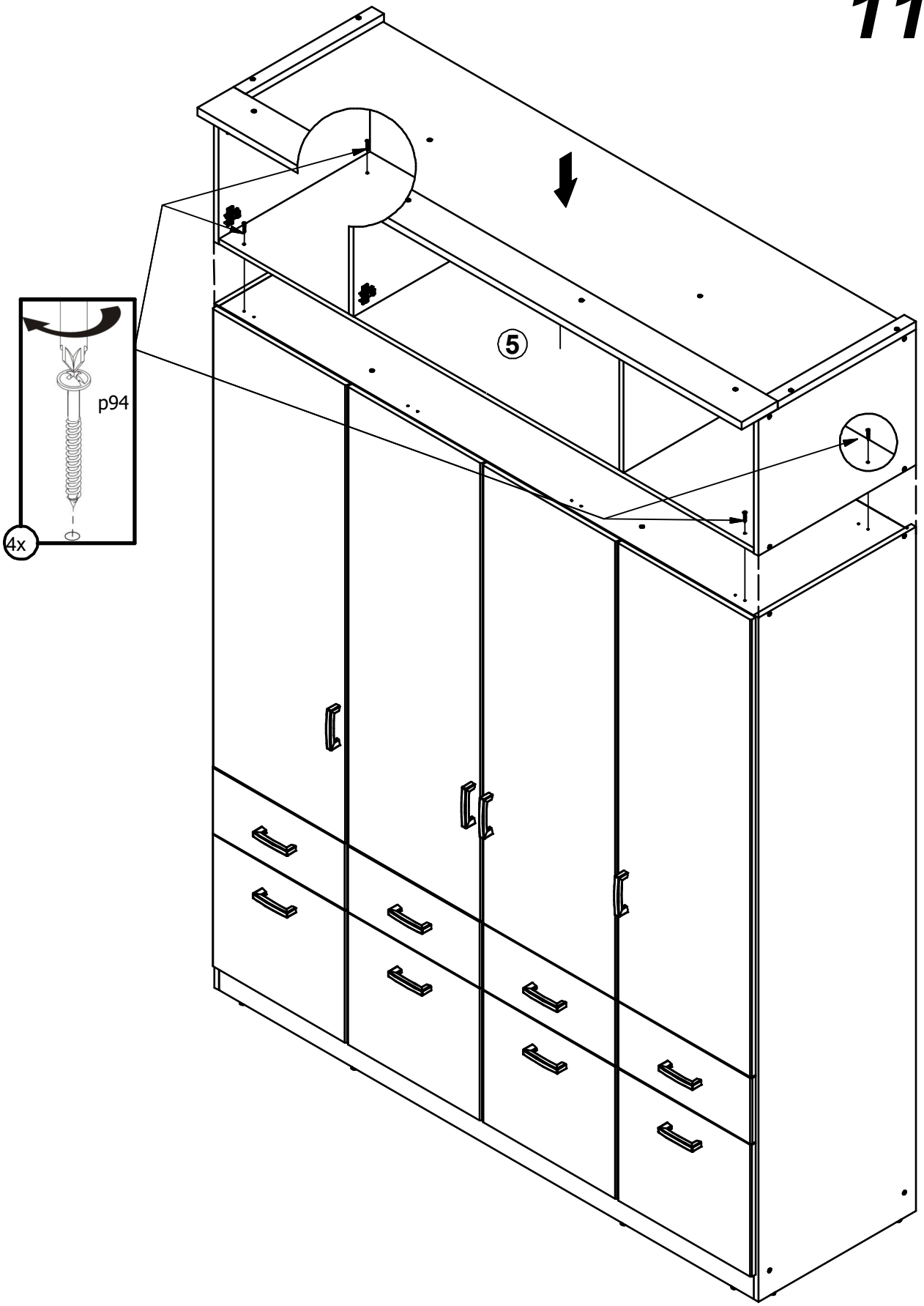

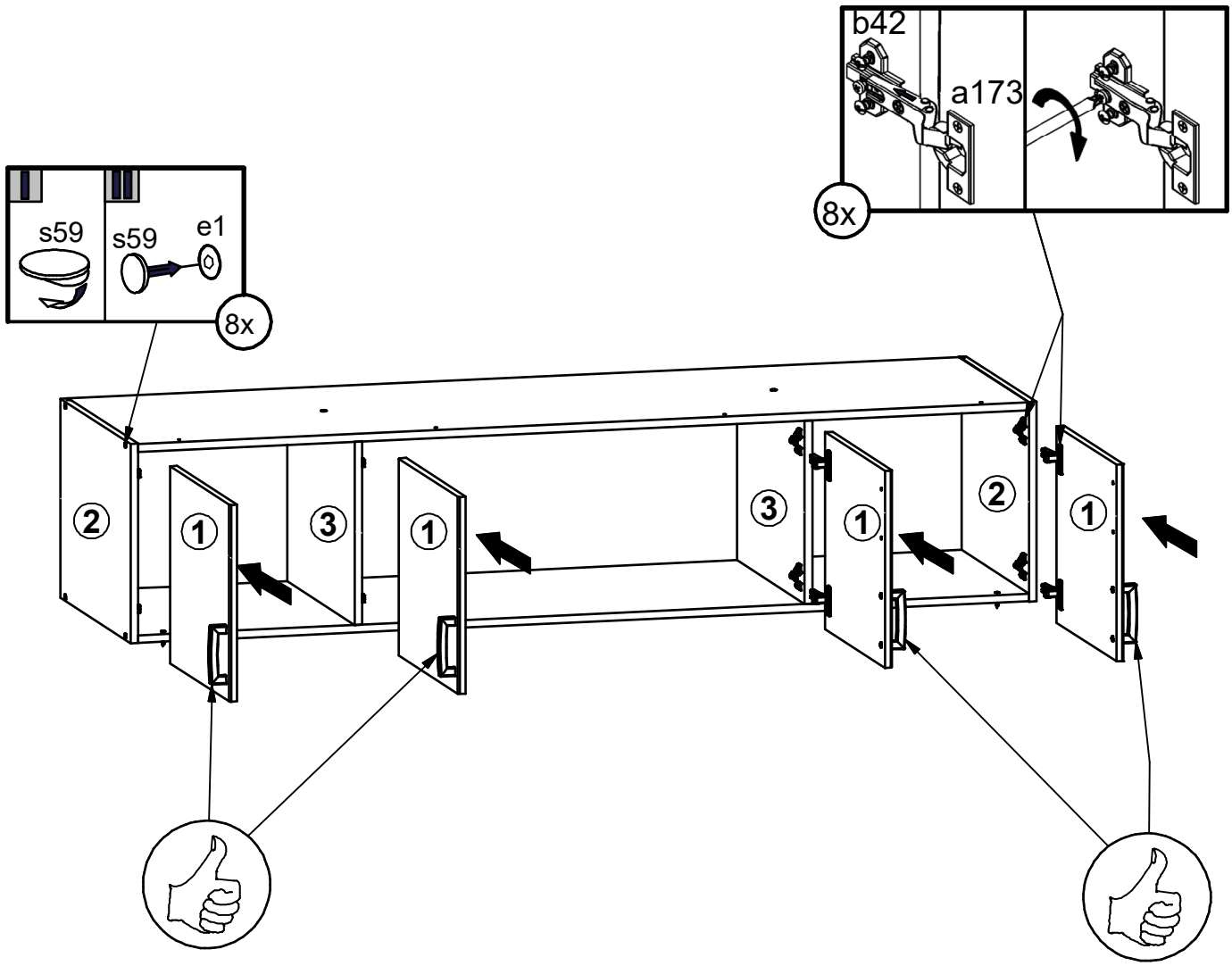
b42
a173
8x
s59
s59
e1
8x
2
1
3
1
3
1
2
1